SAATESANAT

Hyvä asiakas,

Kiitos, että valitsit Kian uudeksi autoksesi.

Laadukkaiden ja erityisen hyödyllisten ajoneuvojen rakentamiseen keskittyvänä maailmanlaajuisena autonvalmistajana Kia pyrkii tarjoamaan odotukset ylittävän asiakaspalvelukokemuksen.

Saat autollesi tarvittaessa teknistä apua, valtuutettuja Kian jälleenmyyjien tehdaskoulutettuja asentajia, suositeltuja erikoistyökaluja ja aitoja Kian varaosia.

Tässä omistajan käsikirjassa esitellään auton vakiovarusteiden, lisävarusteiden ja laitteiden käyttö, ominaisuudet sekä auton huoltotarpeet. Siksi osa käsikirjassa olevista selityksistä ja kuvista eivät liity autoosi. Tämä julkaisu kannattaa lukea huolellisesti ja seurata sen ohjeita ja suosituksia. Pidä tämä käsikirja aina ajoneuvossa sinun ja mahdollisten seuraavien omistajien tietolähteenä.

Kaikki tämän omistajan käsikirjan sisältämät tiedot olivat paikkakansapitäviä sen julkaisuajankohtana. Koska Kia kuitenkin kehittää jatkuvasti tuotteitaan, yhtiö pidättää oikeuden tehdä muutoksia tähän käsikirjaan tai mihin tahansa valmistamiinsa ajoneuvoihin milloin tahansa ilman erillistä ilmoitusta ja mitään velvoitteita.

Aja turvallisesti ja nauti Kia-ajoneuvostasi!

© 2021 KIA Corporation

Kaikki oikeudet pidätetään. Ei saa jäljentää tai kääntää kokonaan tai osittain ilman Kia Corporationin kirjallista suostumusta.

Painettu Koreassa

Tämän käsikirjan käyttäminen

Haluamme, että ajokokemuksesi on mahdollisimman hyvä. Omistajan käsikirjasta voi olla apua monin tavoin.

Suosittelemme vahvasti, että luet koko käsikirjan. Käsikirjan VAROITUS- ja HUOMIO-osiot on luettava, jotta kuoleman tai vammautumisen mahdollisuus voidaan minimoida.

Kuvat täydentävät tämän käsikirjan tekstiä kuvatakseen parhaalla mahdollisella tavalla, miten voit nauttia autostasi. Lukemalla käsikirjan saat tietoa ominaisuuksista, tärkeitä turvallisuustietoja sekä ajovinkkejä erilaisiin tieolosuhteisiin.

Tämän käsikirjan yleinen rakenne on kuvattu Sisällysluettelossa. Käytä hakemistoa, kun etsit tiettyä aluetta tai aihetta. Siinä on aakkosellinen luettelo kaikesta tämän käsikirjan sisältämästä tiedosta.

Luvut: Tässä käsikirjassa on yhdeksän lukua ja hakemisto. Jokainen luku alkaa lyhyellä sisällysluettelolla, josta näet yhdellä silmäyksellä, onko luvussa tietoa, jota olet etsimässä.

Tässä käsikirjassa on monenlaisia VAROITUKSIA, HUOMIOITAVIA ja ILMOITUKSIA. Nämä VAROITUKSET laadittiin parantamaan henkilökohtaista turvallisuuttasi. Lue huolellisesti ja noudata KAIKKI näiden VAROITUKSIEN, HUOMAUTUKSIEN ja ILMOITUKSIEN sisältämät menettelyt ja suositukset.

⚠ VAROITUS

VAROITUS tarkoittaa tilannetta, josta voi seurata haittaa, vakava loukkaantuminen tai kuolema, jos varoitusta ei oteta huomioon.

⚠ HUOMIO

HUOMIO tarkoittaa tilannetta, josta voi seurata vaurioita autoon, jos huomiota ei oteta huomioon.

✻ HUOMAA

HUOMAA tarkoittaa, että kohdassa annetaan kiintoisaa tai hyödyllistä tietoa.

Sisällysluettelo

Johdanto 1

Autosi yleiskuva 2

Auton turvallisuusominaisuudet 3

Auton ominaisuudet 4

Tietoviihdejärjestelmä 5

Ajaminen autollasi 6

Toiminta hätätilanteessa 7

Huolto 8

Tekniset tiedot ja kuluttajatietoa 9

Lyhenne A

Hakemisto I

Johdanto 1

Tämän käsikirjan käyttäminen **1-2**
Polttoainevaatimukset **1-3**
• Bensiinimoottori 1-3
Auton muutokset **1-6**
Auton sisäänajo **1-7**

Johdanto

Tämän käsikirjan käyttäminen

Haluamme auttaa sinua saamaan parhaan mahdollisen ajokokemuksen autollasi. Omistajan käsikirjasta voi olla apua monin tavoin. Suosittelemme vahvasti, että luet koko käsikirjan. Käsikirjan VAROITUS- ja HUOMIO-osiot on luettava, jotta kuoleman tai vammautumisen mahdollisuus voidaan minimoida.

Kuvat täydentävät tämän käsikirjan tekstiä kuvatakseen parhaalla mahdollisella tavalla, miten voit nauttia autostasi. Lukemalla käsikirjan saat tietoa ominaisuuksista, tärkeitä turvallisuustietoja sekä ajovinkkejä erilaisiin tieolosuhteisiin.

Tämän käsikirjan yleinen rakenne on kuvattu Sisällysluettelossa. Käytä hakemistoa, kun etsit tiettyä aluetta tai aihetta. Hakemistossa on aakkosellinen luettelo kaikesta tämän käsikirjan sisältämästä tiedosta.

Osat: Tämä käsikirja sisältää 10 osaa ja hakemiston. Jokainen luku alkaa lyhyellä sisällysluettelolla. Näet siitä yhdellä silmäyksellä, onko luvussa etsimääsi tietoa.

Tässä käsikirjassa on monenlaisia VAROITUKSIA, HUOMIOITAVIA ja ILMOITUKSIA. Nämä VAROITUKSET laadittiin parantamaan henkilökohtaista turvallisuuttasi. Lue huolellisesti ja noudata KAIKKI näiden VAROITUKSIEN, HUOMAUTUKSIEN ja ILMOITUKSIEN sisältämät menettelyt ja suositukset.

⚠ VAROITUS

VAROITUS tarkoittaa tilannetta, josta voi seurata haittaa, vakava loukkaantuminen tai kuolema, jos varoitusta ei oteta huomioon.

⚠ HUOMIO

HUOMIO tarkoittaa tilannetta, josta voi seurata vaurioita autoon, jos huomiota ei oteta huomioon.

✻ HUOMAA

HUOMAA tarkoittaa, että kohdassa annetaan kiintoisaa tai hyödyllistä tietoa.

Polttoainevaatimukset

Bensiinimoottori

Lyijytön

Euroopassa

Auton parhaan suorituskyvyn varmistamiseksi suosittelemme käyttämään lyijytöntä bensiiniä, jonka RON (Research Octane Number) -oktaaniluku on 95/AKI (Anti Knock Index) on 91 tai suurempi.

Voit käyttää lyijytöntä bensiiniä, jonka RON-oktaaniluku on 91–94/AKI 87–90, mutta se voi aiheuttaa auton suorituskyvyn lievää heikentymistä. (Älä käytä polttoaineita, joihin on sekoitettu metanolia.)

Muualla kuin Euroopassa

Uusi Kia-autosi on suunniteltu käyttämään polttoainetta, jonka RON (Research Octane Number) -oktaaniluku on 91/AKI (Anti-Knock Index) 87 tai korkeampi. (Älä käytä polttoaineita, joihin on sekoitettu metanolia.)

Uusi autosi on suunniteltu tarjoamaan parhaan suorituskyvyn LYIJYTTÖMÄLLÄ POLTTOAINEELLA sekä minimoimaan pakokaasupäästöt ja sytytystulppien likaantumisen.

⚠ HUOMIO

ÄLÄ KOSKAAN KÄYTÄ LYIJYÄ SISÄLTÄVÄÄ POLTTOAINETTA. Lyijyä sisältävän polttoaineen käyttö on haitallista katalysaattorille ja vahingoittaa moottorin ohjausjärjestelmän happianturia vaikuttaen näin päästöjen hallintaan.
Älä koskaan lisää polttoainesäiliöön muita kuin määriteltyjä polttoainejärjestelmän puhdistusaineita. (Kia suosittelee kääntymistä valtuutetun Kia-jälleenmyyjän/huoltokumppanin puoleen lisätietojen saamiseksi.)

⚠ VAROITUS

- Älä “ylitäytä” tankatessasi sen jälkeen, kun pistooli automaattisesti katkaisee polttoaineen syötön.
- Tarkista aina, että polttoaineen täyttökorkki on hyvin kiinnitetty, jotta estetään polttoaineen vuotaminen onnettomuustapauksissa.

Lyijyllinen (jos kuuluu varustukseen)

Joissakin maissa autosi on suunniteltu käyttämään lyijyä sisältävää bensiiniä.

Jos aiot käyttää lyijyä sisältävää bensiiniä, Kia suosittelee käyntiä

valtuutetulla Kia-jälleenmyyjällä kysymässä, voiko autossasi käyttää lyijyä sisältävää bensiiniä.

Lyijyä sisältävän bensiinin oktaaniluokitus on sama kuin lyijyttömän bensiinin.

Alkoholia ja metanolia sisältävä bensiini

Gasohol, bensiinin ja etanolin (tunnetaan myös nimellä vilja-alkoholi), ja bensiini tai gasohol, joka sisältää metanolia (tunnetaan myös nimellä puusprii) ovat markkinoilla yhdessä lyijyä sisältävän tai lyijyttömän bensiinin kanssa tai sen sijaan.

Älä käytä gasoholia, joka sisältää yli 10 % etanolia, äläkä käytä bensiiniä tai gasoholia, joka sisältää mitään määriä metanolia. Molemmat näistä polttoaineista voivat aiheuttaa ongelmia ajettavuudessa ja vahingoittaa polttoainejärjestelmää, moottorin ohjausjärjestelmää ja päästöjen hallintajärjestelmää.

Lopeta gasoholin käyttö, jos ajettavuudessa ilmenee minkäänlaisia ongelmia.

Auton vauriot tai ajettavuuden ongelmat eivät ehkä kuulu valmistajan takuuseen, jos niiden syynä on seuraavien käyttö:

1. Gasohol, joka sisältää yli 10 % etanolia.
2. Bensiini tai gasohol, joka sisältää metanolia.
3. Lyijyllinen polttoaine tai lyijyllinen gasohol.

⚠ HUOMIO

Älä koskaan käytä gasoholia, joka sisältää metanolia. Lopeta kaikkien sellaisten gasohol-tuotteiden käyttö, jotka vaikuttavat ajettavuuteen.

Muut polttoaineet

Esimerkiksi seuraavien polttoaineiden käyttäminen

- Silikonia (Si) sisältävä polttoaine,
- MMT (Mangaani, Mn) sisältävä polttoaine,
- ferroseeniä (Fe) sisältävä polttoaine ja
- muita metallisia lisäaineita sisältävät polttoaineet voivat aiheuttaa vaurioita autoon ja moottoriin tai aiheuttaa tukkeutumista, virheajoitusta, heikkoa kiihdytystä, moottorin sammumista, katalyytin sulamista, epänormaalia syöpymistä, käyttöiän lyhenemistä jne.
  Myös toimintahäiriön merkkivalo (MIL) saattaa syttyä.

✻ HUOMAA

Näiden polttoaineiden käytön polttoainejärjestelmälle aiheuttamat vahingot tai suorituskykyongelmat

eivät ehkä kuulu uuden auton rajoitetun takuun piiriin.

MTBE:n käyttö

Kia suosittelee välttämään sellaisten polttoaineiden käyttöä autossasi, jotka sisältävät MTBE:tä (metyylitertiääristä butyylieetteriä) yli 15,0 tilavuusprosenttia. (happipitoisuus 2,7 paino-%).

Polttoaine, joka sisältää MTBE:ä yli 15,0 tilavuusprosenttia. (happipitoisuus 2,7 painoprosenttia) voi heikentää auton suorituskykyä ja aiheuttaa höyrylukon tai käynnistysongelmia.

⚠ HUOMIO

Uuden autosi rajoitettu takuu ei ehkä kata polttoainejärjestelmälle aiheutuneita vahinkoja tai mitään suorituskykyongelmia, joiden syynä on sellaisten polttoaineiden käyttö, jotka sisältävät yli 15,0 tilavuusprosenttia MTBE:tä (metyylitertiääri-butyylieetteriä). (Happipitoisuus 2,7 painoprosenttia.)

Älä käytä metanolia

Autossa ei saa käyttää metanolia (puuspriitä) sisältäviä polttoaineita. Tämäntyyppinen polttoaine voi heikentää auton suorituskykyä ja vaurioittaa polttoainejärjestelmän, moottorin ohjausjärjestelmän ja päästöjen hallintajärjestelmän komponentteja.

Polttoaineen lisäaineet

Kia suosittelee, että käytät lyijytöntä bensiiniä, jonka RON (Research Octane Number) -oktaaniluku on 95/AKI (Anti-Knock Index) on 91 tai suurempi (Euroopassa) tai RON (Research Octane Number) -oktaaniluku on 91/AKI (Anti-Knock Index) on 87 tai suurempi (muualla kuin Euroopassa).

Asiakkaiden, jotka eivät käytä laadukkaita bensiinejä, mukaan lukien polttoaineen lisäaineita, säännöllisesti, ja joilla on ongelmia moottorin käynnistyksessä tai jos moottori ei käy tasaisesti,on lisättävä yksi pullollinen lisäainetta polttoainesäiliöön 15 000 km: n (10 000 mailin) välein (Euroopassa, Australiassa ja Uudessa-Seelannissa) / 10 000 km :n (6 500 mailin) välein (paitsi Euroopassa, Australiassa ja Uudessa- Seelannissa sekä Kiinassa) / 5 000 km :n (3 000 mailin) välein (Kiinassa).

Lisäaineita on saatavana ammattikorjaamoista yhdessä niiden käyttöön liittyvien tietojen kanssa. Kia suosittelee käyntiä valtuutetun Kia-jälleenmyyjän/huoltokumppanin luona. Älä sekoita muita lisäaineita.

Käyttö ulkomailla

Jos aiot ajaa autollasi toiseen maahan, niin varmista seuraavat:

- Huomioi kaikki rekisteröintiin ja vakuutukseen liittyvät määräykset.
- Varmista, että sopivaa polttoainetta on saatavana.

Auton muutokset

Autoa ei saa muuttaa. Muutokset autoosi voivat vaikuttaa sen suorituskykyyn, turvallisuuteen ja kestävyyteen, ja saattavat jopa rikkoa viranomaisten turvallisuus- ja päästömääräyksiä.

Lisäksi kaikki muutoksista aiheutuvat vauriot ja suorituskykyongelmat eivät ehkä kuulu takuun piiriin.

- Jos käytät valtuuttamattomia sähkölaitteita, se voi aiheuttaa auton poikkeavaa toimintaa, johdinvaurioita, akun purkautumista ja tulipalon. Oman turvallisuutesi takia älä käytä valtuuttamattomia elektronisia laitteita.

Auton sisäänajo

Noudattamalla muutamia yksinkertaisia varotoimia ensimmäisten 1 000 km (600 mailin) ajan voit parantaa autosi suorituskykyä, taloudellisuutta ja käyttöikää.

- Älä käytä moottoria suurilla kierroksilla.
- Pidä ajettaessa moottorin kierrosluku (r/min, kierroksia minuutissa) 3 000 r/min alapuolella.
- Älä ylläpidä samaa nopeutta pitkään, huolimatta nopeuden suuruudesta. Moottorin sisäänajamiseen sitä pitää ajaa vaihtelevalla kierrosluvulla.
- Vältä äkillisiä pysähtymisiä, paitsi hätätilanteissa, jotta jarrut asettuvat paikoilleen oikein.
- Älä hinaa perävaunua ensimmäisen 2 000 km (1 200 mailin) käytön aikana.
- Polttoainetalous ja moottorin suorituskyky saattaa vaihdella auton sisäänajon etenemisen perusteella. Se vakautuu 6 000 km:n ajon jälkeen. Uusi moottori saattaa kuluttaa enemmän öljyä sisäänajon aikana.

Autosi yleiskuva 2

Ulkopuolen yleiskuvaus 2-2
Sisätilojen yleiskuvaus 2-5
Kojelaudan yleiskuvaus 2-7
Moottoritila 2-9

Autosi yleiskuva

Ulkopuolen yleiskuvaus

Etunäkymä

OJA011001L

* Muoto voi poiketa kuvituksesta.

1. Konepelti	4-29
2. Ajovalot (ajoneuvosi ominaisuudet)	4-96
Ajovalot (huolto)	8-87
3. Etusumuvalot (ajoneuvosi ominaisuudet)	4-101
Etusumuvalot (huolto)	8-87
4. Päiväajovalot (Ajoneuvosi ominaisuudet)	4-96
Päiväajovalot (Huolto)	8-87
5. Vanne ja rengas	8-57, 9-5
6. Ulkopuolinen taustapeili	4-43
7. Kattoikkuna	4-35

8. Tuulilasin pyyhkijänsulat (ajoneuvosi ominaisuudet) 4–104
Tuulilasin pyyhkijänsulat (huolto) 8–51
9. Ikkunat 4–24
10. Etututka 6–57

Takanäkymä

OJA011002L

* Muoto voi poiketa kuvituksesta.

1. Ovien lukot	4-18
2. Polttoaineen täyttöluukku	4-31
3. Takayhdistelmävalo (huolto)	8-89
4. Lisäjarruvalo (huolto)	8-89
5. Takaluukku	4-22
6. Antenni	5-3
7. Takanäkymäkamera	4-91
8. Takapään ultraäänianturit	4-93
9. Peruutusvalo (huolto)	8-89
Takasumuvalo (huolto)	8-89
10. Takaikkunan pyyhkimen sulka (ajoneuvosi ominaisuudet)	4-104
Takaikkunan pyyhkimen sulka (huolto)	8-52

Sisätilojen yleiskuvaus

* Muoto voi poiketa kuvituksesta.

1. Sisäpuolinen ovenkahva	4-19
2. Oven lukitus-/avauspainike	4-19
3. Ulkotaustapeilin taittokytkin	4-45
4. Ulkotaustapeilin ohjauskytkin	4-44
5. Keskuslukituksen ovien lukituskytkin	4-20
6. Sähkötoimisen ikkunan lukituspainike	4-27
7. Sähköikkunoiden kytkimet	4-24
8. Konepellin avausvipu	4-29
9. Polttoaineen täyttöluukun vapautusvipu	4-31
10. Ohjauspyörä	4-39
11. Ohjauspyörän kallistusvipu	4-40
12. Sulakelokeron kansi	8-70
13. Jarrupoljin	6-44

14.Istuin 3-3
15.Ajovalojen korkeudensäätölaite 4-103
16.ESC OFF -painike 6-49
17.TPMS ASETUS-kytkin 7-9

Kojelaudan yleiskuvaus

OJA011004L

1. Mittaristo	4-46
2. Äänimerkki	4-42
3. Kuljettajan etuturvatyyny	3-54
4. Valojen ohjaus/suuntavalot	4-97
5. Pyyhkijä/pesulaite	4-104
6. Virtalukko	6-9
Moottorin käynnistys/pysäytyspainike	6-13
7. Ohjauspyörän äänentoiston ohjaimet	5-12
8. Vakionopeussäädin	6-115
9. Varoitusvilkun kytkin	7-3
10. Tietoviihdejärjestelmä	5-3
11. Manuaalinen ilmastoinnin ohjausjärjestelmä	4-133
Automaattisen ilmastoinnin ohjausjärjestelmä	4-134
12. Savukkeensytytin	4-139

13.USB-liitäntä 5-4
14.Virtalähtö 4-144
15.Matkustajan etuturvatyyny 3-54
16.Hansikaslokero 4-136
17.Manuaalivaihteisto 6-24
Automaattinen manuaalivaihteisto 6-28
Automaattivaihteisto 6-38
18.Istuinlämmitin 4-142
19.Tuuletettavan istuimen kytkin 4-143
20.Ohjauspyörän lämmityksen kytkin 4-41
21.Mukiteline 4-140
22.Keskikonsolin säilytystila 4-136

Moottoritila

(Bensiini) 1.0 MPI

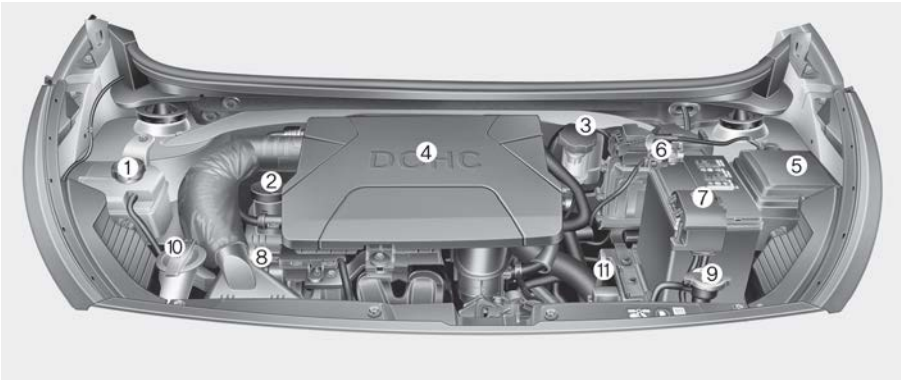

(Bensiini) 1.2 MPI

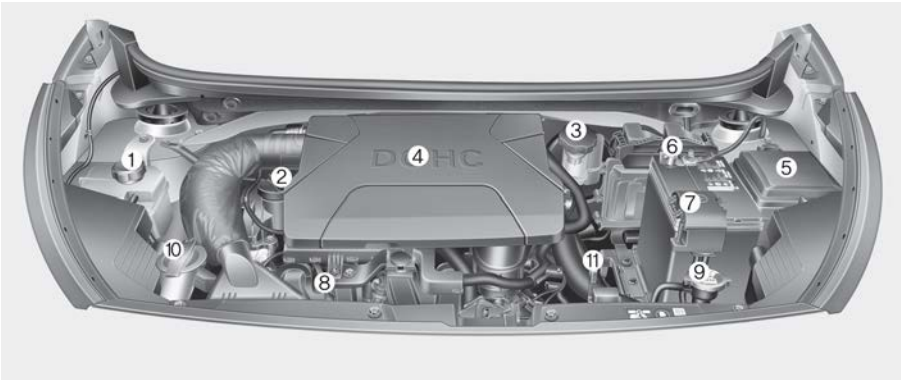

* Auton todellinen moottoritila voi poiketa kuvissa esitetystä.

1. Moottorin jäähdytysnestesäiliö	8-34
2. Moottoriöljyn täyttökorkki	8-30
3. Jarrun/kytkimen nestesäiliö	8-40
4. Ilmansuodatin	8-46
5. Sulakerasia	8-67
6. Akun miinus-napa	8-53
7. Akun plus-napa	8-53
8. Moottoriöljyn mittatikku	8-30
9. Jäähdyttimen korkki	8-34, 8-36
10. Tuulilasinpesimen säiliö	8-44
11. Automaattivaihteiston nesteen mittatikku	8-42

Smartstream G1.0 T-GDi

OJA070091L

Smartstream G1.0

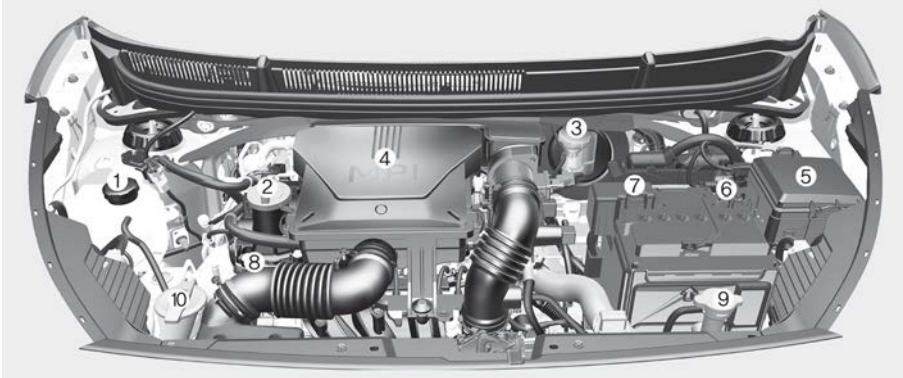

OJA070001L

Smartstream G1.2

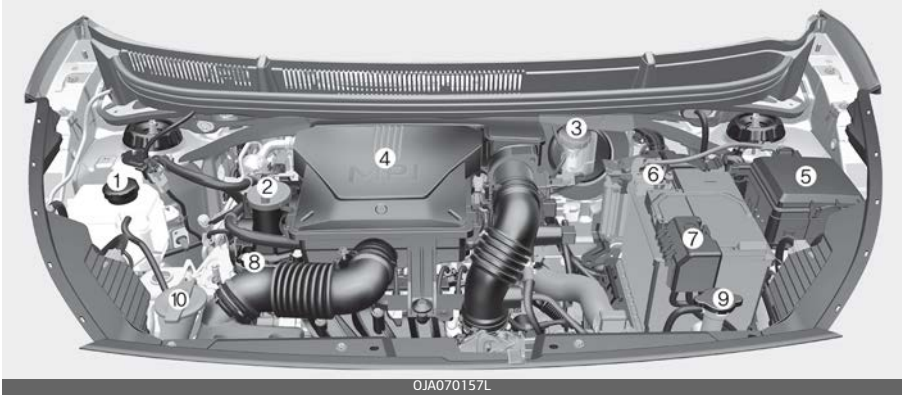

* Auton todellinen moottoritila voi poiketa kuvissa esitetystä.

1. Moottorin jäähdytysnesteen säiliö	8-34, 8-37
2. Moottoriöljyn täyttökorkki	8-30
3. Jarrun/kytkimen nestesäiliö	8-40
4. ilmanpuhdistin	8-46, 8-47
5. Sulakerasia	8-67
6. Akun miinus-napa	8-53
7. Akun plus-napa	8-53
8. Moottoriöljyn mittatikku	8-30
9. Jäähdyttimen korkki	8-34, 8-36
10. Tuulilasinpesimen säiliö	8-44

(Bensiini) 1.0 FFV

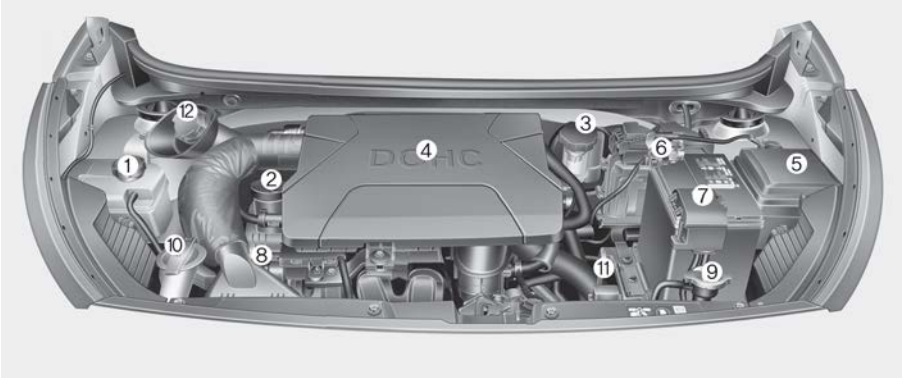

* Auton todellinen moottoritila voi poiketa kuvissa esitetystä.

1. Moottorin jäähdytysnestesäiliö	8-34
2. Moottoriöljyn täyttökorkki	8-30
3. Jarrun/kytkimen nestesäiliö	8-40
4. Ilmansuodatin	8-46
5. Sulakerasia	8-67
6. Akun miinus-napa	8-53
7. Akun plus-napa	8-53
8. Moottoriöljyn mittatikku	8-30
9. Jäähdytysnestesäiliön korkki	8-34, 8-36
10. Tuulilasinpesimen säiliö	8-44
11. Automaattivaihteiston nesteen mittatikku	8-42
12. Bensiinisäiliö	4-32

Auton turvallisuusominaisuudet 3

Istuimet 3-3
• Etuistuimen säätö 3-6
• Pääntuki 3-8
• Selkänojan tasku 3-10
• Takaistuimen säätö 3-11
Turvavyöt 3-16
• Turvavyöjärjestelmä 3-16
• Turvavyön varoitus 3-18
• Turvavyö esikiristimellä 3-24
• Varotoimet turvavyön käytössä 3-27
• Turvavöiden hoito 3-30
Lasten turvajärjestelmä (CRS) 3-31
• Suosituksemme: Lapset aina takaistuimella 3-31
• Lasten turvajärjestelmän (CRS) valinta 3-32
• Lasten turvaistuinjärjestelmän (CRS) asentaminen 3-33
• ISOFIX-kiinnityspisteet ja ylähihnakiinnitys (ISOFIX-kiinnitysjärjestelmä) lapsille 3-34
Turvatyyny – täydentävä turvajärjestelmä 3-46
• Miten turvatyynyjärjestelmä toimii 3-47
• Turvatyynyn varoitusvalo 3-50
• SRS-turvatyynyjärjestelmän komponentit ja toiminnot 3-51
• Kuljettajan ja matkustajan etuturvatyyny 3-54
• Sivuturvatyyny 3-60
• Turvaverhot 3-62
• Miksi turvatyynyni ei lauennut törmäyksessä? (Turvatyynyn täyttymis- ja ei-täyttymisolosuhteet) On monentyyppisiä onnettomuuksia, joissa turvatyynyn ei odoteta tarjoavan lisäsuojaa. 3-63

3 Auton turvallisuusominaisuudet

- SRS:n hoito 3-68
- Tärkeitä lisäturvaohjeita 3-69
- Varusteiden lisääminen turvatyynyillä varustettuun autoosi tai sen muuttaminen 3-71
- Turvatyynyn varoitusetiketti 3-71

Auton turvallisuusominaisuudet

Istuimet

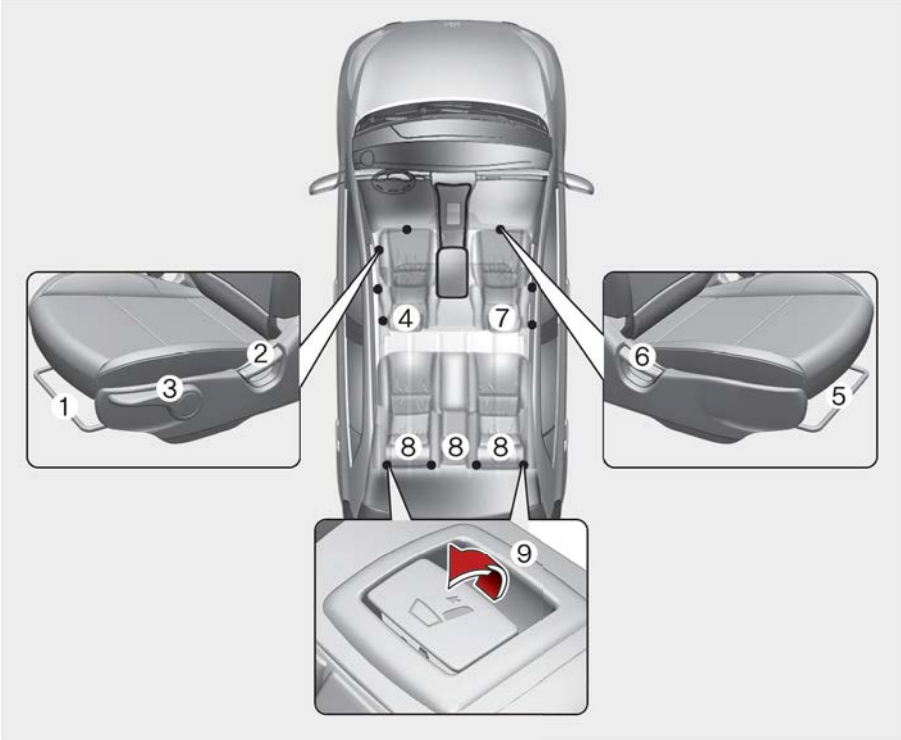

* Auton todelliset istuimet voivat poiketa kuvissa esitetystä.

Kuljettajan istuin

1. Eteenpäin ja taaksepäin
2. Istuimen selkänojan kulma
3. Istuinpehmusteen korkeus*
4. Pääntuki

Etumatkustajan istuin

5. Eteenpäin ja taaksepäin
6. Istuimen selkänojan kulma
7. Pääntuki

Takaistuin

8. Pääntuki*
9. Selkänojan taitto*

* : jos kuuluu varustukseen

⚠ VAROITUS

Irtaimet esineet

Kuljettajan jalkatilassa olevat irtaimet esineet voivat haitata polkimien käyttöä ja mahdollisesti aiheuttaa onnettomuuden. Älä aseta mitään etuistuinten alle.

⚠ VAROITUS

Istuimen nostaminen pystyyn

Kun palautat istuimen selkänojan yläasentoon, pidä selkänojasta kiinni ja nosta se hitaasti. Varmista, että istuimen lähellä ei ole muita matkustajia. Jos istuimen selkänoja nostetaan pystyyn hallitsemattomasti, selkänoja saattaa ponnahtaa eteenpäin ja vahingoittaa jotakuta osuessaan tähän.

⚠ VAROITUS

Kuljettajan vastuu matkustajista

Autossa matkustaminen selkänoja kallistettuna saattaa johtaa vakavaan tai tappavaan vammaan onnettomuustilanteessa. Jos istuimen selkänoja on kallistettuna onnettomuustilanteessa, matkustajan lantio saattaa liukua turvavyön lanneosan alta, jolloin suojaamattomaan vatsaan kohdistuu valtava voima. Tästä voi seurata vakavia tai kuolemaan johtavia sisäisiä vammoja. Kuljettajan pitää pyytää matkustajia pitämään selkänoja pystyasennossa aina, kun auto liikkuu.

⚠ VAROITUS

Älä käytä istuinpehmustetta, joka pienentää istuimen ja matkustajan välistä kitkaa. Matkustajan lantio voi liukua lantiovyön alle onnettomuudessa tai äkillisessä pysähdyksessä. Tästä voi seurata vakavia tai kuolemaan johtavia vammoja, koska turvavyö ei toimi tällöin normaalisti.

⚠ VAROITUS

Kuljettajan istuin

- Älä koskaan säädä istuinta ajoneuvon liikkuessa. Tästä voi seurata hallinnan menetys ja onnettomuus, joka voi aiheuttaa kuoleman, vakavia vammoja tai omaisuusvahinkoja.
- Älä anna minkään estää istuimen selkänojaa asettumasta normaaliasentoon. Tavaroiden asettaminen istuimen selkänojaa vasten tai muulla tavoin, joka estää selkänojan lukittumisen kunnolla, saattaa aiheuttaa vakavan tai kuolemaan johtavan vamman äkkipysäytys- tai törmäystilanteessa.
- Pidä selkänoja ajon aikana aina pystyasennossa ja turvavyön lanneosa kireällä ja matalalla lantion

yli. Tämä asento suojaa sinua parhaiten onnettomuustilanteessa.
- Jotta välttyisit tarpeettomilta ja mahdollisesti vakavilta turvatyynyn aiheuttamilta vammoilta, istu aina mahdollisimman kaukana ohjauspyörästä niin, että auto on mukavasti hallinnassa. Suosittelemme, että rinta on vähintään 250 mm:n (10 tuuman) päässä ohjauspyörästä.

⚠ VAROITUS

Takaistuinten selkänojat

- Takaistuimen selkänojan on oltava kunnolla lukittuna. Jos näin ei ole, matkustajat ja tavarat saattavat lennähtää eteenpäin ja aiheuttaa vakavia vammoja tai kuoleman äkkipysäytys- tai törmäystilanteessa.
- Matkatavarat ja muut tavarat tulee asettaa pitkälleen tavaratilan pohjalle. Jos tavarat ovat suuria, painavia tai niitä pitää pinota, ne pitää kiinnittää. Tavaroita ei saa missään tilanteessa pinota istuinten selkänojia korkeammalle. Näiden varoitusten laiminlyönnistä voi seurata vakavia vammoja tai kuolema äkkipysäytys-, törmäys- tai nurinajotilanteessa.
- Yhdenkään matkustajan ei tule matkustaa tavaratilassa tai maata taitettujen selkänojien päällä, kun auto liikkuu. Kaikkien matkustajien pitää istua kunnolla istuimissa ja olla turvavöissä autossa matkustaessaan.
- Kun istuimen selkänoja palautetaan yläasentoon, varmista sen lukittuminen kunnolla työntämällä sitä eteen- ja taaksepäin.
- Tavaratilan mattoa ei saa irrottaa. Näin vältetään mahdolliset palovammat. Lattian alla olevat päästöjenhallintalaitteet kuumenevat voimakkaasti.

⚠ VAROITUS

Kun istuin on säädetty, tarkista aina, että se on lukittunut kunnolla paikalleen yrittämällä siirtää sitä eteen- tai taaksepäin käyttämättä lukituksen vapautusvipua. Kuljettajan istuimen äkillinen tai odottamaton liike saattaa aiheuttaa auton hallinnan menetyksen, josta voi seurata onnettomuus.

⚠ VAROITUS

- Ole äärimmäisen huolellinen, jotta kädet tai muut kohteet eivät jää istuimen mekanismien väliin, kun istuinta siirretään.
- Älä laita savukkeensytytintä lattialle tai istuimelle. Kun käytät istuinta, sytyttimen kaasu voi

purskahtaa sytyttimestä ja aiheuttaa tulipalon.
- Jos takaistuimilla on matkustajia, ole varovainen, kun säädät etuistuimen asentoa.
- Ole erityisen varovainen, kun poimit istuinten alle tai istuinten ja keskikonsolin väliin jääneitä pikkuesineitä. Kätesi voi saada viiltohaavan tai vamman istuinmekanismin terävistä reunoista.

⚠ HUOMIO

Varotoimet istuinsuojien suhteen

- Ole huolellinen, kun asennat istuinsuojaa. Siitä voi aiheutua lyhytsulku tai piirin katkeaminen, josta voi seurata melua, vaurioita tuuletusjärjestelmään ja mahdollinen tulipalo.
- Tiedosta johdot tai tuuletusaukot, kun asetat istuinsuojaa tai peität istuimen muovilla. Tästä voi seurata lyhytsulku, joka voi aiheuttaa tulipalon.

Istuinnahan ominaisuudet

- Nahka on erikoiskäsiteltyä eläimen ihoa. Koska se on luonnonmateriaali, sen paksuus tai tiheys voi vaihdella.
  Lämpötilasta ja kosteudesta riippuen voi luonnollisen venymisen ja kulumisen takia näkyä ryppyjä.
- Istuinsuoja on valmistettu joustavasta materiaalista matkustajien mukavuuden parantamiseksi.
- Kehoon osuvat osat ovat kaarevia ja sivutukialue on korkeampi, jotta se tarjoaa ajomukavuutta ja -vakautta.
- Ryppyjä voi ilmetä normaalin käytön seurauksena. Se ei ole merkki tuotteen viallisuudesta.

⚠ HUOMIO

- Takuu ei kata käytön luontaisesti aiheuttamia ryppyjä tai hankauskohtia.
- Vyöt, joissa on metalliosia, vetoketjut tai avaimet takataskussa voivat vaurioittaa istuimen kangasta.
- Varmista, että istuin ei pääse kastumaan. Se voi muuttaa nahan pintaa.
- Farkut ja vaatteet, joista voi irrota väriä, voivat liata istuinpäällistä.

Etuistuimen säätö

Eteenpäin ja taaksepäin

Istuinta siirretään eteen- tai taaksepäin seuraavasti:

1. Vedä istuimen siirtovipu ylös ja pidä sitä yläasennossa.
2. Liu'uta istuin haluamaasi kohtaan.
3. Vapauta vipu ja varmista, että istuin on lukittunut paikalleen.

OJA030002

Säädä istuinta ennen liikkeelle lähtöä ja varmista lukittuminen yrittämällä siirtää istuinta eteen- ja taaksepäin vipua käyttämättä. Jos istuin liikkuu, se ei ole lukittunut kunnolla.

Istuimen selkänojan kulma

Selkänoja kallistetaan seuraavasti:

1. Nojaa hieman eteenpäin ja nosta istuimen selkänojan kallistusvipua.
2. Nojaa varovaisesti taaksepäin istuimessa ja säädä selkänoja haluttuun asentoon.
3. Vapauta vipu ja varmista, että selkänoja on lukittunut paikalleen. (Vivun PITÄÄ palata alkuperäiseen asentoonsa, jotta selkänoja lukittuu.)

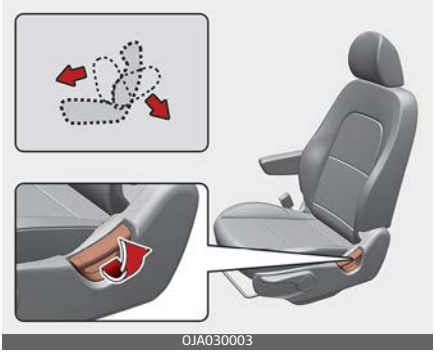
OJA030003

Istuimen korkeus (kuljettajan istuin) (jos kuuluu varustukseen)

Voit muuttaa istuintyynyn korkeutta painamalla istuintyynyn ulkopuolella olevaa vipua ylös- tai alaspäin.

- Voit laskea istuinpehmustetta painelemalla vipua alas useita kertoja.
- Voit nostaa istuinpehmustetta vetämällä vipua ylös useita kertoja.

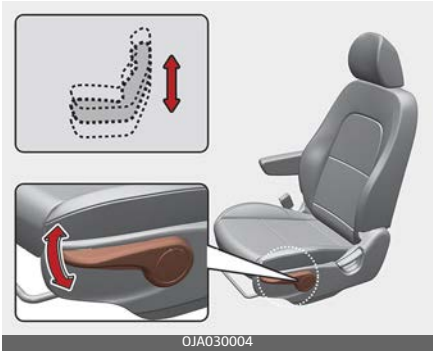
OJA030004

Pääntuki

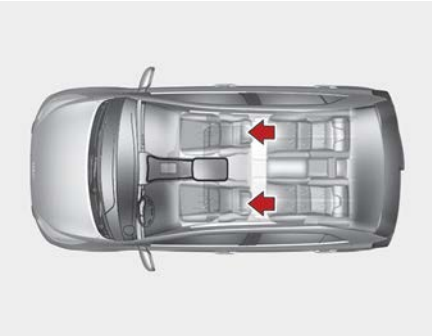
OJA031080L

Kuljettajan ja etumatkustajan istuimissa on päätuki parantamaan matkustajan turvallisuutta ja mukavuutta.

Päätuki lisää kuljettajan ja etumatkustajan mukavuutta, ja sen lisäksi se suojaa päätä ja niskaa törmäystilanteessa.

VAROITUS

- Jotta päätuki toimisi mahdollisimman hyvin onnettomuudessa, se tulee säätää niin, että päätuen keskiosa on samalla korkeudella kuin matkustajan pään painopiste. Useimpien ihmisten pään painopiste on silmien yläosan tasolla. Säädä päätuki myös mahdollisimman lähelle päätä. Siksi istuimessa ei suositella käytettävän pehmustetta, joka estää vartalon painautumisen istuimen selkänojaan.
- Älä aja ajoneuvoa jos päätuet ovat irrotettuna, koska tällöin matkustajat saattavat loukkaantua vakavasti onnettomuustilanteessa. Oikein säädetyt päätuet saattavat suojata niskavammoilta.
- Älä säädä kuljettajan istuimen päätuen asentoa, kun auto liikkuu.

HUOMIO

Kun takaistuimilla ei ole matkustajia, säädä pääntuen korkeus alimpaan asentoonsa. Takaistuimen pääntuet voivat heikentää näkyvyyttä taaksepäin.

Korkeuden säätäminen ylös ja alas (jos kuuluu varustukseen)

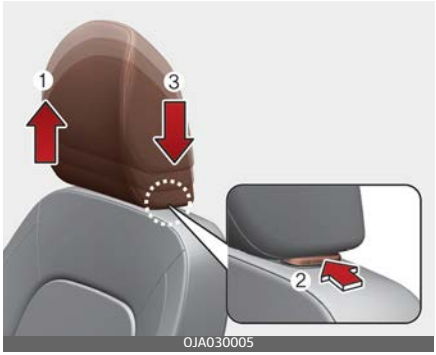

OJA030005

Voit nostaa niskatukea vetämällä sen ylöspäin haluttuun asentoon (1). Voit laskea päätukea painamalla päätuen tuessa olevaa vapautuspainiketta (2) ja laskemalla päätuen haluttuun asentoon (3).

⚠ HUOMIO

Jos kallistat selkänojaa eteenpäin pääntuen ja istuintyynyn ollessa nostettuna, pääntuki voi osua häikäisysuojaan tai muihin auton osiin.

ODEEV058008NR

Poisto ja asennus

Pääntuen irrottaminen:

1. Kallista istuimen selkänojaa (2) taaksepäin kallistusvivulla (1).
2. Nosta päätuki yläasentoon niin pitkälle, kuin se menee.
3. Paina pääntuen vapautuspainiketta (3) samalla kun vedät sitä ylöspäin (4).

OJA030006

⚠ VAROITUS

ÄLÄ KOSKAAN anna kenenkään matkustaa istuimella, jonka päätuki on irrotettu.

Pääntuen asettaminen takaisin paikoilleen:

1. Aseta pääntuen tangot (2) reikiin samalla painaen vapautuspainiketta (1).
2. Kallista istuimen selkänojaa (4) taaksepäin kallistusvivulla (3).
3. Säädä pääntuki sopivalle korkeudelle.

OJA030007

⚠ VAROITUS

Varmista aina, että pääntuet lukittuvat paikolleen niiden uudelleenasennuksen ja oikeaan asentoon säätämisen jälkeen.

Säätö eteen- ja taaksepäin (jos kuuluu varustukseen)

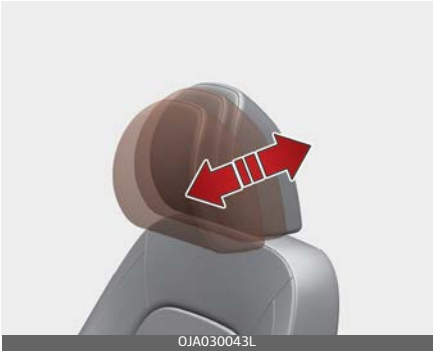

Päätukea voi säätää eteenpäin 4 eri asentoon vetämällä sitä eteenpäin haluttuun loveen. Voit säätää päntuen täysin taka-asentoon työntämällä sen täysin taakse ja vapauttamalla sen. Säädä päätuki siten, että se tukee päätä ja niskaa kunnolla.

⚠ VAROITUS

Istuimen ja päätuen vapautuspainikkeen väliin saattaa ilmestyä rako kun istutaan istuimelle tai kun työnnetään tai vedetään istuinta. Ole varovainen, ettei sormesi jne. jää kiinni rakoon.

Istuimen käsinoja (Kuljettajan istuin, jos kuuluu varustukseen)

Käsinojaa voidaan käyttää vetämällä se esiin tarvittaessa istuimen selkänojasta. Palauta se alkuperäiseen asentoonsa käytön jälkeen.

⚠ VAROITUS

Älä käytä tätä järjestelmää ajon aikana. Se voi häiritä ajamista ja johtaa vakavaan onnettomuuteen.

Selkänojan tasku (jos kuuluu varustukseen)

Selkänojan taskut ovat kuljettajan ja etumatkustajan istuinten selkänojien takapuolella.

⚠ VAROITUS

Selkänojan taskut

Älä aseta raskaita tai teräviä esineitä selkänojien taskuihin. Onnettomuudessa ne voivat pudota taskusta ja loukata ajoneuvon matkustajia.

Takaistuimen säätö

Pääntuki (jos kuuluu varustukseen)

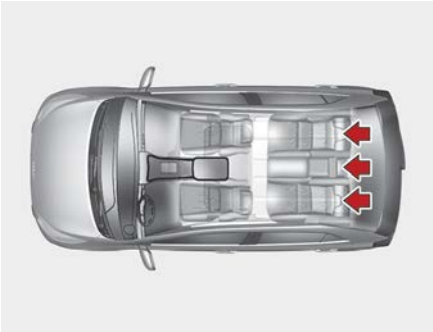

OJA031081L

Takaistuimet on varustettu päätuilla matkustajien turvallisuuden ja mukavuuden varmistamiseksi.

Päätuki lisää matkustajien mukavuutta, ja sen lisäksi se suojaa päätä ja niskaa törmäystilanteessa.

⚠ VAROITUS

OJA030058

- Jotta päätuki toimisi mahdollisimman hyvin onnettomuudessa, se tulee säätää niin, että päätuen keskiosa on samalla korkeudella kuin matkustajan pään painopiste. Useimpien ihmisten pään painopiste on silmien yläosan tasolla. Säädä päätuki myös mahdollisimman lähelle päätä. Siksi istuimessa ei suositella käytettävän pehmustetta, joka estää vartalon painautumisen istuimen selkänojaan.
- Älä käytä autoa, kun päätuet on irrotettu. Tällöin matkustaja saattaa loukkaantua vakavasti onnettomuustilanteessa. Oikein säädetyt päätuet saattavat suojata vakavilta niskavammoilta.

Korkeuden säätäminen ylös ja alas (jos kuuluu varustukseen)

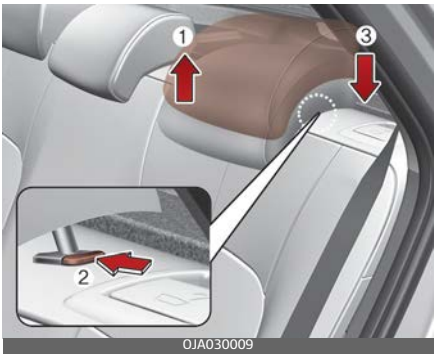

Voit nostaa niskatukea vetämällä sen ylöspäin haluttuun asentoon (1). Voit laskea päätukea painamalla päätuen tuessa olevaa vapautuspainiketta (2) ja laskemalla päätuen haluttuun asentoon (3).

Poisto ja asennus (jos kuuluu varustukseen)

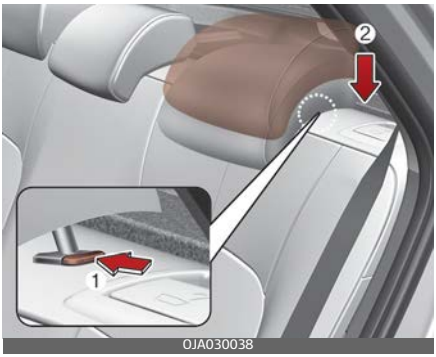

Irrota pääntuki nostamalla se aivan yläasentoon ja painamalla sitten pääntuen vapautuspainiketta (1) samalla kun vedät ylöspäin (2).

Asenna pääntuki takaisin paikalleen asettamalla pääntuen tangot reikiin painaen samalla vapautuspainiketta (1). Säädä pääntuki sitten sopivalle korkeudelle.

⚠ VAROITUS

Varmista, että pääntuet lukkiutuvat turvallisesti paikolleen säätämisen jälkeen, jotta matkustajien turvallisuus olisi taattu.

Takaistuimen taittaminen (jos kuuluu varustukseen)

Takaistuimet voidaan taittaa pitkien tavaroiden kuljettamista tai auton tavaratilan suurentamista varten.

⚠ VAROITUS

Takaistuimien selkänojan taittamisen tarkoituksena on mahdollistaa pidempien esineiden kuljettaminen kuin mitä muuten voisit saada mahtumaan.

Älä koskaan anna matkustajien istua taitetun selkänojan päällä auton liikkuessa, koska tämä ei ole asianmukainen istuma-asento eikä turvavöitäkään saa kiinnitettyä. Siitä voi aiheutua vakava vamma tai kuolema onnettomuuden tai äkillisen pysähdyksen tapauksessa. Esineet, joita kuljetetaan alas taitetulla selkänojalla eivät saa ulottua kor-

keammalle kuin etuistuinten selkänojien yläreuna. Muussa tapauksessa kuorma voi liukua eteenpäin ja aiheuttaa vammoja tai vaurioita äkillisen pysähdyksen tapauksessa.

Takaistuimen selkänojat voidaan taittaa eteenpäin ylimääräisen lastitilan aikaansaamiseksi ja jotta päästään käsiksi tavaratilaan.

- Nostaaksesi selkänojan, nosta se ja paina se vankasti sisään, kunnes se napsahtaa paikalleen.
- Kun palautat selkänojan pystyasentoon, aseta taka turvavyöt uudelleen niin, että takaistuimen matkustajat voivat käyttää niitä.

⚠ VAROITUS

Älä taita takaistuinta alas, jos kuljettajan ajoasento ei olisi kuljettajan fyysisen koon kannalta sopiva takaistuimen taittamisen jälkeen. Äkillinen pysähdys tai törmäys voi aiheuttaa henkilövaurion.

⚠ HUOMIO

- Kun takaistuimen selkänoja taitetaan alas, tai nostetaan paikalleen, muista siirtää etuistuin kokonaan etuasentoon. Jos takaistuimen taittamiseen ei ole tarpeeksi tilaa, älä koskaan taita sitä väkisin. Se vahingoittaa päätukea tai siihen liittyviä istuimen osia.
- Ennen turvavyön käyttöä muista poistaa se reistä, jotka sijaitsevat istuimen selkänojan molemmilla puolilla. Jos vedät turvavyön ulos se ollessa reiässä, voit vaurioittaa niin turvavyötä kuin reikiä.
- Käytä reikiä vain, kun takaistuimella ei ole matkustajia tai kun takaistuin pitää taittaa.

3

Takaistuimen selkänojan alas taittaminen:

1. Kun taitat selkänojaa, aseta takaistuimen vyönsolki taskuun takaistuimen selkänojan ja istuimen väliin. Varmista sitten, etteivät turvavyöt ole lastattujen matkalaukkujen ja tavaroiden tiellä. Aseta sitten turvavyö molemmilla puolilla sijaitsevaan kahteen reikään.

2. Aseta etuselkänoja pystyasentoon, ja tarvittaessa liu'uta etuistuinta eteenpäin.
3. Laske takaistuimen päätuet alimpaan asentoon.

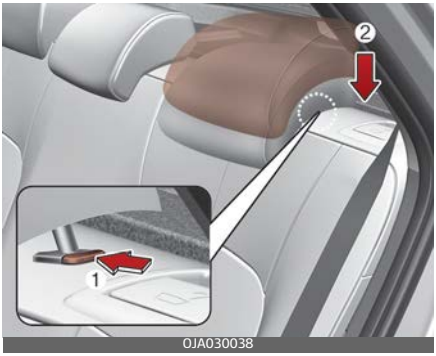

4. Vedä lukituksen vapautusvipua ja taita takaistuimen selkänoja eteen ja paina alas tiukasti.

Tyyppi A

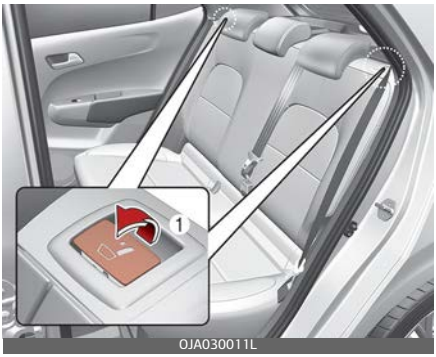

Tyyppi B

Tyyppi A

Tyyppi B

Takaistuimen selkänojan ylös nostaminen:

1. Nosta ja vedä selkänojaa taaksepäin, jotta takaistuinta voi käyttää. Vedä selkänojaa vankasti kunnes se napsahtaa paikoilleen. Varmista, että selkänoja on lukittunut paikoilleen. Kun palautat selkänojan yläasentoon, varmista aina, että se on lukittunut, työntämällä selkänojan yläosaa.
   Jos et näe punaista viivaa taittovivun reunalla, se tarkoittaa, että selkänoja on lukittunut kunnolla.

2. Palauta takaistuimen turvavyö oikeaan asentoon.
3. Kun selkänoja on asetettu kokonaan, tarkista selkänojan taittovipu uudelleen.

⚠ VAROITUS

Istuimen nostaminen pystyyn

Kun palautat istuimen selkänojan yläasentoon, pidä selkänojasta kiinni ja nosta se hitaasti. Jos istuimen selkänoja nostetaan pystyyn kiinni pitämättä, selkänoja saattaa ponnahtaa eteenpäin ja aiheuttaa henkilövahingon selkänojan osuessa häneen.

⚠ VAROITUS

Taitettuasi takaistuimen alas, ellei kuljettajan ajoasento olisi kuljettajan fyysisen koon kannalta sopiva takaistuimen taittamisen jälkeen, älä suorita taittoa loppuun. Se voi äkillisen pysähdyksen tai törmäyksen seurauksena lisätä henkilövahinkojen vakavuutta.

⚠ VAROITUS

Kun palautat takaistuimen selkänojan pystyasentoon taittamisen jälkeen:

Ole varovainen, ettet vahingoita turvavyön hihnaa tai solkea. Älä anna turvavyön hihnan tai soljen takertua tai puristua takaistuimen väliin. Varmista, että selkänoja on täysin lukittunut pystyasentoon työntämällä sen yläosaa. Muuten, onnettomuuden tai äkillisen pysähdyksen sattuessa, selkänoja voi taittua eteen ja matkatavarat voivat tunkeutua matkustamoon, mistä voi seurata vakavia vammoja tai kuolema.

⚠ HUOMIO

Takaistuimen vyönsolkien vaurioituminen

Takaistuimen selkänojan taittamisen yhteydessä, aseta solki takaistuimen selkänojan ja istuimen väliin. Näin voidaan estää että takaistuimen selkänoja vaurioittaisi soljen.

⚠ HUOMIO

Takaistuimen turvavyöt

Takaistuimen selkänojan pystyasentoon asettamisen yhteydessä, muista palauttaa taka olkavyöt oikeille paikoilleen.

⚠ VAROITUS

Kuorma

Kuorma on aina kiinnitettävä, jotta vältetään ajoneuvon matkustajien loukkaantuminen äkillisen pysähtymisen tai törmäyksen tapahtuessa. Älä aseta esineitä takaistuimille, koska niitä ei voi kiinnittää kunnolla

ja ne voivat törmäyksessä osua etuistuimiin.

⚠ VAROITUS

Kuorman lastaaminen

Varmista kuorman lastauksen tai purkamisen yhteydessä, että moottori on sammutettuna, automaattivaihteisto on P (pysäköinti) -asennossa tai automaattinen manuaalivaihteisto on N (vapaa) -asennossa tai manuaalivaihteisto on 1. vaihteella ja että seisontajarru on kunnolla kytketty. Jos näitä vaiheita ei suoriteta, auto voi liikkua, jos vaihdevipu siirtyy vahingossa toiseen asentoon.

Turvavyöt

Turvavyöjärjestelmä

⚠ VAROITUS

- Turvajärjestelmän maksimaalisen suojauksen varmistamiseksi turvavöitä on aina käytettävä auton liikkuessa.
- Turvavöiden tehokkuus on parhaimmillaan, kun selkänojat ovat pystyasennossa.
- 13-vuotiaat ja sitä nuoremmat lapset on aina kiinnitettävä asianmukaisesti takaistuimella. Älä koskaan salli lasten matkustaa etuistuimella. Jos yli 13-vuotias lapsi on sijoitettava etuistuimelle, hänet on kytkettävä oikein turvavöihin ja istuin on siirrettävä mahdollisimman kauas taakse.
- Älä koskaan käytä olkavyötä kainalon alla tai selkäsi takana. Väärin sijoitettu olkavyö voi aiheuttaa vakavia vammoja onnettomuuden sattuessa. Olkavyön tulisi kulkea olkapään puolivälissä ja solisluun yli.
- Älä käytä turvavyötä helposti rikkoutuvien esineiden päällä. Jos tapahtuu äkillinen pysähdys tai isku, turvavyö voi vahingoittaa esinettä.
- Vältä kiertyneen turvavyön käyttöä. Kiertynyt turvavyö ei suojaa niin tehokkaasti. Onnettomuuden yhteydessä se saattaa jopa lei-

kata ihoon. Varmista, että vyön hihna on suorassa, eikä ole kiertynyt.
- Ole varovainen, ettet vahingoita vyön hihnaa tai solkea. Jos vyön hihna tai solki vaurioituu, vaihda se.

⚠ VAROITUS

Turvavyöt on suunniteltu pitämään ruumiin luista rakennetta, ja niitä olisi käytettävä matalalla lantion edessä tai lantion, rinnan ja hartioiden edessä, vyöstä riippuen; vyön lantio-osan käyttämistä vatsan alueella on vältettävä.

Turvavyöt tulisi säätää mahdollisimman tiukaksi mukavuuttakin silmällä pitäen, jotta ne tarjoavat sen suojan, jolle ne on suunniteltu.

Löysä vyö vähentää huomattavasti käyttäjän saamaa suojaa.

Hihnan saastuminen kiillotteella, öljyillä ja kemikaaleilla ja erityisesti akkuhapolla on vältettävä.

Puhdistus on turvallista miedolla saippualla ja vedellä. Vyö on vaihdettava, jos hihna on kulunut, saastunut tai vahingoittunut.

On välttämätöntä vaihtaa koko vyökokoonpano sen jälkeen, kun se oli käytössä suuren kolarin yhteydessä, vaikka sen vaurio ei olisikaan silmin nähtävä. Vöitä ei saa käyttää hihna kiertyneenä. Jokaista vyökokoonpanoa saa käyttää vain yksi matkustaja; vyön sijoittaminen matkustajan sylissä istuvan lapsen ympäri on vaarallista.

⚠ VAROITUS

- Käyttäjä ei saa tehdä muutoksia tai lisäyksiä, jotka joko estävät turvavyön säätölaitteita toimimasta löysyyden poistamiseksi, tai estävät turvavyörakenteen säätämisen löysyyden poistamiseksi.
- Kun kiinnität turvavyön, varmistu, ettet kiinnitä sitä toisen istuimen solkeen. Se on erittäin vaarallista, eikä turvavyö ehkä suojaa sinua kunnolla.
- Älä avaa turvavyötä ja älä kiinnitä ja avaa turvavyötä toistuvasti ajon aikana. Tästä voi seurata hallinnan menetys ja onnettomuus, joka voi aiheuttaa kuoleman, vakavia vammoja tai omaisuusvahinkoja.
- Kun kiinnität turvavyön, varmista, että se ei kulje kovien esineiden tai helposti rikkoutuvien esineiden yli.
- Tarkista, ettei soljen sisällä olisi vieraita esineitä. Turvavyö ei ehkä kiinnity varmasti.

Turvavyön varoitus

Kuljettajan turvavyön varoitusvalo

Muistutuksena kuljettajalle, kuljettajan turvavyön varoitusvalot syttyvät noin kuuden (6) sekunnin ajaksi aina kun virta-avain tai MOOTTORIN KÄYNNISTYS/PYSÄYTYS -painike käännetään ON-asentoon riippumatta siitä, onko vyö kiinnitetty. Jos turvavyötä ei ole kiinnitetty, varoitusääni kuuluu noin 6 sekunnin ajan.

Jos aloitat ajamisen kiinnittämättä turvavyötä tai avaat turvavyön, kun ajat alle 20 km/h nopeudella, vastaava varoitusvalo syttyy palamaan.

Jos lähdet ajamaan kiinnittämättä turvavyötä tai avaat turvavyön ajaessasi vähintään 20 km/h nopeudella, varoitusvalo alkaa vilkkua ja kuuluu varoitusääni noin 100 sekunnin ajan.

Kun turvavyö avataan ajon aikana, varoitusvalo syttyy, jos nopeus on alle 20 km/h.

Kun nopeus saavuttaa 20 km/h nopeuden ja ylittää sen, varoitusvalo alkaa vilkkua ja kuuluu varoitusääni noin 100 sekunnin ajan.

Etumatkustajan turvavyön varoitusvalo (jos kuuluu varustukseen)

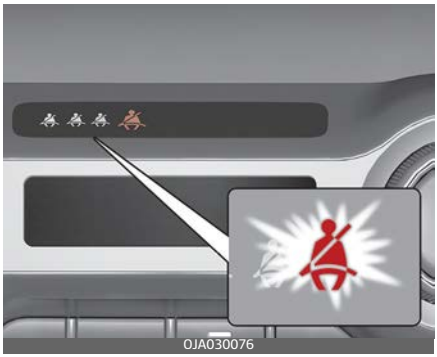

Muistutuksena etumatkustajalle, etumatkustajan turvavyön varoitusvalot syttyvät noin kuuden (6) sekunnin ajaksi aina kun virta-avain tai MOOTTORIN KÄYNNISTYS/PYSÄYTYS -painike käännetään ON-asentoon riippumatta siitä, onko vyö kiinnitetty.

Jos aloitat ajamisen kiinnittämättä turvavyötä tai avaat turvavyön, kun ajat alle 20 km/h nopeudella, vastaava varoitusvalo syttyy palamaan.

Jos lähdet ajamaan kiinnittämättä turvavyötä tai avaat turvavyön ajaessasi vähintään 20 km/h nopeudella, varoitusvalo alkaa vilkkua ja kuuluu varoitusääni noin 100 sekunnin ajan.

Kun turvavyö avataan ajon aikana, varoitusvalo syttyy, jos nopeus on alle 20 km/h. Kun nopeus saavuttaa 20 km/h nopeuden ja ylittää sen, varoitusvalo alkaa vilkkua ja kuuluu varoitusääni noin 100 sekunnin ajan.

⚠ VAROITUS

Väärässä asennossa matkustaminen heikentää etuistuimen turvavyön varoitusvalojärjestelmän toimintaa. On tärkeää, että kuljettaja neuvoo matkustajia asettumaan istuimelle oikein tässä käsikirjassa annettujen ohjeiden mukaisesti.

✻ HUOMAA

- Löydät etumatkustajan turvavyön varoitusvalon keskeltä kojelaudan paneelista.
- Vaikka etumatkustajan paikka olisi tyhjä, turvavyön varoitusvalo vilkkuu tai syttyy 6 sekunnin ajaksi.
- Etumatkustajan turvavyön varoitusvalo voi toimia, jos etumatkustajan istuimella on matkatavaroita.

Takamatkustajan turvavyön varoitus (jos kuuluu varustukseen)

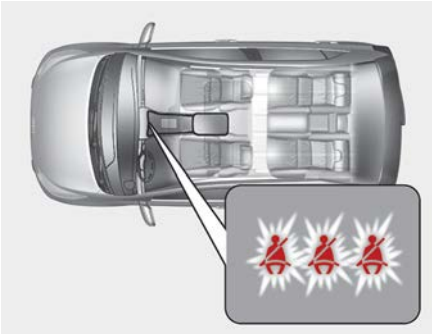

0JA031077L

Muistutuksena takaistuimen turvavyölle, takatakaistuimen turvavyön varoitusvalot syttyvät noin kuuden (6) sekunnin ajaksi aina kun virta-avain käännetään ON-asentoon riippumatta siitä, onko vyö kiinnitetty.

Sen jälkeen vastaavan takaistuimen turvavyön varoitusvalo palaa noin 70 sekuntia, jos jokin seuraavista ilmenee:

- Käynnistät moottorin, kun takaistuimen turvavyötä ei ole kiinnitetty.
- Autolla ajetaan yli 9 km/h nopeudella, kun takaistuimen turvavyötä ei ole kiinnitetty.
- Takaistuimen turvavyö avataan, kun ajonopeus on alle 20 km/h.

Jos takaistuimen turvavyö kiinnitetään, varoitusvalo sammuu heti.

Jos takaistuimen turvavyö avataan kun auton nopeus on yli 20 km/h, niin vastaava turvavyön varoitusvalo vilkkuu ja kuuluu varoitusääni 35 sekunnin ajan.

Mutta jos takamatkustajan lantio/olkavyö kytketään ja irrotetaan kaksi kertaa 9 sekunnin aikana sen jälkeen kun vyö on kiinnitetty, vastaava turvavyön varoitusvalo ei toimi.

Lantio/olkavyö

Korkeuden säätö (etuistuin) (jos kuuluu varustukseen)

Saavutat parhaan mukavuuden ja turvallisuuden säätämällä olkavyön kiinnityksen korkeuden johonkin kolmesta (3) eri asennosta.

Turvavyön säädetty korkeus ei saa olla liian lähellä kaulaasi. Olkapääosa tulee säätää siten, että se kulkee rintakehäsi yli ja oven läheinen osa kulkee olkapään puolivälissä eikä lähellä kaulaasi.

Säätääksesi turvavyön kiinnityksen korkeutta, laske tai nosta korkeussäätö sopivaan kohtaan.

Nosta korkeussäätöä vetämällä sitä ylös (1). Laske sitä vetämällä sitä alas (3) samalla painaen korkeussäädön painiketta (2).

Etuistuin

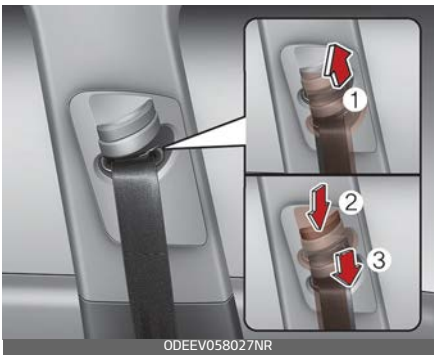

Lukitse lukitaksesi kiinnike paikoilleen vapauttamalla painike. Kokeile liu'uttaa korkeussäätöä varmistaaksesi, että se on lukittunut paikoilleen.

Väärin sijoitettu turvavyö voi aiheuttaa vakavia vammoja onnettomuuden sattuessa.

⚠ VAROITUS

- Varmista, että olkavyön kiinnike on lukittu sopivalle korkeudelle. Älä koskaan aseta turvavyötä kaulasi tai kasvojesi eteen.
- Turvavöiden vaihtamatta jättäminen onnettomuuden jälkeen voi johtaa siihen, että mahdollisesti vaurioituneet turvavyöt eivät tarjoa suojaa seuraavan onnettomuuden yhteydessä, mikä voi johtaa henkilövahinkoihin tai kuolemaan. Vaihda onnettomuuden aikana käytössä olevat turvavyöt mahdollisimman pian.

Turvavyön kiinnittäminen:

Kiinnitä turvavyö vetämällä se ulos sisäänvetolaitteesta ja asettamalla metalliliuska (1) solkeen (2). Kielekkeen lukittuessa solkeen kuuluu selkeä naksahdus.

Turvavyö säätyy automaattisesti oikeaan pituuteen vasta kun lantiovyön osuus on säädetty käsin, jotta se sopii napakasti lantiosi ympärille. Jos nojaat eteenpäin hitaalla, tasaisella liikkeellä, vyö laajentuu ja antaa sinun liikkua. Jos kuitenkin tapahtuu

äkillinen pysähdys tai isku, vyö lukittuu paikoilleen. Se lukittuu myös, jos yrität nojata eteenpäin liian nopeasti.

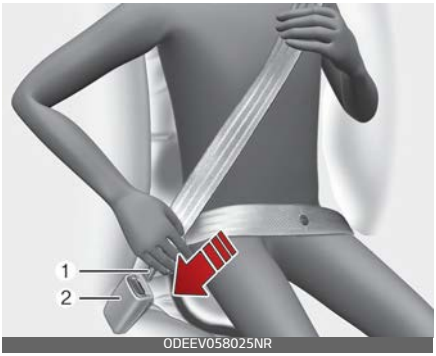

ODEEV058025NR

HUOMAA

Jos et pysty vetämään turvavyötä ulos sisäänvetolaitteesta, nykäise sitä tiukasti ulos ja vapauta se. Sitten pystyt vetämään vyön ulos tasaisesti.

ODEEV058026NR

VAROITUS

Sinun tulisi asettaa vyö lantio-osa mahdollisimman matalalle ja sen tulisi kulkea turvallisesti lantion, eikä vyötärön yli. Jos lantiovyö sijaitsee liian korkealla vyötärölläsi, se voi lisätä loukkaantumisen mahdollisuutta törmäyksen sattuessa. Molempien käsivarsien ei tulisi olla hihnan alla tai sen yllä. Pikemminkin yhden tulisi olla hihnan yllä ja toisen alla, kuvassa näytetyllä tavalla.

Älä koskaan käytä turvavyön ovenpuoleista osaa niin, että se kulkee käsivarren alta.

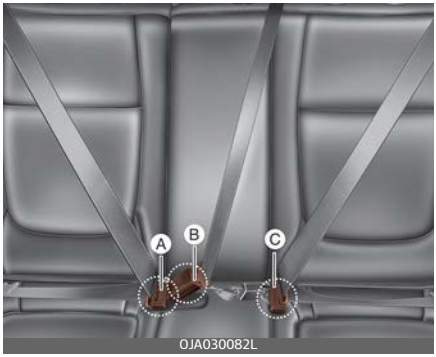

OJA030082L

Turvavyö on lukittava jokaisen istuinpehmusteen omaan solkeen, jotta se olisi asianmukaisesti kiinnitettynä.

A : Takaoikean turvavyön kiinnityssolki

B : Taka-keskimmäisen turvavyön kiinnityssolki

C : Takavasemman turvavyön kiinnityssolki

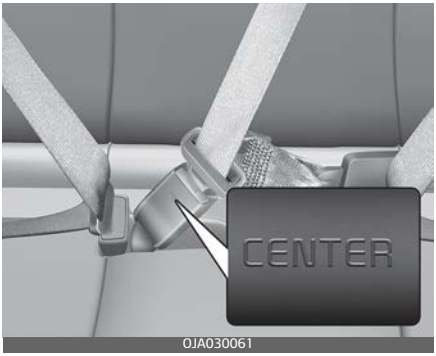

OJA030061

Käytettäessä takaistuimen keskipaikan turvavyötä on käytettävä solkea, jossa on merkintä "CENTER".

Taka-keskimmäinen turvavyö:

Pidä aina kiinnike (1) ja solki (2) yhteen lukittuna. Vedä metallilius-kaa (3) ja aseta se (3) solkeen (4). Kielekkeen lukittuessa solkeen kuuluu selkeä naksahdus. Varmista, että turvavyö ei ole kiertynyt.

Käytettäessä takaistuimen keskipaikan turvavyötä on käytettävä solkea, jossa on merkintä "CENTER".

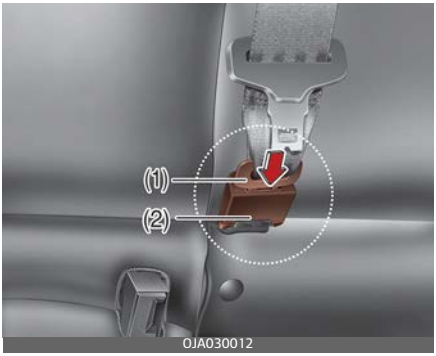

OJA030012

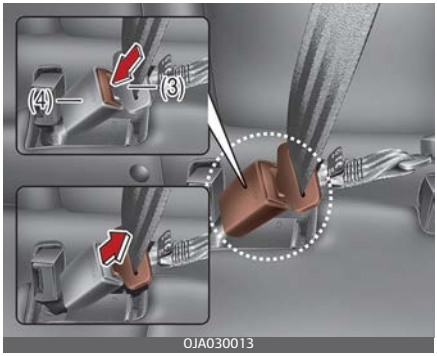

OJA030013

Turvavyön vapauttaminen:

Turvavyö vapautetaan painamalla lukitussoljen vapautuspainiketta (A). Kun se vapautetaan, vyön täytyy automaattisesti vetäytyä takaisin sisäänvetolaitteeseen.

Jos näin ei tapahdu, niin varmista, että vyö ei ole kiertynyt, ja yritä uudelleen.

ODEEV058078NR

Lantiovyö (jos kuuluu varustukseen)

Turvavyön kiinnittäminen:

Kiinnitä 2-pisteen staattinen vyö asettamalla metalliliuska (1) lukitussolkeen (2). Kielekkeen lukittuessa solkeen kuuluu selkeä naksahdus. Tarkista, että vyö on kunnolla lukittu ja ettei se ole kiertynyt.

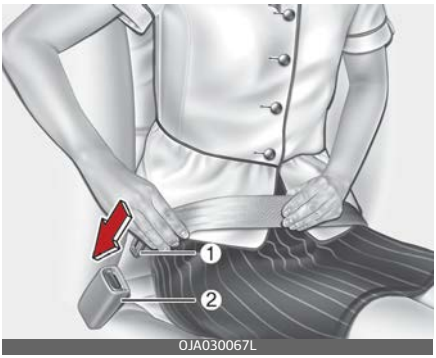

OJA030067L

2-pisteen staattisen turvavyön pituus on säädettävä manuaalisesti, niin, että se sovittuu tiukasti vartalollesi. Kiinnitä vyö ja vedä tiukaksi löysästä päästä.

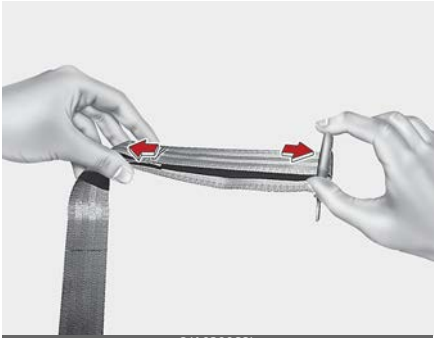
OJA030068L

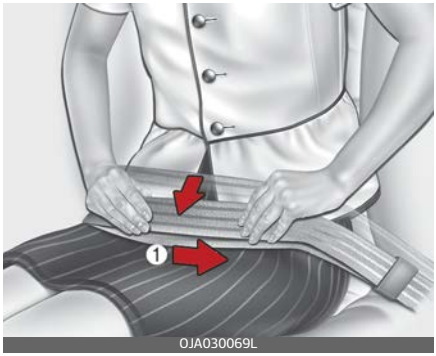

OJA030069L

Vyö tulee asettaa mahdollisimman matalalle lanteillesi (1), ei vyötärölle. Jos vyö on liian korkealla, se voi lisätä loukkaantumisen riskiä onnettomuuden sattuessa.

Käytettäessä takaistuimen keskipaikan turvavyötä on käytettävä solkea, jossa on merkintä ”CENTER”.

Turvavyön vapauttaminen:

Halutessasi vapauttaa turvavyön, paina lukitussoljen painiketta (1).

OJA030071L

⚠ VAROITUS

Keskimmäisen lantiovyön lukitusmekanismi eroaa takaistuimien

olkavöiden lukitusmekanismista. Kiinnittäessäsi takaistuimen olkavöitä tai keskimäistä lantiovyötä, varmista, että asetat ne oikeisiin solkiin, turvavyöjärjestelmän parhaan mahdollisen suojan ja asianmukaisen toiminnan takaamiseksi.

Takaistuimen turvavyön säilyttäminen

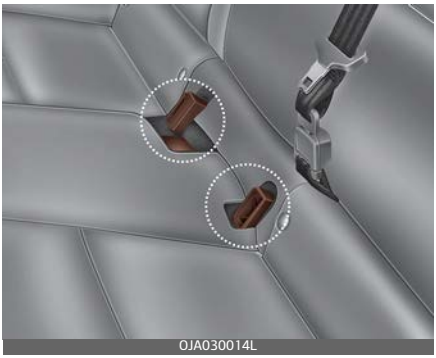
OJA030014L

Takaistuimen vyön vyösoljet voidaan sijoittaa takaistuimen selkänojan ja istuimen väliseen taskuun, kun niitä ei käytetä.

Turvavyö esikiristimellä (jos kuuluu varustukseen)

Ajoneuvon ikkunanpuoleiset etu- ja takaistuimet on varustettu esikiristimellä varustetuilla turvavöillä.

Kuljettajan turvavyö on varustettu EFD:llä (Hätäkiinnityslaite).

Esikiristin varmistaa, että turvavyö on tiukasti matkustajan kehoa vasten tietyissä törmäyksissä. Esikiristimellä varustetut turvavyöt voivat aktivoitua törmäyksissä, joissa törmäys on riittävän vakava.

OJA030070L

Kun auto pysähtyy äkillisesti tai jos matkustaja yrittää nojata eteenpäin liian nopeasti, turvavyön sisäänvetolaite lukittuu paikoilleen. Tietyissä etutörmäyksissä esikiristin aktivoituu ja vetää turvavyön tiukemmalle matkustajan kehoa vasten.

1. Sisäänvetolaitteen esikiristin
   Sisäänvetolaitteen esikiristin varmistaa, että olkavyö on tiukasti matkustajan ylävartaloa vasten tietyissä etutörmäyksissä.
2. EFD (Kuljettajan turvavyön hätäkiinnityslaite)
   Hätäkiinnityslaite varmistaa, että lannevyö on tiukasti matkustajan alavartaloa vasten tietyissä etutörmäyksissä.

Jos järjestelmä havaitsee liiallisen jännityksen kuljettajan tai matkustajan turvavöissä, kun esikiristin aktivoituu, esikiristimen kuorman

rajoitin vapauttaa osan paineesta kyseisessä turvavyössä. (jos kuuluu varustukseen)

⚠ VAROITUS

Oman turvallisuutesi vuoksi varmista, että vyön hihna ei ole löysällä tai kiertynyt ja istu aina kunnolla istuimellasi.

✻ HUOMAA

Kaatumisanturilla varustetut ajoneuvot

Esikiristin ei aktivoidu vain etutörmäyksessä, vaan myös sivutörmäyksessä tai kaatumisen yhteydessä, jos ajoneuvo on varustettu sivu- tai verhoturvatyynyllä.

✻ HUOMAA

ilman kaatumisanturia

Esikiristin ei aktivoidu vain etutörmäyksessä, vaan myös sivutörmäyksessä yhteydessä, jos ajoneuvo on varustettu sivu- tai verhoturvatyynyllä.

Turvavyön esikiristysjärjestelmä koostuu pääasiassa seuraavista komponenteista. Niiden sijainnit on esitetty kuvassa:

1. SRS-turvatyynyn varoitusvalo
2. Sisäänvetolaitteen esikiristimen kokoonpano
3. SRS-ohjausmoduuli
4. Hätäkiinnityslaite (EFD)
5. Sisäänvetolaitteen esikiristimen kokoonpano*

*: jos kuuluu varustukseen

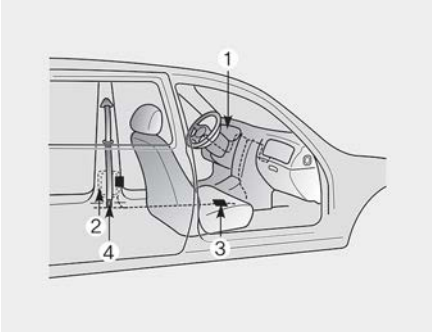

OJA030072L

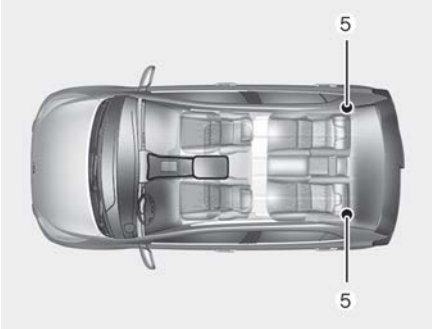

OJA030088L

⚠ VAROITUS

Jotta esikiristimellä varustettu turvavyö olisi parhaiten hyödyksi:

1. Turvavyötä on käytettävä oikein ja oikeassa asennossa. Lue ja noudata kaikkia tässä käyttöoppaassa annettuja tärkeitä tietoja ja varotoimenpiteitä ajoneuvosi matkustajien turvallisuuteen liittyvistä - mukaan lukien turva-

võistä ja turvatyynyistä -ominaisuuksista.

2. Varmista, että sinä ja matkustajasi käytätte aina turvavyötä asianmukaisesti.

HUOMAA

- Etu- ja takaikkunoiden viereiset, etukiristimellä varustetut turvavyöt, aktivoituvat tietyissä törmäystapahtumissa. Esikiristinturvavyöt voivat yhdessä turvatyynyjen kanssa aktivoitua, jos törmäys on riittävän vakava.
- Kun esikiristimillä varustetut turvavyöt aktivoituvat, voi kuulua voimakas ääni ja matkustamossa saattaa näkyä hienojakoista, savulta näyttävää pölyä. Nämä ovat normaalia toimintaa, eivätkä ole vaarallista.
- Hieno pöly on vaaratonta, mutta se voi aiheuttaa ihoärsytystä eikä sitä saa hengittää sisään pitkää aikaa. Pese kaikki altistuneet ihoalueet perusteellisesti sellaisen onnettomuuden jälkeen, jossa esikiristimellä varustetut turvavyöt aktivoituivat.
- Koska SRS-turvatyynyn aktivoiva anturi on kytketty esikiristimellä varustettuun turvavyöhön, kojetaulun SRS-turvatyynyn varoitusvalo syttyy noin 6 sekunniksi sen jälkeen, kun virta-avain on käännetty ON-asentoon, jonka jälkeen sen pitäisi sammua.

HUOMIO

Jos esikiristimellä varustettu turvavyö ei toimi oikein, SRS-turvatyynyn varoitusvalo syttyy, vaikka SRS-turvatyynyssä ei olisi toimintahäiriötä. Jos SRS-turvatyynyn varoitusvalo ei syty, kun virta-avain käännetään ON-asentoon, tai jos se jää palamaan 6 sekunnin jälkeen, tai jos se syttyy ajoneuvoa ajettaessa, vie järjestelmä tarkistettavaksi ammattikorjaamoon. Kia suosittelee käyntiä valtuutetun Kia-jälleenmyyjän/huoltokumppanin luona.

VAROITUS

- Esikiristimet on tarkoitettu kertakäyttöön. Aktivoinnin jälkeen, esikiristimellä varustetut turvavyöt on vaihdettava. Kaikki turvavyöt tulisi vaihtaa aina, kun ne olivat käytössä törmäyksen aikana.
- Esikiristimellä varustetun turvavyön mekanismi kuumenee aktivoinnin aikana. Älä kosketa turvavöiden esikiristimien rakenteisiin muutamaan minuuttiin sen jälkeen, kun ne ovat aktivoituneet.
- Älä yritä tarkastaa tai vaihtaa esikiristimellä varustettuja turvavöitä itse. Vie järjestelmä tarkistettavaksi ammattikorjaa-

moon. Kia suosittelee käyntiä valtuutetun Kia-jälleenmyyjän/huoltokumppanin luona.
- Älä iske esikiristimellä varustetun turvavyön kokoonpanoa.
- Älä yritä huoltaa tai korjata esikiristimellä varustettua turvavyöjärjestelmää millään tavalla.
- Esikiristimellä varustettujen turvavyökokoonpanojen väärä käsittely ja varoitusten huomioimatta jättäminen niiden iskemisen, muuttamisen, tarkastamisen, vaihtamisen, huoltamisen tai korjaamisen kiellosta voi johtaa virheelliseen toimintaan tai tahattomaan aktivointiin ja vakaviin vammoihin.
- Käytä aina turvavyötä ajaessasi tai matkustaessasi moottoriajoneuvossa.
- Jos ajoneuvo tai esikiristimellä varustettu turvavyö on hävitettävä, ota yhteyttä ammattikorjaamoon. Kia suosittelee käyntiä valtuutetun Kia-jälleenmyyjän/huoltokumppanin luona.

⚠ HUOMIO

Auton etualueen korityöt voivat vaurioittaa turvavyön esikiristinjärjestelmää.

Siksi järjestelmä on huollettava ammattikorjaamolla. Kia suosittelee käyntiä valtuutetun Kia-jälleenmyyjän/huoltokumppanin luona.

Varotoimet turvavyön käytössä

⚠ VAROITUS

- Kaikkien ajoneuvossa olevien matkustajien on aina käytettävä turvavyötä. Turvavyöt ja lasten turvajärjestelmät vähentävät vakavien tai kuolemaan johtavien vammojen riskiä kaikille matkustajille törmäyksen tai äkillisen pysähtymisen tapahtuessa. Ilman turvavyötä, matkustajat voivat joutua liian lähelle aktivoituvaa turvatyynyä, iskeytyä sisärakenteisiin tai lentää ulos ajoneuvosta. Asianmukaisesti käytetyt turvavyöt vähentävät huomattavasti näitä vaaroja.
  Noudata aina tässä käsikirjassa olevia turvavöitä, turvatyynyjä ja matkustajien turvallisuutta koskevia varotoimia.
- Älä käytä turvavyötä helposti rikkoutuvien esineiden päällä. Jos tapahtuu äkillinen pysähdys tai isku, turvavyö voi vahingoittaa esinettä.

Vauva tai pikkulapsi

Sinun tulisi tuntea maasi erityisvaatimukset. Lasten- ja/tai vauvanistuimet on asetettava ja asennettava asianmukaisesti takaistuimelle. Lisätietoja näiden turvajärjestelmien käytöstä, katso

"Lasten turvajärjestelmä (CRS)" sivulla 3-31.

⚠ VAROITUS

Jokainen ajoneuvossa oleva henkilö, myös vastasyntyneet ja lapset, on aina oltava kunnolla kiinnitettynä. Älä koskaan pidä lasta käsissä tai sylissä ajoneuvon liikkuessa. Kolarin aikana syntyvät suuret voimat voivat irrottaa lapsen sylistäsi ja heittää hänet sisäpintoja vasten. Käytä aina lapsen pituudelle ja painolle sopivaa turvajärjestelmää.

✻ HUOMAA

Pienet lapset ovat onnettomuustilanteessa parhaiten suojassa vammoilta, kun he ovat oikein kiinnitettyinä takaistuimelle turvajärjestelmään, joka täyttää oman maasi turvallisuusstandardien vaatimukset. Ennen kuin ostat lasten turvajärjestelmän, varmista, että siinä on merkintä, joka ilmaisee istuimen täyttävän oman maasi turvallisuusstandardit. Turvaistuimen on oltava sopiva lapsen pituudelle ja painolle. Tarkista nämä tiedot lasten turvajärjestelmän merkinnöistä. Katso kohta "Lasten turvajärjestelmä (CRS)" sivulla 3-31.

Vanhemmat lapset

Kun lapsi on liian iso lasten turvajärjestelmiin, hänet on aina sijoitettava takaistuimelle ja hänen on käytettävä auton lantio/olkavöitä. Lantio-osa olisi kiinnitettävä ja kiristettävä mahdollisimman matalalle, lantion korkeuteen. Tarkista säännöllisesti vyön sijainti. Lapsen liikehdintä voi siirtää vyön pois paikoiltaan. Onnettomuuden tapauksessa lasten turvallisuus on paras kun he ovat kiinnitettyinä asianmukaiseen turvajärjestelmään takapenkillä. Jos suurikokoinen, yli 13-vuotias lapsi on sijoitettava etuistuimelle, lapsi on kiinnitettävä turvallisesti käytettävissä olevalla lantio/olkavyöllä ja istuin on siirrettävä aivan taka-asentoon. 13-vuotiaat ja sitä nuoremmat lapset tulee kiinnittää turvallisesti takaistuimelle. ÄLÄ KOSKAAN sijoita 13-vuotiasta lasta etuistuimelle. ÄLÄ KOSKAAN aseta taaksepäin suunnattua lastenistuinta ajoneuvon etuistuimelle.

Jos olkahihnaosa koskettaa hieman lapsen kaulaa tai kasvoja, kokeile siirtää lapsi lähemmäs auton keskikohtaa. Jos olkavyö koskettaa edelleen lapsen kaulaan tai kasvoja, hänet on palautettava istumaan lasten turvajärjestelmään.

⚠ VAROITUS

Olkavyöt ja pienet lapset

- Älä koskaan anna olkahihnan kulkea lapsen kaulan tai kasvojen läheltä ajoneuvon liikkuessa.
- Jos turvavöitä ei käytetä oikein säädettynä lapsille, on olemassa vaara kuolemaan tai vakavaan loukkaantumiseen.

Raskaana olevat naiset

Turvavyön käyttöä suositellaan raskaana oleville naisille vammojen mahdollisuuden vähentämiseksi onnettomuustilanteessa. Turvavyötä käytettäessä, lantiovyöosa tulee asettaa mahdollisimman matalalle ja tiukasti lanteille, ei vatsan yli. Pyydä täsmällisiä suosituksia lääkäriltä.

⚠ VAROITUS

Raskaana olevat naiset

Raskaana olevat naiset eivät saa koskaan laittaa turvavyön lantio-osaa vatsan alueelle, jolla sikiö sijaitsee, tai vatsan yläpuolelle, missä vyö voi murskata sikiön törmäyksen sattuessa.

Loukkaantunut henkilö

Turvavyötä on käytettävä, kun loukkaantunutta henkilöä kuljetetaan. Kun tämä on tarpeen, kysy neuvoa lääkäriltä.

Yksi henkilö turvavyötä kohden

Kaksi henkilöä (lapset mukaan lukien) eivät koskaan saa yrittää käyttää samaa turvavyötä. Tämä voi onnettomuustapauksessa pahentaa vammojen laatua.

Älä asetu makuulle

Loukkaantumismahdollisuuksien vähentämiseksi onnettomuustapauksissa ja turvajärjestelmän maksimaalisen tehokkuuden varmistamiseksi, kaikkien matkustajien on istuttava suoraan ja etu- ja takaistuimien on oltava pystyasennossa ajoneuvon liikkuessa. Turvavyö ei tarjoa asianmukaista suojaa, jos henkilö makaa takaistuimella tai jos etu- ja takaistuimet ovat kaltevassa asennossa.

⚠ VAROITUS

Ajaminen selkänoja kallistettuna lisää vakavien tai kuolemaan johtavia vammojen mahdollisuutta törmäyksen tai äkillisen pysähtymisen yhteydessä. Turvajärjestelmien (turvavyöt ja turvatyynyt) tarjoama suoja heikentyy huomattavasti, jos kallistat selkänojaa. Turvavöiden on oltava tiiviisti lantiota ja rintakehää vasten, jotta ne toimivat oikein. Mitä enemmän sel-

kanojaa kallistetaan, sitä suurempi on mahdollisuus, että matkustajan lantiot liukuvat lantiovyön alle aiheuttaen vakavia sisäisiä vammoja tai että matkustajan kaula joutuu olkavyön kohdalle. Kuljettajan ja matkustajien on aina istuttava selkä kiinni istuimen selkänojassa, asianmukaisesti vyötettynä ja selkänoja pystyasennossa.

Turvavöiden hoito

Turvavyöjärjestelmää ei koskaan saa purkaa tai muuttaa. Lisäksi on varmistettava, että turvavyöt ja vöiden laitteet eivät vaurioidu ovien saranoista, ovista tai muusta väärinkäytöstä.

⚠ VAROITUS

- Kun palautat takaistuimen selkänojan pystyasentoon, takaistuimen selkänojan taakse kallistamisen jälkeen, ole varovainen, ettet vahingoita turvavyön hihnaa tai solkea. Varmista, ettei hihna tai solki takerru tai puristu takaistuimen väliin. Turvavyö, joka hihna tai solki on vaurioitunut, voi mahdollisesti pettää törmäyksen tai äkillisen pysähtymisen aikana, mikä voi johtaa vakaviin henkilövahinkoihin. Jos hihna tai solki on vaurioitunut, vaihdata ne viipymättä.
- Turvavyöt voivat kuumentua aurinkoisella säällä suljetussa ajoneuvossa.
  Ne voivat aiheuttaa palovammoja vauvoille ja lapsille.

Säännölliset tarkastukset

Kaikki turvavyöt on tarkastettava säännöllisesti kaikkien kulumien ja vaurioiden varalta. Kaikki vaurioituneet osat on vaihdettava mahdollisimman pian.

Pidä vyöt puhtaina ja kuivina

Turvavyöt on pidettävä puhtaina ja kuivina. Jos vyö likaantuu, se voidaan puhdistaa miedolla saippualiuoksella ja lämpimällä vedellä. Valkaisua, värjäystä, voimakkaita pesuaineita tai hankaavia aineita ei saa käyttää, koska ne saattavat vahingoittaa ja heikentää vyötä.

Milloin vaihtaa turvavyöt

Koko turvavyörakenne tai -rakenteet on vaihdettava, jos auto on ollut onnettomuudessa. Tämä on tehtävä vaikka näkyviä vaurioita ei olisi. Vie järjestelmä tällöin vaihdettavaksi ammattikorjaamoon. Kia suosittelee kääntymistä valtuutetun Kia-jälleenmyyjän/huoltokumppanin puoleen.

Lasten turvajärjestelmä (CRS)

Suosituksemme: Lapset aina takaistuimella

⚠ VAROITUS

Kiinnitä lapset aina asianmukaisesti autossa. Kaikenikäiset lapset matkustavat turvallisemmin takaistuimilla. Älä koskaan aseta selkä menosuuntaan asennettava lasten turvajärjestelmää matkustajan etuistuimelle, ellei turvatyynyä ole kytketty pois päältä.

Alle 13-vuotiaiden lasten on aina matkustettava takaistuimilla, ja heidät on aina kiinnitettävä oikein, jotta vammautumisen riski voidaan minimoida onnettomuustilanteessa , äkillisessä pysähdyksessä tai äkillisessä liikkeessä.

Onnettomuustilastojen mukaan lapset ovat paremmassa turvassa takaistuimille kiinnitettynä kuin etuistuimilla. Mikäli lapsi on liian iso turvajärjestelmään, hänen on käytettävä auton turvavöitä.

Useimmissa maissa on määräyksiä, jotka vaativat lapsia matkustamaan hyväksytyissä lasten turvajärjestelmissä.

Lakisääteiset ikä- tai pituus/painorajoitukset turvavyön käytölle lasten turvajärjestelmän sijaan vaihtelevat eri maissa, joten ota selvää vaatimuksista omassa maassasi ja niissä maissa, joissa matkustat.

Lasten turvajärjestelmät on asennettava oikein auton istuimiin. Käytä aina kaupallisesti saatavana olevaa lasten turvajärjestelmää, joka täyttää maasi vaatimukset.

Lasten turvajärjestelmä (CRS)

Vauvat ja nuoremmat lapset on kiinnitettävä asianmukaiseen selkä menosuuntaan tai kasvot menosuuntaan asennettuun turvajärjestelmään, joka on ensin kiinnitetty oikein auton istuimeen. Lue lasten turvajärjestelmän valmistajan asennus- ja käyttöohjeet ja noudata niitä.

⚠ VAROITUS

- Noudata aina lasten turvajärjestelmän valmistajan asennus- ja käyttöohjeita.
- Kiinnitä lapsesi aina turvallisesti turvajärjestelmään.
- Älä käytä kantokaukaloa tai turvaistuinta, joka kiinnittyy selkänojan päälle, se ei ehkä tarjoa riittävää suojaa onnettomuustilanteessa.
- Onnettomuuden tapahduttua, vie järjestelmä tarkastettavaksi ammattikorjaamoon. Kia suosittelee käyntiä valtuutetun Kia-jäl-

leenmyyjän/huoltokumppanin luona.

Lasten turvajärjestelmän (CRS) valinta

Kun valitset lasten turvajärjestelmää, ota seuraavat asiat aina huomioon:

- Varmista, että lasten turvajärjestelmässä on merkintä, jonka mukaan istuin täyttää oman maasi sovellettavat turvallisuusstandardit.
  Lasten turvajärjestelmän saa asentaa vain, jos se on hyväksytty vaatimusten ECE-R44 tai ECE-R129 mukaisesti.
- Valitse lasten turvajärjestelmä lapsesi pituuden ja painon mukaan. Vaadittu merkintä tai käyttöohje tyypillisesti antaa nämä tiedot.
- Valitse lasten turvajärjestelmä, joka sopii siihen auton istuimeen, jossa sitä käytetään.
  Katso lasten turvajärjestelmän sopivuus auton eri istuimiin asennustaulukoista.
- Lue lasten turvajärjestelmän mukana tulleet varoitukset sekä asennus- ja käyttöohjeet ja noudata niitä.

Lasten turvajärjestelmien tyypit

Lasten turvajärjestelmiä on kolmea päätyyppiä: kasvot menosuuntaan, selkä menosuuntaan ja istuinkoroke.

Ne luokitellaan lapsen iän, pituuden ja painon perusteella.

Selkä menosuuntaan -turvajärjestelmä

Selkä menosuuntaan asennetussa lasten turvajärjestelmässä lapsi on tuettu selkä istuinpintaa vasten. Vyöjärjestelmä pitää lapsen paikoillaan. Onnettomuustilanteessa se pitää lasta turvajärjestelmässä ja vähentää arkoihin kaulan ja selkärangan alueisiin kohdistuvaa rasitusta.

Kaikkien alle yksivuotiaitten lasten on aina matkustettava selkä menosuuntaan asennetussa turvajärjestelmässä. On olemassa erilaisia selkä menosuuntaan asennettuja turvajärjestelmiä: vain vauvoille tarkoitettuja turvajärjestelmiä voidaan käyttää vain selkä menosuuntaan.

Vaihdettavissa ja kolmitoimisissa (3-in-1) lasten turvajärjestelmissä on tyypillisesti suuremmat pituus- ja painorajoitukset selkä menosuuntaan -asennossa, joten lasta voi pitää pidempään selkä menosuuntaan.

Jatka turvajärjestelmän käyttöä selkä menosuuntaan niin kauan kuin lapsi on turvaistuimen valmistajan ilmoittamissa pituus- ja painorajoissa.

Kasvot menosuuntaan -turvajärjestelmä

Kasvot menosuuntaan -turvajärjestelmässä lapsen keho kiinnitetään vöillä. Pidä lapset kasvot menosuuntaan asennetussa turvajärjestelmässä turvavöillä kiinnitettynä, kunnes he saavuttavat lasten turvajärjestelmän valmistajan ilmoittaman pituus- tai painorajan.

Kun lapsi kasvaa ulos kasvot menosuuntaan asennetusta lasten turvajärjestelmästä, hän on valmis istuinkorokkeelle.

Istuinkorokkeet

Korokeistuin on lasten turvajärjestelmä, joka on suunniteltu parantamaan auton turvavöiden sopivuutta. Istuinkoroke ohjaa turvavyön niin, että se asettuu oikein lapsesi kehon vahvimpien osien ympärille. Pidä lasta istuinkorokkeella niin kauan, kuin hän on tarpeeksi iso käyttämään turvavöitä oikein.

Jotta turvavyö asettuu oikein, lantiovyön on oltava mukavasti yläreisien päällä, ei vatsalla. Olkavyön on kuljettava mukavasti olan ja rintakehän yli, ei kaulan tai kasvojen kohdalta. Alle 13-vuotiaiden lasten on aina matkustettava oikein kiinnitettyinä, jotta vammautumisen riski voidaan minimoida onnettomuustilanteessa , äkillisessä pysähdyksessä tai äkillisessä liikkeessä.

Lasten turvaistuinjärjestelmän (CRS) asentaminen

⚠ VAROITUS

Ennen kuin asennat lapsen turvajärjestelmän, aina:

Lue lasten turvajärjestelmän valmistajan ohjeet ja noudata niitä.

Varoitusten ja ohjeiden huomiotta jättäminen voi aiheuttaa VAKAVAN

VAMMAN tai KUOLEMAN vaaran, jos tapahtuu onnettomuus.

VAROITUS

Jos auton pääntuet estävät turvajärjestelmän oikean asennuksen, kyseisen istuimen pääntukea on säädettävä tai se on poistettava kokonaan.

Kun olet valinnut lapsellesi sopivan turvajärjestelmän ja tarkastanut, että istuin sopii oikein istumapaikkaan, oikeassa asennuksessa on yleensä kolme yleisvaihetta:

- **Kiinnitä lasten turvajärjestelmä oikein autoon.** Kaikki lasten turvajärjestelmät on kiinnitettävä autoon lantiovyöllä tai lantio/olkavyön lantio-osalla tai ISOFIX-ylähihnalla ja/tai ISOFIX-kiinnityspisteellä ja/tai tukijalalla.
- **Varmista, että turvajärjestelmä on tiukasti kiinni.** Kun olet asentanut lasten turvajärjestelmän autoon, varmista, että se on tiukasti kiinni auton istuimessa vetämällä ja työntämällä järjestelmää eteenpäin ja sivuttain. Turvavöihin kiinnitettävä lasten turvaistuinjärjestelmä on asennettava mahdollisimman tiukalle. Jonkin verran sivuttaisliikettä voidaan kuitenkin odottaa. Kun asennat lasten turvajärjestelmää, säädä auton istuinta ja selkänojaa (ylös ja alas, eteenpäin ja taaksepäin) niin, että lapsen asento turvajärjestelmässä on mukava.
- **Kiinnitä lapsi turvajärjestelmään.** Varmista, että lapsi on kiinnitetty turvajärjestelmään oikein sen valmistajan ohjeiden mukaisesti.

HUOMIO

Lasten turvajärjestelmästä voi tulla erittäin kuuma suljetussa autossa. Palovammojen estämiseksi tarkista istuinpinta ja soljet ennen kuin asetat lastasi turvajärjestelmään.

ISOFIX-kiinnityspisteet ja ylähihnakiinnitys (ISOFIX-kiinnitysjärjestelmä) lapsille

ISOFIX-järjestelmä pitää lasten turvajärjestelmän paikoillaan ajon aikana ja onnettomuudessa. Järjestelmä on suunniteltu helpottamaan lasten turvajärjestelmän asentamista ja vähentämään turvaistuimen väärän asennuksen riskiä. ISOFIX-järjestelmä käyttää auton kiinnikkeitä ja kiinnityspisteitä lasten turvajärjestelmää varten. ISOFIX-järjestelmän ansiosta lasten turvajärjestelmä voidaan kiinnittää takaistuimelle turvavöitä käyttämättä.

ISOFIX-kiinnityspisteet ovat autoon kiinteästi kuuluvia metallitankoja. Jokaisessa ISOFIX-istumapaikassa on kaksi alakiinnikettä, joihin voi

asentaa alakiinnikkeellisen lasten turvajärjestelmän.

Voit käyttää autossa ISOFIX-järjestelmää, vain jos turvajärjestelmässäsi on ISOFIX-kiinnittimet.

Lasten turvajärjestelmän valmistaja antaa ohjeet siitä, miten lasten turvajärjestelmää käytetään ISOFIX-kiinnityspisteisiin kiinnitettynä.

ISOFIX-kiinnityspisteet on asennettu takaistuimen vasempaan ja oikeaan reunapaikkaan. Niiden sijainnit näkyvät kuvassa.

OJA031064L

⚠ VAROITUS

Älä yritä asentaa turvajärjestelmää takaistuimen keskikohdalle ISOFIX-kiinnikkeiden avulla. Tällä istuimella ei ole ISOFIX-kiinnityspisteitä. Turvaistuimen asennus keski-istuimelle reunapaikkojen kiinnityspisteillä voi vaurioittaa kiinnityspisteitä.

Tyyppi A

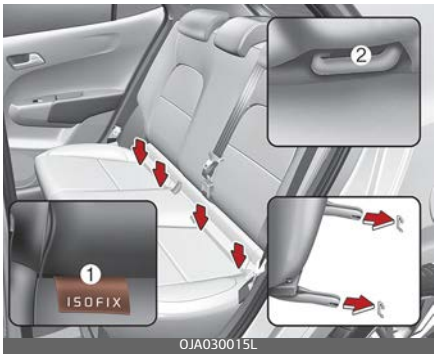

OJA030015L

Tyyppi B

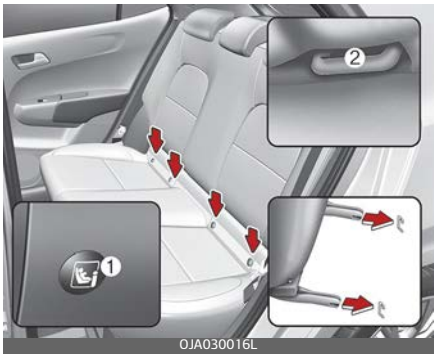

OJA030016L

ISOFIX-kiinnityspisteet sijaitsevat oikean ja vasemman takaistuimen istuinpaikan selkänojan ja istuintyynyn välissä. Ne on merkitty symboleilla.

* 1: ISOFIX-kiinnikkeen paikan ilmaisin (tyyppi A- I S O F I X, tyyppi B-) 2: ISOFIX-kiinnike

Lasten turvaistuimen kiinnittäminen "ISOFIX-kiinnitysjärjestelmällä"

Asenna i-Size- tai ISOFIX-yhteensopiva lasten turvajärjestelmä toiseen takaistuimen reunapaikoista:

1. Siirrä turvavyön solki pois ISOFIX-kiinnityspisteiden kohdalta.
2. Siirrä kiinnityspisteistä pois kaikki muut esineet, jotka voivat estää lasten turvajärjestelmän turvallisen kytkennän ISOFIX-kiinnityspisteisiin.
3. Aseta lasten turvajärjestelmä auton istuimelle ja kiinnitä se ISOFIX-kiinnityspisteisiin turvajärjestelmän valmistajan ohjeiden mukaisesti.
4. Noudata turvajärjestelmän valmistajan ohjeita ISOFIX-turvajärjestelmän oikeasta asennuksesta ISOFIX-kiinnikkeisiin.

⚠ VAROITUS

Noudata seuraavia varotoimia käyttäessäsi ISOFIX-järjestelmää:

- Lue kaikki lasten turvajärjestelmän mukana toimitetut asennusohjeet ja noudata niitä.
- Estä lasta kurottelemasta sisäänvetämättömiä turvavöitä ja tarttumasta niihin kiinnittämällä kaikki takaistuimen käyttämättömät turvavyöt ja viemällä vyöt lapsen takaa. Lapsi voi kuristua, jos olkavyö kiertyy kaulan ympäri ja turvavyö kiristyy.
- Yhteen kiinnityspisteeseen EI SAA KOSKAAN kiinnittää useaa lasten turvajärjestelmää. Tämä voi aiheuttaa kiinnikkeen tai kiinnityksen löystymisen tai murtumisen.
- Anna jälleenmyyjäsi aina tarkistaa ISOFIX-järjestelmä onnettomuuden jälkeen. Onnettomuus voi vaurioittaa ISOFIX-järjestelmää eikä se enää ole riittävä turvaistuimen kiinnittämiseen.

Lasten turvajärjestelmän kiinnittäminen ylähihnakiinnityksellä

Lasten turvajärjestelmien ylähihnakiinnitysjärjestelmä on takaistuinten selkänojien takana.

1. Vedä turvajärjestelmän ylähihna selkänojan yli. Aseta ylävyön hihna lasten turvajärjestelmän valmistajan ohjeiden mukaisesti.
2. Kytke ylähihna ylähihnan kiinnityspisteeseen ja kiinnitä lasten turvajärjestelmä tiukasti istuimeen kiristämällä ylähihna sitten lasten turvajärjestelmän valmistajan ohjeiden mukaisesti.

⚠ VAROITUS

Noudata seuraavia varotoimia asentaessasi ylähihnaa:

- Lue kaikki lasten turvajärjestelmän mukana toimitetut asennusohjeet ja noudata niitä.
- Yhteen ISOFIX-ylähihnan kiinnityspisteeseen EI SAA KOSKAAN kiinnittää useaa lasten turvajärjestelmää. Tämä voi aiheuttaa kiinnityspisteen tai kiinnikkeen löystymisen tai murtumisen.
- Älä liitä ylähihnaa mihinkään muuhun kuin ylähihnan kiinnityspisteeseen. Se ei ehkä toimi oikein, jos se kiinnitetään johonkin muuhun.
- Lasten turvajärjestelmien kiinnityspisteet on suunniteltu kestämään vain sellaisia kuormia, joita niihin kohdistuu, kun lasten turvajärjestelmä on kiinnitetty oikein. Niitä ei saa missään tapauksessa käyttää aikuisten turvavöitä tai varusteita varten, tai muiden esineiden tai laitteiden kiinnittämiseen autossa.

Kunkin istumapaikan sopivuus ISOFIX-turvajärjestelmälle ECE-määräysten mukaisesti

Massaryhmä	Kokoluokka	Kiinnitys	Auton ISOFIX-kiinnityspaikat			
			1.	2. rivi		
			Matkustaja	Vasen puoli	Keski-paikka	Oikea puoli
Kantokoppa	F	ISO/L1	Ei sovellu	X	Ei sovellu	X
	G	ISO/L2	Ei sovellu	X	Ei sovellu	X
0: ENINTÄÄN 10 KG	E	ISO/R1	Ei sovellu	IL	Ei sovellu	IL
0+: ENINTÄÄN 13 KG	E	ISO/R1	Ei sovellu	IL	Ei sovellu	IL
	D	ISO/R2	Ei sovellu	IL*	Ei sovellu	IL*
	C	ISO/R3	Ei sovellu	X	Ei sovellu	X
I : 9–18 kg	D	ISO/R2	Ei sovellu	IL*	Ei sovellu	IL*
	C	ISO/R3	Ei sovellu	X	Ei sovellu	X
	B	ISO/F2	Ei sovellu	IUF, IL	Ei sovellu	IUF, IL
	B1	ISO/F2X	Ei sovellu	IUF, IL	Ei sovellu	IUF, IL
	A	ISO/F3	Ei sovellu	IUF, IL	Ei sovellu	IUF, IL

IUF = Sopii tälle massaryhmälle hyväksytylle yleisluokan ISOFIX-turvajärjestelmälle, jossa lapsi on kasvot menosuuntaan.

IL* = Sopii tietylle, oheisessa luettelossa ilmoitetulle ISOFIX-turvajärjestelmälle (turvaistuin).

- Kuljettajan etuistuin: Istuinkorkeuden on oltava korkeimmassa asennossa. (Jos korkeudensäätölaitetta ei ole, istuin tulee siirtää 10 mm keskiasennosta eteenpäin.)
- Etumatkustajan istuin: Istuin tulisi siirtää etuasentoon.

IL = Sopii tietylle, oheisessa luettelossa ilmoitetulle ISOFIX-turvajärjestelmälle (turvaistuin). Nämä ISOFIX-turvaistuimet kuuluvat luokkaan ”ajoneuvokohtainen”, ”rajoitettu” tai ”puoli-yleismallinen”.

X = ISOFIX-kiinnityspaikka ei sovi tämän massaryhmän ja/tai kokoluokan ISOFIX-turvaistuimen kiinnittämiseen.

A - ISO/F3 : Korkea kasvot menosuuntaan asennettava lasten turvajärjestelmä (korkeus 720 mm)

B - ISO/F2 : Matala kasvot menosuuntaan asennettava lasten turvajärjestelmä (korkeus 650 mm)

B1 – ISO/F2X : Matala kasvot menosuuntaan asennettava lasten turvajärjestelmä (korkeus 650 mm)

C – ISO/R3 : Kasvot menosuuntaan asennettava lasten turvajärjestelmä, suuri koko

D – ISO/R2 : Kasvot menosuuntaan asennettava lasten turvajärjestelmä, pieni koko

ISO/R1 Selkä menosuuntaan asennettava vauvan turvajärjestelmä

ISO/L1 Sivuttain asennettava lasten turvajärjestelmä (kantokoppa), vasen

G – ISO/L2 : Sivuttain asennettava lasten turvajärjestelmä (kantokoppa), oikea

Lasten turvajärjestelmän kiinnittäminen lantio/olkavyön avulla

Jos ei käytetä ISOFIX-järjestelmää, kaikki lasten turvajärjestelmät on kiinnitettävä takaistuimelle turvavyön lantio-osan avulla.

Lastenistuinjärjestelmän asentaminen lantio/olkavyön avulla

Asenna lasten turvajärjestelmä takaistuimille seuraavasti:

1. Sijoita lasten turvajärjestelmä takaistuimelle ja vedä lantio/olkavyö turvajärjestelmän ympäri tai läpi lasten turvajärjestelmän valmistajan ohjeiden mukaisesti. Varmista, että turvavyö ei ole kiertynyt.

ODEEV058041NR

2. Kiinnitä lantio/olkavyön salpa solkeen. Varmista, että kuulet napsahduksen. Sijoita vapautuspainike niin, että sitä on helppo käyttää hätätilanteessa.

ODEEV058042NR

3. Kiristä turvavyötä mahdollisimman paljon vetämällä sitä alaspäin turvajärjestelmässä ja syöttämällä sitä samalla takaisin sisäänvetolaitteeseen.
4. Työnnä ja vedä turvaistuinjärjestelmää varmistaaksesi, että turvavyö pitää sen tiukasti paikoillaan.

ODEEV058043NR

Jos lasten turvaistuimesi valmistaja suosittelee ylähihnan käyttöä lantio/olkavyön kanssa.

Poista lasten turvajärjestelmä painamalla soljen vapautuspainiketta ja vetämällä lantio/olkavyö sitten pois turvajärjestelmästä. Anna vyön vetäytyä kokonaan sisään.

Kunkin istumapaikan sopivuus yleisluokan turvavyötä käyttävälle lasten turvajärjestelmälle ECE-määräysten mukaisesti (kahden (2) hengen takaistuin, Eurooppa)

Käytä virallisesti hyväksyttyjä ja lapsillesi sopivia lasten turvajärjestelmiä. Käyttäessäsi lasten turvajärjestelmää, katso seuraava taulukko.

Massaryhmä		Istumapaikka			
		Etu matkustajan reunapaikka		Toinen rivi	
		Turvatyyny käytössä	Turvatyyny ei käytössä	Reunapaikka vasen	Reunapaikka oikea
Ryhmä 0 (0–9 kk)	enintään 10 kg	X	U*	U	U
Ryhmä 0 + (0–2 vuotta)	enintään 13 kg	X	U*	U	U
Ryhmä I (9 kk – 4 vuotta)	9–18 kg	X	U*	U	U
Ryhmä II (15–25 kg)	15–25 kg	UF	U*	U	U
Ryhmä III (22–36 kg)	22–36 kg	UF	U*	U	U

U = Sopii tälle massaryhmälle hyväksytylle yleisluokan lasten turvajärjestelmälle.

U* = Sopii yleisluokan lasten turvajärjestelmille, kun istuimen selkänoja on pystysuorassa asennossa

UF = Sopii tälle massaryhmälle hyväksytylle kasvot menosuuntaan asennettavalle yleisluokan turvajärjestelmälle.

L = Sopii tietylle, oheisessa luettelossa ilmoitetulle turvajärjestelmälle. Nämä turvaistuimet kuuluvat luokkaan ”ajoneuvokohtainen”, ”rajoitettu” tai ”puoliyleismallinen”.

B = Tälle massaryhmälle hyväksytty kiinteä turvavyö.

X = Istuimen paikka ei sovi tämän massaryhmän lapsille.

* Älä koskaan asenna tukijalalla varustettua lasten turvajärjestelmää toisen istuinrivin keskiosaan.

Kunkin istumapaikan sopivuus yleisluokan turvavyötä käyttävälle lasten turvajärjestelmälle ECE-määräysten mukaisesti (kolmen (3) hengen takaistuin, Eurooppa)

Käytä virallisesti hyväksyttyjä ja lapsillesi sopivia lasten turvajärjestelmiä. Käyttäessäsi lasten turvajärjestelmää, katso seuraava taulukko.

Massaryhmä		Istumapaikka				
		Etu matkustajan reunapaikka		Toinen rivi		
		Turvatyyny käytössä	Turvatyyny ei käytössä	Reunapaikka vasen	Keskipaikka (3-PISTE VYÖ)	Reunapaikka oikea
Ryhmä 0 (0–9 kk)	enintään 10 kg	X	U*	U	X	U
Ryhmä 0 + (0–2 vuotta)	enintään 13 kg	X	U*	U	X	U
Ryhmä I (9 kk – 4 vuotta)	9–18 kg	X	U*	U	X	U
Ryhmä II (15–25 kg)	15–25 kg	UF	U*	U	X	U
Ryhmä III (22–36 kg)	22–36 kg	UF	U*	U	X	U

U = Sopii tälle massaryhmälle hyväksytylle yleisluokan lasten turvajärjestelmälle.

U* = Sopii yleisluokan lasten turvajärjestelmille, kun istuimen selkänoja on pystysuorassa asennossa

UF = Sopii tälle massaryhmälle hyväksytylle kasvot menosuuntaan asennettavalle yleisluokan turvajärjestelmälle.

L = Sopii tietylle, oheisessa luettelossa ilmoitetulle turvajärjestelmälle. Nämä turvaistuimet kuuluvat luokkaan ”ajoneuvokohtainen”, ”rajoitettu” tai ”puoli-yleismallinen”.

B = Tälle massaryhmälle hyväksytty kiinteä turvavyö.

X = Istuimen paikka ei sovi tämän massaryhmän lapsille.

* Älä koskaan asenna tukijalalla varustettua lasten turvajärjestelmää toisen istuinrivin keskiosaan.

Kunkin istumapaikan sopivuus yleisluokan turvavyötä käyttävälle lasten turvajärjestelmälle ECE-määräysten mukaisesti (paitsi Eurooppa)

Käytä virallisesti hyväksyttyjä ja lapsillesi sopivia lasten turvajärjestelmiä. Käyttäessäsi lasten turvajärjestelmää, katso seuraava taulukko.

Massaryhmä		Istumapaikka					
		Etu matkustajan reunapaikka		Toinen rivi			
		Turvatyyny käytössä	Turvatyyny ei käytössä	Reunapaikka vasen	Keskipaikka (3-PISTE VYÖ)	Keskipaikka (2-PISTE VYÖ)	Reunapaikka oikea
Ryhmä 0 (0–9 kk)	enintään 10 kg	X	U*	U	X	X	U
Ryhmä 0 + (0–2 vuotta)	enintään 13 kg	X	U*	U	X	X	U
Ryhmä I (9 kk – 4 vuotta)	9–18 kg	X	U*	U	X	X	U
Ryhmä II (15–25 kg)	15–25 kg	UF	U*	U	X	X	U
Ryhmä III (22–36 kg)	22–36 kg	UF	U*	U	X	X	U

U = Sopii tälle massaryhmälle hyväksytylle yleisluokan lasten turvajärjestelmälle.

U* = Sopii yleisluokan lasten turvajärjestelmille, kun istuimen selkänoja on pystysuorassa asennossa

UF = Sopii tälle massaryhmälle hyväksytylle kasvot menosuuntaan asennettavalle yleisluokan turvajärjestelmälle.

L = Sopii tietylle, oheisessa luettelossa ilmoitetulle turvajärjestelmälle. Nämä turvaistuimet kuuluvat luokkaan ”ajoneuvokohtainen”, ”rajoitettu” tai ”puoliyleismallinen”.

B = Tälle massaryhmälle hyväksytty kiinteä turvavyö.

X = Istuimen paikka ei sovi tämän massaryhmän lapsille.

* Älä koskaan asenna tukijalalla varustettua lasten turvajärjestelmää toisen istuinrivin keskiosaan.

I-koon lasten turvajärjestelmä – ECE-määräysten mukainen

Massaryhmä	Istumapaikka			
	Etu matkustajan reunapaikka	Toinen rivi		
		Reunapaikka vasen	Keskipaikka	Reunapaikka oikea
i-koon lasten turvajärjestelmät	X	i-U	X	i-U

i-U = Sopii kasvot tai selkä menosuuntaan asennettaville i-koon yleiskäyttöisille lasten turvajärjestelmille

i-UF = Sopii vain kasvot menosuuntaan asennettaville i-koon yleiskäyttöisille lasten turvajärjestelmille

X = Istuimen paikka ei sovi i-koon lasten turvaistuimelle.

* i-koon lasten turvaistuimen asentaminen
- Kuljettajan etuistuin: Istuinkorkeuden on oltava korkeimmassa asennossa. (Jos korkeudensäätölaitetta ei ole, istuin tulee siirtää 10 mm keskiasennosta eteenpäin.)
- Etumatkustajan istuin: Istuin tulisi siirtää etuasentoon.

Suositeltavat lasten turvajärjestelmät – Euroopassa

Massaryhmä	Nimi	Valmistaja	Kiinnityksen tyyppi	ECE-R44 Hyväksyntänro
Ryhmä 0-1	iZi Combi X4 ISOfix	BeSafe	ISOFIX kiinnitteinen, tukijalalla varustettu, taaksepäin suunnattava, SIP+ EI käytössä	ECE R44-04 4201
Ryhmä I	Duo Plus	Britax Römer	Kasvot menosuuntaan asennettava, ISOFIX ja ylähihna	E1 04301133
Ryhmä II	KidFix II XP	Britax Römer	Kasvot menosuuntaan asennettava, ISOFIX ja auton vyö	E1 04301323
Ryhmä III	Junior III	Graco	Kasvot menosuuntaan asennettava auton vyöllä	E11 03.44.164 E11 03.44.165

* **Graco Junior III: a käytetään ilman selkänojaa**

Turvaistuinvalmistajien tietoja

Britax Römer http://www.britax.com

Graco http://www.gracobaby.com

BeSafe https://www.besafe.com/

Turvatyyny – täydentävä turvajärjestelmä (jos kuuluu varustukseen)

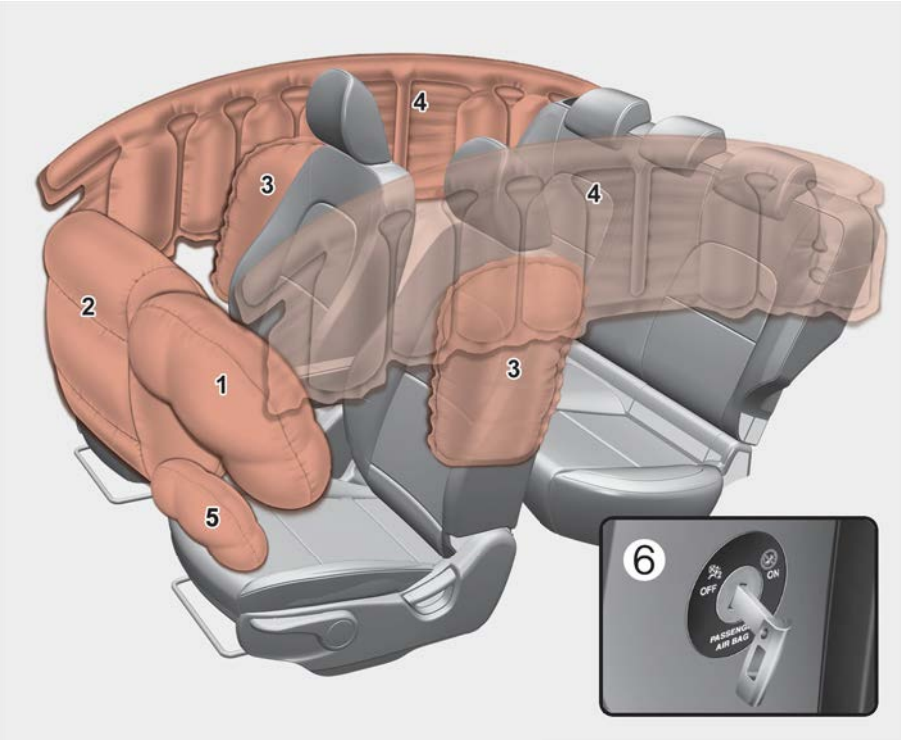

0JA030083L

* Auton turvatyynyt voivat poiketa kuvissa esitetystä.

1. Kuljettajan etuturvatyyny*
2. Matkustajan etuturvatyyny*
3. Sivuturvatyyny*
4. Turvaverhot*
5. Kuljettajan polviturvatyyny*
6. Etumatkustajan turvatyynyn ON/OFF-katkaisin*

* : jos kuuluu varustukseen

⚠ VAROITUS

- Jopa ajoneuvoissa, joissa on turvatyyny, niin kuljettajan että matkustajien on käytettävä turvavöitä, jotta vammojen riski ja vakavuus voidaan minimoida törmäyksen tai kaatumisen tapahtuessa.
- SRS ja esikiristimet sisältävät räjähtäviä materiaaleja. Ajoneuvon romuttaminen poistamatta SRS: iä ja esikiristimiä voi aiheuttaa tulipalon. Ennen ajoneuvon romuttamista, ota yhteyttä ammattikorjaamoon. Kia suosittelee käyntiä valtuutetun Kia-jälleenmyyjän/huoltokumppanin luona.
- Pidä SRS-osat ja johdot loitolla vedestä tai muista nesteistä. Jos SRS-komponentit eivät toimi vedelle tai nesteille altistumisen vuoksi, se voi johtaa tulipaloon tai vakaviin henkilövahinkoihin.

Miten turvatyynyjärjestelmä toimii

- Turvatyynyt aktivoituvat (ovat valmiina täyttymään tarvittaessa) vain, kun virta-avain on käännettynä ON- tai START-asentoon.
- Turvatyynyt avautuvat välittömästi vakavan etu- tai sivutörmäyksen sattuessa (jos varusteisiin kuuluu sivuturvatyyny tai verhoturvatyyny) suojatakseen matkustajia vakavilta fyysisiltä vahingoilta

✻ HUOMAA

Kaatumisanturilla varustetut ajoneuvot

Turvatyynyt avautuvat välittömästi myös kaatumisen sattuessa (jos varusteisiin kuuluu sivuturvatyyny tai verhoturvatyyny) suojatakseen matkustajia vakavilta fyysisiltä vahingoilta

- Normaaliolosuhteissa turvatyyny on suunniteltu avautumaan tietyn törmäyskulman ja voimakkuuden perusteella. Nämä kaksi tekijää ovat ratkaisevia päätettäessä, lähetetäänkö turvatyynyn avautumissignaali vai käynnistetäänkö sähkötoiminta.
- Turvatyyny avautuu törmäyskulman ja voimakkuuden perusteella. Se ei avaudu kaikissa onnettomuus- tai törmäystilanteissa
- Etuturvatyynyt täyttyvät ja tyhjentyvät kokonaan hetkessä. On käytännössä mahdotonta nähdä turvatyynyn täyttymistä onnettomuustilanteessa. On todennäköisempää, että näet tyhjentyneet tyynyt roikkumassa säilytyspaikoistaan törmäyksen jälkeen.
- Auttaakseen suojaamisessa, vakavan törmäyksen tapahtuessa, turvatyynyjen on täytyt-

tävä nopeasti. Turvatyynyn täyttymisnopeus on seuraus siitä äärimmäisen lyhyestä ajasta, jona onnettomuus tapahtuu ja turvatyynyn on ehdittävä täyttymään matkustajan ja auton rakenteiden väliin ennen kuin matkustaja törmää kyseisiin rakenteisiin. Tämä nopea täyttyminen vähentää hengenvaarallisten vammojen riskiä vakavan onnettomuuden yhteydessä ja on siten osa turvatyynyjen suunnittelua. Turvatyynyn täyttyminen voi kuitenkin myös aiheuttaa vammoja, joihin voi sisältyä kasvojen hankautumia, mustelmia ja murtuneita luita, koska nopea täyttyminen aiheuttaa turvatyynyjen laajenemisen suurella voimalla.

- **Joissakin olosuhteissa osuminen ohjauspyörän turvatyynyyn voi aiheuttaa kuolemaan johtavia vammoja, etenkin jos matkustaja sijaitsee liian lähellä ohjauspyörää.**

⚠ VAROITUS

- Törmäyksessä avautuvan turvatyynyn aiheuttamien vakavien henkilövahinkojen tai kuoleman välttämiseksi, kuljettajan tulee istua mahdollisimman kaukana ohjauspyörän turvatyynystä (vähintään 250 mm (10 tuumaa) päässä). Etumatkustajan tulisi aina siirtää istuintaan mahdollisimman taakse ja istua istuimellaan asianmukaisesti.
- Turvatyynyt täyttyvät välittömästi törmäyksen sattuessa, ja matkustajat voivat loukkaantua turvatyynyn laajennusvoiman vaikutuksesta, jos eivät ole oikeassa asennossa.
- Turvatyynyn täyttyminen voi aiheuttaa vammoja, mukaan lukien kasvojen tai ruumiin hiertymät, rikkoutuneiden lasien aiheuttamat vammat tai palovammat.

Melu ja savu

Kun turvatyynyt laukeavat, niistä kuuluu voimakas ääni ja niistä pääsee savua ja jauhetta auton sisälle. Tämä on normaalia ja se aiheutuu turvatyynyn täyttölaitteen sytytyksestä. Turvatyynyn täyttymisen jälkeen voit tuntea huomattavaa epämukavuutta hengityksessä, koska rinta koskettaa sekä turvavyötä että turvatyynyä, sekä myös savun ja jauheen hengittämisestä johtuen. **Vähentääksesi pitkäaikaisen savulle ja jauheelle altistumisen aiheuttaman epämukavuuden tunteen, avaa ovet ja/tai ikkunat törmäyksen jälkeen niin pian kuin mahdollista.**

Vaikka savu ja jauhe eivät ole myrkyllisiä, ne voivat ärsyttää ihoa (silmiä, nenää ja kurkkua jne.). Jos näin

tapahtuu, pese ja huuhtele heti kylmällä vedellä ja ota yhteyttä lääkärin, jos oireet jatkuvat.

⚠ VAROITUS

Kun turvatyynyt avautuvat, turvatyynyihin liittyvät osat ohjauspyörässä ja/tai kojelaudassa ja/tai etu- ja takaovien yläpuolella olevien kattokaiteiden molemmilla puolilla ovat erittäin kuumia. Henkilövahinkojen estämiseksi, älä kosketa turvatyynyn säilytysalueen sisäosiin heti sen jälkeen, kun turvatyyny on täyttynyt.

Älä asenna tai aseta tavaroita turvatyynyjen avausalueiden, kuten kojetaulun, ikkunoiden, pilareiden ja kattokaiteiden läheisyyteen.

Etumatkustajan turvatyynyn varoitusetiketti lasten turvajärjestelmästä

Tyyppi A

OSP2I039031

Tyyppi B

OHM036053L

Älä koskaan aseta taaksepäin suunnattua lasten turvaistuinta etumatkustajan istuimelle. Jos turvatyyny avautuu, se osuu taaksepäin suuntautuvaan lasten turvaistuimeen aiheuttaen vakavia tai kuolemaan johtavia vammoja.

Älä myöskään aseta eteenpäin suunnattuja lasten turvaistuimia etumatkustajan istuimelle. Jos etumatkustajan turvatyyny täyttyy, se voi aiheuttaa lapselle vakavia tai kuolemaan johtavia vammoja.

Jos ajoneuvosi on varustettu matkustajan etuturvatyynyn ON/OFF-kytkimellä, voit tarvittaessa ottaa etumatkustajan turvatyynyn käyttöön tai poistaa sen käytöstä.

⚠ VAROITUS

- ÄLÄ KOSKAAN käytä taaksepäin suuntautuvaa lasten turvaistuinta istuimella, jonka edessä on AKTIIVINEN TURVATYYNY -merkintä.

Siitä voi aiheutua LAPSELLE VAKAVIA VAMMOJA tai KUOLEMA.

- Älä koskaan aseta lasten turvaistuinta etumatkustajan istuimelle. Jos etumatkustajan turvatyyny täyttyy, se voi aiheuttaa vakavia tai kuolemaan johtavia vammoja.
- Kun lapset laitetaan takana istumaan reunapaikoille autoissa, joissa on sivuturvatyynyt ja/tai turvaverhot, varmista, että lasten turvaistuinjärjestelmä on mahdollisimman etäällä auton sivusta, kiinnitä myös lasten turvaistuinjärjestelmä varmasti paikoilleen. Sivu- ja/tai verhoturvatyynyjen täyttyminen voi aiheuttaa vakavan vamman tai kuoleman vauvalle tai lapselle.

Turvatyynyn varoitusvalo

Kojelaudassa olevan turvatyynyn varoitusvalon tarkoituksena on varoittaa sinua turvatyynyn täydentävään turvajärjestelmään (SRS) liittyvästä mahdollisesta ongelmasta.

Kun virta-avain kytketään ON-asentoon, varoitusvalon pitäisi syttyä noin 6 sekunnin ajaksi ja sitten sammua.

Tarkistuta järjestelmä, jos:

- Valo ei syty hetkeksi, kun kytket virran päälle.
- Valo pysyy päällä kun se on palanut noin kuusi (6) sekuntia.
- Valo syttyy, kun auto on liikkeessä.
- Valo vilkkuu, kun virta-avain on On-asennossa.

Matkustajan etuturvatyynyn ON-merkkivalo (jos kuuluu varustukseen)

Matkustajan etuturvatyynyn ON-merkkivalo palaa suunnilleen neljä (4) sekuntia, kun virta-avain käännetään ON-asentoon.

Matkustajan etuturvatyynyn ON-merkkivalo syttyy myös, kun matkustajan etuturvatyynyn ON/OFF-kytkin asetetaan ON-asentoon ja sammuu noin 60 sekunnin kuluttua.

Matkustajan etuturvatyynyn OFF-merkkivalo (jos kuuluu varustukseen)

Matkustajan etuturvatyynyn OFF-merkkivalo palaa noin neljä (4) sekuntia, kun virta-avain käännetään ON-asentoon.

Matkustajan etuturvatyynyn OFF-merkkivalo syttyy myös, kun matkustajan etuturvatyynyn ON/OFF-kytkin asetetaan OF-asentoon ja sammuu, kun matkustajan etuturvatyynyn ON/OFF-kytkin asetetaan ON-asentoon.

⚠ HUOMIO

Jos matkustajan etuturvatyynyn ON/OFF-kytkin vioittuu, matkustajan etuturvatyynyn OFF-merkkivalo ei syty (matkustajan etuturvatyynyn ON-merkkivalo syttyy ja sammuu noin 60 sekunnin kuluttua) ja matkustajan etuturvatyyny täyttyy etutörmäyksen yhteydessä, vaikka matkustajan etuturvatyynyn ON/OFF-kytkin olisikin asetettu OFF-asentoon.

Vie tässä tapauksessa matkustajan etuturvatyynyjen ON/OFF-kytkin ja SRS-turvatyynyjärjestelmä tarkastettavaksi ammattikorjaamoon.

Kia suosittelee käyntiä valtuutetun Kia-jälleenmyyjän/huoltokumppanin luona.

SRS-turvatyynyjärjestelmän komponentit ja toiminnot

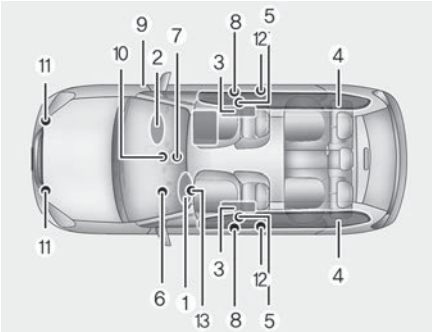

SRS-järjestelmä muodostuu seuraavista komponenteista:

1. Kuljettajan etuturvatyynymoduuli*
2. Matkustajan etuturvatyynymoduuli*
3. Sivuturvatyynymoduulit*
4. Turvaverhomoduulit*
5. Sisäänvetolaitteen esikiristimen rakenneosat*
6. Turvatyynyn varoitusvalo
7. SRS-ohjausmoduuli (SRSCM) / kaatumisanturi*
8. Sivupaineanturi*

9. Matkustajan etuturvatyynyn ON/OFF-kytkin*
10. Matkustajan etuturvatyynyn OFF-merkkivalo*
11. Etutörmäysanturi*
12. Sivutörmäysanturi*
13. Kuljettajan polviturvatyynymoduuli*

*: jos kuuluu varustukseen

SRSCM seuraa jatkuvasti kaikkia SRS-komponentteja, kun virtalukko on asennossa ON määrittääkseen, onko tapahtunut riittävän voimakas sivutörmäys, jotta turvatyynyjen tai turvavöiden esikiristimien laukaisu olisi tarpeen.

SRS-turvatyynyn varoitusvalo "" syttyy mittaristoon noin kuuden (6) sekunnin ajaksi, kun virta-avain on käännetty ON-asentoon, jonka jälkeen SRS turvatyynyn merkkivalon "" olisi sammuttava.

⚠ VAROITUS

Jonkin seuraavista tilanteista tapahtuminen viittaa SRS: n toimintahäiriön. Näin tapahtuessa, vie järjestelmä tarkistettavaksi ammattikorjaamoon. Kia suosittelee käyntiä valtuutetun Kia-jälleenmyyjän/huoltokumppanin luona.

- Valo ei syty hetkeksi, kun kytket virran päälle.
- Valo pysyy päällä kun se on palanut noin kuusi (6) sekuntia.
- Valo syttyy, kun auto on liikkeessä.
- Valo vilkkuu, kun virta-avain on On-asennossa.

Kuljettajan etuturvatyyny(1) (jos kuuluu varustukseen)

ODEEV058048NR

Turvatyynymoduulit sijaitsevat sekä ohjauspyörän keskellä että etumatkustajan paneelissa hansikaslokeron yläpuolella. Kun SRSCM havaitsee riittävän voimakkaan iskun auton etuosaan, se laukaisee etuturvatyynyt automaattisesti.

Kuljettajan etuturvatyyny(2) (jos kuuluu varustukseen)

ODEEV058049NR

Laukeamisen jälkeen suoraan pehmusteisiin muovatut saumat irtoavat toisistaan turvatyynyjen laajentumisen paineen takia. Kansien suurempi aukeaminen mahdollistaa sitten turvatyynyjen täyttymisen täyteen.

Kuljettajan etuturvatyyny(3) (jos kuuluu varustukseen)

ODEEV058050NR

Täysin täyttynyt turvatyyny yhdessä oikein käytetyn turvavyön kanssa hidastaa kuljettajan tai matkustajan eteenpäin suuntautuvaa liikettä, mikä vähentää pään ja rintakehän vammojen vaaraa.

Matkustajan etuturvatyyny (jos kuuluu varustukseen)

ODEEV058051NR

Täyttymisen jälkeen turvatyyny alkaa heti tyhjentyä, jolloin kuljettaja voi säilyttää näkyvyyden eteenpäin ja kyvyn ohjata autoa tai käyttää muita hallintalaitteita.

⚠ VAROITUS

- Älä asenna tai aseta mitään tavaroita (juomapidike, tarrat jne.) etumatkustajan paneeliin hansikaslokeron yläpuolelle, ajoneuvoon, jossa on varusteena matkustajan turvatyyny. Sellaiset esineet voivat muuttua vaarallisiksi ammuksiksi ja aiheuttaa vammoja, jos matkustajan turvatyyny täyttyy.
- Kun asennat nestemäisen ilmanraikastimen säiliön ajoneuvoon, älä aseta sitä lähelle mittaristoa äläkä kojetaulun pintaan.
  Se voi muuttua vaaralliseksi ammukseksi ja aiheuttaa vam-

moja, jos matkustajan turvatyyny täyttyy.

VAROITUS

- Jos turvatyyny avautuu, siitä voi tulla kovaa ääntä, jota seuraa ajoneuvoon vapautuva hieno pöly. Nämä olosuhteet ovat normaaleja eivätkä ole vaarallisia - ilmatyynyt on pakattu tähän hienoon jauheeseen. Turvatyynyn aukeamisen aikana vapautunut pöly voi aiheuttaa ihon tai silmien ärsytystä ja pahentaa astmaa joissakin tapauksissa. Pese kaikki altistuneet ihoalueet huolellisesti kylmällä vedellä ja miedolla saippualla onnettomuuden jälkeen, jossa turvatyynyt avautuivat.
- SRS voi toimia vain, kun virta-avain on ON-asennossa. Jos SRS "🙍"-varoitusvalo ei syty tai jää palamaan 6 sekunnin palamisajan jälkeen, kun virta-avain käännetään ON-asentoon tai kun moottori käynnistetään, tai jos se syttyy ajon aikana, SRS ei toimi oikein. Näin tapahtuessa, vie järjestelmä tarkistettavaksi ammattikorjaamoon. Kia suosittelee käyntiä valtuutetun Kia-jälleenmyyjän/huoltokumppanin luona.
- Ennen kuin vaihdat sulakkeen tai irrotat akun napaa, käännä virta-avain LOCK-asentoon ja poista virta-avain. Älä koskaan poista tai vaihda turvatyynyyn liittyviä sulakkeita, kun virta-avain on ON-asennossa. Tämän varoituksen huomiotta jättäminen johtaa, SRS "🙍"-varoitusvalon syttymiseen.

Kuljettajan ja matkustajan etuturvatyyny (jos kuuluu varustukseen)

Kuljettajan etuturvatyyny (jos kuuluu varustukseen)

OJA031022L

Kuljettajan polviturvatyyny (jos kuuluu varustukseen)

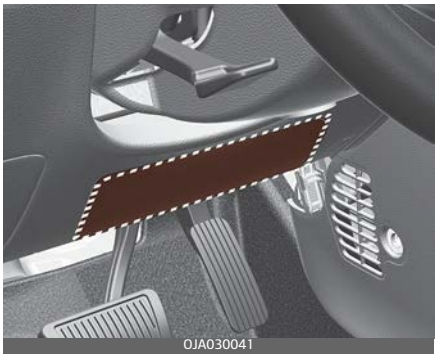
OJA030041

Matkustajan etuturvatyyny (jos kuuluu varustukseen)

Ajoneuvosi on varustettu täydentävällä turvajärjestelmällä (Turvatyyny), ja lantio/olkavöillä sekä kuljettajan että matkustajan istuinpaikoilla.

Järjestelmän olemassaoloon viittaa kirjaimet "AIRBAG", jotka on kaiverrettu ohjauspyörän turvatyynyn suojaan ja matkustajan etupaneelin verhoiluun hansikaslokeron yläpuolelle.

SRS koostuu turvatyynyistä, jotka on asennettu suojien alle ohjauspyörän keskellä ja matkustajan puolen etupaneelin verhoilussa hansikaslokeron yläpuolella.

SRS:n tarkoitus on antaa auton kuljettajalle ja/tai etumatkustajalle lisäsuojaa pelkän turvavyöjärjestelmän lisäksi riittävän vakavassa etutörmäystilanteessa.

⚠ VAROITUS

Kuljettajan tulee asettaa kätensä ohjauspyörälle kello 9:00 ja 3:00 kohdalle. Matkustajan käsien tulisi levätä sylissä.

⚠ VAROITUS

Käytä aina turvavöitä ja lasten turvajärjestelmiä – jokaisella matkalla, joka kerta, jokaiselle! Turvatyynyt täyttyvät huomattavalla voimalla ja silmänräpäyksessä. Turvavyöt auttavat pitämään matkustajat oikeassa asennossa, jotta turvatyynystä saadaan suurin mahdollinen hyöty. Vaikka turvatyynyjä olisikin ajoneuvossa, väärin kiinnitetyt ja kiinnittämättömät matkustajat voivat loukkaantua vakavasti, kun turvatyyny täyttyy. Noudata aina tässä käsikirjassa olevia turvavöitä, turvatyynyjä ja matkustajien turvallisuutta koskevia varotoimia.

Vakavien tai kuolemaan johtavien vammojen mahdollisuuden vähentämiseksi ja turvajärjestelmän maksimaalisen turvallisuushyödyn saamiseksi:

- Älä koskaan aseta lasta mihinkään lastenistuimeen tai istuinkorokkeelle etuistuimelle.
- Kiinnitä aina lapset turvavöihin takapenkille (ABC – Always Buckle Children). Se on turvallisin paikka kaikenikäisille lapsille.

- Etu- ja sivuturvatyynyt voivat vahingoittaa matkustajia, jotka istuvat väärässä asennossa etuistuimilla.
- Siirrä istuimesi mahdollisimman kauas taakse etuturvatyynyistä, mutta niin, että säilytät auton hallinnan.
- Sinä tai matkustajasi ette koskaan saa istua tai nojata tarpeettoman lähellä turvatyynyjä. Epäasianmukaisesti istuvat kuljettajat ja matkustajat voivat loukkaantua vakavasti turvatyynyn täyttyessä.
- Älä koskaan nojaa oveen tai keskikonsoliin - istu aina pystyasennossa.
- Älä anna matkustajan matkustaa etuistuimella kun matkustajan etuturvatyynyn POIS-merkkivalo palaa, koska turvatyyny ei aukea jos tapahtuisi edestä tapahtuva kohtalainen tai vakava törmäys.
- Mitään esineitä ei saa sijoittaa turvatyynymoduulien päälle tai lähelle ohjauspyörään, kojetauluun ja etumatkustajan hansikaslokeron yläpuolella olevaan paneeliin, koska sellaiset esineet voivat aiheuttaa vahinkoa, jos ajoneuvo joutuu riittävän vakavaan onnettomuuteen, joka aiheuttaa turvatyynyjen aukeamisen.
- Älä peukaloi tai irrota SRS:n johtoja tai muita SRS-järjestelmän osia. Se voi johtaa loukkaantumiseen turvatyynyjen vahingossa tapahtuvan aukeamisen vuoksi tai SRS: n toimintakyvyttömyyden takia.
- Jos SRS-turvatyynyjen varoitusvalo jää palamaan ajoneuvoa ajaessa, vie järjestelmä tarkistettavaksi ammattikorjaamoon. Kia suosittelee käyntiä valtuutetun Kia-jälleenmyyjän/huoltokumppanin luona.
- Turvatyynyt ovat kertakäyttöisiä – vie järjestelmä vaihdettavaksi ammattikorjaamoon. Kia suosittelee käyntiä valtuutetun Kia-jälleenmyyjän/huoltokumppanin luona.
- SRS on suunniteltu avaamaan etuturvatyynyt vain silloin, kun törmäys on riittävän voimakas ja törmäyskulma on pienempi kuin 30° ajoneuvon pituusakseliin nähden edestäpäin. Lisäksi, turvatyynyt aukeavat vain yhden kerran. Turvavyöt on pidettävä aina kiinnitettynä.
- Etuturvatyynyjen ei tulisi avautua sivutörmäyksissä, takatörmäyksissä tai kaatumisen yhteydessä. Etuturvatyynyt eivät myöskään avaudu jos etutörmäys tapahtuu avautumiskynnystä pienemmällä nopeudella.
- Lasten turvajärjestelmää ei saa koskaan sijoittaa etuistuimelle. Vauva tai pikkulapsi voi saada vakavia vammoja tai jopa kuolla turvatyynyn avautuessa onnettomuustapauksessa.

- 13-vuotiaat ja sitä nuoremmat lapset on aina kiinnitettävä asianmukaisesti takaistuimella. Älä koskaan salli lasten matkustaa etuistuimella. Jos yli 13-vuotias lapsi on sijoitettava etuistuimelle, hänet on kytkettävä oikein turvavöihin ja istuin on siirrettävä mahdollisimman kauas taakse.
- Parhaan suojan takaamiseksi kaikentyyppisissä törmäyksissä, kaikkien matkustajien, kuljettaja mukaan lukien, on aina käytettävä turvavyötä riippumatta siitä, onko heillä myös turvatyyny apunaan, jotta vakavien vammojen tai kuoleman riski voidaan minimoida onnettomuuden sattuessa. Älä istu tai nojaa tarpeettoman lähelle turvatyynyä ajoneuvon liikkuessa.
- Väärä istumisasento voi johtaa kolarin tapahtuessa vakaviin tai hengenvaarallisiin vammoihin. Kaikkien matkustajien on istuttava pystyssä selkänoja pystyasennossa, keskellä istuintyynyä turvavyöt kiinnitettynä, jalat mukavasti ojennettuna ja jalat lattialla, kunnes auto pysäköidään ja virta-avain poistetaan.
- SRS-turvatyynyjärjestelmän on aktivoiduttava erittäin nopeasti varmistaakseen suojauksen onnettomuustilanteissa. Jos matkustaja on pois paikoiltaan koska turvavyö ei ole kiinnitettynä, turvatyyny voi iskeä voimakkaasti matkustajaan, aiheuttaen vakavia tai kohtalokkaita vammoja.

Matkustajan etuturvatyynyn ON/OFF-kytkin (jos kuuluu varustukseen)

OJA030019L

Matkustajan etuturvatyyny voidaan deaktivoida matkustajan etuturvatyynyn ON/OFF-kytkimellä, jos etumatkustajan istuimelle on asennettu lasten turvaistuin tai jos etumatkustajan istuimella ei ole matkustajaa.

Lapsesi turvallisuuden varmistamiseksi matkustajan etuturvatyyny on kytkettävä pois päältä, kun poikkeuksellisissa olosuhteissa on tarpeen asentaa taaksepäin suunnattava lastenistuin etumatkustajan istuimelle.

Matkustajan etuturvatyynyn poistaminen käytöstä tai ottaminen uudelleen käyttöön:

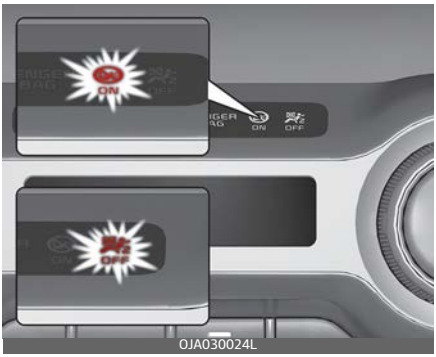

Poista matkustajan etutyyny käytöstä asettamalla mestariavain matkustajan etuturvatyynyn ON/OFF-kytkimeen ja kääntämällä se OFF-asentoon. Matkustajan etuturvatyynyn OFF-ilmaisin ( ) syttyy ja jää palamaan, kunnes matkustajan etuturvatyyny aktivoidaan uudelleen.

Ota matkustajan etutyyny käyttöön asettamalla mestariavain matkustajan etuturvatyynyn ON/OFF-kytkimeen ja kääntämällä se ON-asentoon.

Matkustajan etuturvatyynyn OFF-ilmaisin sammuu ja matkustajan etuturvatyynyn ON-merkkivalo ( ) syttyy palamaan noin 60 sekunniksi.

⚠ VAROITUS

Etuturvatyynyn PÄÄLLE/POIS -kytkin voidaan kääntää käyttämällä sen aukkoon sopivaa pientä jäykkää esinettä. Tarkista aina etuturvatyynyn ON/OFF-kytkimen ja matkustajan etuturvatyynyn ON/OFF-merkkivalon tila.

✻ HUOMAA

- Kun matkustajan etuturvatyynyn ON/OFF-kytkin asetetaan ON-asentoon, matkustajan etuturvatyyny aktivoituu, eikä lasten- tai vauvaistuinta saa asentaa etumatkustajan istuimelle.
- Kun matkustajan etuturvatyynyn ON/OFF-kytkin asetetaan OFF-asentoon, matkustajan etuturvatyyny poistetaan käytöstä.

⚠ HUOMIO

- Jos matkustajan etuturvatyynyn ON/OFF-kytkin ei toimi asianmukaisesti, turvatyynyn varoitusvalo ( ) syttyy kojelautaan.
  Ja, matkustajan etuturvatyynyn OFF-merkkivalo ( ) ei syty (matkustajan etuturvatyynyn ON-merkkivalo syttyy ja sammuu noin 60 sekunnin kuluttua), SRS-ohjausmoduuli asettaa matkustajan etuturvatyynyn käyttöön ja matkustajan etuturvatyyny täyttyy etutörmäyksen yhteydessä, vaikka matkustajan etuturvatyynyn ON/

OFF-kytkin olisikin asetettu OFF-asentoon.
Näin tapahtuessa, vie järjestelmä tarkistettavaksi ammattikorjaamoon. Kia suosittelee käyntiä valtuutetun Kia-jälleenmyyjän/huoltokumppanin luona.

- Jos SRS-turvatyynyn varoitusvalo vilkkuu tai ei syty, kun virta-avain käännetään ON-asentoon, tai jos se syttyy ajoneuvoa ajettaessa, vie järjestelmä tarkistettavaksi ammattikorjaamoon. Kia suosittelee käyntiä valtuutetun Kia-jälleenmyyjän/huoltokumppanin luona.

⚠ VAROITUS

- Kuljettaja on vastuussa matkustajan etuturvatyynyn ON/OFF-kytkimen oikeasta asennosta.
- Poista matkustajan etuturvatyyny käytöstä vain, kun virta-avain on kytketty OFF-asentoon, muuten SRS-ohjausmoduulissa voi tapahtua toimintahäiriö.
  Siitä saattaa esiintyä vaara, että kuljettajan ja/tai etumatkustajan ja/tai sivu- ja verhoturvatyynyt eivät ehkä laukea tai eivät laukea asianmukaisesti onnettomuustilanteessa.
- Älä koskaan asenna taaksepäin suunnattua lastenistuinta etumatkustajan istuimelle, ellei matkustajan etuturvatyyny ole kytketty pois päältä. Vauva tai lapsi voi onnettomuuden sattuessa loukkaantua vakavasti tai kuolla turvatyynyn avautumisen takia.
- Vaikka ajoneuvosi on varustettu matkustajan etuturvatyynyn ON/OFF-kytkimellä, älä asenna lasten turvaistuinta etumatkustajan istuimelle. Lasten turvajärjestelmää ei saa koskaan sijoittaa etuistuimelle. Kun lapsi on liian iso lasten turvajärjestelmiin, hänet on aina sijoitettava takaistuimelle ja hänen on käytettävä auton lantio/olkavöitä. Onnettomuuden tapauksessa lasten turvallisuus on paras kun he ovat kiinnitettyinä asianmukaiseen turvajärjestelmään takapenkillä.
- Kun lasten turvaistuinta ei enää tarvita etumatkustajan istuimella, aktivoi heti etumatkustajan turvatyyny uudelleen.

⚠ VAROITUS

Älä kiinnitä esineitä

Mitään esineitä (kuten törmäyslevyn kantta, matkapuhelimen pidikettä, juoman pidikettä, hajustetta tai tarroja) ei saa sijoittaa ohjauspyörän, kojetaulun, tuulilasilasin ja etumatkustajan paneeliin hansikaslokeron yläpuolelle tai turvatyynymoduulien päälle tai niiden lähelle. Sellaiset esineet voivat aiheuttaa vahinkoja, jos auto joutuu niin vaka-

vaan törmäykseen, että turvatyynyt laukeavat. Älä aseta mitään esineitä turvatyynyn päälle tai turvatyynyn ja itsesi väliin.

Sivuturvatyyny (jos kuuluu varustukseen)

Edessä

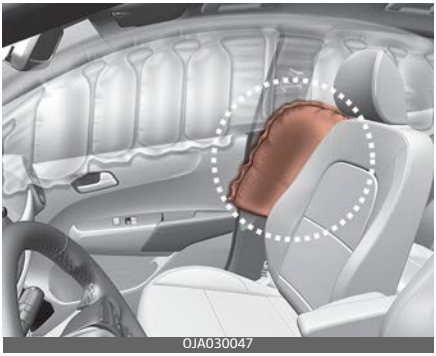

* Ajoneuvon varsinainen merkkivalo voi poiketa kuvissa esitetystä.

Ajoneuvosi on varustettu sivuturvatyynyllä molemmilla etuistuimilla. Turvatyynyn tarkoitus on tarjota auton kuljettajalle ja etumatkustajalle lisäsuojaa turvavyön tarjoaman suojan lisäksi.

Sivuturvatyynyt on suunniteltu laukeamaan vain tietyissä sivutörmäyksissä törmäyksen vakavuuden, kulman, nopeuden ja osumakohdan perusteella. Sivuturvatyynyjä ei ole suunniteltu laukeamaan kaikissa sivutörmäystilanteissa.

⚠ VAROITUS

Älä anna matkustajien nojata päätään tai vartaloaan ovien päälle, asettaa käsivarsiaan oville, ojentaa käsiä ikkunasta tai asettaa esineitä ovien ja matkustajien väliin kun he istuvat paikoilla joissa on varustuksena sivuturvatyynyt ja/tai turvaverhot.

✻ HUOMAA

Kaatumisanturilla varustetut ajoneuvot

- Molemminpuoliset sivuturvatyynyt avautuvat määrätyissä kierähtämistilanteissa
- Sivuturvatyyny saattaa avautua, kun kaatumisanturi havaitsee tilanteen kaatumisena.

⚠ VAROITUS

- Sivuturvatyyny on turvavyöjärjestelmien täydentävä ominaisuus eikä se korvaa niitä. Siksi turva-

vöitä on käytettävä aina ajoneuvon liikkuessa. Turvatyynyt avautuvat vain tietyissä sivutörmäys- tai kaatumistilanteissa *1 ja olosuhteissa, jotka ovat riittävän vakavat aiheuttamaan merkittäviä vammoja matkustajille.
- Sivuturvatyynyjärjestelmän parhaan suojan varmistamiseksi ja avautuvan sivuturvatyynyn aiheuttamien loukkaantumisten ehkäisemiseksi, sekä etu- että takaistuimen (jos kuuluu varustukseen) matkustajien tulee istua pystyasennossa turvavyön ollessa kunnolla kiinni.
- Älä käytä mitään istuimien lisäpäällisiä.
- Istuinpäälliset voivat vähentää järjestelmän tehoa tai estää sen toiminnan.
- Mahdollisiin henkilövahinkoihin johtavan sivuturvatyynyn odottamattoman avautumisen ehkäisemiseksi, vältä iskuja sivutörmäysanturiin, kun virta-avain on ON-asennossa.
- Istuimen tai istuinpäällisen vaurioitumisen tapahtuessa, vie järjestelmä tarkastettavaksi ammattikorjaamoon.
  Kia suosittelee käyntiä valtuutetun Kia-jälleenmyyjän/huoltokumppanin luona.
- Älä koskaan aseta mitään esineitä ajoneuvon istuimiin kiinnitettyjen sivuturvatyynyjen merkintöjen lähellä oleviin pieniin aukkoihin. Turvatyynyn avautuessa, esine voi vaikuttaa avautumiseen ja aiheuttaa odottamattoman onnettomuuden tai henkilövahingon.

*1. , vain kaatumisanturilla varustetuissa ajoneuvoissa

⚠ VAROITUS

Älä kiinnitä esineitä

- Älä aseta mitään esineitä turvatyynyn päälle tai turvatyynyn ja itsesi väliin. Älä myöskään liitä mitään esineitä turvatyynyn täyttymisalueille, kuten ovi, oven sivuikkuna sekä etu- ja takapilarit.
- Älä aseta mitään esineitä oven ja istuimen väliin. Niistä voi tulla vaarallisia ammuksia, jos sivuturvatyyny laukeaa.
- Älä asenna mitään lisälaitteita sivulle tai lähelle sivuturvatyynyjä.
- Älä ripusta painavia esineitä vaateripustimiin turvallisuussyistä.

Turvaverhot (jos kuuluu varustukseen)

OJA030027

OJA030048

* Ajoneuvon varsinainen merkkivalo voi poiketa kuvissa esitetystä.

Turvaverhot sijaitsevat kattokaiteiden molemmilla puolilla keskipilarin yläpuolella.

Ne on suunniteltu auttamaan suojaamaan etumatkustajien ja takaistuimen sivupaikkojen matkustajien päätä tietyissä sivutörmäyksissä.

Turvaverhot on suunniteltu laukeamaan vain tietyissä sivutörmäyksissä törmäyksen vakavuuden, kulman, nopeuden ja törmäysvoiman perusteella. Turvaverhoja ei ole suunniteltu avautumaan kaikissa sivutörmäyksissä, ajoneuvon edestä tai takaa tapahtuvissa törmäyksissä tai useimmissa kaatumistilanteissa.

*** HUOMAA**

Kaatumisanturilla varustetut ajoneuvot

- Lisäksi, molemman puolen turvaverhot avautuvat tietyissä kaatumistilanteissa.
- Turvaverho saattaa avautua, kun kaatumisanturi havaitsee tilanteen kaatumisena.

⚠ VAROITUS

- Sivu- ja verhoturvatyynyjen parhaan mahdollisen suojan varmistamiseksi, etuistuimien ja takaistuimien matkustajien tulisi istua pystyasennossa turvavyön ollessa kunnolla kiinni. On tärkeää, että lapset istutetaan asianmukaiseen lasten turvajärjestelmään takaistuimella.
- Kun lapset istutetaan takaistuimen reunapaikoille, heidät on asetettava asianmukaiseen lasten turvajärjestelmään. Aseta lasten turvaistuin mahdollisimman kauas ovesta ja lukitse lasten turvajärjestelmä kunnolla paikalleen.
- Älä anna matkustajien nojata päätään tai vartaloaan ovien päälle, asettaa käsivarsiaan oville,

ojentaa käsiä ikkunasta tai asettaa esineitä ovien ja matkustajien väliin kun he istuvat paikoilla joissa on varustuksena sivuturvatyynyt ja/tai turvaverhot.
- Älä koskaan yritä avata tai korjata mitään turvaverhojärjestelmän osia. Tarpeen vaatiessa, vie järjestelmä huollettavaksi ammattikorjaamoon. Kia suosittelee käyntiä valtuutetun Kia-jälleenmyyjän/huoltokumppanin luona.

Edellä annettujen ohjeiden noudattamatta jättäminen voi johtaa onnettomuustilanteessa ajoneuvon matkustajien loukkaantumiseen tai kuolemaan.

⚠ VAROITUS

Älä kiinnitä esineitä

- Älä aseta mitään esineitä turvatyynyn päälle. Älä myöskään liitä mitään esineitä turvatyynyn täyttymisalueille, kuten ovi, oven sivuikkuna sekä etu- ja takapilarit ja katon sivureuna.
- Älä ripusta kovia tai särkyviä esineitä vaateripustimeen.

Miksi turvatyynyni ei lauennut törmäyksessä? (Turvatyynyn täyttymis- ja ei-täyttymisolosuhteet) On monentyyppisiä onnettomuuksia, joissa turvatyynyn ei odoteta tarjoavan lisäsuojaa.

Näitä ovat peräänajot, toiset tai kolmannet törmäykset ketjukolareissa sekä hitaan nopeuden törmäykset.

Turvatyynyn törmäysanturit

OJA031029L

1

OJA030030

2

OJA031031L

3

OJA030032

4

OJA030033L

* Anturien todellinen muoto ja paikka voi poiketa kuvituksesta.

1. SRS-ohjausmoduuli/ kaatumisanturi (jos kuuluu varustukseen)
2. Etutörmäysanturi
3. Sivupaineanturi (jos kuuluu varustukseen)
4. Sivutörmäysanturi (jos kuuluu varustukseen)

⚠ VAROITUS

- Älä osu esineisiin tai anna niiden iskujen kohdistua paikkoihin, joihin turvatyynyt tai anturit on asennettu.
  Tämä voi aiheuttaa turvatyynyn odottamattoman avautumisen, mikä voi johtaa vakaviin henkilövahinkoihin tai kuolemaan.
- Jos anturien asennuspaikka tai kulma muutetaan millään tavalla, turvatyynyt voivat aueta, kun niiden ei pitäisi, tai ne eivät välttämättä aukea, kun niiden pitäisi, mikä voi johtaa vakavaan henkilövahinkoon tai kuolemaan.
  Älä tästä syystä yritä tehdä huoltoa turvatyynyjen antureille tai niiden lähellä. Vie järjestelmä huollettavaksi ammattikorjaamoon. Kia suosittelee käyntiä valtuutetun Kia-jälleenmyyjän/huoltokumppanin luona.
- Ongelmia voi ilmetä, jos etupuskurin, rungon tai B-pylväiden (joihin sivutörmäysanturit on asennettu) epämuodostumisen vuoksi, antureiden asennuskulmat muuttuvat. Tässä tapauksessa, vie järjestelmä huollettavaksi ammattikorjaamoon. Kia suosittelee käyntiä valtuutetun Kia-jälleenmyyjän/huoltokumppanin luona.
- Ajoneuvo on suunniteltu absorboimaan iskuja ja avaamaan turvatyyny(jä) tietyissä törmäystilanteissa. Puskuriohjaimien asentaminen tai puskurin korvaaminen ei-alkuperäisillä osilla voi vaikuttaa haitallisesti ajoneuvon törmäys- ja turvatyynyn avautumissuorituskykyyn.

Turvatyynyn täyttymisolosuhteet

Etuturvatyynyt

Etuturvatyynyt on suunniteltu täyttymään etutörmäyksessä riippuen sen voimakkuudesta, nopeudesta ja törmäyskulmasta.

Sivuturvatyynyt ja turvaverhot (jos kuuluu varustukseen)

OJA031050L

OJA030051

* Ajoneuvon varsinainen merkkivalo voi poiketa kuvissa esitetystä.

Sivuturvatyynyt ja turvaverhot on suunniteltu täyttymään, kun sivutörmäysanturit havaitsevat törmäyksen, riippuen sen voimakkuudesta, nopeudesta ja kulmista.

Vaikka etuturvatyynyt (kuljettajan ja etumatkustajan turvatyynyt) on suunniteltu laukeamaan vain etutörmäyksissä, ne voivat laueta myös muun tyyppisissä törmäyksissä, jos etuosan anturit havaitsevat riittävän iskun. Sivuturvatyynyt ja turvaverhot on suunniteltu täyttymään vain sivutörmäyksissä, mutta ne voivat täyttyä muissa törmäyksissä, jos sivutörmäysanturit havaitsevat riittävän iskun.

Jos auton koriin iskee töyssy tai huonolaatuisen tien kohta, turvatyynyt voivat laueta. Aja varovasti kunnostamattomilla teillä tai pinnoilla, joita ei ole tarkoitettu autoliikenteelle, jotta vältetään turvatyynyjen laukeaminen.

*** HUOMAA**

Kaatumisanturilla varustetut autot

Myös sivuturvatyynyt ja turvaverhot on suunniteltu laukeamaan, kun kaatumisanturi havaitsee auton kaatumisen.

Olosuhteet, joissa turvatyyny ei täyty

OJA031052L

- Tietyissä hitaan nopeuden törmäyksissä turvatyynyt eivät ehkä

laukea. Turvatyynyt on suunniteltu olemaan laukeamatta sellaisissa tilanteissa, koska ne eivät ehkä tarjoa lisäsuojaa turvavöiden lisäksi sellaisissa onnettomuustilanteissa.

OJA031053L

- Etuturvatyynyjä ei ole suunniteltu täyttymään takatörmäyksissä, koska matkustajat iskeytyvät taaksepäin törmäyksen vaikutuksesta. Tässä tapauksessa täyttyneet turvatyynyt eivät voi tarjota lisäetuja.

OJA031054L

- Etuturvatyynyt eivät ehkä laukea sivutörmäyksissä, koska matkustajat liikkuvat törmäyksen suuntaan ja siten sivutörmäyksessä etuturvatyynyt eivät tarjoa heille lisäsuojaa.
  Sivuturvatyynyt ja turvaverhot eivät kuitenkaan välttämättä täyty iskun voimakkuudesta, auton nopeudesta ja törmäyskulmasta riippuen.

ODL3039069

- Vinossa törmäyksessä iskun voima voi kohdistua matkustajiin suunnassa, missä turvatyynyt eivät pystyisi tarjoamaan lisäetuja, joten anturit eivät ehkä laukaise mitään turvatyynyjä.

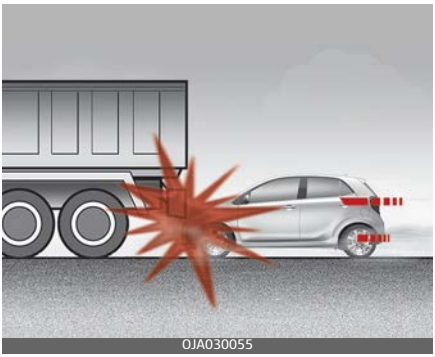
OJA030055

- Juuri ennen törmäystä kuljettajat usein jarruttavat voimakkaasti.

Voimakas jarrutus laskee auton keulaosaa, mikä voi aiheuttaa sen työntymisen toisen, korkeammalla maavaralla varustetun ajoneuvon alle. Turvatyynyt eivät ehkä täyty tässä alleajotilanteessa, koska anturien havaitsemat hidastumisvoimat voivat heikentyä merkittävästi alleajossa.

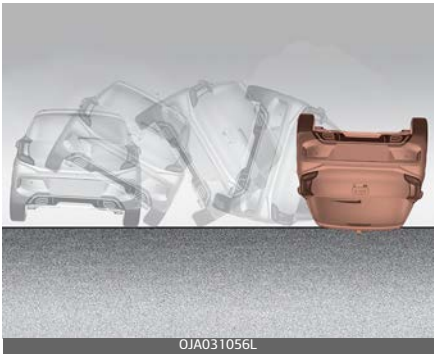
OJA031056L

- Turvatyynyt eivät täyty useimmissa kaatumisonnettomuuksissa, vaikka ajoneuvo olisi varustettu sivuturvatyynyillä ja turvaverhoilla.

✻ HUOMAA

Kaatumisanturilla varustetut ajoneuvot

Mutta, jos ajoneuvo on varustettu sivuturvatyynyillä ja turvaverhoilla, ne voivat täyttyä auton kaatuessa, kun kaatumisanturi havaitsee kaatumisen.

✻ HUOMAA

Ilman kaatumisanturia

Sivuturvatyynyt ja/tai turvaverhot eivät kuitenkaan ehkä täyty, kun ajoneuvo kääntyy ympäri sivutörmäyksessä, vaikka auto olisi varustettu sivuturvatyynyillä ja turvaverhoilla.

OJA031057L

- Turvatyynyt eivät ehkä laukea, jos auto törmää esineisiin kuten valotolppiin tai puihin, missä isku keskittyy yhteen kohtaan eikä iskun täysi voima välity antureihin.

SRS:n hoito

SRS on käytännössä huoltovapaa, eli siinä ole osia, joita voit itse huoltaa turvallisesti. Jos SRS-turvatyynyjen varoitusvalo ei syty tai jää palamaan ajoneuvoa ajaessa, vie järjestelmä tarkistettavaksi ammattikorjaamoon.

Kia suosittelee käyntiä valtuutetun Kia-jälleenmyyjän/huoltokumppanin luona.

⚠ VAROITUS

- SRS:n komponenttien tai johtimien muuttaminen, mukaan lukien minkä tahansa merkintöjen lisääminen turvatyynyn kansiin tai muutokset rungon rakenteeseen, voivat vaikuttaa haitallisesti SRS:n suorituskykyyn ja johtaa mahdollisiin henkilövahinkoihin.
- Käytä turvatyynyjen suojakansien puhdistamiseen vain pehmeää ja kuivaa tai puhtaalla vedellä kostutettua kangasta. Liuottimet tai puhdistusaineet voivat vaikuttaa haitallisesti turvatyynyjen suojuksiin ja järjestelmän oikeaan toimintaan.
- Mitään esineitä ei saa sijoittaa turvatyynymoduulien päälle tai lähelle ohjauspyörään, kojetauluun ja etumatkustajan hansikaslokeron yläpuolella olevaan paneeliin, koska sellaiset esineet voivat aiheuttaa vahinkoa, jos ajoneuvo joutuu riittävän vakavaan onnettomuuteen, joka aiheuttaa turvatyynyjen täyttymisen.
- Turvatyynyjen täyttyessä, vie järjestelmä vaihdettavaksi ammattikorjaamoon.
  Kia suosittelee käyntiä valtuutetun Kia-jälleenmyyjän/huoltokumppanin luona.
- Älä peukaloi tai irrota SRS:n johtoja tai muita SRS-järjestelmän osia. Se voi johtaa loukkaantumiseen turvatyynyjen vahingossa tapahtuvan täyttymisen vuoksi tai SRS: n toimintakyvyttömyyden takia.
- Jos turvatyynyjärjestelmän osia täytyy hävittää, tai ajoneuvo romutetaan, on noudatettava tiettyjä turvatoimia. Valtuutettu Kia-jälleenmyyjä tuntee nämä turvatoimet ja voi antaa sinulle tarvitsemasi tiedot. Näiden varotoimien ja toimenpiteiden noudattamatta jättäminen voi lisätä henkilövahinkojen riskiä.
- Jos auto on kastunut sisältä ja lattiapäällyste on läpimärkä tai lattianpäällyste seisoo vedessä, älä käynnistä moottoria. Vie auto tällöin tarkastukseen ammattikorjaamoon. Kia suosittelee yhteydenottoa valtuutettuun Kia-jälleenmyyjään/huoltokumppaniin.

Tärkeitä lisäturvaohjeita

- **Älä koskaan anna matkustajien matkustaa tavaratilassa tai taitetun takaistuimen päällä.** Kaikkien matkustajien tulee istua pystyasennossa, täysin taakse nojattuna istuimillaan turvavyön ollessa kiinnitettynä ja jalat lattialla.

- **Matkustajat eivät saa poistua istuimilta tai vaihtaa istuimia, kun auto liikkuu.** Matkustaja, joka ei käytä turvavyötä onnettomuuden tai hätäjarrutuksen aikana, voi heittelehtiä auton sisällä muita matkustajia vasten tai ulos autosta.
- **Kaikki turvavyöt on suunniteltu kiinnittämään yhden matkustajan.** Jos useampi kuin yksi henkilö käyttää samaa turvavyötä, he voivat loukkaantua vakavasti tai kuolla törmäyksen sattuessa.
- **Älä käytä mitään lisävarusteita istuimien väissä.** Laitteet, joiden väitetään parantavan matkustajien mukavuutta tai kohdistavan turvavyön uudelleen, voivat vähentää turvavyön tarjoamaa suojaa ja lisätä vakavan loukkaantumisen mahdollisuutta onnettomuudessa.
- **Matkustajat eivät saisi sijoittaa kovia tai teräviä esineitä itsensä ja turvatyynyjen väliin.** Kovien tai terävien esineiden pitäminen sylissäsi tai suussasi voi johtaa loukkaantumisiin, jos turvatyyny täyttyy.
- **Pidä matkustajat poissa turvatyynyjen suojusten luota.**Kaikkien matkustajien tulee istua pystyasennossa, täysin taakse nojattuna istuimillaan turvavyön ollessa kiinnitettynä ja jalat lattialla. Jos matkustajat ovat liian lähellä turvatyynyjen suojakansia, he voivat loukkaantua, jos turvatyynyt täyttyvät.
- **Älä kiinnitä tai laita mitään esineitä turvatyynyn suojuksien päälle tai sen lähelle.**Mikä tahansa etu- tai sivuturvatyynyjen suojakansiin tai niiden eteen asetettu esine voi häiritä turvatyynyjen asianmukaista toimintaa.
- **Älä muuta etuistuimia.**Etuistuimien muuttaminen voi vaikuttaa täydentävän turvajärjestelmän anturikomponenttien tai sivuturvatyynyjen toimintaan.
- **Älä aseta esineitä etuistuimien alle.** Esineiden asettaminen etuistuimien alle voi vaikuttaa täydentävän turvajärjestelmän anturikomponenttien ja turvavöiden toimintaan.
- **Älä koskaan pidä lasta tai vauvaa sylissäsi.** Vauva tai lapsi voi loukkaantua vakavasti tai kuolla onnettomuuden sattuessa. Kaikkien vauvojen ja lasten tulee olla kunnolla kiinnitettynä asianmukaisissa lasten turvaistuimissa tai takaistuimen turvavöillä.

⚠ VAROITUS

- Väärä istumisasento voi aiheuttaa matkustajien siirtymisen liian lähelle aukeavaa turvatyynyä, iskeytymisen sisärakenteeseen tai sinkoutumisen ulos ajoneuvosta aiheuttaen vakavia vammoja tai kuoleman.

- Istu aina suoraan selkänojan ollessa pystyasennossa, keskellä istuintyynyä turvavyön ollessa kiinni, jalat mukavasti ojennettuna ja jalkapohjat lattialla.

Varusteiden lisääminen turvatyynyillä varustettuun autoosi tai sen muuttaminen

Jos teet muutoksia auton koriin, puskurijärjestelmään, etu- tai takalokasuojiin tai ajokorkeuteen, se voi vaikuttaa autosi turvatyynyjärjestelmän toimintaan.

Turvatyynyn varoitusetiketti (jos kuuluu varustukseen)

Turvatyynyjen varoitusmerkinnät on kiinnitetty varoittamaan kuljettajaa ja matkustajia turvatyynyjärjestelmien mahdollisista vaaroista.

Huomaa, että nämä hallituksen varoitukset keskittyvät lasten riskialttiuteen. Haluamme sinun olevan tietoinen riskeistä, joille myös aikuiset altistuvat. Ne on kuvailtu aiemmilla sivuilla.

Auton ominaisuudet 4

Avaimet 4–6
• Tallenna avainnumerosi 4–6
• Avaintoiminnot 4–6
• Ajonestojärjestelmä 4–7
Etäinen avaimeton pääsy 4–9
• Etäisen avaimettoman järjestelmän käyttö 4–9
• Lähettimen varotoimenpiteet 4–10
• Pariston vaihtaminen 4–11
Älyavain 4–13
• Älyavaimen toiminnot 4–13
• Älyavain-varotoimet 4–14
Varashälytinjärjestelmä 4–15
• Aktivoitu vaihe 4–16
• Varashälytin vaihe 4–17
• Deaktivoitu vaihe 4–17
Ovien lukot 4–18
• Ovien lukkojen käyttäminen auton ulkopuolelta 4–18
• Ovien lukkojen käyttäminen auton sisäpuolelta 4–19
• Oven lukitus-/avausominaisuudet 4–21
• Takaoven lapsilukko 4–21
Takaluukkutakaluukku 4–22
• Takaluukun avaaminen 4–22
• Takaluukun sulkeminen 4–23
Ikkunat 4–24
• Sähköikkunat 4–25
• Manuaaliset ikkunat 4–28
Konepelti 4–29
• Konepellin avaaminen 4–29

4 Auton ominaisuudet

• Konepelti auki -varoitus 4-30
• Konepellin sulkeminen 4-30
Polttoaineen täyttöluukku 4-31
• Polttoaineen täyttöluukun avaaminen 4-31
• Polttoaineen täyttöluukun sulkeminen 4-32
• Bensiinisäiliö konehuoneessa (Flex fuel ajoneuvo, Brasiliassa ja Paraguayssa) 4-32
Kattoluukku 4-35
• Häikäisysuoja 4-35
• Kallista auki/kiinni 4-36
• Liu'uta auki/kiinni 4-36
• Automaattinen liikkuminen taaksepäin 4-37
• Kattoluukun asetusten palauttaminen 4-38
• Kattoluukku auki -varoitus 4-39
Ohjauspyörä 4-39
• Sähkötoiminen ohjaustehostin 4-39
• Ohjauspyörän kallistus 4-40
• Ohjauspyörän lämmitys 4-41
• Äänimerkki 4-42
Peilit 4-43
• Sisäpuolinen taustapeili 4-43
• Ulkopuolinen taustapeili 4-43
Mittaristo 4-46
• Mittariston hallinta 4-48
• LCD-näytön ohjaus 4-49
• Mittarit 4-49
• Vaihdon ilmaisin 4-54
LCD-näyttö (Tyypin B, C kojelauta) 4-57
• LCD-näyttö (Tyypin B kojelauta) 4-57

Auton ominaisuudet 4

• LCD-näyttötilat (Tyypin C kojelauta) 4-58
• Varoitusviestit (Tyypin B, C kojelauta) 4-67
Osamatkamittari 4-71
• Osamatkatiedot (Osamatkamittari) (Tyypin A, B kojelauta) 4-71
• Osamatkatiedot (Osamatkamittari) (Tyypin C kojelauta) 4-76
Varoitus- ja merkkivalot 4-80
• Varoitusvalot 4-80
• Merkkivalot 4-87
Takanäkymän näyttö (RVM) 4-91
Peruutuspysäköinnin etäisyysvaroitus (PDW) 4-93
• Peruutuspysäköinnin etäisyysvaroituksen toiminta 4-93
• Peruutuspysäköinnin etäisyysvaroituksen ei-toiminnalliset tilat 4-94
• Peruutuspysäköinnin etäisyysvaroituksen varotoimet 4-94
• Itsediagnostiikka 4-95
Valot 4-96
• Akun säästötoiminto 4-96
• Päiväajovalot 4-96
• Ajovalojen saattamistoiminto 4-96
• Ajovalojen tervetuliaistoiminto 4-96
• Valojen ohjaus 4-97
• Kaukovalojen käyttö 4-99
• Suuntavilkut ja kaistanvaihdon merkit 4-100
• Etusumuvalo 4-101
• Takasumuvalo 4-102
• Ajovalojen korkeudensäätölaite 4-103

4 Auton ominaisuudet

Pyyhkimet ja pesulaitteet 4–104
• Tuulilasinpyyhkimet (edessä) 4–104
• Tuulilasin pesulaite (edessä) 4–105
• Pesulaitteen suutinlämmitys 4–106
• Takaikkunan pyyhin ja pesulaitteen kytkin 4–107
Sisävalo 4–108
• Automaattinen sammutustoiminto 4–108
• Karttavalo/sisävalo 4–108
• Tavaratilan sisävalo 4–109
• Meikkipeilin valo 4–109
Lämmityslaite 4–110
• Takaikkunan huurteenpoisto 4–110
Manuaalisen ilmastoinnin ohjausjärjestelmä 4–112
• Lämmitys ja ilmastointi 4–113
• Järjestelmän käyttö 4–117
• Ilmastointilaitteen ilmansuodatin 4–119
• Ilmastointilaitteen kylmäainemerkintä 4–120
• Ilmastointilaitteen kylmäaineen määrän ja kompressorin voitelun tarkistus 4–120
• Kattoluukun sisäpuolinen ilman kierrätys 4–121
Automaattinen ilmastointilaite 4–122
• Automaattinen lämmitys ja ilmastointi 4–123
• Manuaalinen lämmitys ja ilmastointi 4–124
• Järjestelmän käyttö 4–128
• Ilmastointilaitteen ilmansuodatin 4–130
• Ilmastointilaitteen kylmäainemerkintä 4–131
• Ilmastointilaitteen kylmäaineen määrän ja kompressorin voitelun tarkistus 4–131
• Kattoluukun sisäpuolinen ilman kierrätys 4–132

Auton ominaisuudet 4

Tuulilasin jään ja huurteen poisto 4–133
• Manuaalisen ilmastoinnin ohjausjärjestelmä 4–133
• Automaattinen ilmastointilaite 4–134
• Huurteenpoiston logiikka 4–135
Säilytyslokerot 4–136
• Keskikonsolin säilytystila 4–136
• Hansikaslokero 4–136
• Matkatavaraverkon kiinnike 4–137
• Tavaratilan peitto 4–137
• Tavarahylly 4–138
Sisätilojen ominaisuuksia.....4–139
• Savukkeensytytin 4–139
• Tuhkakuppi 4–140
• Mukiteline 4–140
• Häikäisysuoja 4–141
• Istuinlämmitin 4–142
• Tuuletettu istuin 4–143
• Virtalähtö 4–144
• Lattiamattojen ankkuri(t) 4–145
• Ostoskassin pidike 4–145
• Vaateripustin 4–146

Auton ominaisuudet

Avaimet

Tallenna avainnumerosi

Avaimen koodinumero on painettu avaimeen kiinnitettyyn avainkoodietikettiin. Jos hukkaat avaimesi, Kia suosittelee yhteydenottoa valtuutettuun Kia-jälleenmyyjään/huoltokumppaniin.

Poista avainkoodietiketti ja säilytä se turvallisessa paikassa. Tallenna myös avainkoodinumero ja säilytä sitä turvallisessa ja kätevässä paikassa, älä kuitenkaan ajoneuvossa.

Avaintoiminnot

Taitto-avain

Taitto-avain

OJA040001

Taita avain auki painamalla vapautuspainiketta, jolloin se kääntyy auki automaattisesti.

Taittaaksesi avaimen kokoon käännä sitä käsin samalla painaen vapautuspainiketta.

⚠ HUOMIO

Älä taita avainta painamatta vapautuspainiketta. Se voi vaurioittaa avainta.

Älyavain

Älyavain

OYB041576L

Poistaaksesi mekaanisen avaimen, pidä vapautuspainiketta (1) painettuna ja poista mekaaninen avain (2).

Asentaaksesi mekaanisen avaimen uudelleen aseta avain reikään ja paina sitä, kunnes kuuluu napsahtava ääni.

⚠ VAROITUS

Virta-avain (Älyavain)

Lasten jättäminen ilman valvontaa ajoneuvoon virta-avaimella (älyavaimella) on vaarallista, vaikka avain ei olisi virtalukossa tai jos käynnistyspainike olisi ACC tai ON-asennossa.

Lapset matkivat aikuisia, ja he saattavat asettaa avaimen virtalukkoon tai painaa käynnistyspainiketta. Virta-avaimen avulla lapset voisivat käyttää sähköikkunoita tai muita ohjauksia, tai jopa saada auton liikkeelle, mistä voi aiheutua vakavia henkilövahinkoja tai jopa kuolema. Älä koskaan jätä avainta autoosi lasten kanssa ilman valvontaa, kun moottori on käynnissä.

⚠ VAROITUS

Kia suosittelee vaihto-osien hankkimisen valtuutetulta Kia-jälleenmyyjältä/huoltokumppanilta. Jos käytetään jälkimarkkinoilta hankittua avainta, virta-avain ei välttämättä palaa ON -tilaan käynnistyksen jälkeen. Jos näin tapahtuu, käynnistin jatkaa toimintaansa ja aiheuttaa käynnistysmoottorin vaurioitumisen ja mahdollisen tulipalon johdotuksessa olevan ylivirran vuoksi.

Ajonestojärjestelmä (jos kuuluu varustukseen)

Ajoneuvossasi voi olla varusteena sähköinen moottorin ajonestojärjestelmä ajoneuvon luvattoman käytön estämiseksi.

Ajonestojärjestelmäsi koostuu virta-avaimessa olevasta pienestä vastaanottimesta ja ajoneuvon sisällä olevista elektronisista laitteista.

Autot, joissa ei ole älyavainjärjestelmä

Ajonestojärjestelmällä varustetussa ajoneuvossa aina, kun asetat virta-avaimesi virtalukkoon ja käännät sen ON -asentoon, se tarkistaa, määrittää ja varmistaa, onko virta-avain voimassa.

Jos avain on voimassa, moottori käynnistyy.

Jos avain ei ole voimassa, moottori ei käynnisty.

Ajonestojärjestelmän deaktivoiminen:
Työnnä virta-avain avaimenpesään ja käännä se ON-asentoon.

Ajonestojärjestelmän aktivoiminen:
Käännä virta-avain OFF-asentoon. Ajonestojärjestelmä aktivoituu automaattisesti. Moottori ei käynnisty ilman voimassa olevaa virta-avainta.

Autot, joissa on älyavainjärjestelmä

Aina kun MOOTTORIN KÄYNNISTYS/ PYSÄYTYS -painike asetetaan ON-asentoon, ajonestojärjestelmä tarkistaa ja varmistaa, onko avain voimassa.

Jos avain on voimassa, moottori käynnistyy.

Jos avain ei ole voimassa, moottori ei käynnisty.

Ajonestojärjestelmän deaktivoiminen:
Aseta MOOTTORIN KÄYNNISTYS/ PYSÄYTYS -painike ON-asentoon.

Ajonestojärjestelmän aktivoiminen:
Aseta MOOTTORIN KÄYNNISTYS/ PYSÄYTYS -painike OFF-asentoon. Ajonestojärjestelmä aktivoituu automaattisesti. Moottori ei käynnisty ilman voimassa olevaa älyavainta.

⚠ VAROITUS

Autosi varkauden estämiseksi älä jätä vara-avaimia mihinkään paikkaan autossasi. Ajonestosi salasana on asiakaskohtainen salasana ja se on pidettävä luottamuksellisena. Älä jätä sitä ajoneuvosi sisään.

✻ HUOMAA

Kun käynnistät moottorin, älä käytä avainta, jos muita ajonesto-avaimia on lähettyvillä. Muutoin moottori ei ehkä käynnisty tai se voi sammua pian käynnistymisen jälkeen. Käynnistysvirheiden välttämiseksi, pidä kaikki avaimet erillään.

⚠ HUOMIO

Älä laita metallisia varusteita virtalukon lähelle. Metalliset varusteet voivat keskeyttää vastaanottimen signaalin ja estää moottorin käynnistymisen.

✻ HUOMAA

Jos tarvitset lisäavaimia tai hukkaat avaimesi, Kia suosittelee, että käyt valtuutetun Kia-jälleenmyyjän/ huoltokumppanin luona.

⚠ HUOMIO

Virta-avaimesi vastaanotin on tärkeä osa ajonestojärjestelmää. Se on suunniteltu toimimaan useita vuosia ilman ongelmia, mutta on kuitenkin syytä välttää altistumista kosteudelle, staattiselle sähkölle ja kovakouraiselle käsittelylle. Voi ilmetä ajonestojärjestelmän toimintahäiriö.

⚠ HUOMIO

Älä muuta, muunna tai säädä ajonestojärjestelmää, koska se voi aiheuttaa sen toimintahäiriön. Tässä tapauksessa, vie järjestelmä huol-

lettavaksi ammattikorjaamoon. Kia suosittelee käyntiä valtuutetun Kia-jälleenmyyjän/huoltokumppanin luona.

Ajoneuvon valmistajan takuu ei kata toimintahäiriöitä, jotka johtuvat ajonestojärjestelmän sopimattomista muutoksista, säädöistä tai muunnoksista.

Etäinen avaimeton pääsy (jos kuuluu varustukseen)

Etäisen avaimettoman järjestelmän käyttö

Taitto-avain

OUM046432L

Älyavain

OUM046433L

Lukitus (1)

Kaikki ovet (ja takaluukku) lukittuvat, jos lukituspainiketta painetaan, kaikkien ovien ollessa kiinni.

Varoitusvalot vilkahtavat kerran merkkinä siitä, että kaikki ovet on lukittu.

Mutta, jos jokin ovi, konepelti tai takaluukku jää kuitenkin avoimeksi, varoitusvalot eivät vilku. Jos kaikki ovet, konepelti ja takaluukku ovat kiinni lukituspainikkeen painalluksen tapahtuessa, varoitusvalot vilkahtavat kerran.

Lukituksen avaaminen (2)

Kaikki ovet (ja takaluukku) avautuu, kun avauspainiketta painetaan.

Varoitusvalot vilkahtavat kaksi kertaa merkkinä siitä, että kaikkien ovien lukitus on avattu.

Kun olet painanut tätä painiketta, ovet lukittuvat automaattisesti ellet avaa jotain ovea 30 sekunnin kuluessa.

Takaluukun lukituksen avaaminen (3)

Takaluukun lukitus avautuu, jos painiketta painetaan yli 1 sekunnin ajan.

Varoitusvalot vilkahtavat kaksi kertaa merkkinä siitä, että takaluukun lukitus on avattu.

Painikkeen painamisen jälkeen, jos et avaa takaluukkua 30 sekunnin sisään, takaluukku lukkiutuu uudelleen automaattisesti.

Lisäksi, kun takaluukku on avattu ja sitten suljettu, takaluukku lukittuu automaattisesti.

* Sana "HOLD" on merkitty painikkeeseen ilmaisemaan, että sinun on painettava ja pidettävä sitä 1 sekunnin ajan.

Lähettimen varotoimenpiteet

✻ HUOMAA

Lähetin ei toimi, jos tapahtuu jokin seuraavista:

- Virta-vain on virtalukossa.
- Ylitit toimintaetäisyyden (noin 10 m [30 jalkaa]).
- Lähettimen akku on vähissä.
- Muut ajoneuvot tai esineet estävät signaalin.
- Sää on erittäin kylmä.
- Lähetin on lähellä radiolähetintä, kuten radioasemaa tai lentokenttää, mikä voi häiritä lähettimen normaalia toimintaa.

Kun lähetin ei toimi asianmukaisesti, avaa ja sulje ovi virta-avaimella. Jos lähettimelläsi olisi ongelmia, Kia suosittelee yhteydenottoa valtuutettuun Kia-jälleenmyyjään/huoltokumppaniin.

- Jos lähetin on matkapuhelimen tai älypuhelimen lähellä, matkapuhelimen tai älypuhelimen normaali toiminta voi estää lähettimen signaalin. Tämä on erityisen tärkeää, kun puhelin on toiminnassa, kuten soitettaessa ja vastaanotettaessa puheluja sekä tekstiviestejä ja/tai lähetettäessä/vastaanotettaessa sähköposteja.

Vältä sijoittamasta lähetintä ja matkapuhelintasi tai älypuhelintasi samaan housun- tai takintaskuun, ja säilytä aina riittävä välimatka näiden kahden laitteen välillä.

⚠ HUOMIO

- Pidä lähetin poissa vedestä tai muista nesteistä. Jos avaimeton pääsyjärjestelmä menee epäkuntoon vedelle tai nesteille altistumisen vuoksi, valmistajan ajoneuvotakuu ei kata sitä.
- Pidä lähetin poissa sähkömagneettisista materiaaleista, jotka rajoittavat sähkömagneettiset aallot avaimen pinnalle.

⚠ HUOMIO

Muutokset tai muokkaukset, joita vaatimustenmukaisuudesta vastuussa oleva osapuoli ei ole erikseen hyväksynyt voivat mitätöidä käyttäjän oikeuden käyttää laitetta. Jos avaimeton pääsyjärjestelmä ei toimi sellaisten muutosten takia, joita ei vaatimustenmukaisuudesta vastuussa oleva osapuoli ei ole erikseen hyväksynyt, autosi valmistajan takuu ei kata tätä.

Pariston vaihtaminen

Lähetin käyttää 3 voltin litiumparistoa, joka kestää yleensä useita vuosia. Kun vaihto on tarpeen, toimi seuraavasti.

1. Aseta kapea työkalu aukkoon ja vedä lähettimen keskikansi varovasti auki.
2. Väännä paristokansi varovaisesti auki ohuella työkalulla (taittoavain – tyyppi B).
3. Vaihda paristo uuteen (CR2032) – tyyppiseen paristoon. Vaihtaessasi pariston, varmista, pariston sopiva sijoittuminen.
4. Asenna paristo irrotukseen nähden päinvastaisessa järjestyksessä.

Taitto-avain – Tyyppi A

OYB041640L

Taitto-avain - Tyyppi B

OJA041591L

Älyavain

OJA040005

Kia suosittelee, lähettimen vaihtoon, käyntiä valtuutetun Kia-jälleenmyyjän/huoltokumppanin luona.

⚠ HUOMIO

- Avaimeton pääsyjärjestelmä – lähetin on suunniteltu vuosien ongelmattomaan käyttöön, mutta se voi vioittua, jos altistuu kosteudelle tai staattiselle sähkölle. Jos olet epävarma pariston käytöstä tai vaihtamisesta, Kia suosittelee ottamaan yhteyttä valtuutettuun Kian jälleenmyyjään/huoltokumppaniin.
- Vääränlaisen pariston käyttö voi aiheuttaa lähettimen tai älyavaimen toimintahäiriön. Varmista käyttäväsi oikeanlaista paristoa
- Lähettimen tai älyavaimen vahingoittumisen estämiseksi, älä pudota sitä, älä anna sen kastua äläkä altista sitä kuumuudelle tai auringonvalolle.

⚠ HUOMIO

Väärin hävitetty paristo voi olla haitallinen ympäristölle ja ihmisten terveydelle.

Hävitä akku paikallisen lainsäädännön ja määräysten mukaisesti.

Älyavain (jos kuuluu varustukseen)

OXM043002

Älyavaimella voit avainta asettamatta lukita tai avata oven (ja takaluukun) lukituksen ja jopa käynnistää moottorin.

Älyavaimen painikkeiden toiminnot ovat samat kuin taitto-avaimen toiminnot.

Älyavaimen toiminnot

OJA040010

Älyavaimella varustettuna voit lukita ja avata ajoneuvon ovien (ja takaluukun) lukituksen. Voit myös käynnistää moottorin. Katso lisätietoja seuraavasta.

Lukitseminen

etu-ulko-ovien kahvojen painiketta painamalla lukitaan kaikki ovet (sekä takaluukun) kun kaikki ovet (ja takaluukku) ovat kiinni ja jos jokin ovista ei ole lukossa. Jos kaikki ovet (ja takaluukku) sekä konepelti ovat kiinni, varoitusvalot vilkahtavat kerran osoittaen, että kaikki ovet (ja takaluukku) on lukittu.

Painike toimii vain, kun älyavain on 0,7–1 m (28–40 tuuman) etäisyydellä ovenkahvasta. Jos haluat varmistaa oven lukittuneen, tarkista ajoneuvon sisällä oleva oven lukituspainike tai vedä oven ulkokahvasta.

Vaikka painat ulkopuolisia ovenkahvan painikkeita, ovet eivät lukitu ja kuuluu 3 sekunnin varoitusääni, jos jokin seuraavista ilmenee:

- Älyavain on autossa.
- MOOTTORIN KÄYNNISTYS/PYSÄYTYS -painike on ACC- tai ON -asennossa.
- Kaikki ovet paitsi takaluukku ovat auki.

Lukituksen avaaminen

Etu-ulko-ovien kahvojen painiketta painamalla avataan kaikkien ovien (sekä takaluukun) lukitus kun kaikki ovet (ja takaluukku) ovat kiinni lukossa. Varoitusvalot vilkahtavat

kaksi kertaa merkkinä siitä, että kaikkien ovien (ja takaluukun) lukitus on avattu.

Painike toimii vain, kun älyavain on 0,7–1 m (28–40 tuuman) etäisyydellä ovenkahvasta.

Kun älyavain tunnistetaan 0,7 - 1 m (28 - 40 tuuman) päässä etummaisesta ovenkahvasta, kuka tahansa voi avata oven ilman älyavainta

Painikkeen painamisen jälkeen, ovet lukkiutuvat automaattisesti, jos et avaa ainakin yhden oven 30 sekunnin sisään.

Takaluukun lukituksen avaaminen

Jos olet 0,7 - 1 m (28 - 40 tuuman) päässä takaluukkua ja älyavain on hallussasi, takaluukun lukitus avautuu ja aukeaa kun painat takaluukun kahvan kytkintä.

Varoitusvalot vilkahtavat kaksi kertaa merkkinä siitä, että takaluukun lukitus on avattu.

Lisäksi, kun takaluukku on avattu ja sitten suljettu, takaluukku lukittuu automaattisesti.

Käynnistäminen

Voit käynnistää moottorin asettamatta avainta paikoilleen. Katso yksityiskohtaiset tiedot kohdasta "MOOTTORIN KÄYNNISTYS/PYSÄYTYS -painike (jos kuuluu varustukseen)" sivulla 6-13.

Älyavain-varotoimet

✻ HUOMAA

- Jos jostain syystä hukkaat älyavaimesi, et voi käynnistää moottoria. Hinauta ajoneuvosi ja ota tarvittaessa yhteyttä ammattikorjaamoon. Kia suosittelee yhteydenottoa valtuutettuun Kia-jälleenmyyjään/huoltokumppaniin.
- Yhteen autoon voidaan rekisteröidä enintään 2 älyavainta. Jos hukkaat älyavaimesi, Kia suosittelee yhteydenottoa valtuutettuun Kia-jälleenmyyjään/huoltokumppaniin.
- Älyavain ei toimi, jos tapahtuu jokin seuraavista:
  - Älyavain on lähellä radiolähetintä, kuten radioasemaa tai lentokenttää, mikä voi häiritä älyavaimen normaalia toimintaa.
  - Älyavain on lähellä kaksisuuntaista mobiiliradiota tai matkapuhelinta.
  - Toisen auton älyavainta käytetään lähellä autoasi.
    Kun älyavain ei toimi oikein, avaa ja sulje ovi mekaanisella avaimella. Jos älyavaimessasi olisi ongelmia, Kia suosittelee yhteydenottoa valtuutettuun

Kia-jälleenmyyjään/huolto-kumppaniin.

- Jos älyavain on matkapuhelimen tai älypuhelimen lähellä, matkapuhelimen tai älypuhelimen normaali toiminta voi estää älyavaimen signaalin. Tämä on erityisen tärkeää, kun puhelin on toiminnassa, kuten soitettaessa ja vastaanotettaessa puheluja sekä tekstiviestejä ja/tai lähetettäessä/vastaanotettaessa sähköposteja. Vältä sijoittamasta älyavainta ja matkapuhelintasi tai älypuhelintasi samaan housun- tai takintaskuun, ja säilytä aina riittävä välimatka näiden kahden laitteen välillä.

⚠ HUOMIO

Pidä älyavain poissa vedestä tai muista nesteistä. Jos avaimeton pääsyjärjestelmä menee epäkuntoon vedelle tai nesteille altistumisen vuoksi, valmistajan ajoneuvotakuu ei kata sitä.

Varashälytinjärjestelmä (jos kuuluu varustukseen)

Varashälyttimellä varustetussa autossa on kiinnitettynä merkintä seuraavalla tekstillä:

1. VAROITUS
2. TURVAJÄRJESTELMÄ

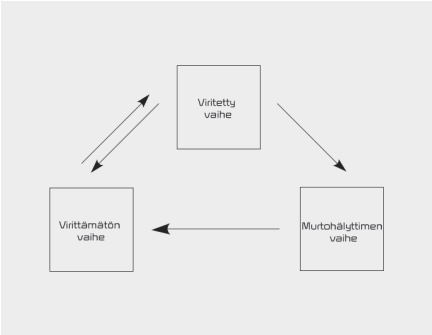

Järjestelmä on suunniteltu estämään luvattoman pääsyn autoon. Tällä järjestelmällä on kolme toimintavaihetta: ensimmäinen on “aktivoitu” vaihe, toinen on “varashälytin” vaihe ja kolmas on “deaktivoitu” vaihe. Järjestelmä antaa lauetessaan varoitusäänen ja vilkuttaa varoitusvaloja.

Aktivoitu vaihe

Älyavaimen käyttö

Pysäköi ajoneuvo ja sammuta moottori.

Aktivoi järjestelmä alla kuvatulla tavalla.

1. Sammuta moottori.
2. Varmista, että kaikki ovet (takaluukku), sekä konepelti ovat kiinni.
3. Toimi seuraavasti:
   - Lukitse ovet painamalla etuoven ulkokahvan painiketta hallussasi olevalla pienellä avaimella.
     Yllä olevien vaiheiden suorittamisen jälkeen varoitusvalot välähtävät kerran osoittaen, että järjestelmä on aktivoitu.
     Jos jokin ovi jää auki, ovet eivät lukkiudu ja äänimerkki kuuluu 3 sekunnin ajan. Sulje kyseinen ovi ja yritä taas lukita ovet.
     Jos takaluukku tai konepelti jää auki, varoitusvalot eivät välähdä ja varashälytin ei aktivoidu. Jos tämän jälkeen takaluukku ja konepelti suljetaan, varoitusvalot välähtävät kerran.
   - Lukitse ovet painamalla älyavaimen lukituspainiketta.
     Yllä olevien vaiheiden suorittamisen jälkeen varoitusvalot välähtävät kerran osoittaen, että järjestelmä on aktivoitu.
     Jos jokin ovista (tai takaluukku) tai konepelti jää auki, varoitusvalot eivät välähdä ja varashälytin ei aktivoidu. Jos tämän jälkeen kaikki ovet (ja takaluukku) ja konepelti suljetaan, varoitusvalot välähtävät kerran.

Lähettimen käyttö

Pysäköi ajoneuvo ja sammuta moottori.

Aktivoi järjestelmä alla kuvatulla tavalla.

1. Sammuta moottori ja poista virta–avain virtalukosta.
2. Varmista, että kaikki ovet (ja takaluukku) sekä konepelti ovat kiinni.
3. Lukitse ovet painamalla lähettimen lukituspainiketta.
   Yllä olevien vaiheiden suorittamisen jälkeen varoitusvalot välähtävät kerran osoittaen, että järjestelmä on aktivoitu.
   Jos jokin ovista (tai takaluukku) tai konepelti jää auki, varoitusvalot eivät välähdä ja varashälytin ei aktivoidu. Jos tämän jälkeen kaikki ovet (ja takaluukku) ja konepelti suljetaan, varoitusvalot välähtävät kerran.

- **Älä aktivoi järjestelmää ennen kuin kaikki matkustajat ovat poistuneet ajoneuvosta. Jos järjestelmä on aktivoituna, kun matkustaj(i)a on jäänyt ajoneuvoon, hälytin voi laueta, kun loput matkustajista poistuvat ajoneuvosta. Jos jokin ovi, takaluukku tai**

konepelti avataan 30 sekunnin kuluessa hälyttimen aktivoimisesta, järjestelmä deaktivoituu estääkseen tarpeettoman hälytyksen.

Varashälytin vaihe

Hälytys laukeaa, jos jokin seuraavista tapahtuu järjestelmän ollessa aktivoituna.

- Ovi avataan ilman lähetintä (tai älyavainta).
- Takaluukku avataan ilman lähetintä (tai älyavainta).
- Konepelti avataan.

Äänimerkki kuuluu ja varoitusvalot vilkkuvat jatkuvasti noin 30 sekunnin ajan. Järjestelmä deaktivoituu, kun ovien lukitus avataan lähettimellä (tai älyavaimella).

Deaktivoitu vaihe

Järjestelmä deaktivoituu, kun:

Lähetin

- Oven lukituksen avaaminen -painiketta painetaan.
- Moottori käynnistetään.
- Virta-avain on ON-asennossa yli 30 sekunnin ajan.

Älyavain

- Oven lukituksen avaaminen -painiketta painetaan.
- Etuoven kahvan painiketta painetaan kun älyavain on mukanamme.
- Moottori käynnistetään.

Kun ovien lukitus on avattu, varoitusvalot välähtävät kaksi kertaa merkkinä siitä, että järjestelmä on deaktivoitu.
Jos ovea (tai takaluukkua) ei avata 30 sekunnin sisällä lukituksen avaamispainikkeen painamisen jälkeen, järjestelmä aktivoituu uudelleen.

✻ HUOMAA

Ilman ajonestojärjestelmää

- Älä yritä moottorin käynnistämistä hälytyksen ollessa aktivoituna. Ajoneuvon käynnistysmoottori poistetaan käytöstä varashälytin vaiheen aikana.
  Jos järjestelmä ei deaktivoidu lähettimellä, työnnä avain virtalukkoon, käännä virta-avain ON-asentoon ja odota 30 sekuntia. Järjestelmä deaktivoituu.
- Jos hukkaat avaimesi, Kia suosittelee käyntiä valtuutetun Kia-jälleenmyyjän/huoltokumppanin luona.

✻ HUOMAA

Ajonestojärjestelmä

- Jos järjestelmä ei deaktivoidu lähettimellä, työnnä avain virtalukkoon ja käynnistä moottori. Järjestelmä deaktivoituu.
- Jos hukkaat avaimesi, Kia suosittelee käyntiä valtuutetun Kia-jäl-

leenmyyjän/huoltokumppanin luona.

⚠ HUOMIO

Älä muuta, muunna tai säädä varashälytinjärjestelmää, koska se voi aiheuttaa sen toimintahäiriön.

Vie järjestelmä huollettavaksi ammattikorjaamoon. Kia suosittelee käyntiä valtuutetun Kia-jälleenmyyjän/huoltokumppanin luona.

Ajoneuvon valmistajan takuu ei kata toimintahäiriöitä, jotka johtuvat varashälytinjärjestelmän sopimattomista muutoksista, säädöistä tai muunnoksista.

Ovien lukot

Ovien lukkojen käyttäminen auton ulkopuolelta

Mekaaninen avain

Tyyppi A / Tyyppi B

- Käännä avainta auton takaosan suuntaan lukitaksesi ja auton etuosan suuntaan avataksesi lukon.
- Jos lukitset/avaat oven lukituksen avaimella, ovet lukittuvat/avautuvat.
- Kun ovien lukitus on avattu, ne voidaan avata vetämällä ovenkahvasta.
- Kun suljet oven, vedä ovea kädellä. Varmista, että ovet on suljettu turvallisesti

Lähetin/Älyavain

- Ovet voidaan lukita ja avata lähettimellä (tai älyavaimella). (jos kuuluu varustukseen)

- Voit lukita ja avata ovet painamalla ulkoisen ovenkahvan painiketta hallussasi olevalla älyavaimella.
- Kun ovien lukitus on avattu, ne voidaan avata vetämällä ovenkahvasta.
- Kun suljet oven, vedä ovea kädellä. Varmista, että ovet on lukittu turvallisesti.

HUOMAA

- Kylmässä ja märässä ilmastossa oven lukot ja oven mekanismit eivät välttämättä toimi kunnolla jäätymisen takia.
- Jos ovi on lukittu/lukitus avattu useita kertoja nopeasti peräkkäin joko auton avaimella tai oven lukkokytkimellä, järjestelmä voi tilapäisesti lakata toimimasta piirin suojaamiseksi ja järjestelmäkomponenttien vaurioitumisen estämiseksi.

VAROITUS

- Jos et sulje ovea kunnolla, se saattaa avautua uudestaan.
- Ole varovainen, ettei jonkun vartalo ja kädet olisi välissä kun suljet oven.

VAROITUS

Jos ihmisten on jäätävä pidemmäksi aikaa ajoneuvoon, kun ulkona on erittäin kuuma tai kylmä, on olemassa loukkaantumisriski tai hengenvaara. Älä lukitse ajoneuvoa ulkopuolelta, kun siinä on ihmisiä.

HUOMIO

Älä toista usein ovien avaamista ja sulkemista tai kohdista liikaa voimaa siihen, kun ovensuljin on toiminnassa.

Ovien lukkojen käyttäminen auton sisäpuolelta

Oven lukituspainikkeella

- Avaa oven lukitus vetämällä oven lukituspainike (1) asentoon "Unlock". Tällöin voidaan nähdä punainen merkintä painikkeessa.
- Lukitse ovi painamalla oven lukituspainike (1) asentoon "Lock". Jos ovi on oikein lukittu punainen merkki oven lukon painikkeessa ei ole näkyvissä.
- Avaa ovi vetämällä oven kahvaa (2) ulospäin.
- Jos kuljettajan (tai etumatkustajan) oven sisäkahvaa vedetään, kun oven lukituspainike on lukitusasennossa, painike avautuu ja ovi avautuu. (jos kuuluu varustukseen)
- Etuovea ei voi lukita, jos virta-avain on virtalukossa (tai jos älyavain on ajoneuvossa) ja etuovi on avattu.

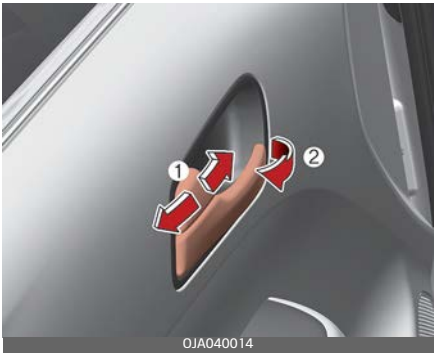

VAROITUS

Ovilukon toimintahäiriö

Jos sähköinen keskuslukitus joskus lakkaa toimimasta kun olet autossa, kokeile jotakin seuraavista keinoista päästäksesi poistumaan:

- Käytä oven lukituksen avausta toistuvasti (sekä sähköistä että manuaalista) samalla vetäen ovenkahvasta.
- Käytä muiden ovien lukkoja ja kahvoja, edessä ja takana.
- Avaa ovi ulkopuolelta laskemalla etuikkuna ja käyttämällä avainta.
- Siirry tavaratilaan ja avaa takaluukku.

VAROITUS

Älä vedä kuljettajan (tai matkustajan) oven sisäpuolista ovenkahvaa, kun auto liikkuu.

Keskuslukituksen lukituskytkimellä

Aktivoi painamalla keskuslukituksen lukituskytkintä.

- Kun kytkimen kohtaa (1) painetaan, kaikki ajoneuvon ovet lukittuvat.
- Kun kytkimen kohtaa (2) painetaan, ajoneuvon kaikkien ovien lukitus avautuu.
- Jos avain on virtalukossa (tai älyavain on ajoneuvossa) ja jokin ovi avataan, ovet eivät lukitu vaikka ovien keskuslukituksen lukituskytkimen (1) -kohtaa painettaisiin.

VAROITUS

Ovet

- Ovien vahingossa tapahtuvan avautumisen estämiseksi, niiden pitäisi olla aina täysin suljettuja ja lukittuja, kun ajoneuvo on liikkeessä. Lukitut ovet lannistavat myös mahdolliset tunkeilijat, kun ajoneuvo pysähtyy tai hidastuu.

- Ole varovainen kun avaat ovia ja seuraa autoja, moottoripyöriä, polkupyöriä ja jalankulkijoita, jotka lähestyvät autoa oven avautumisreitin suunnassa. Oven avaaminen jonkin lähestyessä voi aiheuttaa vaurioita tai vammoja.

⚠ VAROITUS

Lukitsemattomat ajoneuvot

Ajoneuvon lukitsematta jättäminen voi houkutella varkaita tai sellaisen henkilön, joka voimahdollisesti vahingoittaa sinua tai muita, piiloutumalla ajoneuvoosi, kun olet poissa. Poista aina virta-avain, kytke seisontajarru, sulje kaikki ikkunat ja lukitse kaikki ovet, kun jätät ajoneuvon vartioimatta.

⚠ VAROITUS

Yksin jätetyt lapset

Suljettu auto voi lämmetä äärimmäisen kuumaksi ja aiheuttaa vakavia vammoja tai kuoleman valvomattomille lapsille tai eläimille, jotka eivät voi poistua autosta. Lisäksi, lapset voivat käyttää auton ominaisuuksia jotka voivat aiheuttaa heille vammoja, tai heille voi aiheutua muuta harmia, esimerkiksi jonkun autoon pyrkivän toimesta. Älä koskaan jätä lapsia tai eläimiä autoon ilman valvontaa.

Oven lukitus-/avausominaisuudet

Iskun tunnistava ovien lukituksen avausjärjestelmä (jos kuuluu varustukseen)

Kaikkien ovien lukitus aukeaa automaattisesti törmäyksen aiheuttaman turvatyynyjen laukeamisen jälkeen.

Nopeuden tunnistava ovien lukitusjärjestelmä (jos kuuluu varustukseen)

Kaikki ovet lukittuvat automaattisesti, kun auton nopeus ylittää 15 km/h. Ja kaikkien ovien lukitus avautuu automaattisesti, kun sammutat moottorin ja poistat virta-avaimen. (jos kuuluu varustukseen)

Takaoven lapsilukko

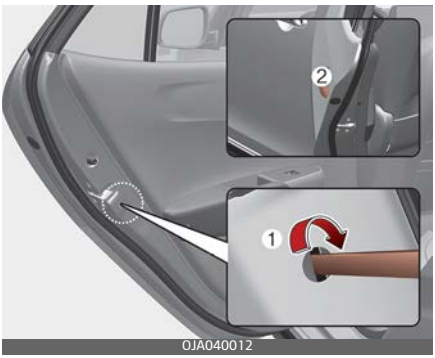

Lapsilukko on tarkoitettu estämään lapsia avaamasta takaovia vahingossa ajoneuvon sisäpuolelta. Takaovien turvalukkoja tulee käyttää aina, kun lapsia on ajoneuvossa.

1. Avaa takaovi.
2. Aseta avain (tai ruuvitaltta) koloon (1) ja käännä sen lukitus ( )-asentoon. Kun lapsilukko on lukitusasennossa, takaovi ei aukea vaikka sisäkahvaa vedetään.
3. Sulje takaovi.

Voit avata takaoven vetämällä ulkoista ovenkahvaa (2).

Vaikka ovet olisivat lukitsemattomat, takaovi ei avaudu sisäoven kahvasta vetämällä, kunnes takaoven lapsilukkoa ei avata.

⚠ VAROITUS

Takaovien lukot

Jos lapsi vahingossa avaa takaoven auton liikkuessa, hän voi pudota ja saada vakavia vammoja tai kuolla. Estääksemme lapsia avaamasta takaovia sisäpuolelta. Takaovien turvalukkoja tulee käyttää aina, kun lapsia on ajoneuvossa.

Takaluukkutakaluukku

Takaluukun avaaminen

- Takaluukku lukittuvat tai avautuvat, kun kaikki ovet lukitaan tai avataan lähettimellä, (tai älyavaimella) tai keskuslukituksen lukituskytkimellä.
- Jos takaluukun lukitus on avattu, takaluukun voi avata painamalla kahvaa ja vetämällä sitä ylöspäin.
- Kun kaikki ovet ovat lukittuina, jos älyavaimen takaluukun lukituksen avauspainiketta painetaan yli 1 sekunnin ajan, takaluukun lukitus avautuu. Kun takaluukku on avattu ja sitten suljettu, takaluukku lukittuu automaattisesti.

* Ei ole avaimenreikää.

✻ HUOMAA

Kylmässä ja märässä ilmastossa oven lukko ja oven mekanismit eivät välttämättä toimi kunnolla jäätymisen takia.

⚠ VAROITUS

Takaluukku kääntyy ylöspäin. Varmista, että esineitä tai ihmisiä ei ole lähellä auton takaosaa, kun avaat takaluukun.

⚠ HUOMIO

Varmista, että suljet takaluukun ennen kuin ajat autollasi. Takaluukun kaasunostimet ja kiinnikkeet voivat vaurioitua, jos takaluukkua ei suljeta ennen ajoa.

Takaluukun sulkeminen

Sulje takaluukku laskemalla se ja painamalla sitä tukevasti alas. Varmista, että takaluukku on turvallisesti kiinni.

⚠ VAROITUS

Varmista, että kädet, jalat ja muut ruumiinosat ovat turvallisesti poissa tieltä, ennen kuin suljet takaluukun.

⚠ HUOMIO

Varmista, että takaluukun salvan ja vastalevyn välissä ei ole mitään, kun suljet takaluukun. Se voi vaurioittaa takaluukun salpaa.

⚠ VAROITUS

Pakokaasut

Jos ajat takaluukku auki, ajoneuvoon pääsee vaarallisia pakokaasuja, mikä voi aiheuttaa matkustajille vakavia vammoja tai kuoleman.

Jos on pakko ajaa takaluukku auki, pidä tuuletusaukot ja kaikki ikkunat auki, jotta ajoneuvoon pääsee enemmän ilmaa ulkoa.

⚠ VAROITUS

Tavaratila

Matkustajat eivät koskaan saa olla tavaratilassa ajon aikana, koska siellä ei ole turvavöitä. Jotta loukkaantuminen voidaan välttää onnettomuus- tai äkkipysäystilanteessa, matkustajat tulee aina kiinnittää asianmukaisesti.

⚠ VAROITUS

Kukaan ei saa olla auton tavaratilassa missään tilanteessa. Tavaratila on erittäin vaarallinen paikka törmäyksen sattuessa.

Ikkunat

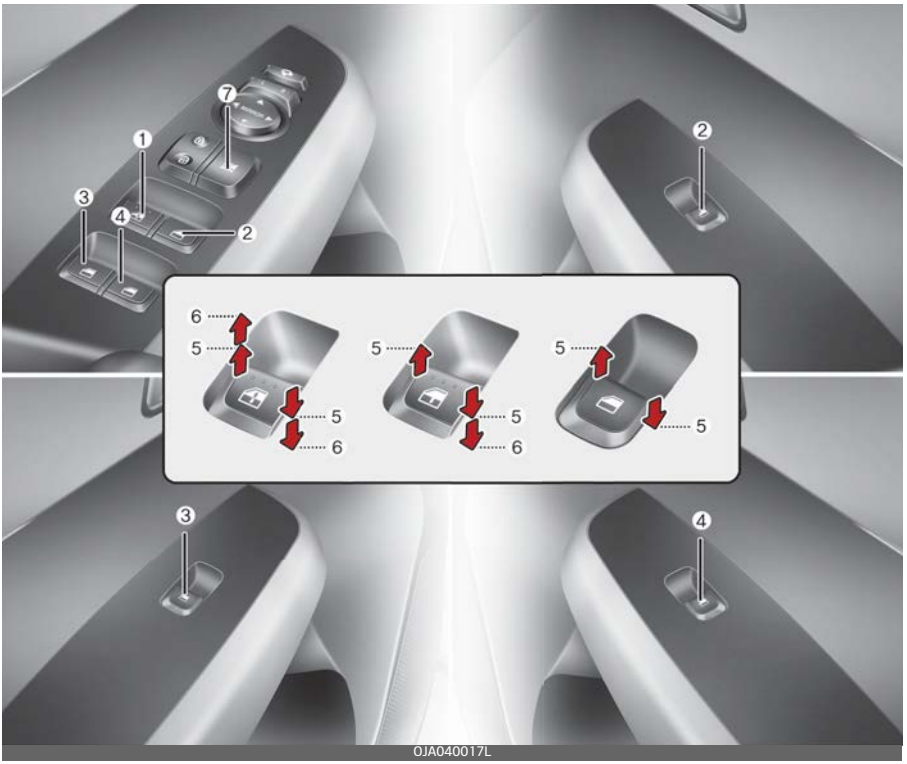

1. Kuljettajan oven sähkötoimisen ikkunan kytkin
2. Etumatkustajan oven sähköikkunan kytkin
3. Takaoven (vasen) sähköikkunan kytkin*
4. Takaoven (oikea) sähköikkunan kytkin*
5. Ikkunan avaaminen ja sulkeminen
6. Automaattinen sähkötoiminen ikkuna ylös*/alas* (Kuljettajan ikkuna)
7. Sähkötoimisen ikkunan lukituskytkin*

* : jos kuuluu varustukseen

✻ HUOMAA

Kylmässä ja märässä säässä sähkötoimiset ikkunat eivät ehkä toimi oikein jäätymisen vuoksi.

Sähköikkunat (jos kuuluu varustukseen)

Virta-avaimen on oltava ON-asennossa, jotta sähkötoimiset ikkunat toimisivat.

Jokaisessa ovessa on sähköikkunan kytkin kyseisen oven ikkunan hallintaan. Kuljettajalla on sähköikkunoiden lukituskytkin, jolla voidaan estää takamatkustajien ikkunoiden toiminta. Sähköikkunat toimivat vielä noin 30 sekuntia sen jälkeen, kun virta-avain poistetaan tai käännetään ACC tai LOCK -asentoon. Kuitenkin jos etuovi avataan, sähköikkunoita ei voida käyttää edes tämän 30 sekunnin jakson aikana (jos kuuluu varustukseen).

Jos ikkunaa ei voida sulkea, koska jokin esine estää sen, poista esineet ja sulje ikkuna.

✻ HUOMAA

Ajettaessa takaikkunat auki tai kattoluukku (jos kuuluu varustukseen) avattuna (tai osittain avattuna), autossasi voi ilmetä tuulenpyörteitä tai sykkivää melua. Tämä melu on normaalia ja sitä voidaan vähentää tai poistaa seuraavilla toimenpiteillä. Jos melu ilmenee yhden tai molempien takaikkunoiden ollessa auki, avaa molempia etuikkunoita noin tuuman verran (2,5 cm). Jos edelleen huomaat melua kattoluukun ollessa auki, sulje kattoluukku pienemmälle.

⚠ VAROITUS

Älä asenna ikkunoiden alueelle mitään lisävarusteita. Se voi vaikuttaa kiinnijäämissuojaukseen.

Ikkunan avaaminen ja sulkeminen

Kuljettajan ovessa on sähköikkunan mestarikytkin, joka ohjaa kaikkia ajoneuvon ikkunoita.

Tyyppi A

Avaa tai sulje ikkuna painamalla tai vetämällä vastaavan kytkimen etuosa ensimmäiseen lukitusasentoon (5).

OJA040474

Tyyppi B – Ikkunan automaattinen lasku (jos kuuluu varustukseen)

Sähköikkunan kytkimen hetkellinen painaminen toiseen kohtaan (6) laskee ikkunan kokonaan, vaikka kytkin vapautettaisiin. Pysäyttääksesi

ikkunan haluttuun asentoon ikkunan ollessa toiminnassa, vedä kytkintä hetkeksi ylöspäin, ikkunan liikkeen vastakkaisen suuntaisesti.

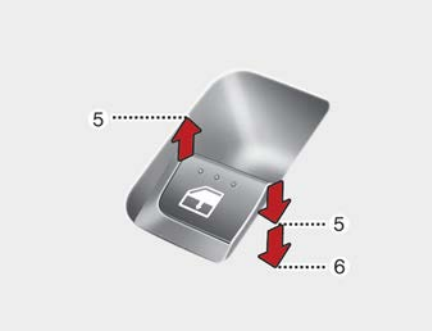

OJA040567L

Tyyppi C – Ikkunan automaattinen nosto/lasku (Vain kuljettajan puoli) (jos kuuluu varustukseen)

Sähköikkunan kytkimen hetkellinen painaminen tai vetäminen toiseen kohtaan(6) laskee tai nostaa ikkunan kokonaan, vaikka kytkin vapautettaisiin. Pysäyttääksesi ikkunan haluttuun asentoon ikkunan ollessa toiminnassa, vedä tai paina ja sitten vapauta kytkin liikkeen vastakkaisen suuntaisesti.

Jos sähköikkuna ei toimi asianmukaisesti, automaattinen sähköikkunajärjestelmä on nollattava seuraavasti:

1. Käännä virtalukko ON-asentoon.
2. Sulje ikkuna ja jatka kuljettajan sähköikkunan kytkimen vetämistä ylöspäin vähintään 1 sekunnin ajan ikkunan sulkeutumisen jälkeen.

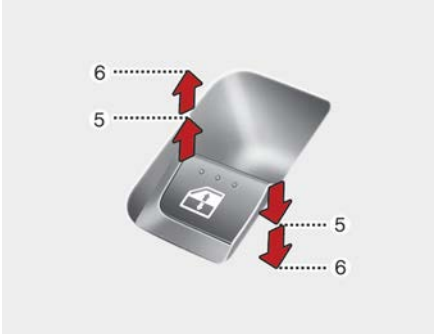

OJA040475

Automaattinen peruutus (Tyyppi C, Vain kuljettajan puoli) (jos kuuluu varustukseen)

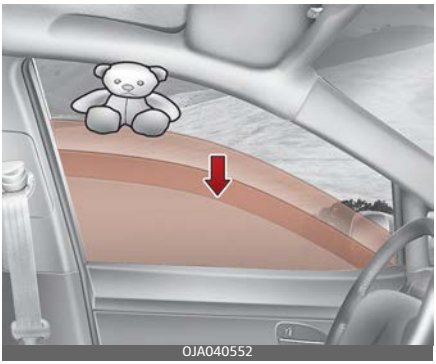
OJA040552

Jos jokin esine tai kehon osa estää ikkunan ylöspäin liikkumisen, ikkuna havaitsee vastuksen ja pysäyttää ylöspäin suuntautuvan liikkeen. Ikkuna laskeutuu sitten noin 30 cm (11,8 tuumaa), jotta esine voidaan poistaa.
Jos ikkuna havaitsee vastuksen kun en kytkintä vedetään ylös jatkuvasti, ikkuna lopettaa liikkeen ylöspäin ja laskeutuu sitten noin 2,5 cm (1 tuuma). Ja, jos sähköikkunan kytkintä vedetään jatkuvasti ylös uudelleen 5 sekunnin kuluessa siitä,

kun automaattinen ikkunan peruutusominaisuus laski ikkunaa, automaattinen ikkunan peruutusominaisuus ei toimi.

✻ HUOMAA

Kuljettajan puolen ikkunan automaattinen peruutusominaisuus on aktiivinen vain, kun "Automaattinen nosto" -toimintoa on käytetty vetämällä kytkin täysin ylös. Ikkunan automaattinen peruutusominaisuus ei toimi, jos ikkuna nostettiin vetämällä sähköikkunan kytkintä vain puoliväliin.

⚠ VAROITUS

Voit välttää mahdolliset loukkaantumiset tai ajoneuvovauriot tarkistamalla aina mahdolliset esteet ennen ikkunan nostamista.

Jos ikkunan ja ylemmän ikkunakanavan väliin jää kiinni halkaisijaltaan alle 4 mm (0,16 tuumaa) esine, ikkunan automaattinen peruutusmekanismi ei ehkä havaitse vastusta eikä se pysähdy ja käännä suuntaa.

⚠ VAROITUS

Automaattinen peruutustoiminto ei aktivoidu kun sähköikkunajärjestelmä nollataan.

Varmista ennen ikkunan sulkemista, että kehon osat tai muut esineet ovat turvallisesti poissa reitiltä, jotta vältetään vammat ja auton vauriot.

Sähkötoimisen ikkunan lukituspainike (jos kuuluu varustukseen)

- Kuljettaja voi poistaa takamatkustajien sähköikkunoiden kytkimet käytöstä painamalla kuljettajan ovessa sijaitsevan sähköikkunan lukituspainikkeen LOCK-asentoon (painettu).
- **Kun sähkötoimisen ikkunan lukituspainike on LOCK-asennossa (painettuna), kuljettajan mestarikytkin voi ohjata kaikkia sähköikkunoita.**

⚠ HUOMIO

- Sähköikkunajärjestelmän mahdollisen vaurioitumisen estämiseksi älä avaa tai sulje kahta tai useampaa ikkunaa samaan aikaan. Tämä myös varmistaa sulakkeen pitkän käyttöiän.

- Älä koskaan yritä käyttää kuljettajan oven mestarikytkintä ja yksittäisten ovien ikkunan kytkimiä samaan aikaan eri suuntiin. Jos tämä tehdään, ikkuna pysähtyy eikä sitä voi avata tai sulkea.

VAROITUS

Ikkunat

- ÄLÄ koskaan jätä virta-avainta ajoneuvoon lasten kanssa ilman valvontaa, kun moottori on käynnissä.
- ÄLÄ KOSKAAN jätä lasta autoon ilman valvontaa. Hyvin nuoretkin lapset voivat vahingossa saada auton liikkumaan, tarttua ikkunoihin tai muulla tavalla loukata itseään tai muita.
- Tarkista aina kaksi kertaa varmistaaksesi, että kaikki käsivarret, kädet, päät ja muut esteet ovat poissa ennen kuin suljet ikkunan.
- Älä anna lasten leikkiä sähköikkunoilla. Pidä kuljettajan sähköikkunan lukituspainike LOCK-asennossa (painettuna). Lasten tahattomasta ikkunoiden käytöstä voi aiheutua vakava vamma.
- Älä kurota päätä tai käsivarsia ikkuna-aukon ulkopuolelle ajaessasi.

Manuaaliset ikkunat (jos kuuluu varustukseen)

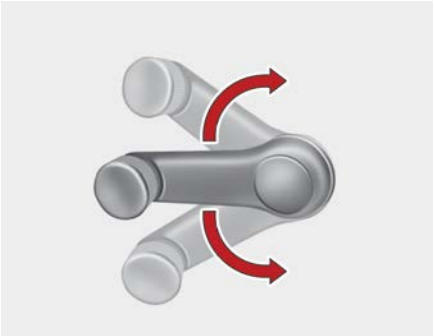

0JA040509L

Voit nostaa tai laskea ikkunan, kiertämällä ikkunan säätökahvaa myötäpäivään tai vastapäivään.

VAROITUS

Kun avaat tai suljet ikkunoita, varmista, että matkustajien käsivarret, kädet ja vartalo ovat turvallisesti poissa tieltä.

Konepelti

Konepellin avaaminen

1. Vedä vapautusvipua avataksesi konepellin salvan. Konepelti ponnahtaa hieman auki.

VAROITUS

Avaa konepelti moottorin sammuttamisen jälkeen ajoneuvon seistessä tasaisella pinnalla, ja sen jälkeen kun olet siirtänyt vaihdevivun P (pysäköinti) –asentoon (automaattivaihteisto) tai N (vapaa) –asentoon(automaattinen manuaalivaihteisto) tai 1. (ensimmäiselle) tai R (peruutus)–vaihteelle (manuaalivaihteisto) ja vetänyt seisontajarrun pohjaan.

2. Siirry auton etuosaan, nosta konepeltiä hieman, paina sisäpuolista turvasalpaa (1) konepellin keskeltä, ja nosta konepelti (2).

3. Vedä tukitanko konepellistä (3).
4. Pidä konepelti auki tukitangon (4) avulla.

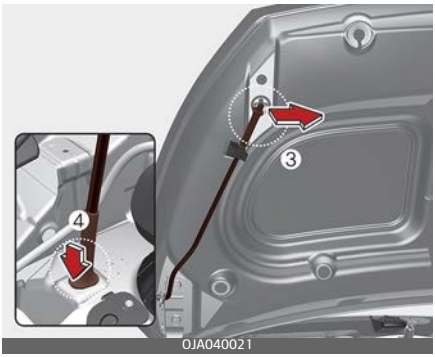

VAROITUS

Kuumat osat

Tartu tukitankoon sen keltaisella korkilla päällystetystä osasta.

Korkki auttaa estämään kuuman metallin aiheuttamat palovammat, kun moottori on kuuma.

Konepelti auki -varoitus (jos kuuluu varustukseen)

Tyyppi B

OJA046159

Tyyppi C

OJA041595L

Varoitusviesti (tyypin B, C kojelauta) ilmestyy LCD-näyttöön, kun konepelti on auki.

Varoitusääni kuuluu, kun ajoneuvoa ajetaan yli 3 km/h (2 mph) nopeudella konepellin ollessa auki.

Konepellin sulkeminen

1. Ennen kuin suljet konepellin, tarkista seuraavat:
   - Kaikkien moottoritilan täyttökorkkien on oltava oikein paikoillaan.
   - Kaikki hansikkaat, rätit ja muu palava materiaali on poistettu moottoritilasta.
2. Palauta tukitanko pidikkeeseensä estääksesi sitä kolisemasta.
3. Laske konepeltiä, kunnes se on noin 30 cm (12 tuumaa) suljettu-asennon yläpuolella, ja anna sen pudota. Varmista että se lukittuu paikalleen.
4. Tarkista, että konepelti on kunnolla kiinni. Jos konepeltiä voidaan noutaa hieman, se ei ole kunnolla kiinni.
   Avaa se uudelleen ja sulje se vähän suuremmalla voimalla.

⚠ VAROITUS

- Ennen kuin suljet konepellin, varmista, että kaikki esteet on poistettu sen aukosta. Jos konepelti yritetään sulkea, kun siinä on este, voi aiheutua omaisuusvahinkoja tai vakava henkilövamma.
- Moottoritilaan ei saa jättää hansikkaita, rättejä tai muuta palavaa materiaalia. Ne voivat aiheuttaa kuumenemisesta syttyvän tulipalon.

⚠ VAROITUS

- Tarkista aina ennen ajoon lähtöä kaksi kertaa varmistaaksesi, että konepelti on tiukasti lukittunut paikoilleen. Jos se ei ole lukittu, konepelti voi singahtaa auki, ajoneuvoa ajettaessa, aiheuttaen näkyvyyden täyden menetyksen, mikä voi johtaa onnettomuuteen.
- Tukitanko on asetettava konepellissä olevaan koloonsa kokonaan aina, kun tarkistat moottoritilaa. Tämä estää konepeltiä putoamasta ja mahdollisesti vahingoittamasta sinua.
- Autoa ei saa liikuttaa, kun konepelti on nostettu. Konepelti peittää näkyvyyden eteenpäin, joten seurauksena voi olla onnettomuus.

Polttoaineen täyttöluukku

Polttoaineen täyttöluukun avaaminen

Polttoaineen täyttöluukku on avattava auton sisältä, vetämällä polttoaineen täyttöluukun avausvipu ylös, joka sijaitsee kuljettajan istuimen etuosan alueella.

✻ HUOMAA

Jos polttoaineen täyttöluukku ei avaudu koska sen ympärillä on jäätä, napauta sitä kevyesti tai paina luukkua murtaaksesi jään luukun avaamiseksi. Älä väännä luukkua. Tarvittaessa suihkuta luukun ympäristöä hyväksytyllä sulatusnesteellä (älä käytä pakkasnestettä) tai siirrä auto lämpimänpään paikkaan, jotta jää sulaa.

1. Sammuta moottori.
2. Avaa polttoaineen täyttöluukku vetämällä polttoaineen täyttöluukun avausvipu ylös.

3. Vedä polttoaineen täyttöluukkua (1) ulospäin avataksesi sen kokonaan.
4. Poista polttoainesäiliön korkki (2) kiertämällä sitä vastapäivään.
5. Tankkaa tarvittaessa.

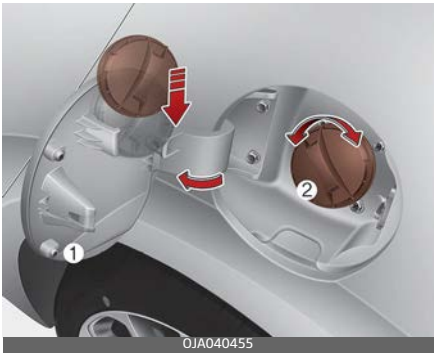

⚠ VAROITUS

Tarkista ennen tankkaamista, minkä tyyppistä polttoainetta ajoneuvosi käyttää. Jos laitat dieselöljyä bensiinikäyttöiseen ajoneuvoon tai bensiiniä dieselkäyttöiseen ajoneuvoon, se voi vaikuttaa polttoainejärjestelmään ja aiheuttaa vakavia vaurioita ajoneuvolle.

Polttoaineen täyttöluukun sulkeminen

1. Kiinnitä korkki kiertämällä sitä myötäpäivään, kunnes se ”napsahtaa”. Tämä ilmaisee, että korkki on tiukasti kiinni.
2. Sulje polttoainesäiliön luukku ja työnnä sitä kevyesti. Varmista, että se on kunnolla kiinni.

Bensiinisäiliö konehuoneessa (Flex fuel ajoneuvo, Brasiliassa ja Paraguayssa)

Jos ajoneuvosi on FFV (Flex Fuel ajoneuvo), säiliö on tarkistettava ja täytettävä bensiinillä kylmäkäynnistystä varten, kun ulkolämpötila on matala (alle 20 ° C).

Kylmäkäynnistykseen käytettävän bensiinisäiliön nimelliskapasiteetti on 0,8 litraa ja säiliö sijaitsee konehuoneessa.

Täytä kylmäkäynnistykseen tarkoitettu säiliö bensiinillä, kunnes taso saavuttaa MAX-linjan. Jos bensiini valuu yli, puhdista ylivuotanut polttoaine pyyhkeellä.

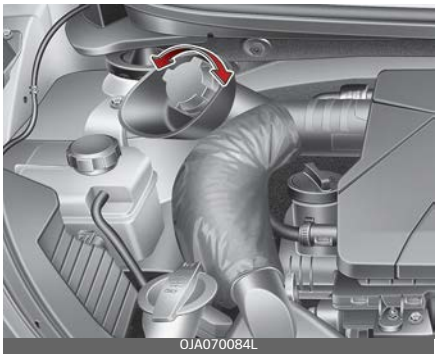

⚠ VAROITUS

Tankkaaminen

- Jos paineenalaista polttoainetta suihkuaa ulos, se voi kastella vaatteesi tai ihosi, altistaen sinut tulipalolle ja palovammoille. Poista aina polttoainesäiliön korkki varovasti ja hitaasti. Jos korkista pur-

kautuu polttoainetta tai kuulet sihisevän äänen, niin odota, kunnes se lakkaa kokonaan ennen kuin avaat korkin.
- Älä ”ylitäytä” tankatessasi sen jälkeen, kun pistooli automaattisesti katkaisee polttoaineen syötön.
- Tarkista aina, että polttoaineen täyttökorkki on hyvin kiinnitetty, jotta estetään polttoaineen vuotaminen onnettomuustapauksissa.

⚠ VAROITUS

Tankkaamisen vaarat

Autopolttoaineet ovat palavaa materiaalia. Tankkaamisen yhteydessä huomioi seuraavat ohjeet huolellisesti. Näiden ohjeiden noudattamatta jättäminen voi johtaa vakaviin henkilövahinkoihin, vakaviin palovammoihin tai tulipalon tai räjähdyksen aiheuttamaan kuolemaan.

- Lue ja noudata kaikkia bensiiniasemalla olevia varoituksia.
- Ennen tankkausta huomioi polttoaineen syötön hätäkatkaisin, jos asemalla on sellainen.
- Ennen kuin kosketat polttoaineen täyttöpistoolia, poista mahdollisesti vaarallisen staattisen sähköpurkauksen koskettamalla auton metalliosaa turvallisen etäisyyden päässä polttoaineen täyttöaukosta, suuttimesta tai muusta bensiinilähteestä.
- Älä istu takaisin ajoneuvoon, kun olet aloittanut tankkauksen, koska voit tuottaa staattista sähköä koskettamalla, hankautumalla tai liukumalla mitä tahansa esinettä tai kangasta (polyesteri, satiini, nylon jne.) vasten, joka voi tuottaa staattista sähköä. Staattisen sähkön purkaus voi sytyttää polttoainehöyryt ja aiheuttaa nopean tulipalon. Jos sinun on mentävä takaisin autoon, poista uudelleen mahdollinen staattinen sähkö koskettamalla auton metalliosaa etäällä polttoaineen täytön kaulasta, suuttimesta tai muuta bensiiniä sisältävästä osasta.
- Kun käytät hyväksyttyä polttoaineen kuljetusastiaa, aseta astia aina maahan ennen tankkausta. Staattisen sähkön purkaus astiasta voi sytyttää polttoainehöyryt ja aiheuttaa tulipalon. Kun tankkaus on alkanut, kosketus autoon on säilytettävä, kunnes polttoainesäiliö on täynnä. Käytä vain hyväksyttyjä kannettavia muovisia polttoaineastioita, jotka on tarkoitettu bensiinin kuljetukseen ja säilytykseen.
- Älä käytä matkapuhelimia täytön aikana. Sähkövirta ja/tai sähköiset häiriöt matkapuhelimista voivat mahdollisesti sytyttää polttoainehöyryt aiheuttaen tulipalon.

- Sammuta moottori aina tankkauksen ajaksi. Moottoriin liittyvien sähköosien tuottamat kipinät voivat sytyttää polttoainehöyryt ja aiheuttaa tulipalon. Kun tankkaus on valmis, tarkista ennen moottorin käynnistämistä, että täyttöaukon korkki ja luukku ovat kunnolla kiinni.
- ÄLÄ käytä tulitikkuja tai sytytintä, ÄLÄKÄ TUPAKOI tai jätä palavaa savuketta autoosi huoltoasemalla käynnin ajaksi, erityisesti tankkauksen aikana. Autopolttoaine on helposti syttyvää ja voi syttyessään aiheuttaa tulipalon.
- Jos tankkauksen aikana syttyy tulipalo, poistu auton läheltä ja ota välittömästi yhteyttä hätänumeroon. Noudata kaikkia heidän antamiaan turvaohjeita.

⚠ HUOMIO

- Varmista, että tankkaat ajoneuvosi kohdan mukaisesti.
- Jos polttoainesäiliön korkki on vaihdettava, varmista, että käytät ajoneuvoosi suunniteltua vaihto-osaa.
  Väärä polttoaineen täyttöaukon korkki voi aiheuttaa vakavia polttoainejärjestelmän tai päästöjen hallintajärjestelmän virhetoimintoja. Tarkempien tietojen saamiseksi Kia suosittelee yhteydenottoa valtuutettuun Kia-jälleenmyyjään/huoltokumppaniin.
- Älä roiskuta polttoainetta auton ulkopinnoille. Mikä tahansa maalipinnalle roiskuva polttoaine voi vahingoittaa maalia.
- Varmista tankkaamisen jälkeen, että polttoaineen täyttökorkki on hyvin kiinnitetty, jotta estetään polttoaineen vuotaminen onnettomuustapauksissa.

Kattoluukku (jos kuuluu varustukseen)

Jos autossasi on kattoluukku, sitä voi liu'uttaa tai kallistaa kattoluukun vivulla, joka on yläkonsolissa.

Kattoikkunaa voidaan käyttää vain, kun virta-avain on ON-asennossa.

⚠ VAROITUS

- Kattoluukkua tai häikäisysuojaa ei saa koskaan säätää ajon aikana. Tämä voi johtaa hallinnan menetykseen ja aiheuttaa onnettomuuden, vammoja tai omaisuusvahinkoja.
- Älä jätä moottoria käyntiin ja avainta autoosi lasten kanssa ilman valvontaa. Ilman valvontaa jääneet lapset voivat käyttää kattoluukkua, mistä voi aiheutua vakavia vammoja.
- Älä istu auton katolla. Se voi aiheuttaa vammoja tai auton vaurioitumisen.

✻ HUOMAA

Älä käytä kattoluukkua, kun autoon on asennettu kattoteline tai katolla on matkatavaroita.

Häikäisysuoja

Häikäisysuoja estää suoran auringonpaisteen kattoluukusta.

Avaa tai sulje häikäisysuoja käsin.

✻ HUOMAA

- Häikäisysuoja avautuu automaattisesti, kun kattoluukku avataan, mutta häikäisysuoja ei mene automaattisesti kiinni, kun kattoluukku suljetaan. Pelkästään häikäisysuojaa ei myöskään voi sulkea, kun kattoluukku on auki.
- Älä vedä häikäisysuojaa ylös tai alas äläkä käytä liikaa voimaa, koska silloin häikäisysuoja voi vaurioitua tai siihen voi tulla toimintahäiriö.

Kallista auki/kiinni

- Kun työnnät kattoluukun ohjauskytkintä ylöspäin, kattoluukku kallistuu auki.
- Kun työnnät kattoluukun kytkintä eteenpäin, kattoluukku sulkeutuu automaattisesti.

Voit pysäyttää kattoluukun mihin tahansa kohtaan työntämällä kattoluukun kytkintä mihin tahansa suuntaan.

✻ HUOMAA

Kattoluukku ei voi liukua auki ja kallistua samanaikaisesti. Kattoluukkua ei voi kallistaa auki, kun se on liu'utettu auki. Kattoluukkua ei voi liu'uttaa auki, kun se on kallistettu auki. Liu'uta tai kallista kattoluukku auki, kun se on täysin kiinni.

Liu'uta auki/kiinni

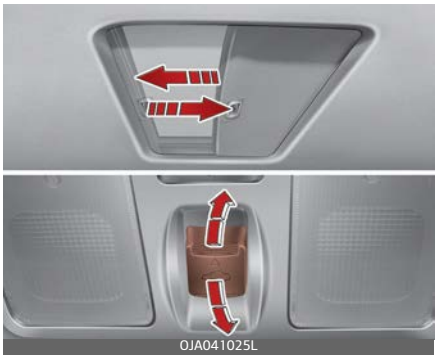

- Kun kattoluukun ohjauskytkintä työnnetään taaksepäin, kattoluukku ja häikäisysuoja liukuvat auki.
  Työnnä kattoluukun kytkintä eteenpäin, vain kattoluukun lasi sulkeutuu.
- Kun kattoluukun kytkintä työnnetään eteen- tai taaksepäin ensimmäiseen loveen, kattoluukku liikkuu, kunnes kytkin vapautetaan.
- Kun kattoluukun kytkintä työnnetään eteen- tai taaksepäin toiseen loveen, kattoluukku toimii automaattisesti (automaattinen liukutoiminto).
  Voit pysäyttää kattoluukun mihin tahansa kohtaan työntämällä kattoluukun kytkintä mihin tahansa suuntaan.

✻ HUOMAA

Voit vähentää tuulen kohinaa ajon aikana pitämällä kattoikkunaa suo-

sitellussa asennossa ennen sen avaamista kokonaan.

Automaattinen liikkuminen taaksepäin

Jos kattoluukun lasi havaitsee esteen sulkeutuessaan automaattisesti, se liikkuu taaksepäin ja pysähtyy tiettyyn kohtaan.

Automaattinen siirto taaksepäin ei ehkä toimi, jos liukuvan kattoluukun lasin ja sen kehyksen välissä oleva esine on ohut tai pehmeä.

⚠ VAROITUS

- Varmista, että päät, kädet, käsivarret ja kaikki muut kehon osat ovat pois tieltä ennen kuin käytät kattoluukkua. Ruumiinosat tai esineet voivat jäädä kiinni, mikä voi aiheuttaa loukkaantumisen tai vaurioita autoon.
- Älä koskaan testaa automaattista peruutustoimintoa panemalla ruumiinosan tarkoituksella väliin. Kattoluukku saattaa peruuttaa, mutta tähän liittyy loukkaantumisen riski.

✻ HUOMAA

- Kattoluukun ohjausvivun käyttämistä ei saa jatkaa sen jälkeen, kun kattoluukku on täysin auki, kiinni tai kallistettu. Tämä voi vaurioittaa kattoluukun moottoria.
- Jatkuva käyttö, kuten liu'uttaminen auki/kiinni, kallistus auki/kiinni jne. voivat aiheuttaa toimintahäiriön moottorissa tai kattoluukkujärjestelmässä.
- Poista kattoluukun kiskoon kertynyt pöly säännöllisesti.
- Kattoluukun ja kattopaneelin väliin kerääntynyt pöly voi aiheuttaa melua. Avaa kattoluukku ja poista pöly säännöllisesti puhtaalla liinalla.
- Älä yritä avata kattoluukkua, kun lämpötila on pakkasen puolella tai kun kattoikkuna on lumen tai jään peitossa. Kattoluukku ei saata toimia asianmukaisesti ja voi rikkoutua, jos se avataan väkisin.
- Älä avaa kattoluukkua äläkä aja se avoinna heti sateen tai auton pesun jälkeen. Vesi saattaa kastella auton sisätilan.
- Älä ojenna matkatavaroita ulos kattoluukusta ajon aikana. Auto

voi vaurioitua, jos se pysähtyy äkillisesti.

⚠ VAROITUS

Päätä, käsivarsia, vartaloa tai esineitä ei saa kurottaa ulos kattoluukusta ajon aikana. Tästä voi seurata loukkaantuminen, jos auto pysähtyy äkillisesti.

Kattoluukun asetusten palauttaminen

Joissakin olosuhteissa saattaa olla tarpeen tehdä kattoluukun toiminnan nollaus. Joissakin tilanteissa saatetaan tarvita kattoluukun nollaus, kuten:

- Kun 12 voltin akku on joko irrotettu tai purkautunut
- Kun vaihdetaan kattoluukun sulake
- Jos kattoluukun yhden kosketuksen AUTO OPEN/CLOSE-toiminto ei toimi oikein

Kattoluukun nollausmenettely:

1. Suositellaan, että teet nollauksen kun auton moottori käy. Käynnistä auto asennossa P (pysäköinti).
2. Varmista, että kattoluukku on täysin suljetussa asennossa. Jos kattoluukku on auki, työnnä kytkintä eteenpäin, kunnes kattoluukku on täysin kiinni.
3. Vapauta kytkin kun kattoluukku on täysin kiinni.
4. Työnnä kytkintä eteenpäin, kunnes kattoluukku liikahtaa. Vapauta kytkin.
5. Paina ja pidä kattoluukun kytkintä uudelleen eteenpäin, kunnes kattoluukku avautuu ja sulkeutuu. Vapauta vipu vasta, kun toiminto valmistuu. Jos vapautat kytkimen käytön aikana, aloita menettely uudelleen kohdasta 2.

✻ HUOMAA

Jos kattoluukku ei nollaudu kun auton akku irrotetaan tai tyhjenee, tai kattoluukun sulake palaa, kattoluukku ei ehkä toimi normaalisti.

Kattoluukku auki -varoitus

0JA041597L

Jos moottori sammutetaan, kun kattoluukku ei ole kokonaan kiinni, kuuluu varoitusääni muutaman sekunnin ajan, ja kattoluukun aukiolovaroitus näkyy kojelaudan LCD-näytössä.

Sulje kattoluukku tiiviisti, kun poistut autosta.

⚠ HUOMIO

Varmista, että kattoluukku on kokonaan suljettu, kun poistut autostasi. Jos kattoluukku jää auki, sade tai lumi voi kastella auton sisustuksen. Kattoluukun jättäminen auki myös kun auto on ilman valvontaa voi houkutella varkaita.

Ohjauspyörä

Sähkötoiminen ohjaustehostin (jos kuuluu varustukseen)

Ohjaustehostin käyttää moottoria auttamaan ajoneuvon ohjauksessa. Jos moottori on sammutettu tai jos ohjaustehostin ei toimi, voit edelleen ohjata autoa, mutta siihen tarvittava voima on suurempi.

Moottorikäyttöistä ohjaustehostinta ohjaa ohjaustehostimen ohjausyksikkö, joka tunnistaa ohjauspyörän vääntömomentin, ohjauspyörän asennon ja ajoneuvon nopeuden ja ohjaa moottoria näiden tietojen perusteella.

Ohjauspyörän kääntäminen muuttuu raskaammaksi, kun auton nopeus lisääntyy, ja muuttuu kevyemmäksi, kun auton nopeus pienenee, jotta ohjauspyörää on helpompi hallita.

Jos huomaat muutoksia tarvittavassa ohjausvoimassa tavallisen auton käytön aikana, anna ammattikorjaamon tarkastettavaksi. Kia suosittelee käyntiä valtuutetun Kia-jälleenmyyjän/huoltokumppanin luona.

✻ HUOMAA

Seuraavia oireita voi ilmetä normaalin auton käytön aikana:

- EPS varoitusvalo ei syty.

- Tarvittava ohjausvoima on suuri heti, kun virta-avain tai MOOTTORIN KÄYNNISTYS/PYSÄYTYS -painike asetetaan ON-asentoon. Tämä tapahtuu, koska järjestelmä suorittaa EPS-järjestelmän diagnostiikkaa. Kun diagnostiikka on suoritettu, ohjauspyörä palaa normaalitilanteeseen.
- EPS-releestä voi kuulua naksahdus, kun virta-avain käännetään ON- tai LOCK-asentoon tai kun MOOTTORIN KÄYNNISTYS/PYSÄYTYS -painike asetetaan ON- tai OFF-asentoon.
- Moottorin ääni voi kuulua, kun auto on pysähdyksissä tai ajetaan hitaalla nopeudella.
- Kun sähköisessä ohjaustehostimessa havaitaan poikkeavuuksia, niin hengenvaarallisen onnettomuuden välttämiseksi ohjausavustajatoiminto pysähtyy. Silloin mittaristoon syttyy tai siinä vilkkuu varoitusvalo. Ohjauspyörästä voi tulla hankala hallita tai käyttää. Anna välittömästi tarkastaa autosi kun se on ensin siirretty turvalliselle alueelle.
- Jos sähkötoiminen ohjaustehostinjärjestelmä ei toimi normaalisti, varoitusvalo syttyy mittaristossa. Ohjauspyörästä voi tulla hankala hallita tai se voi käyttäytyä epänormaalisti. Vie järjestelmä tällöin tarkastukseen ammattikorjaamoon. Kia suosittelee käyntiä valtuutetun Kia-jälleenmyyjän/huoltokumppanin luona.
- Ohjaukseen tarvittava voima lisääntyy, jos ohjauspyörää pyöritetään jatkuvasti, kun ajoneuvo ei ole liikkeessä. Se kuitenkin palautuu normaaliolosuhteisiin muutaman minuutin kuluttua.
- Kun käytät ohjauspyörää kylmällä säällä, voi aiheutua epänormaalia ääniä. Lämpötila noustessa äänet katoavat. Tämä kuuluu asiaan.
- Kun latausjärjestelmän varoitusvalo syttyy tai jännite on alhainen (Kun generaattori (tai akku) ei toimi normaalisti tai se ei toimi), ohjaaminen voi muuttua raskaammaksi ja siitä voi tulla vaikea hallita.

Ohjauspyörän kallistus (jos kuuluu varustukseen)

Kallistustoiminnon avulla voit säätää ohjauspyörää ennen kuin ajat.

Voit myös nostaa sitä antaaksesi jaloillesi enemmän tilaa poistuessasi ajoneuvosta ja noustessasi siihen.

Ohjauspyörä on asetettava niin, että sillä on mukavaa ajaa, ja mahdollistaa samalla että näet kojetaulun varoitusvalot ja mittarit.

⚠ VAROITUS

- Älä koskaan säädä ohjauspyörän kulmaa ajon aikana. Saatat menettää ohjauksen hallinnan, mistä voi aiheutua vakavia henkilövahinkoja, kuolema tai onnettomuuksia.
- Säädön jälkeen vedä ohjauspyörää sekä ylös- että alaspäin varmistuaksesi, että se on lukittunut paikoilleen.

Voit muuttaa ohjauspyörän kulmaa vetämällä lukitusvipua (1), säätämällä ohjauspyörän haluttuun kulmaan (2) ja vetämällä sitten lukitusvipua ylös lukitaksesi ohjauspyörän paikalleen (3). Varmista, että ohjauspyörä on säädetty haluttuun asentoon ennen ajoa.

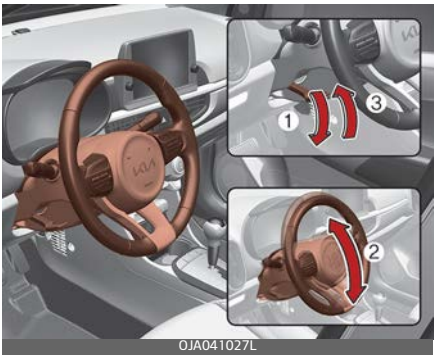

Ohjauspyörän lämmitys (jos kuuluu varustukseen)

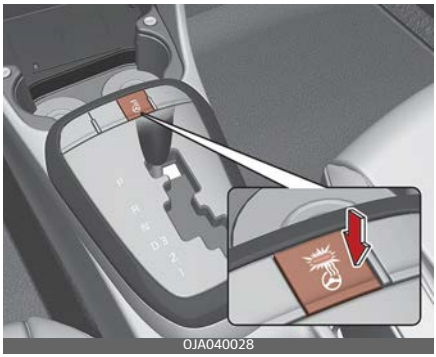

Kun virta-avain on ON-asennossa, ohjauspyörän lämmityspainikkeen painaminen lämmittää ohjauspyörän. Painikkeen merkkivalo palaa.

Kytkeäksesi ohjauspyörän lämmityksen pois päältä, paina painiketta uudelleen. Painikkeen merkkivalo sammuu.

Ohjauspyörän lämmitys sammuu automaattisesti noin 30 minuuttia sen jälkeen, kun se kytkettiin päälle.

Jos käännät sytytyksen pois 30 minuutin sisään painettuasi ohjauspyörän lämmittimen painiketta, seuraavaan sytytys ON-asentoon sakka, lämmitin on kytketty POIS PÄÄLTÄ.

⚠ HUOMIO

- Älä asenna mitään kääntökahvaa ohjauspyörään. Tämä voi vahingoittaa ohjauspyörän lämmitysjärjestelmää.

- Puhdistettaessa lämmitettävää ohjauspyörää, älä käytä orgaanisia liuottimia, kuten tinneriä, bentseeniä, alkoholia ja bensiiniä. Se voi vaurioittaa ohjauspyörän pintaa.
- Jos terävä esine vaurioittaa ohjauspyörän pintaa, ohjauspyörän lämmitysosat voivat myöskin vaurioitua.

Äänimerkki

Antaaksesi äänimerkin paina ohjauspyörän äänitorvisymboleja. Tarkista säännöllisesti äänimerkin asianmukainen toiminta.

✻ HUOMAA

Antaaksesi äänimerkin paina ohjauspyörän äänitorvisymbolilla merkittyä aluetta (ks. kuva). Äänimerkki toimii vain, kun tätä aluetta painetaan.

⚠ HUOMIO

Älä iske äänimerkkiä kovaa tai nyrkkisi avulla käyttääksesi sitä. Älä paina äänimerkkiä terävällä esineellä.

Peilit

Sisäpuolinen taustapeili

Säädä sisäpuolinen taustapeili keskittämällä takaikkunan näkymä siihen. Tee tämä ennen kuin lähdet ajamaan.

⚠ VAROITUS

Takanäkyvyys

Älä aseta takaistuimelle, tai tavaratilaan sellaisia esineitä, jotka voivat haitata näkymääsi takaikkunasta.

⚠ VAROITUS

Älä säätele taustapeiliä ajoneuvon liikkuessa. Tämä voi johtaa hallinnan menetykseen ja aiheuttaa onnettomuuden, mikä voi johtaa kuolemaan, vakaviin vammoihin tai omaisuusvahinkoihin.

⚠ VAROITUS

Älä muuta sisäpeiliä äläkä asenna leveää peiliä. Se voi johtaa henkilövahinkoon, onnettomuuden tai turvatyynyn laukeamisen aikana.

Päivä-/yötaustapeili

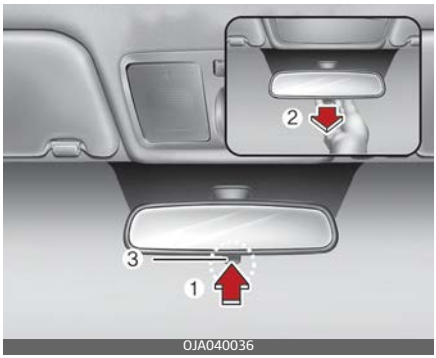

* (1) : Päivä, (2): Yö

Tee tämä säätö ennen kuin lähdet ajamaan ja päivä/yövivun ollessa päiväasennossa (1).

Ajaessasi yöllä voit vähentää takana tulevien ajoneuvojen ajovalojen aiheuttamaa häikäisyä vetämällä päivä/yövipua (3) itseäsi kohti (2).

Muista, että yöasennossa menetät osan kuvan tarkkuudesta.

Ulkopuolinen taustapeili

Muista säätää peilien kulmat ennen ajamista.

Autosi on varustettu sekä oikean että vasemman puolen ulkopuolisella taustapeilillä. Peilejä voidaan säätää etänä kaukosäätimellä. Peilien päät voidaan taittaa takaisin auttamaan estämään vahinkoja automaattisen autopesun aikana tai kuljettaessa kapealla kadulla.

⚠ VAROITUS

Taustapeilit

- Ulkopuolinen taustapeili on kupera. Peilissä näkyvät kohteet ovat lähempänä, kuin ne näyttävät olevan.
- Määritä todellinen etäisyys takana tuleviin ajoneuvoihin kaistaa vaihtaessasi sisäpuolisesta taustapeilistä tai katsomalla niitä suoraan.

⚠ HUOMIO

Älä raaputa jäätä pois peilin pinnasta, se voi vahingoittaa peilin lasia. Jos jää rajoittaa peilin liikkumista, älä yritä säätää peiliä pakolla. Jään poistamiseksi käytä jäänpoistosuihketta tai sientä tai pehmeää kangasta ja erittäin lämmintä vettä.

⚠ HUOMIO

Jos peili on jään takia juuttunut, älä säädä peiliä voimaa käyttämällä. Käytä hyväksyttyä, suihkutettavaa jäänpoistoainetta (ei jäähdytysnestettä) jäätyneen mekanismin vapauttamiseen, tai siirrä ajoneuvo lämpimään paikkaan ja anna jään sulaa.

⚠ VAROITUS

Älä säädä tai taita ulkopuolisia taustapelejä ajoneuvon liikkeen aikana. Tämä voi johtaa hallinnan menetykseen ja aiheuttaa onnettomuuden, mikä voi johtaa kuolemaan, vakaviin vammoihin tai omaisuusvahinkoihin.

Kaukosäädin

Sähkötoiminen tyyppi (jos kuuluu varustukseen)

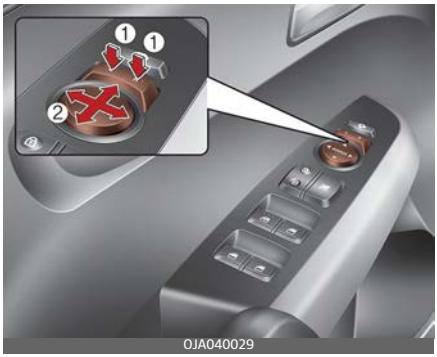

Peilin sähköisen kaukosäätimen avulla voidaan säätää vasemman ja oikean ulkotaustapeilin asentoa. Kummankin peilin asennon säätämiseksi virta-kytkimen on oltava ACC-asennossa.

Voit säätää kummankin peilin asentoa painamalla R- tai L-painiketta (1) valitaksesi oikean tai vasemman peilin, ja paina sitten vastaavaa kohtaa (▲) peilin säätölaitteessa (2) valitun peilin säätämiseksi ylös, alas, vasemmalle tai oikealle.

Voit estää tahattomat säädöt painamalla säätöjen suorittamisen jälkeen uudelleen R- tai L-painiketta.

⚠ HUOMIO

- Peilit lakkaavat liikkumasta kun ne saavuttavat säädön maksimikulmat, mutta moottori jatkaa toimintaa, jos kytkintä painetaan edelleen. Älä paina kytkintä pitempään kuin on tarpeen, koska moottori voi vaurioitua.
- Älä yritä säätää ulkopuolisia taustapeilejä käsin. Se voi vaurioittaa sen osia.
- Peiliä säädettäessä paina tarkalleen "▲" (2) kohtaa. Muuten, peili voi liikkua väärään suuntaan tai vioittua.

Ulkopuolisen taustapeilin taittaminen

Sähkötoiminen tyyppi (jos kuuluu varustukseen)

OJA040030

Taita ulkotaustapeili painamalla painiketta.

Avaa ulkotaustapeili painamalla painiketta uudestaan.

⚠ HUOMIO

Sähkötoiminen ulkopuolinen taustapeili toimii, vaikka virta-avain tai MOOTTORIN KÄYNNISTYS/PYSÄYTYS -painike on OFF-asennossa. Älä kuitenkaan säädä peilejä pitempään kuin on tarpeen, kun moottori ei ole käynnissä, jotta akku ei purkaudu tarpeettomasti.

⚠ HUOMIO

Mikäli ulkotaustapeili on sähkötoimista tyyppiä, älä taita sitä käsin. Se voi aiheuttaa moottorivian.

Manuaalinen tyyppi (jos kuuluu varustukseen)

OJA040031

Taita ulkopuolinen taustapeili tarttumalla peilin koteloon ja kääntämällä sitä sitten sisäänpäin auton takaosaa kohti.

Mittaristo

Tyyppi A

OJA040100L

Tyyppi B

OJA040101L

Tyyppi C

OJA040568L

1. Kierroslukumittari
2. Nopeusmittari
3. Moottorin jäähdytysnesteen lämpömittari
4. Polttoainemittari
5. Varoitus- ja merkkivalot
6. LCD-näyttö

* Auton mittaristo voi poiketa kuvissa esitetystä. Lisätietoja on kohdassa "Mittarit" sivulla 4-49.

Mittariston hallinta

Mittariston valaistuksen säätäminen (jos kuuluu varustukseen)

OJA041032L

⚠ VAROITUS

Älä koskaan säädä mittaristoa ajon aikana. Tämä voi johtaa hallinnan menetykseen ja aiheuttaa onnettomuuden, mistä seuraa kuolema, vakavia vammoja tai materiaalin vaurioita.

Kojelaudan valaistuksen kirkkautta muutetaan kiertämällä valaistuksen säätönuppia (“+” tai “–”) suuntaan, kun virta-avain tai MOOTTORIN KÄYNNISTYS/PYSÄYTYS -painike on ON-asennossa tai takavalot ovat päällä.

Kojelaudan kirkkausasetus näytetään (Tyypin B, C kojelauta). Jos kirkkaus saavuttaa maksimi- tai minimitason, kuuluu varoitusääni (jos kuuluu varustukseen)

Tyyppi B

OJA046111

Tyyppi C

OJA040571L

LCD-näytön ohjaus

LCD-näytön tilaa voidaan vaihtaa ohjauspyörällä olevilla ohjauspainikkeilla.

- Tyyppi A

OJA041037L

1. TRIP: TRIP-painike tilojen vaihtamiseen.
2. RESET: RESET-painike valitun kohteen nollaukseen.

- Tyyppi B, C

OJA041482L

1. : MODE-painike LCD-tilojen muuttamiseen
2. ∧/∨: MOVE-vierityskytkin kohteiden valitsemiseksi
3. OK: SET/RESET-painike kohteiden asettamiseksi tai kohteiden nollaamiseksi

Mittarit

Nopeusmittari

km/h

OYB046104

MPH, km/h

OYB046105

Nopeusmittari näyttää auton nopeuden. Se on kalibroitu yksiköihin maileja tunnissa (mph) ja/tai kilometrejä tunnissa (km/h).

Kierroslukumittari

Kierroslukumittari näyttää likimääräistä moottorin kierroslukua minuutissa (r/min).

Valitse oikeat vaihtokohdat ja estä moottorin ali- ja ylikierrokset kierroslukumittarin avulla.

OJA040108

⚠ HUOMIO

Älä käytä moottoria kierroslukumittarin PUNAISELLA ALUEELLA.
Se voi aiheuttaa vakavia moottorivaurioita.

Moottorin jäähdytysnesteen lämpömittari

Muualla kuin Euroopassa

OYB046110

Euroopassa

OYB046111

Tämä mittari ilmaisee moottorin jäähdytysnesteen lämpötilan, kun virta-avain tai MOOTTORIN KÄYNNISTYS/PYSÄYTYS -painike on ON-asennossa.

⚠ HUOMIO

Jos mittarin osoitin siirtyy normaalin alueen ulkopuolelle, kohti ”130 tai H” -asentoa, se ilmaisee ylikuumenemista, joka voi vaurioittaa moottoria.

Älä jatka ajamista ylikuumentuneella moottorilla. Ajoneuvon ylikuumentuessa, katso "Jos moottori ylikuumentuu" sivulla 7-8.

VAROITUS

Älä koskaan irrota jäähdyttimen korkkia kun moottori on kuuma. Moottorin jäähdytysneste on paineen alaista ja voi polttaa vakavasti. Odota, kunnes moottori on jäähtynyt ennen kuin lisäät jäähdytysnestettä säiliöön.

Polttoainemittari

Muualla kuin Euroopassa

Euroopassa

Mittari ilmaisee polttoainesäiliössä jäljellä olevan polttoaineen arviomäärän.

HUOMAA

- Polttoainesäiliön tilavuus on mainittu .
- Polttoainemittariin liittyy vähissä olevan polttoaineen varoitusvalo, joka syttyy, kun polttoainesäiliö on lähes tyhjä.
- Kallistuksissa tai kaarteissa polttoainemittarin neula voi heilua tai vähissä olevan polttoaineen varoitusvalo voi syttyä tavallista aikaisemmin johtuen polttoaineen liikkumisesta säiliössä.

VAROITUS

Polttoainemittari

Polttoaineen loppuminen voi alistaa auton matkustajat vaaroille.

Sinun on pysähdyttävä ja hankittava lisäpolttoainetta mahdollisimman

pian, kun varoitusvalo syttyy tai kun mittarin neula lähestyy ”0”- tai ”E (tyhjä)" -kohtaa.

⚠ HUOMIO

Vältä ajamista erittäin vähäisellä polttoaineen määrällä. Polttoaineen loppuminen voi aiheuttaa moottorissa sytytyshäiriöitä, mikä vaurioittaa katalysaattoria.

Matkamittari

Tyyppi A, B

OJA046133K

Tyyppi C

ODL3049125

Matkamittari näyttää autolla ajetun kokonaismatkan. Sen avulla määritetään, milloin suunnitellut huollot on suoritettava.

- Matkamittarin arvoalue: 0 - 1 599 999 km tai 999 999 mailia.

Ajomatka ennen tyhjentymistä (Tyypin C kojelauta)

ODL3049126

- Etäisyys ennen polttoaineen loppumista on arvioitu etäisyys, joka autolla voidaan ajaa jäljellä olevalla polttoaineella.
  - Etäisyysalue: 1–9 999 km tai 1–9 999 mailia.
- Jos arvioitu etäisyys on alle 1 km (1 maili), osamatkamittari näyttää etäisyytenä tyhjää ”---”.

⚠ HUOMIO

- Jos auto ei ole tasaisella maalla tai akkuvirta on keskeytetty, etäisyys ennen polttoaineen loppumista ei ehkä toimi oikein.
- Etäisyys ennen polttoaineen loppumista voi erota todellisesta ajo-

matkasta, koska se on arvio jäljellä olevasta ajomatkasta.
- Osamatkamittari ei ehkä havaitse polttoaineen lisäystä, jos autoon lisätään alle 6 litraa (1,6 gallonaa) polttoainetta.
- Etäisyys ennen polttoaineen loppumista voi vaihdella merkittävästi ajo-olosuhteiden, ajotavan ja auton kunnon perusteella.

Ulkoilman lämpötilamittari

Tyyppi A

OJA040134

Tyyppi B

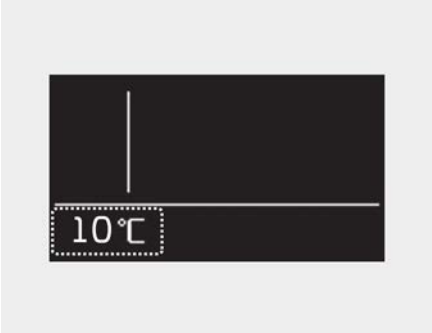

OJA040135L

Tyyppi C

OJA040510L

Tämä näyttö ilmaisee tämänhetkisen ulkoilman lämpötilan 1 °C (1 °F) tarkkuudella.
- Lämpötila-alue: -40–60 °C (-40–140 °F)

Näytöllä, ulkolämpötila ei ehkä muutu heti kuten tavallinen lämpömittari, jottei kuljettaja häiriintyisi.

Vaihda lämpötilan yksikkö (°C:sta °F:iin tai °F:ista °C:een:)
- Tyypin A kojelauta

Muuta matkatila Etäisyys tyhjäksi -tilaan ja pidä sitten RESET-painiketta painettuna vähintään viiden (5) sekunnin ajan.
- Tyyppi B, C kojelauta

Lämpötilayksikkö voidaan muuttaa LCD-näytön “Käyttäjäasetukset” -tilasta.

* Lisätietoja on kohdassa "LCD-näyttö (Tyypin B, C kojelauta)" sivulla 4-57.

Vaihdon ilmaisin

Automaattisen vaihteenvaihdon ilmaisin (jos kuuluu varustukseen)

Tyyppi A

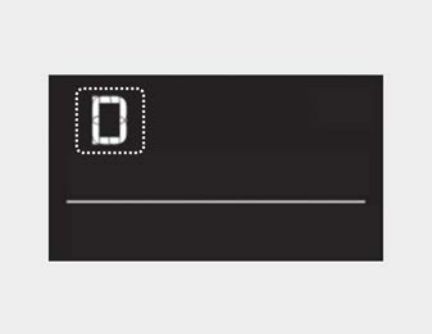

OJA040138

Tyyppi B

OJA040570L

Tyyppi C

ODL3049128

Tämä näyttää, mikä automaattivaihteen vaihde on valittuna.

- Pysäköinti: P
- Peruutus: R
- Vapaa: N
- Ajo: D
- Urheilutila: 1, 2, 3, 4

Manuaalisen vaihteiston vaihdeilmaisin (jos kuuluu varustukseen)

Tyyppi A

OJA046138

Tyyppi B

0JA046142

Tyyppi C

0JA040569L

Tämä ilmaisin näyttää, mitä vaihdetta kannattaa käyttää ajettaessa, jotta polttoainetta säästyy.

- Vaihtaminen ylös: ▲$_2$, ▲$_3$, ▲$_4$, ▲$_5$
- Vaihto alas: ▼$_3$, ▼$_4$

Esimerkiksi

▲$_3$: Ilmaisee, että on sopivaa vaihtaa ylöspäin 3. vaihteelle (tällä hetkellä vaihdevipu on 2. tai 1. vaihteella).

▼$_3$: Näyttää, että vaihde kannattaa vaihtaa alaspäin 4. vaihteelle (vaihdevipu on parhaillaan 4. tai 5. vaihteella).

Kun järjestelmä ei toimi oikein, ilmaisinta ei näytetä.

Automaattisen manuaalivaihteiston vaihdeilmaisin (jos kuuluu varustukseen)

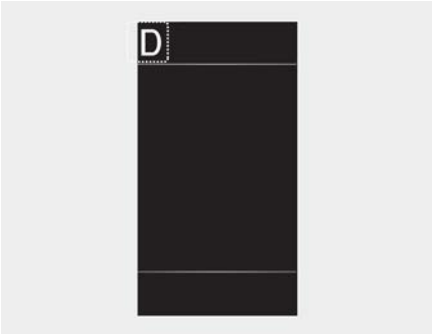

0DL3049128

Tämä näyttää, mikä automaattisen manuaalivaihteen vaihde on valittuna.

- Peruutus: R
- Vapaa: N
- Ajotila: D1, D2, D3, D4, D5
- Manuaalinen tila: 1, 2, 3, 4, 5

Automaattisen manuaalivaihteiston vaihdeilmaisin manuaalitilassa (jos kuuluu varustukseen)

Tyyppi C

Tämä ilmaisin näyttää, mitä vaihdetta kannattaa käyttää ajettaessa, jotta polttoainetta säästyy.

- Vaihtaminen ylös: ▲$_2$, ▲$_3$, ▲$_4$, ▲ 5

Esimerkiksi
▲$_3$: Ilmaisee, että on sopivaa vaihtaa ylöspäin 3. vaihteelle (tällä hetkellä vaihdevipu on 2. tai 1. vaihteella).
Kun järjestelmä ei toimi oikein, ilmaisinta ei näytetä.

LCD-näyttö (Tyypin B, C kojelauta)

LCD-näyttö (Tyypin B kojelauta)

<table>
<tr><th rowspan="2"></th><th colspan="4">Tila</th></tr>
<tr><th>Osamatkamittari</th><th>Huoltotila</th><th>Käyttäjän asetukset</th><th>Päävaroitus</th></tr>
<tr><td rowspan="8">Ylös/alas</td><td>TRIP A</td><td rowspan="8">Aikaa huoltoon:</td><td rowspan="2">Ovi</td><td rowspan="8">Päävaroitustila näyttää varoitusviestejä, jotka liittyvät autoon tilanteessa, jossa yksi tai useampi järjestelmä ei toimi normaalisti.</td></tr>
<tr><td>TRIP B</td></tr>
<tr><td rowspan="2">Ajomatka</td><td>Valot</td></tr>
<tr><td>Huoltoväli</td></tr>
<tr><td>Keskimääräinen polttoainetalous</td><td>Muut</td></tr>
<tr><td>Pika</td><td>Kieli</td></tr>
<tr><td>Keskimääräinen nopeus</td><td rowspan="2">Nollaus</td></tr>
<tr><td>Ajastin</td></tr>
</table>

Annetut tiedot voivat erota riippuen siitä, mitä toimintoja autossasi on.

* Katso LCD-tilojen hallintaa kohdasta "LCD-näytön ohjaus" sivulla 4-49.

LCD-näyttötilat (Tyypin C kojelauta)

	Tila			
	Osamatkamittari	Kuljettajan avustaja	Käyttäjän asetukset	Päävaroitus
Ylös/alas	Polttoaineen kulutus	•Kaistallapysymis-avustaja •Kaistan seuraa-misavustaja	Kuljettajan avustaja	Päävaroitustila näyttää varoitusviestejä, jotka liittyvät autoon tilanteessa, jossa yksi tai useampi järjestelmä ei toimi normaalisti.
	Kertyneet tiedot		Ovi	
			Valot	
	Ajotiedot		Ääni	
	Digitaalinen nopeus-mittari	Kuljettajan tarkkaavaisuusvaroitus	Mukavuustoiminnot	
			Huoltoväli	
			Tilan valinta	
			Muut	
			Kieli	
			Nollaus	

Annetut tiedot voivat erota riippuen siitä, mitä toimintoja autossasi on.

* Katso LCD-tilojen hallintaa kohdasta "LCD-näytön ohjaus" sivulla 4-49.

Osamatkamittari-tila

Tyyppi A

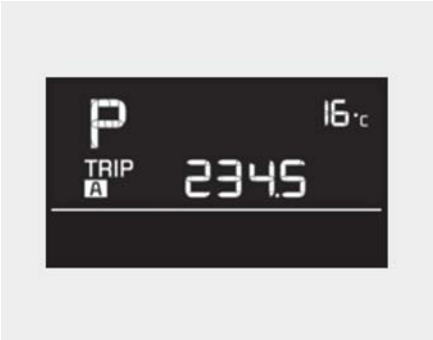

OJA046114

Tyyppi B

OJA040113L

Tyyppi C

OJA040514FI

Osamatkamittari-tila näyttää tietoja auton ajoparametreista, kuten polttoainetalous, osamatkamittarin tiedot ja auton nopeus.

* Lisätietoja on kohdassa "Osamatkamittari" sivulla 4-71.

Ajon avustajan tila

OJA041598L

Tämä tila näyttää seuraavat tilat:

- – Kaistallapysymisavustaja (jos kuuluu varustukseen)
  – Kaistan seuraamisavustaja (jos kuuluu varustukseen)
- – Kuljettajan tarkkaavaisuusvaroitus (jos kuuluu varustukseen)

* Katso lisätietoja kunkin järjestelmän tiedoista osassa "Ajaminen autollasi" sivulla 6-6.

Asetukset

Jos haluat muuttaa kuljettajan avustajan asetuksia, paina ohjauspyörän OK-painiketta yli 1 sekunnin ajan, kun ajon avustajatila tulee näkyviin.

⚠ VAROITUS

Älä vaihda asetustilaa ajon aikana. Se voi häiritä sinua ja aiheuttaa onnettomuuden.

Kohta	Selitys
Varoituksen ajastus	Normaali/Myöhäinen
Varoituksen äänenvoimakkuus	Korkea/Keskitaso/Matala
Kuljettajan tarkkaavaisuusvaroitus	Epätarkkaavaisen ajamisen varoitus
Etuturvallisuus	Aktiivinen avustaja/Vain varoitus/Pois
Kaistaturvallisuus	Kaistallapysymisavustaja/Kaistalta poistumisen varoitus/Pois
Sokean pisteen turvallisuus	Aktiivinen avustaja/Vain varoitus/Pois
Pysäköinti-turvallisuus	Poikittaisen liikenteen takaturvallisuus

✻ HUOMAA

Annetut tiedot voivat erota riippuen siitä, mitä toimintoja autossasi on.

Huoltotila

Tämä tila muistuttaa sinua aikataulun mukaisista huoltotiedoista.

Aikaa huoltoon:
Se laskee ja näyttää, huollon ajan (mittarilukeman tai päivien määrän). Jos jäljellä oleva mittarilukema tai aika saavuttaa 1 500 km (900 mailia) tai 30 päivää, "Huoltoon jäljellä" -viesti tulee näkyviin usean sekunnin ajan joka kerta, kun virta-avain tai MOOTTORIN KÄYNNISTYS/PYSÄYTYS -painike asetetaan ON-asentoon.

Huoltoa tarvitaan:
Jos ajoneuvoasi ei ole huollettu jo asetetun huoltovälin mukaisesti, "Huoltoa tarvitaan" -viesti tulee näkyviin usean sekunnin ajan joka kerta, kun virta-avain tai MOOTTORIN KÄYNNISTYS/PYSÄYTYS -painike asetetaan ON-asentoon.
Huoltovälin palauttaminen aiemmin antamaasi kilometrimäärään ja päivien lukumäärään:

- Paina OK-painiketta (RESET) yli 1 sekunnin ajan.

✻ HUOMAA

Jos jokin seuraavista ehdoista ilmenee, kilometrit ja päivien lukumäärä ennen huoltoa voivat olla virheellisiä.

- Akun kaapeli irrotetaan.
- Akku purkautuu.

Päävaroitustila

Tyyppi B

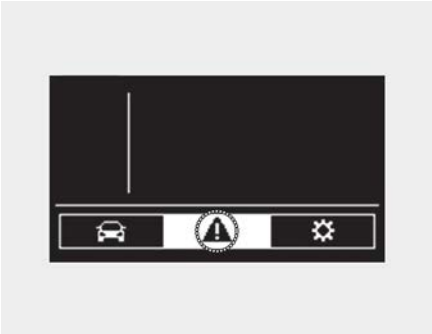

OJA040513L

Tyyppi C

OJA040486

Tämä varoitusvalo ilmoittaa kuljettajalle seuraavista tilanteista.

- Etutörmäyksen välttämisavustajan virhe (jos kuuluu varustukseen)
- Etutörmäyksen välttämisavustajajärjestelmän tutka estetty (jos kuuluu varustukseen)
- Sokean pisteen törmäysvaroitusjärjestelmän virhe (jos kuuluu varustukseen)
- Sokean pisteen törmäysvaroitustutka estetty (jos kuuluu varustukseen)
- TPMS (rengaspaineiden valvontajärjestelmä) virhe, alhainen paine (jos kuuluu varustukseen), jne.

Tällöin LCD-näytölle ilmestyy päävaroituskuvake (⚠). Jos varoitustilanne ratkaistaan, päävaroitusvalo sammuu ja päävaroituskuvake poistuu.

Käyttäjäasetukset-tila

Tyyppi B

OJA040516FI

Tyyppi C

OJA040515FI

Tässä tilassa voit vaihtaa mittariston, ovien, lamppujen jne. asetuksia.

1. Kuljettajan avustaja (Tyyppi C)
2. Ovi
3. Valot
4. Ääni (Tyyppi C)
5. Mukavuustoiminnot (Tyyppi C)
6. Huoltoväli
7. Tilan valinta
8. Muut
9. Kieli
10. Nollaus

Annetut tiedot voivat erota riippuen siitä, mitä toimintoja autossasi on.

Asetukset käytettävissä vain PARK-tilassa/Asetukset käytettävissä vain, kun seisontajarru on käytössä (tyypin B kojelauta)

Tämä varoitusviesti tulee näkyviin, jos yrität säätää käyttäjän asetuksia ajon aikana.

- Automaattivaihteisto

Oman turvallisuutesi takia muuta käyttäjäasetuksia vasta pysäköityäsi auton, kytkettyäsi seisontajarrun ja siirrettyäsi vaihteen P-asentoon (pysäköinti).

- Manuaalivaihteisto

Oman turvallisuutesi takia vaihda käyttäjän asetuksia vasta kun olet kytkenyt seisontajarrun.

Muokkaa asetuksia vaihtamalla P-asentoon/muokkaa asetuksia kytkemällä seisontajarru (Tyypin C kojelauta)

Tämä varoitusviesti tulee näkyviin, jos yrität säätää käyttäjän asetuksia ajon aikana.

- Automaattivaihteisto

Oman turvallisuutesi takia muuta käyttäjäasetuksia vasta pysäköityäsi auton, kytkettyäsi seisontajarrun ja siirrettyäsi vaihteen P-asentoon (pysäköinti).

- Automaattinen manuaalivaihteisto/Manuaalivaihteisto

Oman turvallisuutesi takia vaihda käyttäjän asetuksia vasta kun olet kytkenyt seisontajarrun.

1. Kuljettajan avustaja (jos kuuluu varustukseen) (Tyypin C kojelauta)

Kohdat	Selitys
Varoituksen ajastus	• Normaali/Myöhäinen Varoitusajan valinta
Varoituksen äänenvoimakkuus	• Korkea/Keskitaso/Matala Varoituksen äänenvoimakkuuden valinta
Kuljettajan tarkkaavaisuusvaroitus	• Epätarkkaavaisen ajamisen varoitus Toiminnon valinta. * Lisätietoja on kohdassa "Kuljettajan tarkkaavaisuusvaroitus (DAW) (jos kuuluu varustukseen)" sivulla 6-110.
Etuturvallisuus	• Aktiivinen avustaja/Vain varoitus/Pois Toimintojen valinta. * Lisätietoja on kohdassa "Etutörmäyksen välttämisavustaja (FCA) (etututka) (jos kuuluu varustukseen)" sivulla 6-56/"Etutörmäyksen välttämisavustaja (FCA) (anturifuusio) (jos kuuluu varustukseen)" sivulla 6-67.
Kaistaturvallisuus	• Kaistallapysymisavustaja/Kaistalta poistumisen varoitus/Pois Toimintojen valinta. * Lisätietoja on kohdassa "Kaistallapysymisavustaja (LKA) (jos kuuluu varustukseen)" sivulla 6-79.
Sokean pisteen turvallisuus	• Aktiivinen avustaja/Vain varoitus/Pois Toiminnon valinta. * Lisätietoja on kohdassa "Sokean pisteen törmäysvaroitus (BCW) (jos kuuluu varustukseen)" sivulla 6-85/"Sokean pisteen törmäyksen välttämisavustaja (BCA) (jos kuuluu varustukseen)" sivulla 6-95.
Pysäköintiturvallisuus	• Poikittaisen liikenteen takaturvallisuus Ottaaksesi käyttöön tai poistaaksesi käytöstä poikittaisen liikenteen takatörmäyksen välttämisavustajan. Lisätietoja on kohdassa "Poikittaisen liikenteen takatörmäysvaroitus (RCCW) (jos kuuluu varustukseen)" sivulla 6-123/"Poikittaisen liikenteen takatörmäyksen välttämisavustaja (RCCA) (jos kuuluu varustukseen)" sivulla 6-131.

* Annetut tiedot voivat erota riippuen siitä, mitä järjestelmiä ajoneuvossasi on.

2. Ovi

Kohdat	Selitys
Automaattinen lukitus	• Aktivointinopeus: Kaikki ovet lukitaan automaattisesti, kun ajoneuvon nopeus ylittää 15 km/h (9,3 mph) • Vaihteen aktivointi (jos varustettuna automaattivaihteistolla): Kaikki ovet lukitaan automaattisesti, jos auton vaihde vaihdetaan P (pysäköinti) -asennosta R (peruutus)-, N (vapaa)- tai D (ajo) -asentoon (jos Moottori PÄÄLLÄ on aktivoitu). • Pois päältä: Automaattinen ovien lukituksen avaus peruutetaan.
Automaattinen lukituksen avaus	• Avain otetaan pois/auto sammutetaan (jos kuuluu varustukseen): Kaikkien ovien lukitus avataan automaattisesti, kun virta-avain otetaan pois virtalukosta tai MOOTTORIN KÄYNNISTYS/PYSÄYTYS -painike asetetaan OFF-asentoon. • Vaihdettaessa asentoon P (jos varustettuna automaattivaihteistolla): Kaikkien ovien lukitus avataan automaattisesti, jos vaihde asetetaan P (pysäköinti) -asentoon (jos Moottori PÄÄLLÄ on aktivoitu). • Pois päältä: Automaattinen ovien lukituksen avaus peruutetaan.

* Annetut tiedot voivat erota riippuen siitä, mitä järjestelmiä ajoneuvossasi on.

3. Valot

Kohdat	Selitys
Yhden kosketuksen suuntavilkku	• Pois: Yhden kosketuksen suuntavalotoiminto poistetaan käytöstä. • 3, 5, 7 vilkahdusta: Suuntavilkkujen merkkivalo vilkahtaa 3, 5, tai 7 kertaa, kun suuntavilkkuvipua liikutetaan hieman. * Lisätietoja on kohdassa "Valot" sivulla 4-96.
Ajovalojen viive	Jos tämä kohta on valittuna, ajovalojen viivästystoiminto otetaan käyttöön.

* Annetut tiedot voivat erota riippuen siitä, mitä toimintoja autossasi on.

4. Ääni (jos kuuluu varustukseen) (Tyypin C kojelauta)

Kohdat	Selitys
Tervetuloääni	• Jos tämä kohta on valittuna, tervetuloääni-toiminto otetaan käyttöön.

* Annetut tiedot voivat erota riippuen siitä, mitä toimintoja autossasi on.

5. Mukavuustoiminnot (jos kuuluu varustukseen) (Tyypin C kojelauta)

Kohdat	Selitys
Jäisen tien varoitus	• Jos tämä kohta on valittuna, Jäisen tien varoitus-toiminto otetaan käyttöön.

* Annetut tiedot voivat erota riippuen siitä, mitä toimintoja autossasi on.

6. Huoltoväli (jos kuuluu varustukseen)

Kohdat	Selitys
Huoltovälin käyttöönotto	• Jos tämä kohta on valittuna, Huoltovälitoiminto otetaan käyttöön.
Säädä väliä	• Jos huoltovälivalikko on kytketty päälle, voit säätää aikaa ja matkaa.
Nollaus	• Huoltovälin nollaus.

7. Tilan valinta

Kohdat	Selitys
Tilan valinta	• Tila A/Tila B/Tila C LCD-näytön mittariston tilavalinta.

* Annetut tiedot voivat erota riippuen siitä, mitä toimintoja autossasi on.

8. Muut

Kohdat	Selitys
Polttoaineen kul. Nollaus	• Pois päältä: Keskimääräinen polttoaineen kulutus ei nollaudu. • Virran annon jälkeen (tyyppi B) / Ajoneuvon käynnistyksen jälkeen (tyyppi C) / Tankkauksen jälkeen: Keskimääräinen polttoaineen kulutus nollautuu automaattisesti ajoneuvon käynnistyksen/tankkauksen jälkeen.
Polttoaineen kul. Yksikkö	• km/L / L/100 km Polttoaineen kulutuksen yksikön valinta.
Lämpötilan yksikkö	• °C/°F Lämpötilan yksikön valinta.

* Annetut tiedot voivat erota riippuen siitä, mitä toimintoja autossasi on.

9. Kieli

Kohdat	Selitys
Kieli	Valitse kieli.

10. Nollaus

Kohdat	Selitys
Nollaus	Voit nollata valikot käyttäjän asetukset -tilassa. Kaikki käyttäjän asetusten valikot nollautuvat tehdasasetuksiin, paitsi kielivalinta ja huoltoväli.

Varoitusviestit (Tyypin B, C kojelauta)

Varoitusviestit ilmestyvät LCD-näyttöön, varoittaakseen kuljettajaa. Se sijaitsee keskellä mittaristoa.

Varoitusviesti voi erota mittariston tyypistä riippuen, ja jotkut mittaristot eivät välttämättä näytä varoitusviestiä ollenkaan.

Varoitusviesti näkyy joko symbolina, symbolina ja tekstinä tai vain tekstinä.

Ovi, konepelti, takaluukku auki (jos kuuluu varustukseen)

Tyyppi B – Ovi, takaluukku

0JA046149K

Tyyppi B – Konepelti

0JA046159

Tyyppi C

0JA041599L

- Tämä varoitus näytetään ilmaisemaan, mikä ovi tai konepelti tai takaluukku on auki.

Kattoikkuna auki (jos kuuluu varustukseen)

Tyyppi B

OJA046160

Tyyppi C

OJA041597L

- Tämä varoitus näytetään, jos sammutat moottorin kun kattoikkuna on auki.

Vaihda asentoon P (älyavainjärjestelmä ja automaattivaihteisto) (jos kuuluu varustukseen)

- Tämä varoitusviesti ilmestyy, jos yrität sammuttaa moottorin asettamatta vaihdevipua P-asentoon (pysäköinti).
- Samaan aikaan MOOTTORIN KÄYNNISTYS/PYSÄYTTYS -painike vaihtuu ACC-asentoon (jos painat MOOTTORIN KÄYNNISTYS/PYSÄYTTYS -painiketta vielä kerran, se vaihtuu ON-asentoon).

Avaimen paristo vähissä (älyavainjärjestelmässä) (jos kuuluu varustukseen)

- Tämä varoitusviesti ilmestyy, jos älyavaimen paristo on purkautunut kun MOOTTORIN KÄYNNISTYS/PYSÄYTTYS -painike asettuu OFF-asentoon.

Paina START-painiketta kääntäessäsi ohjauspyörää (älyavainjärjestelmässä) (jos kuuluu varustukseen)

- Tämä varoitusviesti ilmestyy, jos ohjauspyörän lukitus ei avaudu normaalisti, kun MOOTTORIN KÄYNNISTYS/PYSÄYTYS -painiketta painetaan.
- Se tarkoittaa, että paina MOOTTORIN KÄYNNISTYS/PYSÄYTTYS -painiketta kääntäessäsi ohjauspyörää oikealle ja vasemmalle.

Ohjauspyörä ei lukittu (älyavainjärjestelmä) (jos kuuluu varustukseen)

- Tämä varoitusviesti ilmestyy, jos ohjauspyörä ei lukitu, kun MOOTTORIN KÄYNNISTYS/PYSÄYTTYS -painike vaihtuu OFF-asentoon.

Tarkista ohjauspyörän lukkojärjestelmä (älyavainjärjestelmässä) (jos kuuluu varustukseen)

- Tämä varoitusviesti ilmestyy, jos ohjauspyörä ei lukitu normaalisti, kun MOOTTORIN KÄYNNISTYS/PYSÄYTTYS -painike vaihtuu OFF-asentoon.

Käynnistä moottori jarrupoljinta painamalla (älyavainjärjestelmä ja automaattivaihteisto/automaattinen manuaalivaihteisto) (jos kuuluu varustukseen)

- Tämä varoitusviesti ilmestyy, jos MOOTTORIN KÄYNNISTYS/PYSÄYTTYS -painike vaihtuu ACC-asentoon kaksi kertaa, kun painiketta painellaan ilman, että jarrupoljinta painetaan.
- Se tarkoittaa, että jarrupoljinta on painettava moottorin käynnistämiseksi.

Paina kytkinpoljinta moottorin käynnistämiseksi (älyavainjärjestelmä ja manuaalivaihteisto) (jos kuuluu varustukseen)

- Tämä varoitusviesti ilmestyy, jos MOOTTORIN KÄYNNISTYS/PYSÄYTYS -painike vaihtuu ACC-asentoon kaksi kertaa, kun painiketta painellaan ilman, että kytkinpoljinta painetaan.
- Se tarkoittaa, että kytkinpoljinta on painettava moottorin käynnistämiseksi.

Avain ei autossa (älyavainjärjestelmässä) (jos kuuluu varustukseen)

- Tämä varoitusviesti ilmestyy kojelautaan, jos avaat tai suljet oven, kun MOOTTORIN KÄYNNISTYS/PYSÄYTTYS -painike on ACC tai ON -asennossa ja älyavain ei ole ajoneuvossa. Varsinkin silloin kun suljet oven, myös hälytysääni kuuluu noin 5 sekunnin ajan.
- Se tarkoittaa, että älyavaimen pitäisi aina olla mukanasi.

Avainta ei havaittu (älyavainjärjestelmässä) (jos kuuluu varustukseen)

- Tämä varoitusviesti ilmestyy kojelautaan 10 sekunniksi, jos älyavain ei ole mukanasi tai sitä ei havaita kun paina MOOTTORIN KÄYNNISTYS/PYSÄYTTYS -painiketta. Tässä tapauksessa ajoneston merkkivalo vilkkuu 10 sekunnin ajan.

Paina START-painiketta uudelleen (älyavainjärjestelmässä) (jos kuuluu varustukseen)

- Tämä varoitusviesti ilmestyy, jos et voi käyttää MOOTTORIN KÄYNNISTYS/PYSÄYTYS -painiketta, kun MOOTTORIN KÄYNNISTYS/PYSÄYTYS -painikejärjestelmässä on jokin ongelma.
- Tämä tarkoittaa, että voisit käynnistää moottorin, painamalla MOOTTORIN KÄYNNISTYS/

PYSÄYTYS -painiketta vielä kerran.

- Jos varoitusviesti ilmestyy aina, kun painat MOOTTORIN KÄYNNISTYS/PYSÄYTYS -painiketta, suosittelemme, että annat valtuutetun ammattikorjaamon tarkastaa auton. Kia suosittelee käyntiä valtuutetun Kia-jälleenmyyjän/huoltokumppanin luona.

Paina START-painiketta avaimella (älyavainjärjestelmässä) (jos kuuluu varustukseen)

- Tämä varoitusviesti ilmestyy, jos painat MOOTTORIN KÄYNNISTYS/PYSÄYTYS -painiketta kun varoitusviesti "Avainta ei havaittu" on näkyvissä.
- Silloin ajonestolaitteen merkkivalo vilkkuu.

Tarkista BRAKE SWITCH -sulake (älyavainjärjestelmä ja automaattivaihteisto/automaattinen manuaalivaihteisto) (jos kuuluu varustukseen)

- Tämä varoitusviesti syttyy, jos jarrukytkimen sulake on irrotettu.
- Se tarkoittaa, että sulake on vaihdettava uuteen. Jos se ei ole mahdollista, voit käynnistää painamalla avaimella MOOTTORIN KÄYNNISTYS/PYSÄYTTYS -painiketta 10 sekunnin ajan ACC-asennossa.

Käynnistä moottori vaihtamalla P- tai N-asentoon (älyavainjärjestelmä ja automaattivaihteisto) (jos kuuluu varustukseen)

- Tämä varoitusviesti ilmestyy, jos yrität käynnistää moottorin asettamatta vaihdevipua P- (pysäköinti) tai N-asentoon (vapaa).

✻ HUOMAA

Voit käynnistää moottorin vaihdevipu N-asennossa (vapaa). Mutta oman turvallisuutesi takia suosittelemme, että käynnistät moottorin vaihdevipu P-asennossa (pysäköinti).

Käynnistä moottori vaihtamalla N-asentoon (älyavainjärjestelmä ja automaattinen manuaalivaihteisto) (jos kuuluu varustukseen)

- Tämä varoitusviesti ilmestyy, jos yrität käynnistää moottorin asettamatta vaihdevipua N (vapaa)-asentoon.

✻ HUOMAA

Voit käynnistää moottorin vaihdevipu N-asennossa (vapaa).

Moottori ylikuumentunut (jos kuuluu varustukseen)

- Tämä varoitusviestin ilmestyy, kun moottorin jäähdytysnesteen lämpötila on korkeampi kuin 120

°C (248 °F). Tämä tarkoittaa sitä, että moottori on ylikuumentunut ja voi vaurioitua.

* Jos autosi ylikuumentuu, katso kohta "Jos moottori ylikuumentuu" sivulla 7-8.

Polttoaine vähissä (jos kuuluu varustukseen)

Tämä varoitusviesti näytetään, jos polttoainesäiliö on lähes tyhjä.

Kun tämä viesti näytetään, mittariston vähäisen polttoainemäärän varoitusvalo syttyy.

Suositellaan, että etsit lähimmän huoltoaseman ja tankkaat mahdollisimman pian.

Akun purkautuminen ulkoisten sähkölaitteiden takia (jos kuuluu varustukseen)

Ajoneuvo voi havaita akun tyhjenemisen luvattomien sähkölaitteiden, kuten pysäköidessä toimivan kojelautakameran aiheuttaman ylivirran vuoksi. Huomaa, että ISG: n kaltaiset toiminnot ovat rajoitetut ja ne voivat johtaa akun purkautumisongelmiin. Jos varoitus jatkuu ulkoisten sähkölaitteiden poistamisen jälkeenkin, vie ajoneuvo tarkistettavaksi ammattikorjaamoon. Kia suosittelee yhteydenottoa valtuutettuun Kia-jälleenmyyjään/huoltokumppaniin.

Osamatkamittari

Osamatkatiedot (Osamatkamittari) (Tyypin A, B kojelauta)

Osamatkamittari-laskuri on tietokoneohjattu ajotietojärjestelmä, joka näyttää ajamiseen liittyviä tietoja.

✻ HUOMAA

Jotkin osamatkamittari-laskuriin tallennetut ajotiedot (esimerkiksi auton keskinopeus) nollautuvat, jos akku irrotetaan.

Osamatkatilat

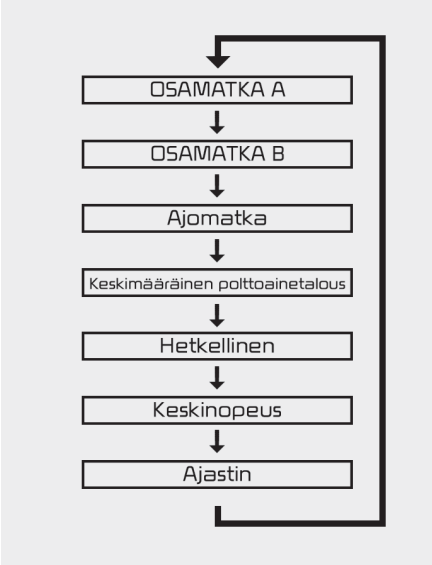

OJA040500FI

Muuttaaksesi osamatkatilan, vieritä MOVE-vierityskytkin (∧/∨) koh-

taan tai TRIP-painike osamatkamittaritilaan.

Osamatkamittari

Tyyppi A

OJA040114L

Tyyppi B

OJA040113L

- Osamatkamittari näyttää kokonaisajomatkaa edellisestä osamatkamittarin nollauksesta.
  - Etäisyysalue: 0 - 9999.9 km (mi)
- Nollaa osamatkamittari painamalla RESET-painiketta tai OK-painiketta ohjauspyörässä pitempään kuin 1 sekunnin, kun osamatkamittari on näkyvissä.

Ajomatka ennen tyhjentymistä

Tyyppi A

OJA046123

Tyyppi B

OJA046124

- Etäisyys ennen polttoaineen loppumista on arvioitu etäisyys, joka autolla voidaan ajaa jäljellä olevalla polttoaineella.
  - Etäisyysalue: 1 - 9 999 km tai 1 - 9 999 mailia.
- Jos arvioitu etäisyys on alle 1 km (1 maili), osamatkamittari näyttää etäisyytenä tyhjää "---".

HUOMAA

- Jos auto ei ole tasaisella maalla tai akkuvirta on keskeytetty, etäi-

syys ennen polttoaineen loppumista ei ehkä toimi oikein.
- Etäisyys ennen polttoaineen loppumista voi erota todellisesta ajomatkasta, koska se on arvio jäljellä olevasta ajomatkasta.
- Osamatkamittari ei ehkä havaitse polttoaineen lisäystä, jos autoon lisätään alle 6 litraa (1,6 gallonaa) polttoainetta.
- Polttoainetalous ja etäisyys ennen polttoaineen loppumista voi vaihdella merkittävästi ajo-olosuhteiden, ajotavan ja auton kunnon perusteella.

Keskimääräinen polttoainetalous

Tyyppi A

OJA040121L

Tyyppi B

OJA040122L

- Keskimääräinen polttoainetalous lasketaan kokonaisajomatkasta ja polttoaineenkulutuksesta viimeisimmän keskimääräisen polttoainetalouden nollauksen jälkeen.
  - Polttoaineen kulutus: 0 – 99.9 L/100km, km/L tai MPG (mailia gallonalla)
- Keskimääräinen polttoainekulutus voidaan nollata sekä manuaalisesti että automaattisesti

- Manuaalinen nollaus

Tyhjentääksesi keskimääräisen polttoainekulutuksen manuaalisesti, paina ohjauspyörän RESET tai OK -painiketta pitempään kuin 1 sekunnin ajan, kun keskimääräinen polttoainetalous on näkyvissä.

- Automaattinen nollaus (Tyypin B kojelauta)

Jos haluat, että keskimääräinen polttoainekulutus nollataan automaattisesti aina tankkauksen jälkeen, valitse LCD-näytön Käyttäjäasetukset-valikossa “Polt-

toainekulutuksen nollaus” -tila (katso "LCD-näyttö (Tyypin B kojelauta)" sivulla 4-57).
- Pois päältä : Voit asettaa oletusasetuksen manuaalisesti osamatkatietojen palautuspainiketta käyttämällä.
- Käynnistyksen jälkeen : Ajoneuvo asettuu automaattisesti oletusasetuksiin 4 tunnin kuluttua sytytysvirran katkaisemisesta.
- Tankkaamisen jälkeen: Kun tankkaat yli 6 litraa ja ajonopeus on yli 1 km/h, ajoneuvo palautuu oletusasetuksiin automaattisesti.

✻ HUOMAA

Tarkemman laskennan varmistamiseksi, keskimääräistä polttoainekulutusta ei näytetä, jos ajoneuvo ei aja enempää kuin 10 sekuntia tai 300 metriä (0,19 mailia), virta-avaimen tai MOOTTORIN KÄYNNISTYS/PYSÄYTYS -painikkeen ON-asentoon asettamisen jälkeen.

Hetkellinen polttoaineen kulutus

Tyyppi A

OJA040119L

Tyyppi B

OJA040120L

- Tämä tila näyttää tämänhetkisen polttoainetalouden muutaman viime sekunnin ajalta, kun auton nopeus on yli 10 km/h (6,2 mph).
- Tyypin A kojelauta: 0 - 99.9 L/100km, km/L, MPG (mailia gallonalla)
- Tyypin B kojelauta: 0 - 30 L/100km, km/L, 0 - 50 MPG

Ajoneuvon keskinopeus

Tyyppi A

OJA040117L

Tyyppi B

OJA040118L

- Auton keskinopeus lasketaan kokonaisajomatkasta ja ajoajasta viimeisimmän nopeusasetuksen nollauksen jälkeen.
  - Nopeusalue: 0 – 999 km/h tai mph (mailia tunnissa)
- Nollataksesi keskimääräisen auton nopeuden, paina ohjauspyörän RESET tai OK-painiketta pitempään kuin 1 sekunnin, kun auton keskinopeus on näkyvissä.

✻ HUOMAA

- Auton keskimääräistä nopeutta ei näytetä, jos ajomatka on alle 300 metriä (0,19 mailia) tai ajoaika on alle 10 sekuntia siitä, kun virta-avain tai MOOTTORIN KÄYNNISTYS/PYSÄYTYS -painike asetettiin ON-asentoon.
- Vaikka ajoneuvo ei olisi liikkeessä, ajoneuvon keskimääräisen nopeuden laskeminen jatkuu moottorin käydessä.

Kulunut aika

Tyyppi A

OJA040115L

Tyyppi B

OJA040116L

- Kulunut aika on kokonaisajoaika viimeisimmästä ajan nollauksesta.
  - Aikaväli (tt:mm): 00:00 - 99:59
- Nollaa kulunut aika painamalla RESET-, tai OK-painiketta ohjauspyörässä pitempään kuin 1 sekunnin ajan, kun kulunut aika on näkyvissä.

✻ HUOMAA

Vaikka ajoneuvo ei olisi liikkeessä, kuluneen ajan laskeminen jatkuu moottorin käydessä.

Osamatkatiedot (Osamatkamittari) (Tyypin C kojelauta)

Osamatkamittari on tietokoneohjattu ajotietojärjestelmä, joka näyttää ajamiseen liittyviä tietoja.

✻ HUOMAA

Jotkin osamatkamittari-laskuriin tallennetut ajotiedot nollautuvat, jos akku irrotetaan.

Osamatkatilat

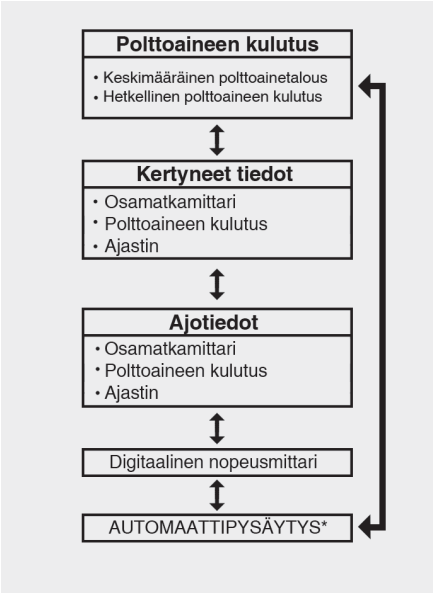

OJA040517FI

Vaihtaaksesi osamatkatilaa, vaihda ohjauspyörän (∧ / ∨) -kytkimen asetusta.

* : jos kuuluu varustukseen

Polttoaineen kulutus

OJA040518FI

Keskimääräinen polttoainetalous (1)

- Keskimääräinen polttoainetalous lasketaan kokonaisajomatkasta ja polttoaineenkulutuksesta viimeisimmän keskimääräisen polttoainetalouden nollauksen jälkeen.
  - Polttoaineen kulutus: 0.0 – 99.9 L/100km, km/L tai MPG (mailia gallonalla)
- Keskimääräinen polttoainekulutus voidaan nollata sekä manuaalisesti että automaattisesti.

- Manuaalinen nollaus
  Tyhjentääksesi keskimääräisen polttoainetalouden manuaalisesti, paina ohjauspyörön OK-painiketta pitempään kuin 1 sekunnin, kun keskimääräinen polttoainetalous on näkyvissä.
- Automaattinen nollaus
  Jos haluat, että keskimääräinen polttoainekulutus nollataan automaattisesti aina tankkauksen jälkeen, valitse LCD-näytön Käyttäjäasetukset-valikossa "Polttoainekulutuksen nollaus" -tila (katso "LCD-näyttötilat (Tyypin C kojelauta)" sivulla 4-58).
  – Pois päältä : Voit asettaa oletusasetuksen manuaalisesti osamatkatietojen palautuspainiketta käyttämällä.
  – Ajoneuvon käynnistyksen jälkeen: Ajoneuvo asettuu automaattisesti oletusasetuksiin 4 tunnin kuluttua sytytysvirran katkaisemisesta.
  – Tankkaamisen jälkeen: Kun tankkaat yli 6 litraa ja ajonopeus on yli 1 km/h, ajoneuvo palautuu oletusasetuksiin automaattisesti.

✻ HUOMAA

Tarkemman laskennan varmistamiseksi, keskimääräistä polttoainekulutusta ei näytetä, jos ajoneuvo ei aja enempää kuin 10 sekuntia tai 300 metriä (0,2 mailia), virta-avaimen tai MOOTTORIN KÄYNNISTYS/PYSÄYTYS -painikkeen ON-asentoon asettamisen jälkeen.

Tämänhetkinen polttoainetalous (2)

- Tämä tila näyttää tämänhetkisen polttoainetalouden muutaman viime sekunnin ajalta, kun auton nopeus on yli 8 km/h (5 mph).
  - Polttoaineen kulutus:
    0 – 30 L/100km, km/L tai 0 – 50 MPG (mailia gallonalla)

Kertyneen ajon tiedonsaantitila

Tämä näyttö näyttää kertyneen osamatkaetäisyyden (1), keskimääräisen polttoainekulutuksen (2) ja kokonaisajoajan (3).

OJA040520FI

OJA040519FI

- Kertyneet tiedot lasketaan, kun ajoneuvolla ajetaan yli 300 metriä (0,2 mailia).
- Jos painat "OK" -painiketta yli yhden (1) sekunnin ajan sen jälkeen, kun kumulatiiviset tiedot ilmestyvät, tiedot nollataan.
- Jos moottori on käynnissä, tietoja kerätään, vaikka ajoneuvo ei liikkuisi.

Ajotietonäyttö

Tämä näyttö näyttää osamatkaetäisyyden (1), keskimääräisen polttoainekulutuksen (2) ja kokonaisajoajan (3) tiedot, kerran joka käynnistyksen jälkeen.

OJA040521FI

OJA040522FI

- Polttoainekulutusta lasketaan, kun ajoneuvolla ajetaan yli 300 metriä (0,2 mailia).
- Ajotiedot nollataan 4 tuntia sytytysvirran sammuttamisen jälkeen. Joten, jos ajoneuvon sytytysvirta kytketään päälle 4 tunnin sisällä, tietoja ei nollata.
- Jos painat "OK" -painiketta yli yhden (1) sekunnin ajan sen jäl-

keen, kun ajotiedot ilmestyvät, tiedot nollataan.
- Jos moottori on käynnissä, tietoja kerätään, vaikka ajoneuvo ei liikkuisi.

Digitaalinen nopeusmittari

Digitaalinen nopeusmittarinäyttö näyttää auton nopeuden.

ODL3049152

Automaattipysäytyksen aika (jos kuuluu varustukseen)

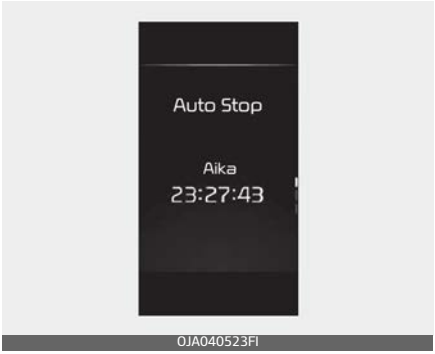

OJA040523FI

Tämä tila näyttää sammutusautomatiikan pysähdyksissä kuluneen ajan. Lisätietoja on kohdassa "ISG (Idle Stop and Go) -järjestelmä (jos kuuluu varustukseen)" sivulla 6-20.

Varoitus- ja merkkivalot

Varoitusvalot

✻ HUOMAA

Varoitusvalot

Ennen moottorin käynnistämistä varmista, että kaikki varoitusvalot ovat sammuneet (OFF). Jos jokin valo palaa (ON) edelleen, se ilmaisee tilannetta, joka vaatii huomiota.

Turvatyynyn varoitusvalo (jos kuuluu varustukseen)

Tämä varoitusvalo syttyy:

- Kun asetat virta-avaimen tai MOOTTORIN KÄYNNISTYS/ PYSÄYTYS -painikkeen ON-asentoon.
  - Se syttyy noin 6 sekunnin ajaksi ja sammuu sitten.
- Kun SRS:ssä on toimintahäiriö. Vie auto tällöin tarkastukseen ammattikorjaamoon. Kia suosittelee käyntiä valtuutetun Kia-jälleenmyyjän/huoltokumppanin luona.

Turvavyön varoitusvalo

Tämä varoitusvalo ilmoittaa kuljettajalle, että turvavyötä ei ole kiinnitetty.

* Lisätietoja on kohdassa "Turvavyöt" sivulla 3-16.

Seisontajarrun ja jarrunesteen varoitusvalo

Tämä varoitusvalo syttyy:

- Kun asetat virta-avaimen tai MOOTTORIN KÄYNNISTYS/ PYSÄYTYS -painikkeen ON-asentoon.
  - Se syttyy noin 3 sekunnin ajaksi
  - Se pysyy palamassa, jos seisontajarru on kytkettynä.
- Aina, kun seisontajarru on kytketään.
- Kun jarrunesteen pinta säiliössä on matalalla.
  - Jos varoitusvalo syttyy seisontajarrun ollessa vapautettuna, se tarkoittaa, että jarrunesteen pinta säiliössä on matala.

Jos jarrunesteen pinta säiliössä on matalalla:

1. Aja varovasti seuraavaan turvalliseen paikkaan, ja pysäytä auto.
2. Moottorin ollessa pysäytettynä tarkista jarrunesteen määrä välittömästi ja tarvittaessa lisää nestettä (Katso lisätietoja kohdasta "Jarru-/kytkinneste (jos kuuluu varustukseen)" sivulla 8-40). Tarkista sitten kaikki jarrukomponentit vuotojen varalta. Jos jarrujärjestelmästä löytyy edelleen vuoto, varoitusvalo palaa

edelleen tai jarrut eivät toimi oikein, älä aja autolla.
Pyydä tässä tapauksessa hinauspalvelun hinaamaan ajoneuvosi ammattikorjaamoon tarkistettavaksi. Kia suosittelee käyntiä valtuutetun Kia-jälleenmyyjän/huoltokumppanin luona.

Kaksoisdiagonaalijarrujärjestelmä
Autosi on varustettu kaksoisdiagonaalijarrujärjestelmällä. Tämä tarkoittaa sitä, että sinulla on edelleen jarrutustehoa kahdessa pyörässä, vaikka toinen kahdesta järjestelmästä vikaantuu.
Kun vain toinen järjestelmä toimii, poljin liikkuu tavallista enemmän ja tarvitaan suurempi poljinvoima auton pysäyttämiseen.
Auto ei myöskään pysähdy yhtä lyhyellä matkalla, kun vain osa jarrujärjestelmästä toimii.
Jos jarrut vikaantuvat ajon aikana, vaihda pienemmälle vaihteelle käyttääksesi moottorijarrutusta, ja pysäytä auto heti kun sen voi tehdä turvallisesti.

⚠ VAROITUS

Seisontajarrun ja jarrunesteen varoitusvalo

On vaarallista ajaa autolla, jossa varoitusvalo palaa (ON). Jos seisontajarrun ja jarrunesteen varoitusvalo syttyy seisontajarrun ollessa vapautettuna, se tarkoittaa, että jarrunesteen pinta on matalalla.
Vie auto tällöin tarkastukseen ammattikorjaamoon. Kia suosittelee käyntiä valtuutetun Kia-jälleenmyyjän/huoltokumppanin luona.

Lukkiutumattomien jarrujen (ABS) varoitusvalo (ABS) (jos kuuluu varustukseen)

Tämä varoitusvalo syttyy:
- Kun asetat virta-avaimen tai MOOTTORIN KÄYNNISTYS/PYSÄYTYS -painikkeen ON-asentoon.
  - Se syttyy noin 3 sekunnin ajaksi ja sammuu sitten.
- Kun ABS-järjestelmässä on toimintahäiriö (normaali jarrujärjestelmä toimii silti ilman lukkiutumattoman jarrujärjestelmän apua).
  Vie auto tällöin tarkastukseen ammattikorjaamoon. Kia suosittelee käyntiä valtuutetun Kia-jälleenmyyjän/huoltokumppanin luona.

Sähköisen jarruvoimanjakamisen järjestelmän (EBD) varoitusvalo (ABS)(!) (jos kuuluu varustukseen)

Nämä kaksi varoitusvaloa syttyvät samaan aikaan ajon aikana:
- Kun ABS- ja tavallinen jarrujärjestelmä eivät ehkä toimi normaalisti.

Vie auto tällöin tarkastukseen ammattikorjaamoon. Kia suosittelee käyntiä valtuutetun Kia-jälleenmyyjän/huoltokumppanin luona.

VAROITUS

Sähköisen jarruvoimanjakamisen järjestelmän (EBD) varoitusvalo

Kun sekä ABS:n että seisontajarrun ja jarrunesteen varoitusvalot palavat, jarrujärjestelmä ei toimi normaalisti ja saatat kokea odottamattomia ja vaarallisia tilanteita äkillisissä jarrutuksissa.

Vältä tällöin suurilla nopeuksilla ajamista ja äkillisiä jarrutuksia.

Vie ajoneuvo tarkistettavaksi ammattikorjaamoon mahdollisimman nopeasti. Kia suosittelee käyntiä valtuutetun Kia-jälleenmyyjän/huoltokumppanin luona.

HUOMAA

Sähköisen jarruvoimanjakamisen järjestelmän (EBD) varoitusvalo

Kun ABS:n varoitusvalo palaa tai sekä ABS:n että seisontajarrun ja jarrunesteen varoitusvalo palavat, nopeusmittari, matkamittari tai osamatkamittari eivät ehkä toimi. Myös EPS-varoitusvalo voi syttyä ja tarvittava ohjausvoima voi lisääntyä tai vähentyä.

Tässä tapauksessa, vie ajoneuvo tarkistettavaksi ammattikorjaamoon mahdollisimman nopeasti.

Kia suosittelee käyntiä valtuutetun Kia-jälleenmyyjän/huoltokumppanin luona.

Sähkötoimisen ohjaustehostimen (EPS) varoitusvalo (jos kuuluu varustukseen)

Tämä varoitusvalo syttyy:

- Kun asetat virta-avaimen tai MOOTTORIN KÄYNNISTYS/PYSÄYTYS -painikkeen ON-asentoon.
  - Tämä merkkivalo syttyy, kun virta-avain käännetään ON-asentoon. Merkkivalo sammuu noin 3 sekunnin kuluttua.
- Kun EPS:ssä on toimintahäiriö. Vie auto tällöin tarkastukseen ammattikorjaamoon. Kia suosittelee käyntiä valtuutetun Kia-jälleenmyyjän/huoltokumppanin luona.

Toimintahäiriön merkkivalo (MIL)

Tämä varoitusvalo syttyy:

- Kun asetat virta-avaimen tai MOOTTORIN KÄYNNISTYS/PYSÄYTYS -painikkeen ON-asentoon.

  - Toimintahäiriön varoitusvalo syttyy noin kolmen sekunnin ajaksi ja sammuu sitten.
- Aina kun joko päästöjen valvontajärjestelmässä tai moottorissa tai auton voimalinjassa on toimintahäiriö. Vie auto tällöin tarkastukseen ammattikorjaamoon. Kia suosittelee käyntiä valtuutetun Kia-jälleenmyyjän/huoltokumppanin luona.

⚠ HUOMIO

Toimintahäiriön merkkivalo (MIL)

Ajaminen toimintahäiriön merkkivalon (MIL) palaessa voi aiheuttaa vaurioita päästöjen hallintajärjestelmille, mikä voi vaikuttaa ajettavuuteen ja/tai polttoainetalouteen.

✻ HUOMAA

Jos parannettu moottorin suojajärjestelmä aktivoituu, koska moottoriöljy on vähissä, moottoritehoa rajoitetaan. Jos tämä toistuu, toimintahäiriön merkkivalo syttyy. (Smartstream G1.0 T-GDi -moottori)

⚠ HUOMIO

Bensiinimoottori

Jos toimintahäiriön merkkivalo (MIL) syttyy, katalysaattorin vaurioituminen on mahdollista, ja se voi aiheuttaa moottorin tehon menetyksen.

Tässä tapauksessa, vie ajoneuvo tarkistettavaksi ammattikorjaamoon mahdollisimman nopeasti.

Kia suosittelee käyntiä valtuutetun Kia-jälleenmyyjän/huoltokumppanin luona.

Latausjärjestelmän varoitusvalo

Tämä varoitusvalo syttyy:

- Kun asetat virta-avaimen tai MOOTTORIN KÄYNNISTYS/PYSÄYTYS -painikkeen ON-asentoon.
  - Se palaa, kunnes moottori käynnistetään.
- Kun joko generaattorissa tai sähköisessä latausjärjestelmässä on toimintahäiriö.

Jos joko generaattorissa tai sähköisessä latausjärjestelmässä on toimintahäiriö:

1. Aja varovasti seuraavaan turvalliseen paikkaan, ja pysäytä auto.
2. Sammuta moottori ja tarkista, onko generaattorin käyttöhihna löysällä tai katkennut.
   Tässä tapauksessa, vie ajoneuvo tarkistettavaksi ammattikorjaamoon mahdollisimman nopeasti. Kia suosittelee käyntiä valtuutetun Kia-jälleenmyyjän/huoltokumppanin luona.

Moottorin öljynpaineen varoitusvalo

Tämä varoitusvalo syttyy:

- Kun asetat virta-avaimen tai MOOTTORIN KÄYNNISTYS/PYSÄYTYS -painikkeen ON-asentoon.
  - Se palaa, kunnes moottori käynnistetään.
- Kun moottorin öljypaine on matala.
  - Aja varovasti seuraavaan turvalliseen paikkaan, ja pysäytä auto.
  - Sammuta moottori ja tarkista moottoriöljyn määrä (Katso lisätietoja kohdasta "Moottoriöljy" luvussa 7). Jos pinta on matalalla, lisää öljyä tarpeen mukaan.
  - Jos varoitusvalo jää palamaan öljyn lisäämisen jälkeen, tai jos öljyä ei ole saatavana, anna valtuutetun KIA-jälleenmyyjän/huoltokumppanin tarkastaa ajoneuvo mahdollisimman pian. Mikäli ajoa jatketaan varoitusvalon palaessa, siitä saattaa seurata moottorivika.

HUOMAA

- Kun moottoriöljyn paine laskee, koska sitä on liian vähän tms., moottorin öljynpaineen varoitusvalo syttyy.
- Lisäksi Smartstream G1.0 GDi-moottorissa moottoritehoa rajoittava parannettu moottorin suojajärjestelmä kytkeytyy päälle. Jos öljynpaine palautuu, moottorin öljynpaineen varoitusvalo sammuu ja parannettu moottorin suojajärjestelmä kytkeytyy pois päältä.

Vähäisen polttoainemäärän varoitusvalo

Tämä varoitusvalo syttyy:
Kun polttoainesäiliö on lähes tyhjä.

Jos polttoainesäiliö on lähes tyhjä:
Täytä polttoainetta mahdollisimman pian.

HUOMIO

Polttoaineen taso matala

Ajaminen vähäisen polttoainemäärän varoitusvalon palaessa tai polttoaineen määrän ollessa alle "0"- tai "E"-merkinnän voi aiheuttaa moottorin sytytyshäiriöitä ja vaurioittaa katalysaattoria (jos kuuluu varustukseen).

Matalan rengaspaineen varoitusvalo (jos kuuluu varustukseen)

Tämä varoitusvalo syttyy:

- Kun asetat virta-avaimen tai MOOTTORIN KÄYNNISTYS/PYSÄYTYS -painikkeen ON-asentoon.
  - Se syttyy noin 3 sekunnin ajaksi ja sammuu sitten.
- Kun yksi tai useampi renkaista on merkittävästi vajaa.

* Lisätietoja on kohdassa "Rengaspaineiden valvontajärjestelmä (TPMS) (jos kuuluu varustukseen)" sivulla 7-9.

Tämä varoitusvalo jää palamaan vilkuttuaan 70 sekuntia tai vilkkuu ajoittain noin 3 sekunnin välein:

- Kun TPMS:ssä on toimintahäiriö. Tässä tapauksessa, vie ajoneuvo tarkistettavaksi ammattikorjaamoon mahdollisimman nopeasti. Kia suosittelee käyntiä valtuutetun Kia-jälleenmyyjän/huoltokumppanin luona.

* Lisätietoja on kohdassa "Rengaspaineiden valvontajärjestelmä (TPMS) (jos kuuluu varustukseen)" sivulla 7-9.

VAROITUS

Turvallinen pysähtyminen

- TPMS ei voi hälyttää sinua ulkoisten tekijöiden aiheuttamista vakavista ja äkillisistä rengasvaurioista.
- Jos huomaat auton epävakautta, ota jalka heti pois kaasupolkimelta, jarruta kevyesti ja vaiheittain ja hidasta turvalliseen kohtaan tien sivuun.

Autom. hätäjarrutusjärjestelmän varoitusvalo (jos kuuluu varustukseen)

Tämä varoitusvalo syttyy:

- Kun asetat virta-avaimen tai MOOTTORIN KÄYNNISTYS/PYSÄYTYS -painikkeen ON-asentoon.
  - FCA-varoitusvalo syttyy noin 3 sekunnin ajaksi, ja sammuu sitten.
- Kun FCA:ssa on toimintahäiriö. Vie auto tällöin tarkastukseen ammattikorjaamoon. Kia suosittelee käyntiä valtuutetun Kia-jälleenmyyjän/huoltokumppanin luona.

* Lisätietoja on kohdassa "Etutörmäyksen välttämisavustaja (FCA) (etututka) (jos kuuluu varustukseen)" sivulla 6-56/"Etutörmäyksen välttämisavustaja (FCA) (anturifuusio) (jos kuuluu varustukseen)" sivulla 6-67.

Ylinopeuden varoitusvalo 120 km/h (jos kuuluu varustukseen)

Tämä varoitusvalo vilkkuu:

- Kun ajat autoa nopeammin kuin 120 km/h.
  - Sen tarkoitus on estää sinua ajamasta autollasi ylinopeutta.
  - Myös ylinopeuden varoitusääni kuuluu noin 5 sekunnin ajan.

Päävaroitusvalo (jos kuuluu varustukseen)

Tämä merkkivalo syttyy:

- Tämä varoitusvalo ilmoittaa kuljettajalle seuraavista tilanteista
  - Etutörmäyksen välttämisavustajan virhe (jos kuuluu varustukseen)
  - Etutörmäyksen välttämisavustajajärjestelmän tutka estetty (jos kuuluu varustukseen)
  - Sokean pisteen törmäysvaroitusjärjestelmän virhe (jos kuuluu varustukseen)
  - Sokean pisteen törmäysvaroitustutka estetty (jos kuuluu varustukseen)
  - TPMS (rengaspaineiden valvontajärjestelmä) virhe, alhainen paine (jos kuuluu varustukseen), jne.

Jos varoitustilanne ratkaistaan, päävaroitusvalo sammuu.

Ovi raollaan varoitusvalo (jos kuuluu varustukseen)

Tämä varoitusvalo syttyy:
Jos ovi ei ole suljettu kunnolla.

Takaluukku auki varoitusvalo (jos kuuluu varustukseen)

Tämä varoitusvalo syttyy:
Jos takaluukku ei ole suljettu kunnolla.

Jäisen tien varoitus (jos kuuluu varustukseen)

Tämä varoitusvalo varoittaa kuljettajaa mahdollisesti jäisestä tienpinnasta.

Seuraavien olosuhteiden esiintyessä, varoitusvalo (mukaan lukien ulkoilman lämpötilamittari) vilkkuu ja syttyy sitten palamaan, ja varoitusääni kuuluu kerran.

- Ulkoilman lämpötilamittarin lukema on alle 4℃ (39℉)

HUOMAA

Jos jäisen tien varoitus syttyy ajon aikana, sinun on ajettava tavanomaista tarkkaavaisemmin ja turvallisemmin, pidättäydyttävä ylinopeudesta, nopeista kiihdytyksistä, äkillisistä jarrutuksista ja nopeista käännöksistä jne.

Merkkivalot

Sähköisen ajovakauden hallinnan (ESC) merkkivalo (jos kuuluu varustukseen)

Tämä merkkivalo syttyy:

- Kun asetat virta-avaimen tai MOOTTORIN KÄYNNISTYS/ PYSÄYTYS -painikkeen ON-asentoon.
  - Se syttyy noin 3 sekunnin ajaksi ja sammuu sitten.
- Kun ESC-järjestelmässä on toimintahäiriö.
  Vie auto tällöin tarkastukseen ammattikorjaamoon. Kia suosittelee käyntiä valtuutetun Kia-jälleenmyyjän/huoltokumppanin luona.

Tämä merkkivalo vilkkuu:
Kun ESC on toiminnassa.

* Lisätietoja on kohdassa "Sähköinen ajovakauden hallinta (ESC) (jos kuuluu varustukseen)" sivulla 6-49.

Sähköinen ajovakauden hallinta (ESC) pois päältä (OFF) -merkkivalo (jos kuuluu varustukseen)

Tämä merkkivalo syttyy:

- Kun asetat virta-avaimen tai MOOTTORIN KÄYNNISTYS/ PYSÄYTYS -painikkeen ON-asentoon.
  - Se syttyy noin 3 sekunnin ajaksi ja sammuu sitten.
- Kun poistat ESC-järjestelmän käytöstä painamalla ESC OFF -painiketta.

* Lisätietoja on kohdassa "Sähköinen ajovakauden hallinta (ESC) (jos kuuluu varustukseen)" sivulla 6-49.

Automaattipysäytyksen merkkivalo (jos kuuluu varustukseen)

Tämä merkkivalo syttyy, kun moottori siirtyy ISG-järjestelmän (Idle Stop and Go) tyhjäkäynnin seistilaan.

Kun automaattinen käynnistys tapahtuu, mittariston auto stop -merkkivalo vilkkuu 5 sekunnin ajan.

* Lisätietoja on kohdassa "ISG (Idle Stop and Go) -järjestelmä (jos kuuluu varustukseen)" sivulla 6-20.

HUOMAA

Kun ISG-järjestelmä käynnistää moottorin automaattisesti, joitakin varoitusvaloja (ABS, ESC, ESC OFF, EPS tai seisontajarrun varoitusvalo) voi syttyä muutaman sekunnin ajaksi.
Tämä johtuu matalasta akun jännitteestä. Se ei tarkoita, että järjestelmässä on toimintahäiriö.

Ajoneston merkkivalo (ilman älyavainta) (jos kuuluu varustukseen)

Tämä merkkivalo syttyy:

- Kun auto havaitsee ajoneston avaimessasi autossa virtakytkimen ollessa ON-asennossa.
  - Tässä kohdassa voit käynnistää moottorin.
  - Merkkivalo sammuu, kun moottori käynnistetään.

Tämä merkkivalo vilkkuu:

- Kun ajonestojärjestelmässä on toimintahäiriö.
  Vie auto tällöin tarkastukseen ammattikorjaamoon. Kia suosittelee käyntiä valtuutetun Kia-jälleenmyyjän/huoltokumppanin luona.

Ajoneston merkkivalo (älyavaimella) (jos kuuluu varustukseen)

Tämä merkkivalo syttyy enintään 30 sekunnin ajaksi:

- Kun auto havaitsee älyavaimen autossa MOOTTORIN KÄYNNISTYS/PYSÄYTYS -painikkeen ollessa ACC- tai ON-asennossa.
  - Tässä kohdassa voit käynnistää moottorin.
  - Merkkivalo sammuu, kun moottori käynnistetään.

Tämä merkkivalo vilkkuu muutaman sekunnin ajan:

- Kun älyavain ei ole autossa.
  - Tässä kohdassa et voi käynnistää moottoria.

Tämä merkkivalo syttyy 2 sekunnin ajaksi ja sammuu:

- Kun auto ei havaitsee älyavainta autossa MOOTTORIN KÄYNNISTYS/PYSÄYTYS -painikkeen ollessa ON-asennossa.
  Vie auto tällöin tarkastukseen ammattikorjaamoon. Kia suosittelee käyntiä valtuutetun Kia-jälleenmyyjän/huoltokumppanin luona.

Tämä merkkivalo vilkkuu:

- Kun älyavaimen pariston jännite on matala.
  - Tässä kohdassa et voi käynnistää moottoria. Voit kuitenkin käynnistää moottorin jos painat MOOTTORIN KÄYNNISTYS/PYSÄYTYS -painiketta älyavaimella. Lisätietoja on kohdassa "MOOTTORIN KÄYNNISTYS/PYSÄYTYS -painike (jos kuuluu varustukseen)" sivulla 6-13.
- Kun ajonestojärjestelmässä on toimintahäiriö.
  Vie auto tällöin tarkastukseen ammattikorjaamoon. Kia suosittelee käyntiä valtuutetun Kia-jälleenmyyjän/huoltokumppanin luona.

Suuntavalojen merkkivalo

Tämä merkkivalo vilkkuu:
- Kun käytät suuntavilkkua.

Jos jokin seuraavista ilmenee, suuntavilkkujärjestelmässä voi olla toimintahäiriö. Vie auto tällöin tarkastukseen ammattikorjaamoon. Kia suosittelee käyntiä valtuutetun Kia-jälleenmyyjän/huoltokumppanin luona.
- Merkkivalo ei vilku, mutta syttyy.
- Merkkivalo vilkkuu nopeammin.
- Merkkivalo ei syty lainkaan.

Lähivalojen merkkivalo (jos kuuluu varustukseen)

Tämä merkkivalo syttyy:
- Kun ajovalot ovat päällä.

Kaukovalojen merkkivalo

Tämä merkkivalo syttyy:
- Kun ajovalot palavat ja ovat kaukovaloasennossa.
- Kun kaukovaloilla annetaan valomerkki suuntavilkkuvipua vetämällä.

Valot päällä (ON) -merkkivalo

Tämä merkkivalo syttyy:
- Kun kaikki takavalot tai ajovalot ovat päällä.

Etusumuvalon merkkivalo (jos kuuluu varustukseen)

Tämä merkkivalo syttyy:
- Kun etusumuvalot palavat.

Takasumuvalon merkkivalo (jos kuuluu varustukseen)

Tämä merkkivalo syttyy:
- Kun takasumuvalot palavat.

Paina jarruja merkkivalo (automaattinen manuaalivaihteisto)

Tämä merkkivalo syttyy:
- Kun vaihdetaan vaihdevivun asemaa painamatta jarrupoljinta.
- Kun yritetään käynnistää moottoria painamatta jarrupoljinta.

Seisontajarrut päällä merkkivalo (automaattinen manuaalivaihteisto)

Tämä merkkivalo syttyy:
- Kun moottori sammutetaan kytkemättä seisontajarrun vipua päälle, se palaa noin 5 sekunnin ajan ja sammuu.

Vakionopeudensäätimen merkkivalo CRUISE (jos kuuluu varustukseen)

Tämä merkkivalo syttyy:
- Kun vakionopeussäädin on päällä.

* Lisätietoja on kohdassa "Vakionopeussäädin (CC) (jos kuuluu varustukseen)" sivulla 6-115.

Vakionopeussäätimen SET-merkkivalo SET (jos kuuluu varustukseen)

Tämä merkkivalo syttyy:
- Kun vakionopeussäätimen nopeus on asetettu.

* Lisätietoja on kohdassa "Vakionopeussäädin (CC) (jos kuuluu varustukseen)" sivulla 6-115.

AVAIN POISSA merkkivalo KEY OUT (jos kuuluu varustukseen)

Kun MOOTTORIN KÄYNNISTYS/PYSÄYTYS -painike on ACC- tai ON-asennossa ja jokin ovi on auki, järjestelmä tarkistaa älyavaimen.

Tämä merkkivalo vilkkuu:
Kun älyavain ei ole ajoneuvossa ja jokin ovista on auki kun virta-avain tai MOOTTORIN KÄYNNISTYS/PYSÄYTYS -painike on ACC- tai ON-asennossa.
- Jos suljet tällöin kaikki ovet, kuuluu myös varoitusääni kuuluu noin 5 sekunnin ajan.
- Merkkivalo kytkeytyy pois ajoneuvon liikkuessa.

Kaistavahdin merkkivalo (jos kuuluu varustukseen)

Tämä merkkivalo syttyy:
- [Vihreä] Kun toiminnon käyttöedellytykset täyttyvät.
- [Vakoinen] Toiminnon käyttöedellytykset eivät täyty.
- [Keltainen] Kun kaistallapysymisavustajassa on toimintahäiriö. Näin tapahtuessa, vie ajoneuvo tarkistettavaksi valtuutetulle Kia-jälleenmyyjälle.

* Lisätietoja on kohdassa "Kaistallapysymisavustaja (LKA) (jos kuuluu varustukseen)" sivulla 6-79.

Pakokaasujärjestelmän (GPF) valo (bensiinimoottorit) (jos kuuluu varustukseen)

Tämä varoitusvalo syttyy:
- Kun bensiinin hiukkassuodatinjärjestelmässä (GPF) on toimintahäiriö.
- Kun tämä varoitusvalo syttyy, se voi sammua, kun autolla ajetaan seuraavissa olosuhteissa:
  - Ajoneuvoa tulisi ajaa yli 30 minuutin ajan, vähintään 80 km/h (50 mph) nopeudella.
  - Varmista, että kaikki seuraavat ehdot täyttyvät: turvalliset tieolosuhteet, 3. vaihde tai suu-

rempi ja moottorin kiertonopeus on välillä 1 500–4 000 kierr/min.

Jos tämä varoitusvalo vilkkuu tästä menettelystä huolimatta (tällä kertaa näytetään LCD-varoitusviesti), vie GPF-järjestelmä ammattikorjaamoon tarkistettavaksi. Kia suosittelee käyntiä valtuutetun Kia-jälleenmyyjän/huoltokumppanin luona.

⚠ HUOMIO

Bensiinimoottori jossa GPF (jos kuuluu varustukseen)

Jos jatkat ajamista GPF-varoitusvalon vilkkuessa pitkään, GPF-järjestelmä voi vaurioitua ja polttoaineenkulutus lisääntyä.

Takanäkymän näyttö (RVM) (jos kuuluu varustukseen)

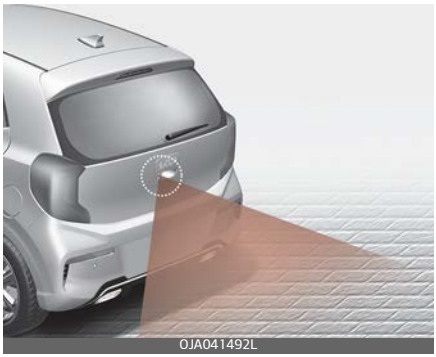
OJA041492L

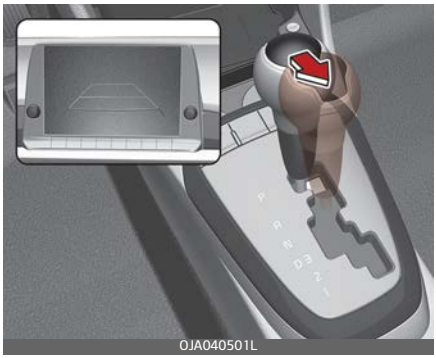

OJA040501L

Takanäkymän näyttö aktivoituu, kun peruutusvalo palaa, jos virta-avain on ON-asennossa ja vaihdevipu on R (peruutus) -asennossa.

Tämä toiminto on täydentävä järjestelmä, joka näyttää ajoneuvon takana olevan alueen navigointinäytön kautta peruuttamisen aikana.

⚠ VAROITUS

- Takanäkymän näyttö ei ole turvalaite. Se toimii vain kuljettajan avustajana tunnistamaan esineitä, jotka ovat suoraan auton

takana sen keskellä. Kamera EI kata koko auton taka-aluetta.
- Älä koskaan luota pelkästään kameranäyttöön, kun peruutat.
- Estä törmäys katsomalla AINA autosi ympärille ennen sen liikuttamista mihinkään suuntaan. Siten voit varmistaa, että tiellä ei ole esineitä tai esteitä.
- Ole aina erityisen tarkkaavainen kun autolla ajetaan lähellä esineitä, erityisesti jalankulkijoita ja varsinkin lapsia.

✻ HUOMAA

- Älä suihkuta kameraa tai sen ympäristöä suoraan korkeapainevedellä. Korkeapainevesisuihkun isku voi aiheuttaa sen, että laite ei toimi normaalisti.
- Älä käytä happamia tai emäksisiä puhdistusaineita linssin puhdistamiseen. Käytä vain mietoa saippuaa tai neutraalia pesuainetta, ja huuhtele perusteellisesti vedellä.
- Jos objektiivin päällä on vierasainetta, takanäkymän näyttö ei ehkä toimi normaalisti. Pidä aina kameran objektiivi puhtaana.
- Älä kuitenkaan käytä kemiallisia liuottimia, kuten vahvoja emäksisiä pesuaineita tai haihtuvia orgaanisia liuottimia (bensiini, asetoni tms.). Nämä voivat vaurioittaa kameran objektiivia.
- Jos autoasi ei ole käytetty pitkään aikaan tai se on pysäköity sisäpysäköintialueelle talvella, niin näkymä voi olla tilapäisesti samea pakokaasujen takia.

Peruutuspysäköinnin etäisyysvaroitus (PDW) (jos kuuluu varustukseen)

Pysäköintitutkan etäisyysvaroitus auttaa kuljettajaa ajoneuvon taaksepäin liikkumisen aikana varoittamalla, jos jokin esine havaitaan 120 cm (48 tuuman) sisällä ajoneuvon takana.

Tämä toiminto on täydentävä järjestelmä, eikä sitä ole tarkoitettu korvaamaan eikä se korvaa kuljettajan äärimmäistä huomiota ja huolellisuutta. Takapuolen ultraäänianturien (①) havaitsemisalue ja sen havaitsemat esineet ovat rajoitettuja. Kiinnitä peruuttaessasi aina yhtä paljon huomiota takana oleviin tapahtumiin kuin jos olisit ajoneuvossa jossa ei ole peruutuspysäköinnin etäisyysvaroitusta.

⚠ VAROITUS

Peruutuspysäköinnin etäisyysvaroitus on vain täydentävä toiminto.

Peruutuspysäköinnin etäisyysvaroitus -toimintoon voi vaikuttaa useat tekijät (mukaan luettuna ympäristön olosuhteet). On kuljettajan vastuulla tarkistaa aina ajoneuvon takana oleva alue peruuttaessaan.

Peruutuspysäköinnin etäisyysvaroituksen toiminta

Käyttötilanne

- Tämä järjestelmä aktivoituu kun peruutetaan virta-avaimen ollessa ON-asennossa. Järjestelmä ei ehkä aktivoidu, jos ajoneuvo liikkuu yli 5 km/h (3 mph) nopeudella.
- Tunnistusetäisyys, pysäköintitutkan ollessa toiminnassa on noin 120 cm (48 tuumaa).
- Kun kaksi tai useampia esineitä havaitaan samaan aikaan, lähinnä oleva tunnistetaan ensin.

Varoitusäänen tyypit I	Merkkivalo*
Kun esine on 60–120 cm (24–48 tuuman) etäisyydellä takapuskurista: Summeri piippaa katkonaisesti.	
Kun esine on 30–60 cm (12–24 tuuman) etäisyydellä takapuskurista: Summeri piippaa useammin.	
Kun esine on alle 30 cm (12 tuuman) sisällä takapuskurista: summeri soi jatkuvana. jatkuvasti.	

* jos kuuluu varustukseen

✻ HUOMAA

Merkkivalo voi poiketa kuvasta esineiden tai anturin tilan mukaan.

Jos merkkivalo vilkkuu, tarkistuta toiminto ammattikorjaamossa. Kia suosittelee käyntiä valtuutetun Kia-jälleenmyyjän/huoltokumppanin luona.

Peruutuspysäköinnin etäisyysvaroituksen ei-toiminnalliset tilat

Peruutuspysäköinnin etäisyysvaroitus ei ehkä toimi asianmukaisesti, kun:

1. Kosteus on jäätynyt anturiin. (Sen toiminta palautuu normaaliin, kun kosteus on poistettu.)
2. Anturi on peittynyt vierasaineella, kuten lumella tai vedellä, tai anturin kansi on peittynyt. (Se toimii normaalisti, kun epäpuhtaus poistetaan tai anturin tiellä ei ole enää estettä.)
3. Ajaminen epätasaisilla tienpinnoilla, (päällystämättömät tiet, sora, kuopat, rinteet).
4. Kohteet, jotka aiheuttavat voimakasta melua, (ajoneuvojen äänimerkit, äänekkäät moottoripyörät tai kuorma-autojen ilmajarrut), ovat anturin toiminta-alueen sisällä.
5. Voimakas sade tai vesisuihku häiritsee.
6. Langattomia lähettimiä tai matkapuhelimia on anturi toiminta-alueen sisällä.
7. Anturi on lumen peitossa.
8. Perävaunun vetäminen

Havaitsemisalue voi pienentyä, kun:

1. Anturin peittää vieraat aineet, kuten lumi tai vesi. (Anturin havaintoalue palautuu normaaliksi, kun nämä poistetaan.)
2. Ulkoilman lämpötila on erittäin kuuma tai kylmä.

Anturi ei ehkä tunnista seuraavia esineitä:

1. Terävät tai kapeat esineet, kuten köydet, ketjut tai ohuet tolpat.
2. Esineet, jotka absorboivat anturin taajuutta, kuten vaatteet, sienimäiset materiaalit tai lumi.
3. Havaitsemattomat esineet, joiden pituus on alle 100 cm (40 tuumaa) ja läpimitta alle 14 cm (6 tuumaa).

Peruutuspysäköinnin etäisyysvaroituksen varotoimet

- Peruutuspysäköinnin etäisyysvaroitus ei ehkä anna äänimerkkejä yhtenäisesti havaittujen esineiden nopeuksista ja muodoista riippuen.
- Peruutuspysäköinnin etäisyysvaroitus voi toimia väärin, jos auton puskurin korkeutta tai anturin

asennusta on muutettu tai ne ovat vaurioituneet. Kaikki muualla kuin tehtaalla asennetut laitteet tai varusteet voivat myös häiritä anturin toimintaa.
- Anturi ei ehkä tunnista kohteita alle 30 cm (12 tuuman) etäisyydellä anturista, tai se voi tunnistaa virheellisen etäisyyden. Noudata varovaisuutta.
- Kun anturi on jäätynyt tai lian tai veden tukkima, anturi ei ehkä toimi, ennen kuin tahrat poistetaan pehmeällä liinalla.
- Älä työnnä, naarmuta tai iske anturia. Anturi voi vaurioitua.

HUOMAA

Tämä toiminto tunnistaa esineitä vain anturien toiminta-alueella ja kohdalla. Se ei pysty havaitsemaan esineitä muilla alueilla, joihin antureita ei ole asennettu. Myös pienet tai ohuet esineet, kuten tangot tai anturien väliin jäävät esineet, saattavat jäädä havaitsematta antureilta.

Tarkista auton taka-alue aina silmämääräisesti, kun peruutat.

Muista kertoa järjestelmän ominaisuuksista ja rajoituksista muille ajajille, joille järjestelmä voi olla tuntematon.

VAROITUS

Ole aina erityisen tarkkaavainen kun ajat autolla lähellä tiellä olevia esineitä, erityisesti jalankulkijoita ja varsinkin lapsia. Huomaa, että anturit eivät havaitse joitakin esineitä näiden etäisyyden, koon tai materiaalin takia. Kaikki nämä voivat rajoittaa anturien tehokkuutta. Tarkista aina silmämääräisesti, että auton tiellä ei ole mitään esteitä, ennen kuin siirrät autoa mihinkään suuntaan.

4

Itsediagnostiikka

Jos et kuule varoitusääntä tai summerin ääni kuuluu katkonaisena, kun vaihde vaihdetaan R (peruutus) -asentoon, se voi ilmaista peruutuspysäköinnin etäisyysvaroituksen toimintahäiriötä. Jos näin tapahtuu, vie järjestelmä tarkastettavaksi ammattikorjaamoon. Kia suosittelee käyntiä valtuutetun Kia-jälleenmyyjän/huoltokumppanin luona.

VAROITUS

Uuden ajoneuvosi takuu ei kata ajoneuvon onnettomuuksia ja vahinkoja, tai matkustajille aiheutuvia vammoja, jotka aiheutuvat peruutuspysäköinnin etäisyysvaroituksen virheellisen toiminnan takia. Aja aina turvallisesti ja varovaisesti.

Valot

Akun säästötoiminto

Tämän ominaisuuden tarkoitus on estää akkua purkautumasta, jos valot ovat jääneet ON-asentoon. Järjestelmä sammuttaa pysäköintivalot automaattisesti sen jälkeen, kun moottori on sammunut ja kuljettajan ovi avattu. Ajovalot kuitenkin pysyvät päällä (ON) myös sen jälkeen, kun kuljettajan puolen ovi on avattu, jos etuvalokytkin on kytkettynä ajovalojen (≡DOE) tai AUTO-asentoon (jos varustettu) moottorin sammuttamisen jälkeen. Pidä tarvittaessa valot päällä kytkemällä ajovalot pois päältä (OFF) ja takaisin päälle (ON) käyttämällä etuvalokytkintä ohjauspyörästä sen jälkeen, kun moottori on sammutettu.

Päiväajovalot (jos kuuluu varustukseen)

Päiväajovalot (DRL) voivat helpottaa muille autosi keulan havaitsemista päivällä. DRL voi olla hyödyllinen monissa erilaisissa ajo-olosuhteissa, ja se on hyödyllinen etenkin auringonnousun jälkeen ja ennen auringonlaskua.

DRL-järjestelmä kytkeytyy POIS, kun:
1. Ajovalot kytketään päälle
2. Moottori on sammutettu
3. Etusumuvalo on päällä.
4. Seisontajarrun aktivoiminen

Ajovalojen saattamistoiminto (jos kuuluu varustukseen)

Ajovalot (ja/tai takavalot) jäävät palamaan noin 5 minuutin ajaksi virta-avaimen poistamisen jälkeen moottorin ollessa sammutettuna. Kutenkin jos kuljettajan ovi avataan ja suljetaan, ajovalot sammuvat 15 sekunnin kuluttua.

Ajovalot voidaan sammuttaa painamalla lähettimen lukituspainiketta (tai älypainiketta) kahdesti tai sammuttamalla valokytkin ajovalot tai automaattiset valot -asennosta.

⚠ HUOMIO

Jos kuljettaja nousee autosta muusta ovesta (muusta kuin kuljettajan ovesta), akun säästötoiminto ei toimi ja ajovalojen saattamistoiminto ei kytkeydy pois automaattisesti. Tästä syystä se aiheuttaa akun purkautumisen. Siinä tapauksessa varmista, että sammutat ajovalot ennen kuin poistut autosta.

Ajovalojen tervetuliaistoiminto (jos kuuluu varustukseen)

Kun ajovalokytkin on ON- tai AUTO-asennossa ja kaikki ovet (ja takaluukku) ovat kiinni ja lukittuina, jos painat lähettimen oven lukituksen

avauspainiketta (tai älypainiketta), ajovalot syttyvät noin 15 sekunniksi.

Jos ajovalokytkin on AUTO-asennossa, toiminto toimii vain yöllä.

Tällöin, jos painat uudestaan lähettimen oven lukituksen avaamispainiketta tai oven lukituspainiketta (tai älypainiketta), ajovalot sammuvat heti.

✻ HUOMAA

Liikenteen muutokset (Euroopassa)

Lähivalojen valokeila on epäsymmetrinen. Jos ajat maassa, jossa liikenne kulkee eri puolella tietä, tämä epäsymmetrinen osa häikäisee vastaantulevien autojen kuljettajia. Häikäistymisen estämiseksi ECE-säätö vaatii useita teknisiä ratkaisuja (esim. automaattinen vaihtojärjestelmä, liimalevy, alaspäin suuntaus). Nämä ajovalot on suunniteltu estämään vastaantulijoiden häikäistyminen. Näin sinun ei tarvitse vaihtaa ajovalojasi maassa, jossa liikenne on toisella puolella.

Valojen ohjaus

Tyyppi A

OJA040533L

Tyyppi B

OJA040555L

Valokytkimellä on ajovalo- ja pysäköintivalo-asento.

Valojen käyttämiseksi ohjausvivun päässä oleva nuppi on kierrettävä johonkin seuraavista asennoista:

1. Pois-asento
2. Automaattiset valot -asento (jos kuuluu varustukseen)
3. Pysäköintivalo-asento
4. Ajovalot-asento

Pysäköintivalo-asento ( )

Tyyppi A

OJA040532L

Tyyppi B

OJA040556L

Kun valokytkin on pysäköintivalo-asennossa (3.asento), takavalot, paikkavalot, rekisterikilven valo ja kojetaulun valot syttyvät.

Ajovalot-asento ( )

Tyyppi A

OJA040534L

Tyyppi B

OJA040557L

Kun valokytkin on ajovaloasennossa (4.asento), ajo- taka- ja paikkavalot sekä rekisterikilven valo ja kojetaulun valot syttyvät.

HUOMAA

Virta-avaimen on oltava ON-asennossa, jotta ajovalot voidaan sytyttää.

Automaattiset valot -asento (jos kuuluu varustukseen)

Tyyppi A

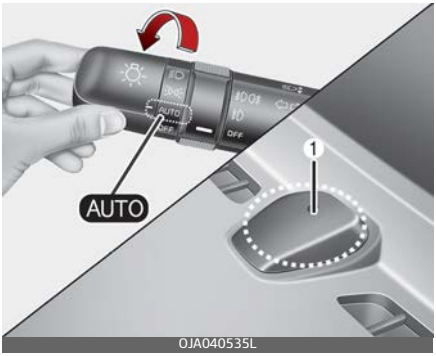

OJA040535L

Tyyppi B

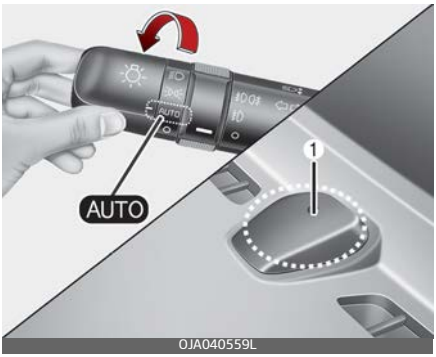

OJA040559L

Kun valokytkin on AUTO -asennossa, takavalot ja ajovalot kytketään PÄÄLLE tai POIS PÄÄLTÄ automaattisesti, ajoneuvon ulkopuolisen päivänvalon määrän perusteella.

⚠ HUOMIO

- Älä koskaan aseta mitään kojelaudassa olevan anturin (1) päälle. Tämä varmistaa automaattisen valojärjestelmän paremman toiminnan.
- Älä puhdista anturia ikkunanpesuaineella, koska se voi jättää ohuen kalvon, joka voi haitata anturin toimintaa.
- Jos autossasi on sävylasi tai muuntyyppinen metallipinnoite tuulilasissa, niin automaattinen valojärjestelmä ei ehkä toimi oikein.

Kaukovalojen käyttö

Tyyppi A

OJA040536L

Tyyppi B

OJA040558L

Kytke kaukovalot päälle painamalla vipua itsestäsi poispäin kun ajovalot ovat päällä. Vedä takaisin palataksesi lähivaloihin.

Kaukovalojen merkkivalo syttyy, kun ajovalojen kaukovalot kytketään päälle. Akun purkautumisen estämiseksi, älä jätä valoja päälle pitkäksi aikaa, jos moottori ei käy.

⚠ VAROITUS

Älä käytä kaukovaloja, kun lähellä on muita ajoneuvoja. Kaukovalojen käyttö voi häiritä toisen kuljettajan näkyvyyttä.

Tyyppi A

OJA040537L

Tyyppi B

OJA040560L

Voit väläyttää kaukovaloja vetämällä vipua itseäsi kohti. Se palautuu normaaliasentoon (lähivalot) kun päästetään irti. Ajovalojen ei tarvitse olla kytkettynä päälle, käyttääksemme väläytystoimintoa.

Suuntavilkut ja kaistanvaihdon merkit

Tyyppi A

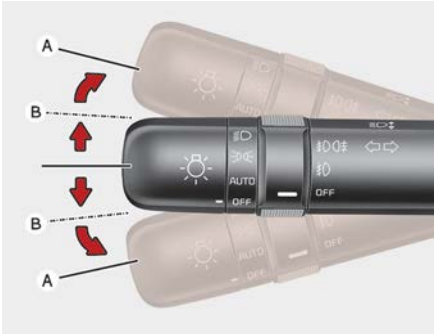

OJA040538L

Tyyppi B

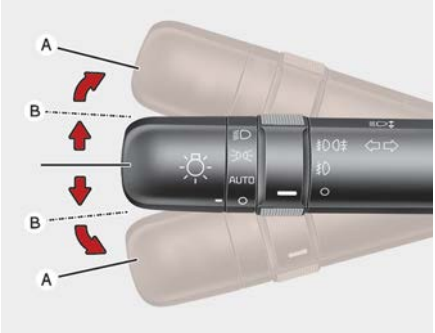

0JA040561L

Virta-avaimen on oltava ON-asennossa, jotta suuntavalot toimivat. Kytke suuntavalot päälle siirtämällä vipua ylös tai alas (A).

Kojelaudassa olevat vihreät, nuolen muotoiset, merkkivalot osoittavat, mikä suuntavalo toimii. Suuntavilkku kytkeytyy pois päältä kääntymisen jälkeen automaattisesti.

Jos merkkivalo jää vilkkumaan kääntymisen jälkeen, kytke vipu manuaalisesti pois.

Ilmoita kaistan vaihtamisesta pitämällä kääntymissignaalin vipua asennossa (B). Vipu palaa pois-asentoon, kun se vapautetaan.

Jos merkkivalo palaa eikä vilku, tai jos se vilkkuu epänormaalisti, yksi suuntavilkkujen polttimoista saattaa olla rikkoutunut ja se on vaihdettava.

Yhden kosketuksen kaistanvaihto -toiminto (jos kuuluu varustukseen)

Voit aktivoida yhden kosketuksen kaistanvaihto -toiminnon siirtämällä suuntavilkun vipua hieman ja vapauttamalla sen sitten. Kaistanvaihtosignaali vilkkuu 3 - 7 kertaa. Vilkkumisen lukumäärä voidaan muuttaa Käyttäjäasetukset-tilan valot-kohdassa.

✻ HUOMAA

Jos merkkivalo vilkkuu epätavallisen nopeasti tai hitaasti, polttimo voi olla palanut tai virtapiirissä saattaa olla kosketusongelmia.

4

Etusumuvalo (jos kuuluu varustukseen)

Tyyppi A

0JA040539L

Tyyppi B

OJA040562L

Sumuvaloja käytetään parantamaan näkyvyyttä, kun se on huono sumun, sateen, lumen yms. takia. Sumuvalot syttyvät, kun sumuvalokytkin (1) kytketään päälle, kun pysäköintivalo on päällä.

Sammuta sumuvalot kääntämällä sumuvalokytkin (1) Off-asentoon.

⚠ HUOMIO

Toimintansa aikana sumuvalot kuluttavat suuren määrän auton sähkötehoa. Käytä sumuvaloja vain, kun näkyvyys on huono.

Takasumuvalo (jos kuuluu varustukseen)

Tyyppi A

OJA040540L

Tyyppi B

OJA040563L

Kytke takasumuvalot päälle kääntämällä takasumuvalon kytkimen (1) on-asentoon, kun ajovalot ovat päällä.

Takasumuvalot syttyvät myös silloin, kun takasumuvalokytkin kytketään päälle, kun etusumuvalokytkin (jos kuuluu varustukseen) on kytketty päälle ja ajovalokytkin on pysäköintivalo-asennossa.

Sammuta sumuvalot kääntämällä sumuvalokytkin (1) Off-asentoon.

✻ HUOMAA

Takasumuvalo on vain kuljettajan puolella (jos kuuluu varustukseen).

Ajovalojen korkeudensäätölaite (jos kuuluu varustukseen)

Säädä ajovalojen asento matkustajien lukumäärän ja tavaratilan kuorman painon mukaan kääntämällä valojen korkeussäädön kytkintä.

Mitä suurempi kytkimen asennon numero, sitä matalampi ajovalojen suuntaus. Pidä ajovalojen suuntaus aina oikeassa vaaka-asennossa, tai ajovalot saattavat häikäistä muita tienkäyttäjiä.

Seuraavassa on lueteltu esimerkkejä kunnollisista kytkinasennoista. Muissa kuin alla luetelluissa kuormitustilanteissa säädä kytkimen asentoa siten, että ajovalojen valokeilan korkeus on mahdollisimman lähellä luettelossa annettua tilannetta.

Kuormausolosuhteet	Vaihtoasento
Vain kuljettaja	0
Kuljettaja + matkustaja etuistuimella	0
Täysi määrä matkustajia (mukaan lukien kuljettaja)	1
Täysi määrä matkustajia (mukaan lukien kuljettaja) + suurin sallittu kuorma	2
Kuljettaja + suurin sallittu kuorma	3

Pyyhkimet ja pesulaitteet

Edessä

Tyyppi A

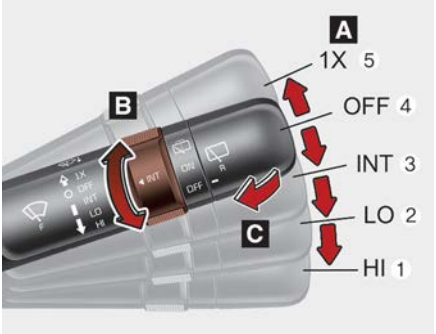

OJA040451L

Tyyppi B

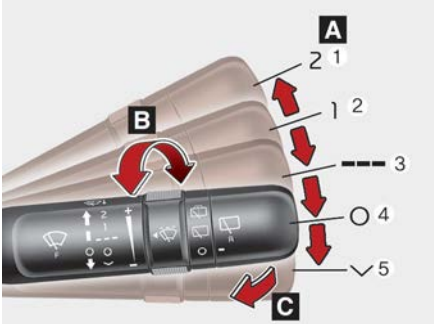

OJA040541L

A: Pyyhkimen nopeuden säätö (edessä)

1. 2/HI – korkea pyyhkijän nopeus
2. 1/LO – matala pyyhkijän nopeus
3. ---/INT – jaksottainen pyyhkäisy
4. O/OFF – Pois
5. V/1X – yksi pyyhkäisy

B: Pyyhkimen tihkukytkimen ajan säätö

C: Pesu ja lyhyt pyyhkäisy (edessä)*

Takana (jos kuuluu varustukseen)

Tyyppi A

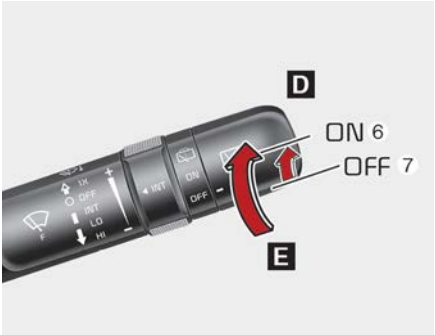

OJA040450L

Tyyppi B

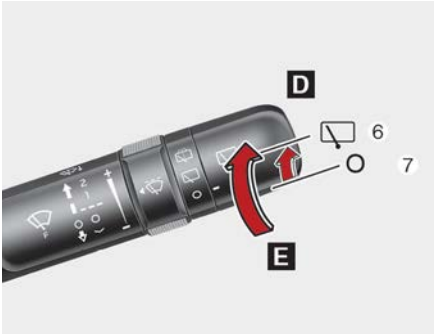

OJA040454L

D: Takapyyhkijän/pesulaitteen ohjaus*

6. ▭/ON – jaksoittainen pyyhkäisy
7. O/OFF – Pois

E: Pesu lyhyillä pyyhkäisyillä (takana)

* : jos kuuluu varustukseen

Tuulilasinpyyhkimet (edessä)

Toimi seuraavasti, kun virtalukko on käännetty ON-asentoon.

1. 2/HI: Suuri pyyhkimen nopeus

2. 1/LO: Normaali pyyhkimen nopeus
3. ---/INT: Pyyhkijät toimivat katkottain samalla pyyhkimisnopeudella. Käytä tätä tilaa heikossa sateessa tai sumussa. Voit vaihtaa nopeusasetusta kääntämällä nopeusohjausnuppia.
4. 0/OFF: Pyyhin ei ole toiminnassa.
5. ∨/1X: Yhden pyyhkäisyn ohjelma, siirrä vipu tähän asentoon ja vapauta se. Pyyhkijät toimivat jatkuvasti, jos vipua pidetään tässä asennossa.

HUOMAA

Jos tuulilasiin on kertynyt paljon lunta tai jäätä, varmista tuulilasinpyyhkimien toiminta sulattamalla tuulilasia noin 10 minuutin ajan tai kunnes lumi ja/tai jää on poistunut, ennen kuin käytät tuulilasinpyyhkimiä. Jos et poista lunta ja/tai jäätä ennen pyyhkimen ja pesulaitteen käyttöä, pyyhin- ja pesulaitejärjestelmä voi vaurioitua.

Tuulilasin pesulaite (edessä)

Tyyppi A

OJA040564L

Tyyppi B

OJA040413L

Asennossa 0 (Off) vedä vipua varovasti itseäsi kohti suihkuttaaksesi pesunestettä tuulilasille ja käyttääksesi pyyhkimiä 1–3 jaksoa.

Käytä tätä toimintoa, kun tuulilasi on likainen.

Suihku ja pyyhkijöiden toiminta jatkuu, kunnes vapautat vivun.

Jos perulaite ei toimi, tarkista pesulaitteen nestetaso. Jos pesulaitteen nestetaso ei ole sopiva, lisää asian-

mukaista, ei-hankaava tuulilasin pesunestettä pesunestesäiliöön.

Säiliön täyttökaula sijaitsee moottoritilan etuosassa, matkustajan puolella.

⚠ HUOMIO

Pesulaitteen pumpun mahdollisten vaurioiden välttämiseksi älä käytä pesulaitetta, kun nestesäiliö on tyhjä.

⚠ VAROITUS

Älä käytä pesulaitetta pakkasessa lämmittämättä ensin tuulilasia huurteenpoistolla; pesuneste voi jäätyä tuulilasiin ja estää näkyvyyden.

⚠ HUOMIO

- Tuulilasin ja pyyhkijöiden vaurioiden estämiseksi älä käytä pyyhkimiä, kun tuulilasi on kuiva.
- Estä pyyhkijöiden sulkien vaurioituminen: älä käytä bensiiniä , kerosiinia, tinneriä tai muita liuottimia niihin tai niiden lähelle.
- Jotta estetään pyyhkijöiden varsien ja muiden komponenttien vaurioituminen, älä yritä siirtää pyyhkijöitä käsin.
- Pyyhkimien ja pesulaitteen vaurioitumisen estämiseksi käytä jäätymistä kestäviä pesunesteitä talvikaudella tai kylmällä säällä.

Pesulaitteen suutinlämmitys (jos kuuluu varustukseen)

Pesulaitteen suutinlämmitys -toiminto sulattaa pesulaitteen suuttimet pakkasessa.

Pesulaitteen suutinlämmitys kytkeytyy päälle ja pois päältä automaattisesti, kun virta-avain on ON-asennossa tai kun moottori on käynnissä, seuraavissa olosuhteissa:

- Kytkee PÄÄLLE, kun ulkolämpötila on alle 5 ° C, ja POIS, kun se on yli 10 ° C.
- Pesunesteen sulatusnopeus voi olla hitaampi, kun sytytysvirta on päällä, verrattuna siihen, kun moottori on käynnissä.
- Kun sytytysvirta on PÄÄLLÄ, 20 minuutin toiminnan jälkeen järjestelmä sammuu automaattisesti estääksesi akun mahdollisen purkautumisen.
- Kun moottori on käynnissä, pesuneste sulaa 5–10 minuutin sisään.
- Jos moottori käynnistetään toiminta-ajan sisällä, suutinlämmitys pysyy PÄÄLLÄ 20 minuutin jälkeenkin.

✻ HUOMAA

Alla olevissa olosuhteissa, pesulaitteen suutinlämmitys ei ehkä toimi kunnolla.

- Pesunestesäiliössä oleva pesuneste on jäässä.
- Ulkoilman lämpötilamittari ei toimi.

Takaikkunan pyyhin ja pesulaitteen kytkin (jos kuuluu varustukseen)

Takaikkunan pyyhkimen ja pesulaitteen kytkin sijaitsee pyyhkimien ja pesulaitteen kytkinvivun päässä. Käännä kytkin haluttuun asentoon, kun haluat käyttää takaikkunan pyyhintä ja pesulaitetta.

Tyyppi A

OJA040565L

Tyyppi B

OJA040436L

6. Takaikkunan pesulaite
7. Jaksoittainen pyyhkäisy
8. Pyyhin ei ole toiminnassa.

Tyyppi A

OJA040566L

Tyyppi B

OJA040542L

Suihkuta takaikkunan pesulaitteen nestettä ja käytä takaikkunan pyyhintä 1–3 kertaa vetämällä pyyhkimen vipua ylöspäin kaksi kertaa.

Suihku ja pyyhkijöiden toiminta jatkuu, kunnes vapautat vivun.

Sisävalo

⚠ HUOMIO

Älä käytä sisävaloja pitkään, kun moottori ei ole käynnissä.

Se voi johtaa akun purkautumiseen.

⚠ VAROITUS

Älä käytä sisävaloja kun ajat pimeällä. Päälle kytketyt sisävalot voivat estää näkyvyyden ja johtaa onnettomuuksiin.

Automaattinen sammutustoiminto

Sisävalot sammuvat automaattisesti noin 20 minuutin kuluttua virran sammuttamisesta. Jos ajoneuvo on varustettu varashälytinjärjestelmällä, sisävalot sammuvat automaattisesti noin 5 sekunnin kuluttua järjestelmän aktivoinnista.

Karttavalo/sisävalo (jos kuuluu varustukseen)

Karttavalo

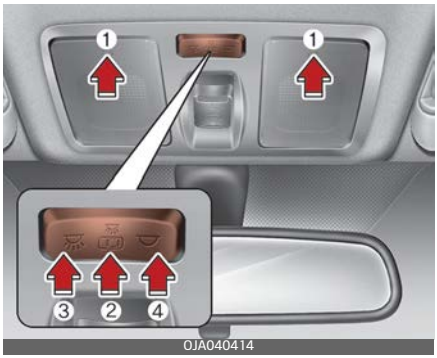

Sisävalo

- (1): Paina lamppua kytkeäksesi etukarttavalon päälle ja pois.
- (2):
  - Karttavalo ja sisävalo syttyy ovea avattaessa. Valot sammuvat noin 30 sekunnin kuluttua.
  - Kartta- ja sisävalo syttyy noin 30 sekunniksi, kun ovien lukitus avataan lähettimellä tai älyavaimella, jos ovia ei avata.
  - Kartta- ja sisävalo palaa noin 20 minuutin ajan, jos ovi ava-

taan, kun virta-avain on ACC- tai LOCK/OFF-asennossa.
- Kartta- ja sisävalo palaa yhtäjaksoisesti, jos ovi avataan, kun virta-avain on ON-asennossa.
- Kartta- ja sisävalo sammuu heti, jos virta-avain käännetään ON-asentoon tai kaikki ovet lukitaan.
- Voit kytkeä DOOR-tilan pois päältä painamalla DOOR-painiketta (2) uudelleen (ei painettuna).

HUOMAA

DOOR-tilaa ja ROOM-tilaa ei voida valita samanaikaisesti.

- (3): Paina tätä kytkintä kytkeäksesi etukarttavalon päälle.
- (4): Paina tätä kytkintä kytkeäksesi etukarttavalon pois.

Tavaratilan sisävalo

Tavaratilan sisävalo syttyy, kun takaluukku avataan.

HUOMIO

Tavaratilan sisävalo palaa niin kauan, kun takaluukku on auki. Latausjärjestelmän tyhjentymisen estämiseksi sulje takaluukku hyvin kun olet käyttänyt tavaratilaa.

Meikkipeilin valo (jos kuuluu varustukseen)

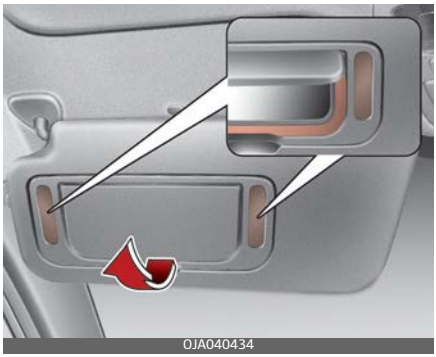

Meikkipeilin kannen avaaminen kytkee peilin valon automaattisesti päälle.

HUOMIO

Meikkipeilin valo (jos kuuluu varustukseen)

Käytön jälkeen sulje meikkipeilin kansi tiiviisti ja palauta häikäisysuoja alkuperäiseen asentoonsa. Jos meikkipeiliä ei suljeta kunnolla, lamppu palaa ja voi johtaa akun purkautumiseen ja häikäisysuojan mahdollisiin vaurioihin.

Lämmityslaite

⚠ HUOMIO

Takaikkunan sisäpintaan liimattujen johtavien elementtien vaurioitumisen estämiseksi älä koskaan käytä ikkunan puhdistamiseen teräviä esineitä tai hioma-aineita sisältäviä ikkunanpuhdistusaineita.

✻ HUOMAA

Tuulilasin lämmittämisestä ja huurteenpoistosta, katso kohta "Tuulilasin jään ja huurteen poisto" sivulla 4-133.

Takaikkunan huurteenpoisto

Tyyppi A

OJA040325L

Tyyppi B

OJA040301

Lämmityslaite lämmittää ikkunaa poistaakseen huurteen, sumun ja ohuen jään takaikkunasta, kun moottori on käynnissä.

Aktivoidaksesi takaikkunan lämmityslaitteen paina takaikkunan lämmityslaitteen painiketta.

Takaikkunan lämmityslaitteen painikkeen merkkivalo syttyy, kun lämmityslaite on päällä (ON).

Jos tuulilasissa on paksu lumikerros, harjaa se pois ennen kuin kytket tuulilasin takaikkunan lämmityslaitteen.

Takaikkunan huurteenpoisto sammuu automaattisesti noin 20 minuutin kuluttua tai kun virta-avain asetetaan OFF-asentoon. Sammuta lämmityslaite painamalla takaikkunan lämmityslaitteen painiketta uudelleen.

Ulkopuolisten taustapeilien lämmitys (jos kuuluu varustukseen)

Jos autosi on varustettu ulkoisten taustapeilien lämmityslaitteella, ne toimivat samaan aikaan kuin kytket takaikkunan lämmityksen päälle.

Manuaalisen ilmastoinnin ohjausjärjestelmä (jos kuuluu varustukseen)

1. Puhaltimen nopeuden säätönuppi
2. Suuntauksen valintanuppi
3. Lämpötilan säätönuppi
4. Ilmastoinnin painike (jos kuuluu varustukseen)
5. Takaikkunan huurteenpoiston painike
6. Ilmanoton ohjauspainike

⚠ HUOMIO

Puhaltimen käyttö virta-avaimen ollessa ON-asennossa voi aiheuttaa akun purkautumisen. Käytä puhallinta, kun moottori on käynnissä.

Lämmitys ja ilmastointi

OJA041315L

1. Käynnistä moottori.
2. Aseta tila haluttuun asentoon.
   Lämmityksen ja jäähdytyksen tehostamiseksi;
   - Lämmitys:
   - Jäähdytys:
3. Aseta lämpötilan säätö haluttuun kohtaan.
4. Aseta ilmanoton ohjaus ulkoilman (raittiin ilman) asentoon.
5. Aseta puhaltimen nopeudensäätö halutulle nopeudelle.
6. Jos halutaan ilmastointia, kytke ilmastointilaite (jos kuuluu varustukseen) päälle.

Tilan valinta

Tilanvalintanuppi säätelee ilmavirtauksen suuntaa ilmanvaihtojärjestelmän läpi.

Ilma voidaan suunnata lattialle, kojelaudan tuuletusaukkoihin tai tuulilasille. Viittä symbolia käytetään edustamaan kasvoihin, kaksitasoinen, lattiataso, lattia/huurteen poisto ja huurteen poisto ilmansuuntausta.

Kasvojen taso (B, D)

Ilmavirtaus on suunnattu ylävartaloon ja kasvoihin. Lisäksi jokaista tuloaukkoa voidaan säätää suuntaamaan ilmavirtausta.

Kaksitasoinen (B, C, D)

Ilmavirtaus suuntautuu kasvoja ja lattiaa kohden.

Lattiataso (A, C, D)

Suurin osa ilmavirrasta suunnataan lattialle, pienen osan siitä kulkiessa tuulilasille ja sivuikkunoiden huurteenpoistoon.

Lattia/huurteenpoiston taso (A, C, D)

Suurin osa ilmavirrasta suunnataan lattialle ja tuulilasille, pienen osan kulkiessa sivuikkunoiden huurteenpoistoon.

Huurteenpoistotaso (A, D)

Suurin osa ilmavirrasta suunnataan tuulilasille, pienen osan siitä kulkiessa sivuikkunoiden huurteenpoistoon.

Kojelaudan tuuletusaukot

Tuuletusaukot voidaan avata tai sulkea erikseen sormipyörän avulla. Sulje aukko pyörittämällä se täysin alas-asentoon.

Voit myös säätää ilman suuntaa näistä tuuletusaukoista käyttä-

mällä tuuletusaukon vipua kuvan esittämällä tavalla.

Lämpötilan säätö

OJA040321

Lämpötilan säätönupin avulla voit säätää tuuletusjärjestelmästä virtaavan ilman lämpötilaa. Voit muuttaa matkustamon ilman lämpötilaa kääntämällä nuppia oikealle lämmintä ja kuumaa ilmaa varten ja vasemmalle viileää ilmaa varten.

Ilmanoton ohjaus

OJA040317

Ilmanoton ohjausta käytetään valitsemaan ulkoilman (raittiin ilman) asento tai kierrätetyn ilman asento.

Vaihda ilmanoton asentoa painamalla ohjauspainiketta.

Ilman kierrätysasento

Kierrätystilassa matkustamossa olevaa ilmaa kierrätetään järjestelmän läpi ja sitä lämmitetään tai jäähdytetään valitun toiminnon mukaan.

Ulkoilman (raittiin ilman) asento

Kun ulkoilma (raitisilmatila) -asento on valittu, ilma tulee autoon ulkopuolelta ja se lämmitetään tai jäähdytetään valitun toiminnon mukaisesti.

HUOMAA

Jos lämmityslaitetta käytetään pitkään kierrätetyn ilman asennossa (ilman, että ilmastointi on valittuna), tuulilasi ja sivuikkunat saattavat huurtua ja matkustamon ilma käydä tunkkaiseksi.
Lisäksi ilmastoinnin pitkittynyt käyttö ilman kierrätysasennossa tuottaa liian kuivaa ilmaa matkustamoon.

VAROITUS

- Ilmastointilaitteen jatkuva käyttö ilman kierrätystilassa, auton sisäilman kosteus saattaa kasvaa. Tällöin ikkunat voivat huurtua ja näkyvyys heikentyä.

- Älä nuku autossa ilmastoinnin tai lämmityslaitteen ollessa päällä. Se voi aiheuttaa vakavaa haittaa tai kuoleman happipitoisuuden ja/tai kehon lämpötilan laskemisen takia.
- Ilmastointilaitteen jatkuva käyttö ilman kierrätysasennossa voi aiheuttaa väsymystä tai unisuutta ja auton hallinnan menetyksen. Pidä ilmanoton ohjausta ulkoilman (raittiin ilman) asentoon mahdollisimman paljon ajon aikana.

Puhaltimen nopeuden säätö

OJA040318

Puhallin toimii vain virtalukko ON-asennossa.

Nopeuden säätönupin avulla voit säätää puhallusjärjestelmästä tulevan ilmavirran nopeutta. Voit suurentaa puhaltimen nopeutta kääntämällä nuppia oikealle tai pienentää kääntämällä nuppia vasemmalle.

Puhaltimen nopeuden säätönupin asettaminen kohtaan "0" sammuttaa puhaltimen.

Puhaltimien sammutus

OJA040319L

Voit sammuttaa puhaltimet kääntämällä puhaltimen nopeuden säätönupin 0-asentoon.

Ilmastointilaite (A/C)

OJA040320

Paina A/C-painiketta kytkeäksesi ilmastoinnin päälle (merkkivalo syttyy). Voit kytkeä ilmastoinnin pois päältä painamalla painiketta uudelleen.

Järjestelmän käyttö

Tuuletus

1. Aseta tila -asentoon.
2. Aseta ilmanoton ohjaus ulkoilman (raittiin ilman) asentoon.
3. Aseta lämpötilan säätö haluttuun kohtaan.
4. Aseta puhaltimen nopeudensäätö halutulle nopeudelle.

Lämmitys

1. Aseta tila -asentoon.
2. Aseta ilmanoton ohjaus ulkoilman (raittiin ilman) asentoon.
3. Aseta lämpötilan säätö haluttuun kohtaan.
4. Aseta puhaltimen nopeudensäätö halutulle nopeudelle.
5. Jos halutaan kosteutta poistavaa lämmitystä, kytke ilmastointilaite päälle (jos kuuluu varustukseen).

- Jos tuulilasi huurtuu, aseta tila - tai -asentoon.

Käyttövinkkejä

- Aseta ilmanoton ohjain väliaikaisesti ilman kierrätysasentoon, jotta pöly tai epämiellyttävät hajut eivät pääse autoon tuuletusjärjestelmän kautta. Varmista, että palautat ohjauksen raittiin ilman asentoon kun ärsytys on ohi, jotta autoon tulee raitista ilmaa. Tämä auttaa pitämään kuljettajan valppaana ja miellyttävässä olotilassa.
- Lämmitys/jäähdytysjärjestelmän ilma otetaan heti tuulilasin edessä olevien ritilöiden kautta. Kannattaa olla huolellinen, että lehdet, lumi, jää tai muut esteet eivät pääse tukkimaan niitä.
- Voit estää tuulilasin sisäpuolen huurtumisen asettamalla ilmanoton ohjauksen raittiin ilman asentoon ja puhaltimen nopeuden haluttuun asentoon, kytkemällä ilmastointilaitteen päälle ja säätämällä lämpötilansäädin haluttuun lämpötilaan.

Ilmastointilaitteen

Kia-ilmastointijärjestelmät on täytetty ympäristöystävällisellä kylmäaineella *.

1. Käynnistä moottori. Paina ilmastoinnin painiketta.
2. Aseta tila -asentoon.
3. Aseta ilmanoton ohjaus ulkoilman tai ilman kierrätysasentoon.
4. Säädä puhaltimen nopeutta ja lämpötilan säätöä parhaan mukavuuden saavuttamiseksi.

* : Autosi on täytetty R-134a- tai R1234yf-kylmäaineella maassasi tuotantohetkellä voimassa olleen lainsäädännön mukaisesti. Moottoritilassa olevasta merkinnästä saat selville, mitä kylmäainetta ajoneuvossasi käytetään. Katso kohtaa "Kylmäainemerkintä" sivulla 9-18, saadaksesi lisätietoja

ilmastointilaitteen kylmäainemerkinnän sijainnista.

⚠ HUOMIO

- Kylmäainejärjestelmää saa huoltaa vain koulutettu ja sertifioitu asentaja oikean ja turvallisen toiminnan varmistamiseksi.
- Jäähdytysjärjestelmän huolto on tehtävä hyvin tuuletetussa paikassa.
- Ilmastoinnin höyrystintä (jäähdytyskierukkaa) ei koskaan saa korjata tai vaihtaa käyttämällä käytetyn tai romutetun ajoneuvon osaa, vaan uuden, korvaavan MAC-höyrystimen on oltava SAE-standardin J2842 mukaisesti sertifioitu (ja merkitty).

✻ HUOMAA

- Kun käytät ilmastointijärjestelmää, tarkkaile lämpömittaria tarkasti ajaessasi mäissä tai vilkkaassa liikenteessä, kun ulkolämpötila on korkea. Ilmastointijärjestelmän käyttö saattaa aiheuttaa moottorin ylikuumenemisen. Jatka puhaltimen käyttöä, mutta kytke ilmastointijärjestelmä pois päältä, jos lämpömittari osoittaa moottorin ylikuumenemista.
- Kun avaat ikkunat kostealla säällä, ilmastointijärjestelmä saattaa tuottaa vesipisaroita auton sisälle. Koska liialliset vesipisarat voivat aiheuttaa vaurioita sähkölaitteille, ilmastointia saa käyttää vain ikkunoiden ollessa suljettuina.

Ilmastoinnin käyttövihjeitä

- Jos auto on pysäköity suoraan auringonvaloon kuumalla säällä, avaa ikkunat hetkeksi, jotta kuuma ilma pääsee poistumaan auton sisältä.
- Voit vähentää ikkunoiden kosteutta sateisina tai kosteina päivinä vähentämällä auton kosteutta ilmastointijärjestelmän avulla.
- Kun ilmastointijärjestelmä on toiminnassa, saatat huomata pienen muutoksen moottorin käyntinopeudessa, kun ilmastointilaitteen kompressori käynnistyy ja pysähtyy. Tämä kuuluu järjestelmän normaalitoimintaan.
- Voit varmistaa järjestelmän parhaan mahdollisen suorituskyvyn käyttämällä ilmastointilaitetta joka kuukausi muutaman minuutin ajan.
- Ilmastointijärjestelmää käytettäessä saatat huomata, että auton matkustajan puolen alle tippuu kirkasta vettä (jopa lätäköksi asti). Tämä kuuluu järjestelmän normaalitoimintaan.
- Kun ilmastointia käytetään ilman kierrätysasennossa, jäähdytys toimii tehokkaimmin. Jatkuva

käyttö tässä tilassa saattaa kuitenkin tehdä auton sisäilmasta tunkkaista.
- Jäähdytyksen aikana saatat huomata ilmavirrassa usvaa, joka aiheutuu nopeasta jäähtymisestä ja tuloilman kosteudesta. Tämä kuuluu järjestelmän normaalitoimintaan.

Ilmastointilaitteen ilmansuodatin (jos kuuluu varustukseen)

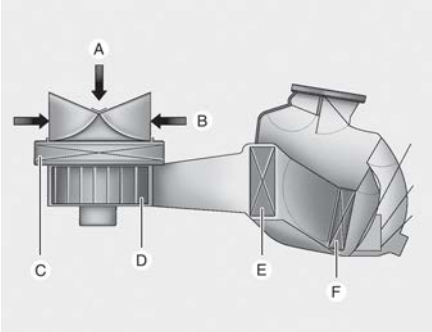

ODEEV068230NR

A: Ulkoilma

B: Kierrätetty ilma

C: Ilmastointilaitteen ilmansuodatin

D: Puhallin

E: Lauhduttimen ydin

F : Lämmittimen ydin

Hansikaslokeron taakse asennettu ilmastointilaitteen ilmansuodatin suodattaa pölyä tai muita epäpuhtauksia, joita autoon pääsee ulkopuolelta lämmitys- ja ilmastointijärjestelmän kautta.

Jos suodattimeen kertyy ajan mittaan pölyä tai muita epäpuhtauksia, tuuletusaukkojen ilmavirtaus saattaa heikentyä, jolloin tuulilasin sisäpinnalle kertyy kosteutta silloinkin, kun ulkoilman (raittiin ilman) asento on valittuna. Jos näin käy, pyydä ammattikorjaamoa vaihtamaan ilmastointilaitteen ilmansuodattimen. Kia suosittelee käyntiä valtuutetun Kia-jälleenmyyjän/huoltokumppanin luona.

HUOMAA

- Vaihda suodatin huoltoaikataulun mukaisesti.
  Jos autoa ajetaan vaikeissa olosuhteissa, kuten pölyisillä tai karkeapintaisilla teillä, ilmastointilaitteen ilmansuodattimen tarkistukset ja vaihdot on tehtävä useammin.
- Kun ilman virtausnopeus laskee yhtäkkiä, pyydä ammattikorjaamoa tarkistamaan järjestelmä. Kia suosittelee käyntiä valtuutetun Kia-jälleenmyyjän/huoltokumppanin luona.

Ilmastointilaitteen kylmäainemerkintä

Esimerkki

Tyyppi A

OCK061099MX

Tyyppi B

OKA4040574N

* Todellinen ilmastointilaitteen kylmälaitemerkintä voi poiketa kuvassa esitetystä.

Kukin symboli ja määritys ilmastointilaitteen kylmäainemerkinnässä tarkoittaa seuraavaa;

1. Kylmäaineen luokitus
2. Kylmäaineen määrä
3. Kompressorin voiteluaineen luokitus
4. Huomio
5. Palava kylmäaine
6. Pyydä rekisteröidyn asentajan huoltamaan ilmastointilaitetta
7. Huoltokirja

OJA040574L

Kylmäainemerkintä on konepellin alapinnassa.

Ilmastointilaitteen kylmäaineen määrän ja kompressorin voitelun tarkistus

Kun kylmäaine on vähissä, ilmastoinnin suorituskyky heikkenee. Myös ylitäyttö heikentää ilmastointilaitteen toimintaa.

Siksi, jos havaitset epänormaalia toimintaa, pyydä ammattikorjaamoa tarkistamaan järjestelmä.

Kia suosittelee käyntiä valtuutetun Kia-jälleenmyyjän/huoltokumppanin luona.

⚠ VAROITUS

Autot, joissa käytetään kylmäainetta R-134a

Koska jäähdytysaine on erittäin korkeapaineista, ilmastointijärjestelmän huolto tulee teettää vain koulutetuilla ja hyväksytyillä asentajilla. On tärkeää, että käytetään oikean tyyppistä ja oikeaa määrää öljyä ja kylmäainetta. Muutoin se voi vahingoittaa autoa ja aiheuttaa henkilövammoja.

⚠ VAROITUS

Autot, joissa käytetään kylmäainetta R-1234yf

Koska kylmäaine on lievästi palavaa ja sitä käytetään korkeassa paineessa, ilmastointijärjestelmän saa huoltaa vain koulutettu ja sertifioitu asentaja.

On tärkeää, että käytetään oikean tyyppistä ja oikeaa määrää öljyä ja kylmäainetta.

Kaikki kylmäaineet on otettava talteen asianmukaisella laitteistolla.

Kylmäaineen päästäminen suoraan ilmakehään on haitallista ihmisille ja ympäristölle.

Näiden varoitusten noudattamatta jättäminen voi aiheuttaa vakavia vammoja.

Kattoluukun sisäpuolinen ilman kierrätys (jos kuuluu varustukseen)

Kun kattoluukku avataan, ulkoilma (raitis ilma) asento valitaan automaattisesti.

Kun valitset ilman kierrätysasennon, järjestelmä ylläpitää sen 3 minuutin ajan ja vaihtaa sitten automaattisesti ulkoilma (raitis ilma) asentoon.

Kun kattoluukku suljetaan ilmanoton asento palaa alkuperäiseen, valittuun asentoon.

Automaattinen ilmastointilaite (jos kuuluu varustukseen)

OJA040300

1. Lämpötilan säätönuppi
2. AUTO (automaattinen ohjaus) -painike
3. Ilmastoinnin ohjauksen näyttö
4. Puhaltimen nopeuden säätönuppi
5. OFF-painike
6. Tuulilasin huurteenpoiston painike
7. Takaikkunan huurteenpoiston painike
8. Suuntauksen valintapainike
9. Ilmastoinnin painike (jos kuuluu varustukseen)
10. Ilmanoton ohjauspainike

⚠ HUOMIO

Puhaltimen käyttö virta-avaimen ollessa ON-asennossa voi aiheuttaa akun purkautumisen. Käytä puhallinta, kun moottori on käynnissä.

Automaattinen lämmitys ja ilmastointi

1. Paina AUTO-painiketta. Toimintatiloja, puhaltimen nopeuksia, ilmanottoa ja ilmastointia säädetään säätölämpötilan mukaan.

OJA040302

2. Aseta haluttu lämpötila kiertämällä lämpötilanvalitsin haluttuun lämpötilaan.

OJA040303

HUOMAA

- Sammuttaaksesi automaattisen toiminnon valitse jokin seuraavista painikkeista tai kytkimistä:
  - Suuntauksen valintapainike
  - Ilmastoinnin painike
  - Tuulilasin huurteenpoiston painike (paina painiketta vielä kerran valitaksesi tuulilasin huurteenpoistotoiminnon. AUTO-merkki syttyy uudelleen näytölle.)
  - Ilmanoton ohjauspainike
  - Puhaltimen nopeuden säätönuppi

  Valittua toimintoa ohjataan manuaalisesti, kun taas muut toiminnot toimivat automaattisesti.
- Omaksi mukavuudeksesi ja ilmastoinnin hallinnan tehostamiseksi käytä AUTO-painiketta ja aseta lämpötilaksi 23 °C (73 °F).

HUOMAA

Älä koskaan aseta mitään kojelaudassa sijaitsevan anturin päälle, jotta varmistetaan lämmitys- ja jäähdytysjärjestelmän parempi hallinta.

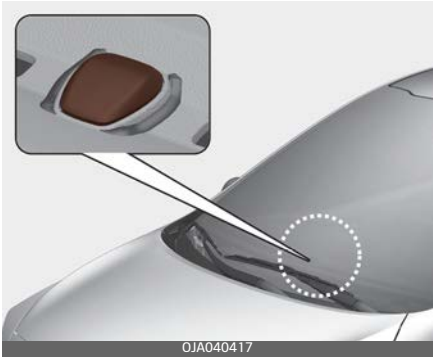
OJA040417

Manuaalinen lämmitys ja ilmastointi

Lämmitys- ja jäähdytysjärjestelmää voidaan ohjata manuaalisesti painamalla muita painikkeita kuin AUTO-painiketta. Tässä tapauksessa järjestelmä toimii peräkkäin valittujen painikkeiden järjestyksen mukaan.

Kun painat mitä tahansa painiketta (tai käännät mitä tahansa nuppia) paitsi AUTO-painiketta automaattisen käytön aikana, toimintoja, joita ei valita, ohjataan automaattisesti.

1. Käynnistä moottori.
2. Aseta tila haluttuun asentoon. Lämmityksen ja jäähdytyksen tehostaminen:
   - Lämmitys:
   - Jäähdytys:
3. Aseta lämpötilan säätö haluttuun kohtaan.
4. Aseta ilmanoton ohjaus ulkoilman (raittiin ilman) asentoon.
5. Aseta puhaltimen nopeudensäätö halutulle nopeudelle.
6. Jos halutaan ilmastointia, kytke ilmastointilaite päälle.

Siirry järjestelmän täysautomaattiseen ohjaukseen painamalla AUTO-painiketta.

Tilan valinta

Tilanvalintapainike säätelee ilmavirtauksen suuntaa ilmanvaihtojärjestelmän läpi.

OJA040304

Ilmantulon suuntaa säädetään seuraavasti:

Katso kuvaa kohdassa "Manuaalisen ilmastoinnin ohjausjärjestelmä (jos kuuluu varustukseen)" sivulla 4-112.

Lattia ja huurteenpoisto (A, C, D)

Suurin osa ilmavirrasta suunnataan lattialle ja tuulilasille, pienen osan kulkiessa sivuikkunoiden huurteenpoistoon.

Kasvojen taso (B, D)

Ilmavirtaus on suunnattu ylävartaloon ja kasvoihin. Lisäksi jokaista tuloaukkoa voidaan säätää suuntaamaan ilmavirtausta.

Kaksitasoinen (B, C, D)

Ilmavirtaus suuntautuu kasvoja ja lattiaa kohden.

Lattiataso (A, C, D)

Suurin osa ilmavirrasta suunnataan lattialle, pienen osan siitä kulkiessa tuulilasille ja sivuikkunoiden huurteenpoistoon.

Huurteenpoistotila

OJA040305

Kun valitset huurteenpoistotilan, seuraavat järjestelmäasetukset tehdään automaattisesti:

- Ilmastointilaite kytketään päälle.
- Ulkoilma (raitis ilma) -asetus valitaan.
- Puhaltimen nopeudeksi asetetaan korkea.

Voit kytkeä huurteenpoistotilan pois päältä painamalla tilapainiketta tai huurteenpoistopainiketta uudelleen tai AUTO-painiketta.

Kojelaudan tuuletusaukot

OJA041306L

Tuuletusaukko voidaan avata tai sulkea erikseen vaakasuuntaisen sormipyörän avulla. Sulje aukko pyörittämällä se täysin alas-asentoon. Avaa aukko pyörittämällä sitä ylöspäin haluttuun asentoon.

Voit myös säätää puhalletun ilman suuntaa näistä tuuletusaukoista käyttämällä tuuletusaukon vipua kuvan esittämällä tavalla.

Lämpötilan säätö

OJA040303

Lämpötila kasvaa maksimiin (HI), kun nuppia kierretään täysin oikealle.

Lämpötila kasvaa minimiin (Lo), kun nuppia kierretään täysin vasemmalle.

Kun nuppia kierretään, lämpötila kasvaa tai laskee 0.5°C/1°F asteikossa. Kun säätö asetetaan pienimmälle lämpötila-asetukselle, ilmastointi toimii jatkuvasti.

Lämpötilakonversio

Voit vaihtaa lämpötilanäyttöön celsius- tai fahrenheitasteet seuraavasti:

Paina AUTO-painiketta 4 sekuntia painaen samalla OFF-painiketta.

Näyttö vaihtaa celsiusasteista fahrenheitasteisiin tai fahrenheitasteista celsiusasteisiin.

Jos akku on tyhjentynyt tai irrotettu, lämpötilanäyttö palaa Celsius-asteisiin.

Ilmanoton ohjaus

OJA040308

Tätä käytetään valitsemaan ulkoilman (raittiin ilman) asento tai kierrätetyn ilman asento.

Vaihda ilmanoton asentoa painamalla ohjauspainiketta.

Ilman kierrätysasento

Kierrätystilassa matkustamossa olevaa ilmaa kierrätetään järjestelmän läpi ja sitä lämmitetään tai jäähdytetään valitun toiminnon mukaan.

Ulkoilman (raittiin ilman) asento

Kun ulkoilma (raitisilmatila) -asento on valittu, ilma tulee autoon ulkopuolelta ja se lämmitetään tai jäähdytetään valitun toiminnon mukaisesti.

HUOMAA

Jos lämmityslaitetta käytetään pitkään kierrätetyn ilman asennossa (ilman, että ilmastointi on valittuna), tuulilasi ja sivuikkunat saattavat huurtua ja matkustamon ilma käydä tunkkaiseksi.
Lisäksi ilmastoinnin pitkittynyt käyttö ilman kierrätysasennossa tuottaa liian kuivaa ilmaa matkustamoon.

⚠ VAROITUS

- Mikäli ilmastointilaitetta käytetään jatkuvasti kierrätetyn ilman tilassa, auton sisäilman kosteus saattaa kasvaa. Tällöin ikkunat voivat huurtua ja näkyvyys heikentyä.
- Älä nuku autossa ilmastoinnin tai lämmityslaitteen ollessa päällä. Se voi aiheuttaa vakavaa haittaa tai kuoleman happipitoisuuden ja/tai kehon lämpötilan laskemisen takia.
- Ilmastointilaitteen jatkuva käyttö ilman kierrätysasennossa voi aiheuttaa väsymystä tai unisuutta ja auton hallinnan menetyksen. Pidä ilmanoton ohjausta ulkoilman (raittiin ilman) asentoon mahdollisimman paljon ajon aikana.

Puhaltimen nopeuden säätö

OJA040307

Puhallin voidaan asettaa halutulle nopeudelle nopeuden säätönupilla.

Mitä suurempi puhaltimen nopeus on, sitä enemmän se puhaltaa ilmaa ohjaamoon.

OFF-painike sammuttaa puhaltimen.

Ilmastointilaite (A/C) (jos kuuluu varustukseen)

OJA040309

Paina A/C-painiketta kytkeäksesi ilmastoinnin päälle (merkkivalo syttyy).

Voit kytkeä ilmastoinnin pois päältä painamalla painiketta uudelleen.

OFF (pois) -tila

OJA040310

Sammuta ilmastointilaite painamalla OFF-painiketta. Voit kuitenkin yhä käyttää ilmanoton painikkeita niin kauan, kuin virtalukko on ON-asennossa.

Järjestelmän käyttö

Tuuletus

1. Aseta tila -asentoon.
2. Aseta ilmanoton ohjaus ulkoilman (raittiin ilman) asentoon.
3. Aseta lämpötilan säätö haluttuun kohtaan.
4. Aseta puhaltimen nopeudensäätö halutulle nopeudelle.

Lämmitys

1. Aseta tila -asentoon.
2. Aseta ilmanoton ohjaus ulkoilman (raittiin ilman) asentoon.
3. Aseta lämpötilan säätö haluttuun kohtaan.
4. Aseta puhaltimen nopeudensäätö halutulle nopeudelle.
5. Jos halutaan kosteutta poistavaa lämmitystä, kytke ilmastointilaite päälle (jos kuuluu varustukseen).

- Jos tuulilasi huurtuu, aseta tila - tai -asentoon.

Käyttövinkkejä

- Aseta ilmanoton ohjain väliaikaisesti ilman kierrätysasentoon, jotta pöly tai epämiellyttävät hajut eivät pääse autoon tuuletusjärjestelmän kautta. Varmista, että palautat ohjauksen raittiin ilman asentoon kun ärsytys on ohi, jotta autoon tulee raitista ilmaa. Tämä auttaa pitämään kuljettajan valppaana ja miellyttävässä olotilassa.
- Lämmitys/jäähdytysjärjestelmän ilma otetaan heti tuulilasin edessä olevien ritilöiden kautta. Kannattaa olla huolellinen, että lehdet, lumi, jää tai muut esteet eivät pääse tukkimaan niitä.
- Voit estää tuulilasin sisäpuolen huurtumisen asettamalla ilmanoton ohjauksen raittiin ilman asentoon ja puhaltimen nopeuden haluttuun asentoon, kytkemällä ilmastointilaitteen päälle ja säätämällä lämpötilansäädin haluttuun lämpötilaan.

Ilmastointilaitteen

Kia-ilmastointijärjestelmät on täytetty ympäristöystävällisellä kylmäaineella *.

1. Käynnistä moottori. Paina ilmastoinnin painiketta.
2. Aseta tila -asentoon.
3. Aseta ilmanoton ohjaus ulkoilman tai ilman kierrätysasentoon.
4. Säädä puhaltimen nopeutta ja lämpötilan säätöä parhaan mukavuuden saavuttamiseksi.

* : Autosi on täytetty R-134a- tai R1234yf-kylmäaineella maassasi tuotantohetkellä voimassa olleen lainsäädännön mukaisesti. Moot-

toritilassa olevasta merkinnästä saat selville, mitä kylmäainetta ajoneuvossasi käytetään. Katso kohtaa "Kylmäainemerkintä" sivulla 9-18, saadaksesi lisätietoja ilmastointilaitteen kylmäainemerkinnän sijainnista.

⚠ HUOMIO

- Kylmäainejärjestelmää saa huoltaa vain koulutettu ja sertifioitu asentaja oikean ja turvallisen toiminnan varmistamiseksi.
- Jäähdytysjärjestelmän huolto on tehtävä hyvin tuuletetussa paikassa.
- Ilmastoinnin höyrystintä (jäähdytyskierukkaa) ei koskaan saa korjata tai vaihtaa käyttämällä käytetyn tai romutetun auton osaa, vaan uuden, korvaavan MAC-höyrystimen on oltava SAE-standardin J2842 mukaisesti sertifioitu (ja merkitty).

✻ HUOMAA

- Kun käytät ilmastointijärjestelmää, tarkkaile lämpömittaria tarkasti ajaessasi mäissä tai vilkkaassa liikenteessä, kun ulkolämpötila on korkea. Ilmastointijärjestelmän käyttö saattaa aiheuttaa moottorin ylikuumenemisen. Jatka puhaltimen käyttöä, mutta kytke ilmastointijärjestelmä pois päältä, jos lämpömittari osoittaa moottorin ylikuumenemista.
- Kun avaat ikkunat kostealla säällä, ilmastointijärjestelmä saattaa tuottaa vesipisaroita auton sisälle. Koska liialliset vesipisarat voivat aiheuttaa vaurioita sähkölaitteille, ilmastointia saa käyttää vain ikkunoiden ollessa suljettuina.

Ilmastoinnin käyttövihjeitä

- Jos auto on pysäköity suoraan auringonvaloon kuumalla säällä, avaa ikkunat hetkeksi, jotta kuuma ilma pääsee poistumaan auton sisältä.
- Voit vähentää ikkunoiden kosteutta sateisina tai kosteina päivinä vähentämällä auton kosteutta ilmastointijärjestelmän avulla.
- Kun ilmastointijärjestelmä on toiminnassa, saatat huomata pienen muutoksen moottorin käyntinopeudessa, kun ilmastointilaitteen kompressori käynnistyy ja pysähtyy. Tämä kuuluu järjestelmän normaalitoimintaan.
- Voit varmistaa järjestelmän parhaan mahdollisen suorituskyvyn käyttämällä ilmastointilaitetta joka kuukausi muutaman minuutin ajan.
- Ilmastointijärjestelmää käytettäessä saatat huomata, että auton matkustajan puolen alle tippuu kirkasta vettä (jopa lätäköksi

asti). Tämä kuuluu järjestelmän normaalitoimintaan.
- Kun ilmastointia käytetään ilman kierrätysasennossa, jäähdytys toimii tehokkaimmin. Jatkuva käyttö tässä tilassa saattaa kuitenkin tehdä auton sisäilmasta tunkkaista.
- Jäähdytyksen aikana saatat huomata ilmavirrassa usvaa, joka aiheutuu nopeasta jäähtymisestä ja tuloilman kosteudesta. Tämä kuuluu järjestelmän normaalitoimintaan.

Ilmastointilaitteen ilmansuodatin (jos kuuluu varustukseen)

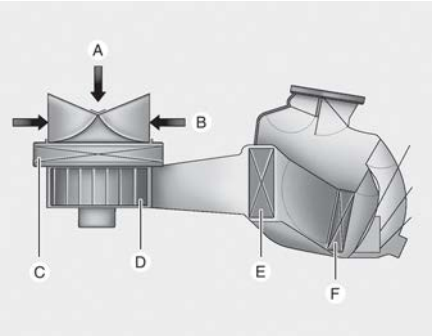

ODEEV068230NR

A: Ulkoilma

B: Kierrätetty ilma

C: Ilmastointilaitteen ilmansuodatin

D: Puhallin

E: Lauhduttimen ydin

F : Lämmittimen ydin

Hansikaslokeron taakse asennettu ilmastointilaitteen ilmansuodatin suodattaa pölyä tai muita epäpuhtauksia, joita autoon pääsee ulkopuolelta lämmitys- ja ilmastointijärjestelmän kautta.

Jos suodattimeen kertyy ajan mittaan pölyä tai muita epäpuhtauksia, tuuletusaukkojen ilmavirtaus saattaa heikentyä, jolloin tuulilasin sisäpinnalle kertyy kosteutta silloinkin, kun ulkoilman (raittiin ilman) asento on valittuna. Jos näin käy, pyydä ammattikorjaamoa vaihtamaan ilmastointilaitteen ilmansuodattimen. Kia suosittelee käyntiä valtuutetun Kia-jälleenmyyjän/huoltokumppanin luona.

✻ HUOMAA

- Vaihda suodatin huoltoaikataulun mukaisesti.
  Jos autoa ajetaan vaikeissa olosuhteissa, kuten pölyisillä tai karkeapintaisilla teillä, ilmastointilaitteen ilmansuodattimen tarkistukset ja vaihdot on tehtävä useammin.
- Kun ilman virtausnopeus laskee yhtäkkiä, pyydä ammattikorjaamoa tarkistamaan järjestelmä. Kia suosittelee käyntiä valtuutetun Kia-jälleenmyyjän/huoltokumppanin luona.

Ilmastointilaitteen kylmäainemerkintä

Esimerkki

Tyyppi A

OCK061099MX

Tyyppi B

OKA4040574N

* Todellinen ilmastointilaitteen kylmälaitemerkintä voi poiketa kuvassa esitetystä.

Kukin symboli ja määritys ilmastointilaitteen kylmäainemerkinnässä tarkoittaa seuraavaa;

1. Kylmäaineen luokitus
2. Kylmäaineen määrä
3. Kompressorin voiteluaineen luokitus
4. Huomio
5. Palava kylmäaine
6. Pyydä rekisteröidyn asentajan huoltamaan ilmastointilaitetta
7. Huoltokirja

OJA040574L

Kylmäainemerkintä on konepellin alapinnassa.

Ilmastointilaitteen kylmäaineen määrän ja kompressorin voitelun tarkistus

Kun kylmäaine on vähissä, ilmastoinnin suorituskyky heikkenee. Myös ylitäyttö heikentää ilmastointilaitteen toimintaa.

Siksi, jos havaitset epänormaalia toimintaa, pyydä ammattikorjaamoa tarkistamaan järjestelmä.

Kia suosittelee käyntiä valtuutetun Kia-jälleenmyyjän/huoltokumppanin luona.

⚠ VAROITUS

Autot, joissa käytetään kylmäainetta R-134a

Koska jäähdytysaine on erittäin korkeapaineista, ilmastointijärjestelmän huolto tulee teettää vain koulutetuilla ja hyväksytyillä asentajilla. On tärkeää, että käytetään oikean tyyppistä ja oikeaa määrää öljyä ja kylmäainetta.

Muutoin se voi vahingoittaa autoa ja aiheuttaa henkilövammoja.

⚠ VAROITUS

Autot, joissa käytetään kylmäainetta R-1234yf

Koska kylmäaine on lievästi palavaa ja sitä käytetään korkeassa paineessa, ilmastointijärjestelmän saa huoltaa vain koulutettu ja sertifioitu asentaja.

On tärkeää, että käytetään oikean tyyppistä ja oikeaa määrää öljyä ja kylmäainetta.

Kaikki kylmäaineet on otettava talteen asianmukaisella laitteistolla.

Kylmäaineen päästäminen suoraan ilmakehään on haitallista ihmisille ja ympäristölle.

Näiden varoitusten noudattamatta jättäminen voi aiheuttaa vakavia vammoja.

Kattoluukun sisäpuolinen ilman kierrätys (jos kuuluu varustukseen)

Kun kattoluukku avataan, ulkoilma (raitis ilma) asento valitaan automaattisesti.

Kun valitset ilman kierrätysasennon, järjestelmä ylläpitää sen 3 minuutin ajan ja vaihtaa sitten automaattisesti ulkoilma (raitis ilma) asentoon.

Kun kattoluukku suljetaan ilmanoton asento palaa alkuperäiseen, valittuun asentoon.

Tuulilasin jään ja huurteen poisto

VAROITUS

Tuulilasin lämmitys

Älä käytä – tai –kohtaa jäähdytyksen aikana, jos sää on erittäin kostea. Liiallinen lämpötilaero ulkoilman ja tuulilasin välillä saattaa saada tuulilasin ulkopinnan huurtumaan. Tämä heikentää näkyvyyttä. Siinä tapauksessa aseta tilanvalintanuppi asentoon ja puhaltimen ohjaus hitaammalle nopeudelle.

- Huurteenpoisto toimii parhaiten, kun säädät lämpötilan äärioikealle/kuumaan asentoon ja puhaltimen suurimmalle nopeudelle.
- Jos lattialle halutaan lämmintä ilmaa sulatuksen tai huurteenpoiston aikana, aseta tila lattia–huurteenpoisto–asentoon.
- Ennen ajoon lähtöä puhdista kaikki lumi ja jää tuulilasista, takaikkunasta, ulkotaustapeileistä ja sivuikkunoista.
- Poista kaikki lumi ja jää konepelliltä ja ilmanottoaukoista sekä etusäleiköstä lämmittimen ja huurteenpoistotehokkuuden parantamiseksi ja tuulilasin sisäpinnan huurtumisen vähentämiseksi.

Manuaalisen ilmastoinnin ohjausjärjestelmä

Huurteen poisto tuulilasin sisäpuolelta

1. Valitse mikä tahansa puhaltimen nopeus paitsi ”0”–asento.
2. Valitse haluttu lämpötila.
3. Valitse asento tai .
4. Ulkoilma (raitis ilma) ja ilmastointi valitaan automaattisesti.

Jos ilmastointi ja ulkoilman (raittiin ilman) asentoa ei valita automaattisesti, paina vastaavaa painiketta käsin.

Huurteen poisto tuulilasin ulkopuolelta

1. Aseta puhaltimen nopeus suurimpaan (äärimmäiseen oikeaan) asentoon.
2. Aseta lämpötila kuumimpaan asentoon.
3. Valitse asema.
4. Ulkoilma (raitis ilma) ja ilmastointi valitaan automaattisesti.

Automaattinen ilmastointilaite

Huurteen poisto tuulilasin sisäpuolelta

1. Aseta puhaltimen nopeus haluttuun asentoon.
2. Valitse haluttu lämpötila.
3. Paina huurteenpoistopainiketta (⊞).
4. Ilmastointi kytkeytyy päälle havaitun ympäristön lämpötilan mukaan, ja ulkoilman (raittiin ilman) asento valitaan automaattisesti.

Jos ilmastointi ja ulkoilman (raittiin ilman) asentoa ei valita automaattisesti, säädä vastaavaa painiketta käsin. Jos ⊞-asento on valittuna, pienempää puhaltimen nopeutta säädetään suuremmalle nopeudelle.

Huurteen poisto tuulilasin ulkopuolelta

1. Aseta puhaltimen nopeus suurimpaan (äärimmäiseen oikeaan) asentoon.
2. Aseta lämpötila kuumimpaan (HI) asentoon.
3. Paina huurteenpoistopainiketta (⊞).
4. Ilmastointi kytkeytyy päälle havaitun ympäristön lämpötilan mukaan, ja ulkoilman (raittiin ilman) asento valitaan automaattisesti.

Jos ⊞-asento on valittuna, pienempää puhaltimen nopeutta säädetään suuremmalle nopeudelle.

Huurteenpoiston logiikka (jos kuuluu varustukseen)

Tuulilasin sisäpuolen mahdollisen huurtumisen vähentämiseksi ilmanottoa tai ilmastointia ohjataan automaattisesti tiettyjen ehtojen perusteella, kuten – tai –asento. Voit peruuttaa tai palauttaa huurteenpoiston logiikan seuraavasti.

Automaattinen ilmastointilaite (jos kuuluu varustukseen)

1. Käännä virtalukko ON-asentoon.
2. Valitse huurteenpoisto-asento painamalla huurteenpoistopainiketta ().
3. Pidä ilmastoinnin painiketta (A/C) painettuna ja paina samalla ilmanoton ohjauspainiketta vähintään 5 kertaa 3 sekunnin aikana.

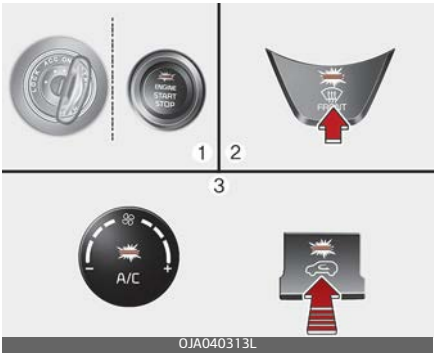

Ilmanoton ohjauspainikkeen merkkivalo vilkkuu 3 kertaa. Se osoittaa, että huurteenpoiston logiikka on peruutettu tai palautettu ohjelmoituun tilaan.

Jos akku on purkautunut tai irrotettu, huurteenpoiston logiikan tila nollautuu.

Säilytyslokerot

Näitä lokeroita voidaan käyttää kuljettajan tai matkustajien tarvitsemien pienten esineiden varastointiin.

⚠ HUOMIO

- Mahdollisen varkauden välttämiseksi älä jätä arvoesineitä säilytyslokeroihin.
- Pidä aina säilytyslokeroiden kannet suljettuina ajon aikana. Älä aseta säilytyslokeroon niin paljon tavaroita, ettei sen kantta voi sulkea kunnolla.

⚠ VAROITUS

Tulenarat materiaalit

Älä säilytä autossa tupakansytyttimiä, propaanipulloja tai muita syttyviä/räjähtäviä aineita. Nämä esineet voivat syttyä tuleen ja/tai räjähtää, jos auto altistuu korkeille lämpötiloille pitemmän aikaa.

Keskikonsolin säilytystila (jos kuuluu varustukseen)

Näitä lokeroita voidaan käyttää kuljettajan tai etumatkustajan tarvitsemien pienten esineiden varastointiin.

Avaa keskikonsolin säilytystila nostamalla vipua.

Hansikaslokero

Avaa hansikaslokero vetämällä kahvaa, niin se avautuu automaattisesti. Sulje hansikaslokeron luukku käytön jälkeen.

⚠ VAROITUS

Voit vähentää loukkaantumisriskiä onnettomuudessa tai äkillisessä pysähdyksessä pitämällä hansikaslokeron aina kiinni ajon aikana.

⚠ HUOMIO

Älä pidä jalkaasi hansikaslokeron päällä pitkiä aikoja.

Matkatavaraverkon kiinnike (jos kuuluu varustukseen)

OJA040420

Voit estää tavaroiden siirtymisen tavaratilassa kiinnittämällä tavaraverkon tavaratilan pohjassa olevaan kahteen (2) kiinnikkeeseen.

Kia suosittelee tarvittaessa yhteydenottoa valtuutettuun Kia-jälleenmyyjään/huoltokumppaniin.

⚠ HUOMIO

Jotta estetään autossa olevien esineiden vahingot, on noudatettava varovaisuutta kuljetettaessa särkyviä tai raskaita esineitä matkatavaratilassa.

⚠ VAROITUS

Vältä silmävammoja. ÄLÄ venytä matkatavaraverkkoa liikaa, Pidä AINA kasvot ja vartalo poissa tavaraverkon paluureitiltä. ÄLÄ käytä, jos hihnoissa on näkyviä kulumisen merkkejä tai vaurioita.

Tavaratilan peitto (jos kuuluu varustukseen)

Käytä tavaratilan peittoa peittämään matkatavaratilaan sijoitetut esineet.

Poisto ja asennus

Tavaratilan peiton poisto:

1. Poista hihnat (1) tavaratilan peiton molemmilta puolilta.

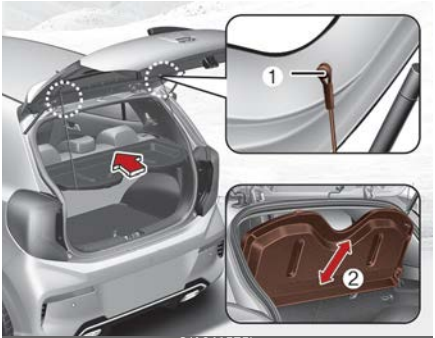

OJA041575L

2. Kun nostat kantta ylös, pidä etukolojen lähellä olevaa aluetta alhaalla. Vedä sitten peittoa (2) ylöspäin noin 50 ° kulmassa.

⚠ VAROITUS

Älä aseta esineitä matkatavaratilan peitolle. Onnettomuuden sattuessa tai jarrutuksessa nämä esineet voivat sinkoutua auton sisällä ja mahdollisesti aiheuttaa vammoja matkustajille.

⚠ HUOMIO

Koska matkatavaratilan peitto voi vaurioitua tai se voi epämuodostua, älä aseta matkatavaroita sen päälle, kun se on käytössä.

Tavarahylly (jos kuuluu varustukseen)

Voit asettaa laatikkoon ensiapupakkauksen, varoituskolmion, työkaluja jne. helposti saataville.

OJA040422

Tartu kannen yläosan kahvaan ja nosta sitä.

Tavaratilan lisääminen (jos kuuluu varustukseen)

Jos haluat lisätä tavaratilaa,

1. Tartu kannen yläosan kahvaan ja nosta sitä.

OJA040422

2. Taita tavarahyllyn takaosa eteenpäin.

OJA040423

3. Vedä tavarahyllyn sarana liukuuran päähän jolloin se putoaa alaspäin lisäten tavaratilaa.

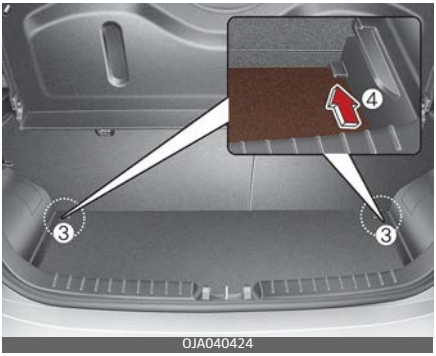

4. Liu'uta se eteenpäin (katso yllä olevia kuvia).

Sisätilojen ominaisuuksia

Savukkeensytytin (jos kuuluu varustukseen)

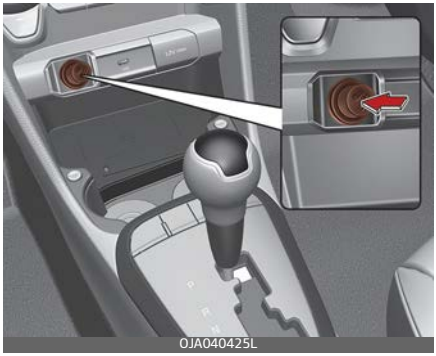

Jotta savukkeensytytin toimisi, virta-avaimen on oltava ACC- tai ON-asennossa.

Voit käyttää savukkeensytytintä työntämällä sen istukan pohjaan saakka. Kun elementti on kuumentunut, sytytin ponnahtaa ulospäin valmiusasentoon.

Jos on tarpeen vaihtaa savukkeensytytin, käytä vain aitoa Kia vaihto-osaa tai sen hyväksyttyä vastaavaa.

⚠ VAROITUS

- Älä pidä sytytintä istukassa, kun se on jo kuumentunut, koska tällöin se ylikuumenee.
- Jos sytytin ei ponnahda ulos 30 sekunnin kuluessa, poista se, jotta se ei pääse ylikuumenemaan.

- Älä työnnä vierasesineitä savukkeensytyttimen istukkaan. Se voi vaurioittaa savukkeensytytintä.

⚠ HUOMIO

Savukkeensytytinpaikassa tulee käyttää vain aitoa Kia-sytytintä. Mikäli istukassa käytetään lisälaitteita (partakonetta, rikkaimuria, kahvinkeitintä tms.), istukka saattaa vaurioitua tai aiheuttaa sähkövian.

Tuhkakuppi (jos kuuluu varustukseen)

Käytä tuhkakuppia avaamalla luukku.

Tyhjentääksesi tuhkakupin, vedä se ulos.

Käytä tuhkakuppia niin, että se nojaa vieressä olevaan mukitelineeseen.

⚠ VAROITUS

Tuhkakupin käyttö

- Älä käytä ajoneuvon tuhkakuppeja roska-astiana.
- Jos tuhkakuppiin pannaan sytytettyjä savukkeita tai tulitikkuja, kun siinä on muita palavia materiaaleja, seurauksena voi olla tulipalo.

Mukiteline

⚠ VAROITUS

Kuumat nesteet

- Älä aseta kuumaa nestettä sisältäviä mukeja peittämättömänä mukitelineeseen ajoneuvon liikkuessa. Jos kuuma neste roiskuu, voit saada palovammoja. Tällainen palovamma kuljettajalle voi johtaa ajoneuvon hallinnan menettämiseen.
- Henkilövahinkojen riskin vähentämiseksi äkillisen pysähdyksen tai törmäyksen tapahtuessa, älä aseta peittämättömiä tai korkittomia pulloja, laseja, tölkkejä jne. Mukitelineeseen ajoneuvon liikkuessa.

⚠ VAROITUS

Pidä tölkit ja pullot poissa suorasta auringonvalosta, äläkä aseta niitä kuumaan autoon. Se voi räjähtää.

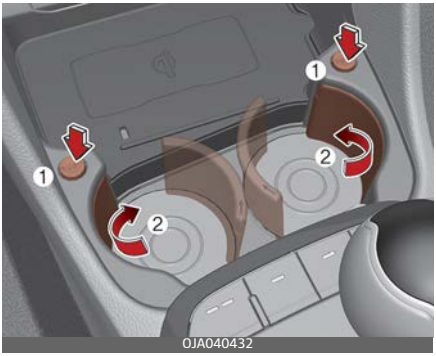

Mukit tai pienet juomatölkit voidaan asettaa mukitelineisiin.

Halutessasi käyttää mukitelinettä, paina painiketta (1).

Mukitelineen puolikas (2) ilmestyy.

⚠ HUOMIO

Varo, ettet läikytä juomia mukitelineeseen. Mukiteline voi vioittua.

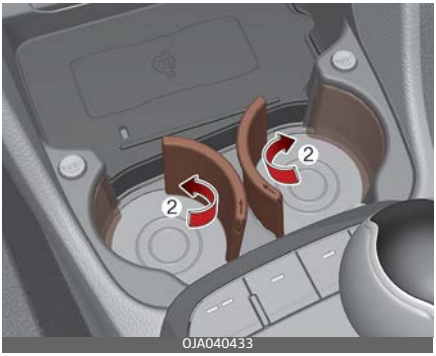

Jos haluat käyttää mukitelinettä säilytykseen, käännä mukitelineen (2) puolikas nuolen suuntaan.

✻ HUOMAA

- Pidä juomasi suljettuina ajon aikana estääksesi niiden roiskumisen. Jos nestettä roiskuu, sitä voi joutua auton sähkö-/elektroniikkajärjestelmään ja vaurioittaa sähkö-/elektroniikkaosia.
- Kun puhdistat roiskuneita nesteitä, älä kuivaa mukitelinettä kuumalla ilmalla. Se voi vaurioittaa mukitelinettä.

4

Häikäisysuoja

Käytä häikäisysuojaa suojataksesi silmäsi etu- tai sivuikkunoiden läpi paistavalta suoralta auringonvalolta.

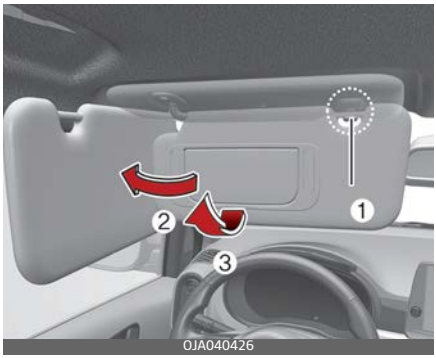

Käytä häikäisysuojaa vetämällä sitä alaspäin.

Käytä häikäisysuojaa sivuikkunassa vetämällä sitä alaspäin, irrottamalla se kiinnikkeestä (1) ja kääntämällä sitä sivulle (2).

Voit käyttää meikkipeiliä vetämällä suoja alas ja liu'uttamalla peilin kantta (3).

Lipunpidike (4) on tarkoitettu tietullilipun säilyttämiseen. (jos kuuluu varustukseen)

⚠ VAROITUS

Oman turvallisuutesi takia, älä estä näkökenttääsi kun käytät häikäisysuojaa.

Istuinlämmitin (jos kuuluu varustukseen)

Etuistuin

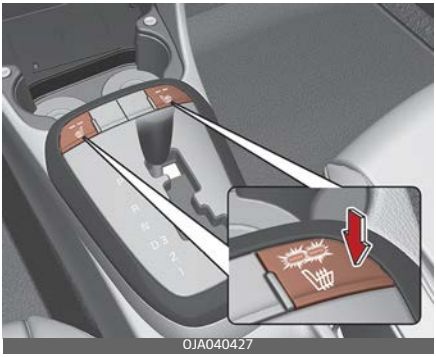

Istuinlämmittimet lämmittävät etuistuimia kylmällä säällä. Virta-avaimen ollessa ON-asennossa, lämmitä kuljettajan tai etumatkustajan istuinta painamalla kumpaa tahansa kytkintä.

Leudolla säällä tai kun istuimen lämmittimiä ei tarvita, pidä katkaisimet OFF-asennossa.

- Aina kun painat kytkintä, istuimen lämpötila-asetus muuttuu seuraavasti:

Etuistuin

- Istuinlämmittimen oletusasento on pois päältä (OFF) aina kun virta-avain on ON-asennossa.

✻ HUOMAA

Kun istuinlämmittimen kytkin on ON-asennossa, istuimen lämmitysjärjestelmä sammuu tai kytkeytyy päälle automaattisesti istuimen lämpötilan mukaan.

⚠ HUOMIO

- Puhdistettaessa istuimia, älä käytä orgaanisia liuottimia, kuten tinneriä, bentseeniä, alkoholia ja bensiiniä. Se voi vaurioittaa istuimien pintaa tai istuinlämmittimiä.
- Istuinlämmittimen ylikuumenemisen estämiseksi älä aseta istuimille lämpöä eristäviä tavaroita, kuten vilttejä, tyynyjä tai istuinpeitteitä, kun istuinlämmitin on toiminnassa.
- Älä aseta raskaita tai teräviä esineitä istuimille, joissa on istuinlämmitin. Ne voivat aiheuttaa

vaurioita istuimen lämmityskomponenteille.
- Älä vaihda istuimien päällystä. Se voi vahingoittaa istuinlämmittimen tai ilmanvaihtojärjestelmän.

⚠ VAROITUS

Istuinlämmittimen aiheuttamat palovammat

Matkustajien tulee noudattaa erityistä varovaisuutta istuinlämmittimiä käytettäessä mahdollisten ylikuumenemisten tai palovammojen vuoksi. Istuinlämmittimet voivat aiheuttaa palovammoja matalissakin lämpötiloissa, ja etenkin, jos niitä käytetään pitkiä aikoja. Erityisesti kuljettajan on oltava hyvin varovainen seuraavien matkustajien kohdalla:

1. Vauvat, lapset vanhemmat tai vammaiset henkilöt, tai kotihoidossa olevat.
2. Herkkäihoiset tai helposti palavat henkilöt
3. Väsyneet henkilöt
4. Päihtyneet henkilöt
5. Henkilöt, jotka käyttävät lääkitystä, joka voi aiheuttaa uneliaisuutta (unilääkkeitä, nuhalääkkeitä jne.)

Tuuletettu istuin (jos kuuluu varustukseen)

Kuljettajan istuin

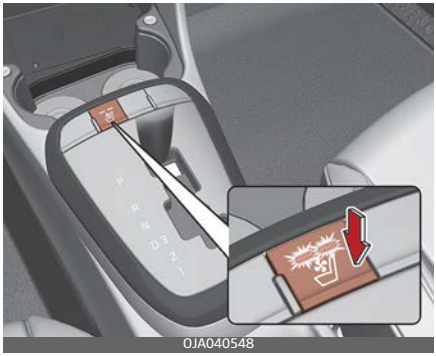

Istuimen lämpötila-asetus muuttuu kytkimen asennon mukaan.
- Jos haluat lämmittää istuintyynyäsi, paina kytkintä (punainen).
- Jos haluat jäähdyttää istuintyynyäsi, paina kytkintä (sininen).
- Painikkeen jokaisen painalluksen jälkeen ilmavirta muuttuu seuraavasti:

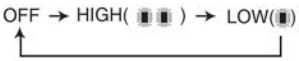

- Istuinlämmittimen (jossa on tuuletustoiminto) oletusasento on pois päältä (OFF) aina kun virta-avain on ON-asennossa.

⚠ HUOMIO

Puhdistettaessa istuimia, älä käytä orgaanisia liuottimia, kuten tinneriä, bentseeniä, alkoholia ja bensiiniä. Se

voi vaurioittaa istuimien pintaa tai istuinlämmittimiä.

Virtalähtö

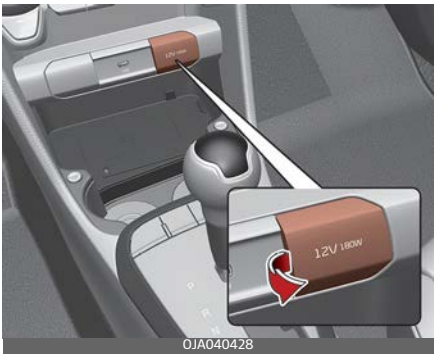

Virtalähtö on suunniteltu syöttämään virtaa matkapuhelimille tai muille laitteille, jotka on tarkoitettu toimimaan auton sähköjärjestelmien kanssa. Laitteen on kulutettava alle 10 ampeeria moottorin ollessa käynnissä.

HUOMIO

- Käytä virtalähtöä vain, kun moottori on käynnissä, ja irrota laitteen liitin käytön jälkeen. Lisävarustepistokkeen käyttäminen pitkään moottorin ollessa sammutettuna voi aiheuttaa akun tyhjentymisen.
- Käytä vain 12 V sähkölaitteita, joiden teho on alle 10A.
- Säädä ilmastointilaite tai lämmityslaite pienimmälle toimintatasolle, kun virtalähtöä käytetään.
- Sulje kansi kun se ei ole käytössä.
- Jotkin elektroniset laitteet voivat aiheuttaa sähköisiä häiriöitä, kun ne kytketään auton virtalähtöön. Nämä laitteet voivat aiheuttaa liiallisia häiriöitä ääneen ja toimintahäiriöitä muille autossa käytetyille elektronisille järjestelmille tai laitteille.
- Rajoitetun kapasiteetin ylittävien sähkölaitteiden käyttö voi aiheuttaa virtalähdön ja johdotuksen kuumenemisen, mikä voi johtaa sähkökatkokseen.
- Varmista aina, että sähköosa on kytketty kunnolla virtalähtöön. Epätäydellinen kytkentä voi johtaa sähkökatkokseen.
- Sähköiset tuotteet, joissa on sisäänrakennettu akku, voivat aiheuttaa virranvuotoja, mikä voi johtaa ajoneuvon sähkö-/elektroniikkalaitteen toimintahäiriöihin. Käytä vain sähkötuotteita, joissa on takavirtasuoja.

VAROITUS

Älä työnnä sormea tai vieraita esineitä (neuloja jne.) virtalähteeseen äläkä koske kostealla kädellä. Voit saada sähköiskun.

Lattiamattojen ankkuri(t) (jos kuuluu varustukseen)

Kun käytät lattiamattoa etulattiamaton päällä, varmista, että se kiinnittyy ajoneuvosi lattiamattoankkureihin. Tämä estää lattiamattoa liukumasta eteenpäin.

⚠ VAROITUS

Seuraava on huomioitava KAIKISSA mattojen asennuksissa autoon.

- Varmista, että poista mattoon kiinnitetyn suojakalvon ennen sen kiinnittämistä etujalkatilaan. Muussa tapauksessa matto voi liikkua vapaasti suojakalvon päällä, mikä voi johtaa tahattomaan jarrutukseen tai kiihdytykseen.
- Varmista ennen autolla ajamista, että matot on kiinnitetty tiukasti auton mattoankkureihin.
- Älä käytä MITÄÄN sellaista mattoa, jota ei voi kiinnittää tiukasti auton mattoankkureihin.
- Älä pinoa mattoja päällekkäin (esim. joka sään kumimattoa kangasmaton päälle). Jokaiselle paikalle on asennettava vain yksittäinen lattiamatto.

TÄRKEÄÄ – Autoon asennettiin valmistuksen yhteydessä kuljettajan puolen lattiamaton ankkurit, jotka on suunniteltu pitämään matto tukevasti paikallaan. Polkimen käyttöön liittyvien häiriöiden välttämiseksi Kia suosittelee, että autoosi asennetaan Kian alkuperäinen matto.

Ostoskassin pidike

⚠ HUOMIO

- Älä riipusta yli 3kg (7 paunaa) painavaa kassia. Se voi vaurioittaa ostoskassin pidikettä.
- Älä ripusta hauraita esineitä ajaessasi vaikeakulkuisella tiellä. Esineet voivat vaurioitua.

Vaateripustin

Ota ripustin käyttöön vetämällä ripustimen yläosa alas.

OSK3048028NR

HUOMIO

Älä ripusta painavia vaatteita, koska ne voivat vahingoittaa koukkua.

VAROITUS

OSK3040409NR

Älä ripusta vaatteiden lisäksi mitään muita esineitä, kuten ripustimia tai kovia esineitä. Älä myöskään aseta raskaita, teräviä tai rikkoutuvia esineitä vaatteiden taskuihin. Onnettomuudessa tai kun turvaverho täyttyy, se voi aiheuttaa henkilövahinkoja.

Tietoviihdejärjestelmä 5

Tietoviihdejärjestelmä 5-3
• Antenni 5-3
• USB-portti 5-4
• Auton radion toimintaperiaate 5-4
Audio (ilman kosketusnäyttöä) 5-7
• Järjestelmän asettelu – ohjauspaneeli 5-7
• Järjestelmän asettelu – ohjauspyörän kaukosäädin 5-12
• Järjestelmän kytkeminen päälle tai pois päältä 5-14
• Näytön kytkeminen päälle tai pois päältä 5-15
• Perustoimintoihin tutustuminen 5-15
Radio 5-16
• Radion kytkeminen päälle 5-16
• Radiotilan vaihtaminen 5-19
• Kaikkien käytettävissä olevien radioasemien etsintä 5-20
• Radioasemien etsiminen 5-20
• Radioasemien tallentaminen 5-20
• Tallennettujen radioasemien kuunteleminen 5-21
Mediasoitin 5-21
• Mediasoittimen käyttäminen 5-21
• USB-tilan käyttäminen 5-22
Bluetooth 5-25
• Bluetooth-laitteiden yhdistäminen 5-25
• Bluetooth-äänentoistolaitteen käyttäminen 5-28
• Bluetooth-puhelimen käyttäminen 5-30
ERA-GLONASS HÄTÄPUHELU 5-35
• SOS 5-35
• SOS -testi 5-35
Järjestelmän tilakuvakkeet 5-36

5 Tietoviihdejärjestelmä

Järjestelmän tekniset tiedot 5-37
• USB 5-37
• Bluetooth 5-38
Tavaramerkit 5-38
Vaatimustenmukaisuusvakuutus 5-39
• CE 5-39
• NCC 5-40
• BSMI 5-41
• ANATEL 5-41
• UkrSEPRO 5-42
• TRA 5-42
• STB 5-42
• EAC 5-43
• NBTC 5-43

Tietoviihdejärjestelmä

Tietoviihdejärjestelmä

HUOMAA

Jos asennat jälkiasennus-HID-ajovalot, auton äänentoisto- ja sähkölaitteissa voi ilmetä toimintahäiriöitä.

* Jos ajoneuvosi varustukseen kuuluu tietoviihdejärjestelmä, katso yksityiskohtaiset tiedot erikseen toimitetusta käyttöoppaasta.

Antenni

Kattoantenni

Tyyppi A

Tyyppi B

Autosi käyttää kattoantennia niin AM- kuin FM-lähetyssignaalien vastaanottoon. Tämä on poistettava antenni.

Irrota antenni kiertämällä sitä vastapäivään. Kiinnitä antenni kiertämällä sitä myötäpäivään.

HUOMIO

Kattoantenni

- Ennen kuin ajat paikkoihin, joissa on pieni korkeusvara, tai autopesuun, irrota antenni kiertämällä sitä vastapäivään. Muussa tapauksessa antenni voi vaurioitua.
- Kun asennat antennia takaisin, on tärkeää, että kiristät sen kokonaan ja säädät pystyasentoon, jotta varmistetaan hyvä vastaanotto. Mutta se voi taittua tai irrota ajoneuvoa pysäköitäessä tai lastattaessa tavaraa kattotelineelle.

Hainevä-antenni

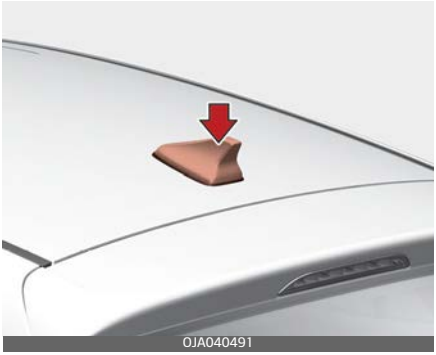

Haineväantenni vastaanottaa lähetystietoja.

USB-portti (jos kuuluu varustukseen)

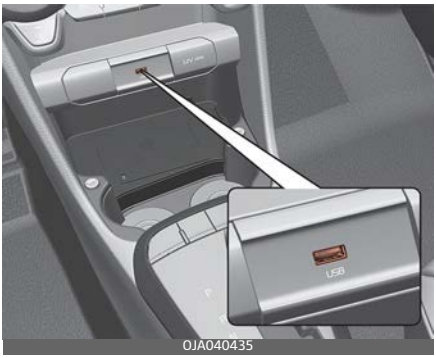

USB-liitäntään voidaan liittää USB-laite.

Auton radion toimintaperiaate

FM-vastaanotto

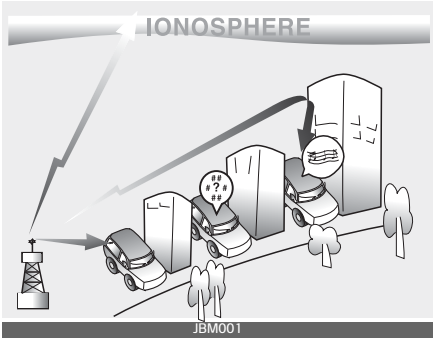

AM- ja FM-radiosignaalit lähetetään paikkakuntasi alueella olevista lähetinmastoista. Autosi radioantenni vastaanottaa ne. Radio vastaanottaa signaalit ja lähettää ne autosi kaiuttimiin.

Kun autoosi saapuu voimakas radiosignaali, tietoviihdejärjestelmän täsmällinen suunnittelu varmistaa parhaan mahdollisen toiston laadun. Joissakin tapauksissa autoosi saapuva signaali ei kuitenkaan ole voimakas ja selkeä.

Tämä voi johtua tekijöistä, kuten etäisyys radioasemalta, muiden vahvojen radioasemien läheisyys tai alueella olevat rakennukset, sillat tai muut suuret esteet.

AM-vastaanotto

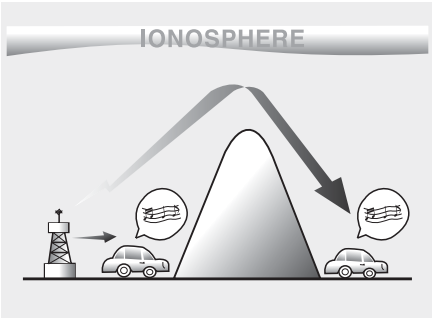

JBM002

AM-lähetyksiä voidaan vastaanottaa suuremmilta etäisyyksiltä kuin FM-lähetyksiä. Tämä johtuu siitä, että AM-radioaallot lähetetään matalammilla taajuuksilla. Nämä pitkät, suuritaajuuksiset radioaallot seuraavat maapallon kaartumista sen sijaan, että jatkaisivat suoraan ulos ilmakehästä. Lisäksi ne kiertävät esteet ja tarjoavat näin paremman signaalipeiton.

FM-radioasema

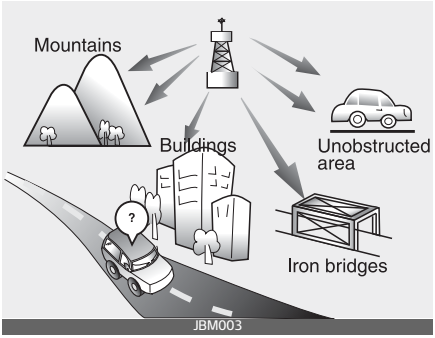

JBM003

FM-lähetykset lähetetään korkeammilla taajuuksilla eivätkä ne seuraa maan pinnan kaartumista. Tästä syystä FM-lähetysten kuuluvuus yleensä heikkenee jo lyhyillä etäisyyksillä lähettimestä. FM-signaaleihin myös vaikuttavat helpommin rakennukset, vuoret ja muut esteet. Ne voivat vaikuttaa kuunteluolosuhteisiin, mikä saattaa antaa vaikutelman, että radiossa olisi ongelma. Seuraavat tilanteet ovat normaaleja, eivätkä ilmaise ongelmia radiossa:

- Häipyminen – Kun autosi liikkuu poispäin radioasemasta, signaali heikkenee ja ääni alkaa häipyä. Jos näin tapahtuu, niin suosittelemme toisen, voimakkaamman aseman valintaa.
- Huojunta/kohina – Heikko FM-signaali tai suuret esteet lähettimen ja radion välillä voivat häiritä signaalia aiheuttaen kohisevan tai huojuvan äänen. Diskantin tason alentaminen voi vähentää tätä vaikutusta, kunnes häiriö poistuu.

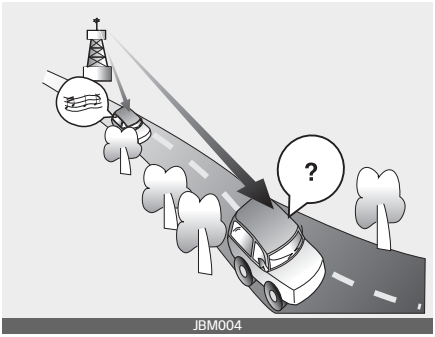

JBM004

- Aseman vaihto – Kun FM-signaali heikkenee, toinen voimakkaampi signaali, joka sijaitsee lähellä

samaa taajuutta, saattaa tulla toistettavaksi. Tämä johtuu siitä, että radio on suunniteltu käyttämään vahvinta signaalia. Jos näin tapahtuu, valitse toinen asema, jonka signaali on voimakkaampi.

- Monitie-eteneminen – Radiosignaaleja vastaanotetaan useista suunnista, mikä voi aiheuttaa vääristymiä tai huojuntaa. Tämän voi aiheuttaa saman aseman suora ja heijastunut signaali, tai kahden aseman signaalit, joilla on lähellä toisiaan olevat taajuudet. Jos näin tapahtuu, valitse toinen asema, kunnes tilanne on ohi.

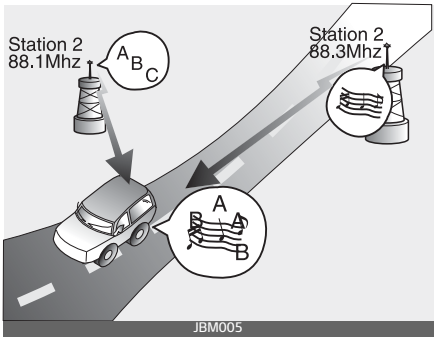

Matkapuhelimen tai kaksisuuntaisen radion käyttäminen

Kun matkapuhelinta käytetään auton sisällä, audiojärjestelmästä voi kuulua meluääniä. Tämä ei tarkoita, että äänentoistolaitteistossa olisi vika. Käytä siinä tapauksessa matkapuhelinta paikassa, joka on mahdollisimman kaukana audiolaitteistosta.

⚠ HUOMIO

Käytettäessä tietoliikennejärjestelmää, kuten matkapuhelinta tai radiolaitetta auton sisällä, on asennettava erillinen ulkoinen antenni. Matkapuhelimen tai radiolaitteen käyttäminen pelkästään sisäisen antennin avulla voi häiritä auton sähköjärjestelmää ja vaikuttaa haitallisesti auton turvalliseen toimintaan.

⚠ VAROITUS

Älä käytä matkapuhelinta ajon aikana. Pysähdy turvalliseen paikkaan käyttääksesi matkapuhelinta.

iPod®

iPod® on Apple Inc:n tavaramerkki.

Langaton Bluetooth®-teknologia

Bluetooth® -sanamerkki ja logot ovat Bluetooth SIG, Inc.:n omistamia rekisteröityjä tavaramerkkejä, joita Kia käyttää lisenssillä. Muut tavaramerkit ja kauppanimet ovat omistajiensa omaisuutta.

Bluetooth®

Audio (ilman kosketusnäyttöä)

Järjestelmän asettelu – ohjauspaneeli

Tyyppi A

* Järjestelmän ulkoasu ja asettelu voi poiketa auton mallista ja teknisistä tiedoista riippuen.

1. RADIO-painike

- Paina avataksesi radion tilanvalintaikkunan.
- Kun tilanvalintaikkuna tulee näkyviin, käännä [**TUNE**] -säätönuppia valitaksesi haluamasi tilan ja paina sitten nuppia.
- Kun tilan kuumanäppäintä ei ole valittuna [**MENU**] ▶ **Tilan kuumanäppäin**, vaihda tilaa painamalla ohjauspaneelin [**RADIO**] -painiketta.
  Aina kun painat ohjauspaneelin [**RADIO**] -painiketta, tila vaihtuu radiossa FM ▶ AM järjestyksessä.

2. MEDIA-painike

- Paina näyttääksesi mediatallennuslaitteen.

3. MUTE-painike

- Paina mykistääksesi järjestelmän tai poistaaksesi mykistyksen.
- Toistettaessa mediaa paina toiston tauottamiseksi tai jatkamiseksi. (jos kuuluu varustukseen)

4. SEEK/TRACK-painike

- Vaihtaa radioasemaa/kappaletta/tiedostoa.
- Kuunnellessasi radiota paina ja pidä etsiäksesi asemaa.
- Toistaessasi mediaa paina ja pidä kelataksesi nopeasti taaksepäin tai eteenpäin.

5. POWER-painike/VOLUME-nuppi

- Paina kytkeäksesi järjestelmän päälle tai pois päältä.
- Käännä vasemmalle tai oikealle järjestelmän äänenvoimakkuuden säätämiseksi.

Tyyppi A

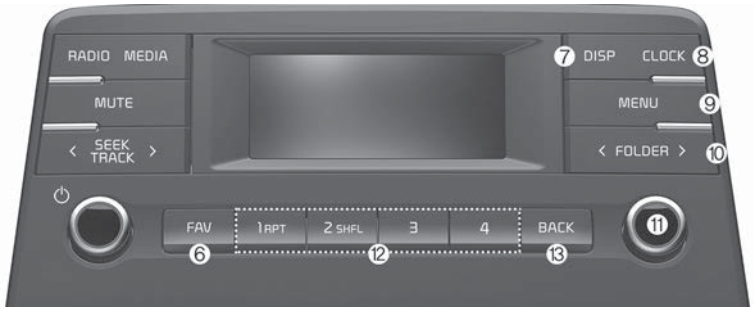

* Järjestelmän ulkoasu ja asettelu voi poiketa auton mallista ja teknisistä tiedoista riippuen.

6. FAV-painike

- Kun kuuntelet radiota, paina sitä siirtyäksesi esivalintaluettelon seuraavalle sivulle.

7. DISP-painike

- Kytke näyttö päälle tai pois
- Aina kun painat painiketta, näyttö kytkeytyy päälle ja pois.

8. CLOCK-painike

- Paina avataksesi kellon asetusnäytön.

9. MENU-painike

- Paina käyttääksesi valikkonäyttöä nykyisessä tilassa.

10.FOLDER-painike

- Paina USB-tilassa, avataksesi kansioluetteloon.

11.TUNE-nuppi/FILE-nuppi/ENTER-painike

- Kuunnellessasi radiota käännä tätä säätääksesi taajuutta.
- Käännä median toiston aikana etsiäksesi raitaa/tiedostoa (paitsi Bluetooth-audiotilassa).
- Etsiessäsi nuppia kääntämällä, paina valitaksesi nykyisen kappaleen/tiedoston (paitsi Bluetooth-audiotilassa).

12.Numeropainikkeet (1 RPT~ 4)

- Kuunnellessasi radiota paina kuunnellaksesi tallennettua radioasemaa.
- Kuunnellessasi radiota voit tallentaa nykyisen radioaseman esiasetukseksi painamalla tätä pitkään.
- Paina USB/Bluetooth-audiotiloissa [**1 RPT**] -painiketta vaihtaaksesi jatkuvan toiston tilan. Painaa [**2 SHFL**] -painiketta vaihtaaksesi satunnaistoistotilan.

13.BACK-painike

- Paina [**BACK**] -painiketta palataksesi edelliseen näyttöön (paitsi radion esiasetusluettelo).

Tyyppi B

(Langattomalla Bluetooth®-teknologialla)

* Järjestelmän ulkoasu ja asettelu voi poiketa auton mallista ja teknisistä tiedoista riippuen.

1. RADIO-painike

- Paina avataksesi radion tilanvalintaikkunan.
- Kun tilanvalintaikkuna tulee näkyviin, käännä [**TUNE**] -säätönuppia valitaksesi haluamasi tilan ja paina sitten nuppia.
- Kun tilan kuumanäppäintä ei ole valittuna [**MENU**] ▶ **Tilan kuumanäppäin**, vaihda tilaa painamalla ohjauspaneelin [**RADIO**] -painiketta.
  Aina kun painat ohjauspaneelin [**RADIO**] -painiketta, tila vaihtuu radiossa FM ▶ AM järjestyksessä.

2. MEDIA-painike

- Paina avataksesi median tilanvalintaikkunan.
- Kun tilanvalintaikkuna tulee näkyviin, käännä [**TUNE**] -säätönuppia valitaksesi haluamasi tilan ja paina sitten nuppia.
- Kun tilan kuumanäppäintä ei ole valittuna [**MENU**] ▶ **Tilan kuumanäppäin**, vaihda tilaa painamalla ohjauspaneelin [**MEDIA**] -painiketta.
  Aina kun painat ohjauspaneelin **[MEDIA**] -painiketta, tila vaihtuu mediassa USB ▶ Bluetooth järjestyksessä.

Tyyppi B

(Langattomalla Bluetooth®-teknologialla)

* Järjestelmän ulkoasu ja asettelu voi poiketa auton mallista ja teknisistä tiedoista riippuen.

3. PHONE-painike

- Paina aloittaaksesi yhdistämisen matkapuhelimeen Bluetoothin kautta.
- Kun Bluetooth-yhteys puhelimeen on muodostettu, paina käyttääksesi Bluetooth-puhelimen valikkoa.

4. SEEK/TRACK-painike

- Vaihtaa radioasemaa/kappaletta/tiedostoa.
- Kuunnellessasi radiota paina ja pidä etsiäksesi asemaa.
- Toistaessasi mediaa paina ja pidä kelataksesi nopeasti taaksepäin tai eteenpäin (paitsi Bluetooth-audiotilassa).

5. POWER-painike/VOLUME-nuppi

- Paina kytkeäksesi järjestelmän päälle tai pois päältä.
- Käännä vasemmalle tai oikealle järjestelmän äänenvoimakkuuden säätämiseksi.

6. FAV-painike

- Kun kuuntelet radiota, paina sitä siirtyäksesi esivalintaluettelon seuraavalle sivulle.

7. DISP-painike

- Kytke näyttö päälle tai pois
- Aina kun painat painiketta, näyttö kytkeytyy päälle ja pois.

8. CLOCK-painike

- Paina avataksesi kellon asetusnäytön.

9. MENU-painike

- Paina käyttääksesi valikkonäyttöä nykyisessä tilassa.

10. FOLDER-painike

- Paina USB-tilassa, avataksesi kansioluetteloon.

Tyyppi B

(Langattomalla Bluetooth®-teknologialla)

* Järjestelmän ulkoasu ja asettelu voi poiketa auton mallista ja teknisistä tiedoista riippuen.

11.TUNE-nuppi/FILE-nuppi/ENTER-painike

- Kuunnellessasi radiota käännä tätä säätääksesi taajuutta.
- Käännä median toiston aikana etsiäksesi raitaa/tiedostoa (paitsi Bluetooth-audiotilassa).
- Etsiessäsi nuppia kääntämällä, paina valitaksesi nykyisen kappaleen/tiedoston (paitsi Bluetooth-audiotilassa).

12.Numeropainikkeet (1 RPT~ 4)

- Kuunnellessasi radiota paina kuunnellaksesi tallennettua radioasemaa.
- Kuunnellessasi radiota voit tallentaa nykyisen radioaseman esiasetukseksi painamalla tätä pitkään.
- Paina USB/Bluetooth-audiotiloissa [**1 RPT**] -painiketta vaihtaaksesi jatkuvan toiston tilan. Painaa [**2 SHFL**] -painiketta vaihtaaksesi satunnaistoistotilan.

13.BACK-painike

- Paina [**BACK**] -painiketta palataksesi edelliseen näyttöön (paitsi radion esiasetusluettelo).

5

Järjestelmän asettelu – ohjauspyörän kaukosäädin

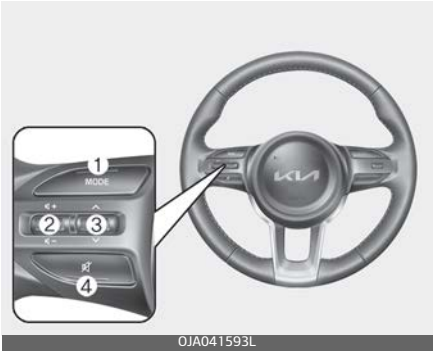

OJA041593L

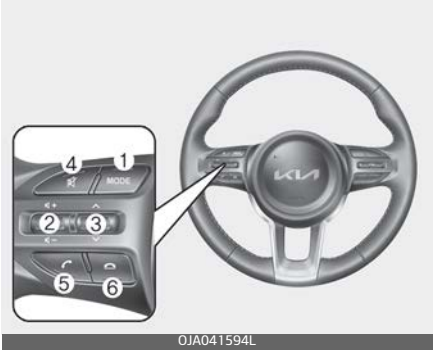

OJA041594L

(Bluetooth® -ominaisuudella varustetut malli)

* Järjestelmän ulkoasu ja asettelu voi poiketa auton mallista ja teknisistä tiedoista riippuen.

1. MODE-painike
- Paina vaihtaaksesi radio- ja mediatilan välillä.
- Paina kytkeäksesi järjestelmän päälle tai pois päältä.

2. Äänenvoimakkuuden vipu
- Paina ylös tai alas säätääksesi äänenvoimakkuutta.

3. Ylös/alas-vipu
- Vaihtaa radioasemaa/kappaletta/tiedostoa.
- Voit siirtyä radiota kuunnellessasi edelliseen/seuraavaan tallennettuun radioasemaan tätä työntämällä.
- Kuunnellessasi radiota työnnä ja pidä etsiäksesi asemaa.
- Toistaessasi mediaa työnnä ja pidä kelataksesi nopeasti taaksepäin tai eteenpäin (paitsi Bluetooth-audiotilassa).

4. MUTE-painike
- Paina mykistääksesi järjestelmän tai poistaaksesi mykistyksen.
- Puhelun aikana paina mykistääksesi mikrofonin tai poistaaksesi sen mykistyksen.
- Toistettaessa mediaa paina toiston tauottamiseksi tai jatkamiseksi. (jos kuuluu varustukseen)

5. Soita/Vastaa -painike (jos kuuluu varustukseen)
- Paina aloittaaksesi yhdistämisen matkapuhelimeen Bluetoothin kautta.
- Kun Bluetooth-yhteys puhelimeen on muodostettu, paina avataksesi puheluhistorian. Voit valita viimeisimmän puhelinnumeron painamalla tätä pitkään. Kun puhelu saapuu, vastaa puheluun tätä painamalla.
- Vaihda puhelun aikana aktiivisen ja pidossa olevan puhelun

välillä tätä painamalla. Paina ja pidä vaihtaaksesi puhelua järjestelmän ja matkapuhelimen välillä.

6. **Puhelun lopetus -painike (jos kuuluu varustukseen)**
   - Kun puhelu saapuu, hylkää puhelu.
   - Puhelun aikana, lopeta puhelu.

⚠ VAROITUS

Huomioita ajamisesta

- Älä käytä järjestelmää ajon aikana. Ajaminen häirittynä voi johtaa auton hallinnan menettämiseen, mistä voi seurata onnettomuus, vakavia henkilövahinkoja tai kuolema. Kuljettajan ensisijainen vastuu on auton turvallinen ja lain mukainen käyttö, eikä mitään kädessä pidettäviä laitteita, varusteita tai ajoneuvojärjestelmiä, jotka ohjaavat kuljettajan huomion pois tästä vastuusta, pidä koskaan käyttää auton käytön aikana.
- Vältä näytön katsomista ajon aikana. Häiriö ajamisen aikana voi aiheuttaa liikenneonnettomuuden. Pysäytä auto turvalliseen paikkaan ennen kuin käytät toimintoja, jotka vaativat useita vaiheita.
- Pysäytä autosi ennen kuin käytät matkapuhelinta. Matkapuhelimen käyttö ajon aikana voi aiheuttaa liikenneonnettomuuden. Käytä tarvittaessa Bluetooth Handsfree -ominaisuutta puheluiden soittamiseen ja pidä puhelut mahdollisimman lyhyinä.
- Pidä äänenvoimakkuus riittävän matalana, jotta kuulet ulkoiset äänet. Ajaminen niin, että et kuule ulkoisia ääniä, voi aiheuttaa liikenneonnettomuuden. Pitkäaikainen kuuntelu suurella äänenvoimakkuudella voi aiheuttaa kuulovaurion.

⚠ VAROITUS

Huomioita järjestelmän käsittelystä

- Älä pura tai muuta järjestelmää. Sen tekeminen voi aiheuttaa onnettomuuden, tulipalon tai sähköiskun.
- Älä anna nesteiden tai vierasesineiden päästä järjestelmään. Nesteet tai vierasesineet voivat aiheuttaa myrkyllisiä höyryjä, tulipalon tai järjestelmän toimintahäiriöitä.
- Lopeta järjestelmän käyttö, jos siinä ilmenee toimintahäiriöitä, kuten ei ääntä tai näyttöä. Jos jatkat järjestelmän käyttöä kun siinä on toimintahäiriöitä, se voi aiheuttaa tulipalon, sähköiskun tai järjestelmän vikaantumisen.
- Älä kosketa antenniin ukkosen tai salamoinnin aikana, koska siitä voi seurata sähköisku.

⚠ HUOMIO

Järjestelmän käyttö

- Järjestelmän käyttäminen moottorin ollessa käynnissä. Järjestelmän käyttäminen pitkään moottorin ollessa sammutettuna voi aiheuttaa akun tyhjentymisen.
- Älä asenna hyväksymättömiä tuotteita. Muiden kuin hyväksyttyjen tuotteiden käyttäminen voi aiheuttaa virheen järjestelmän käytössä. Takuu ei kata järjestelmävirheitä, jotka aiheutuvat hyväksymättömien tuotteiden asennuksesta.

⚠ HUOMIO

Huomioita järjestelmän käsittelystä

- Älä kohdista järjestelmään liiallista voimaa. Liiallisen paineen kohdistaminen näyttöön voi vaurioittaa LCD-paneelia tai kosketusnäyttöä.
- Kun puhdistat näyttöä tai painikepaneelia, varmista, että pysäytät moottorin ja käytät pehmeää, kuivaa liinaa. Näytön tai painikkeiden pyyhkiminen karkealla kankaalla tai liuottimilla (alkoholi, bentseeni, maalin ohenne jne.) voi naarmuttaa pintaa tai vahingoittaa sitä kemiallisesti.
- Jos kytket nestetyyppisen ilmanraikastimen puhaltimen säleikköön, säleikön pinta voi muuttua virtaavan ilman takia.
- Jos haluat vaihtaa asennetun laitteen paikkaa, kysy asiasta ostopaikasta tai huoltokeskuksesta. Laitteen asentamiseen tai purkamiseen vaaditaan teknistä asiantuntemusta.

✻ HUOMAA

- Jos järjestelmässä ilmenee ongelmia, ota yhteyttä ostopaikkaan tai jälleenmyyjään.
- Tietoviihdejärjestelmän vieminen sähkömagneettiseen ympäristöön voi aiheuttaa kohinahäiriöitä.

Järjestelmän kytkeminen päälle tai pois päältä

Kytke järjestelmän päälle käynnistämällä moottori.

- Jos et halua käyttää järjestelmää ajon aikana, voit kytkeä sen pois päältä painamalla ohjauspaneelin [**POWER**]-painiketta. Käytä järjestelmää uudelleen painamalla [**POWER**]-painiketta uudelleen.

Kun olet sammuttanut moottorin, järjestelmä sammuu automaattisesti jonkin ajan kuluttua tai jos kuljettajan ovi avataan.

- Auton mallista ja teknisistä tiedoista riippuen järjestelmä voi sammua heti, kun sammutat moottorin.
- Kun palaat järjestelmään, aiempi tila ja asetukset ovat entisellään.

⚠ VAROITUS

- Jotkin toiminnot voivat olla turvallisuussyistä poistettuja käytöstä, kun auto liikkuu. Ne toimivat vain, kun auto pysähtyy. Pysäköi autosi turvalliseen paikkaan ennen kuin käytät niitä.
- Lopeta järjestelmän käyttö, jos siinä ilmenee toimintahäiriöitä, kuten ei ääntä tai näyttöä. Jos jatkat järjestelmän käyttöä kun siinä on toimintahäiriöitä, se voi aiheuttaa tulipalon, sähköiskun tai järjestelmän vikaantumisen.

⚠ HUOMIO

Voit kytkeä järjestelmän päälle kun virta-avain on asennossa "ACC" tai "ON". Järjestelmän käyttäminen pitempään ilman että moottori on käynnissä tyhjentää akun. Jos aiot käyttää järjestelmää pitkään, käynnistä moottori.

Näytön kytkeminen päälle tai pois päältä

Heijastusten estämiseksi voit kytkeä näytön pois päältä. Näyttö voidaan kytkeä pois päältä vain, kun järjestelmä on kytketty päälle.

1. Paina ohjauspaneelin [**MENU**]-painiketta.
2. Kun tilanvalintaikkuna tulee näkyviin, käännä [**TUNE**] -säätönuppia valitaksesi **Näyttö pois** ja paina sitten nuppia.
   - Kytke näytön takaisin päälle painamalla mitä tahansa ohjauspaneelin painiketta.

Perustoimintoihin tutustuminen

Voit valita kohteen tai säätää asetuksia numeropainikkeilla ja ohjauspaneelin [**TUNE**] -nupilla.

Kohteen valitseminen

Numeroidut kohteet

Paina vastaavaa numeropainiketta.

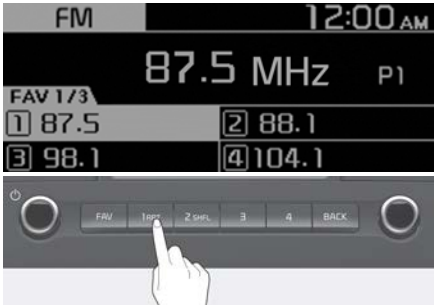

Numeroimattomat kohteet

Valitse haluttu kohde kääntämällä [**TUNE**] -nuppia ja paina sitten nuppia.

Asetusten säätäminen

Säädä arvoa kiertämällä [**TUNE**]-nuppia ja tallenna sitten muutokset painamalla nuppia.

Kierrä [**TUNE**]-nuppia oikealle lisätäksesi arvoa, ja kierrä [**TUNE**]-nuppia vasemmalle vähentääksesi arvoa.

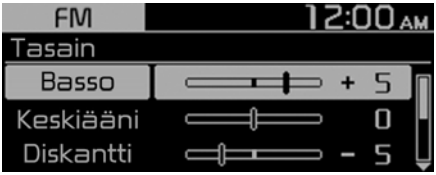

Radio

Radion kytkeminen päälle

1. Paina ohjauspaneelin [**RADIO**]-painiketta.
2. Kun tilanvalintaikkuna tulee näkyviin, käännä [**TUNE**] -säätönuppia valitaksesi haluamasi radiotilan ja paina sitten nuppia.

FM/AM-tila

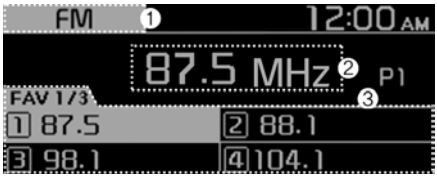

1. Tämänhetkinen radiotila
2. Radioaseman tiedot
3. Esiasetusten luettelo

Käytä seuraavia valikon toimintoja painamalla ohjauspaneelin [**MENU**]-painiketta:

- **Automaattitallennus**: Tallenna radioasemat esiasetusten luetteloon.
- **Skannaa**: Järjestelmä etsii radioasemia, joilla on vahva radiosignaali, ja soittaa kutakin radioasemaa noin viiden sekunnin ajan.
- **Ääniasetukset**: Voit muuttaa ääniin liittyviä asetuksia, kuten sijaintia, johon ääni keskittyy, ja kunkin alueen lähtötasoa.
  - **Asema**: Valitse sijainti, josta ääni keskitetään autoon. Valitse

Fade (**Fader**)* tai **Balance**, valitse haluttu kohta kiertämällä [**TUNE**]-nuppia ja paina sitten nuppia. Asettaaksesi äänen keskitetysti autoon, valitse **Keskitä** (**Keskitys**)* (jos kuuluu varustukseen)
- **Taajuuskorjain** (**Sävy**): Säädä kunkin äänensävytilan lähtötaso.
- **Nopeudesta riippuva äänenvoim.**: Aseta äänenvoimakkuus automaattisesti säädettäväksi ajonopeutesi mukaan.

✻ HUOMAA

- Käytettävissä olevat vaihtoehdot voivat vaihdella automallista tai teknisistä tiedoista riippuen.
- Järjestelmästä tai autossasi käytetyn vahvistimen teknisistä tiedoista riippuen, käytettävissä olevat valinnat voivat vaihdella.

- **Tilan kuumapainike**: Näyttää tilanvalintaikkunan, kun [**RADIO**] -painiketta painetaan ohjauspaneelissa.
- **Pvm/Aika**: Voit muuttaa järjestelmän näytöllä näkyvän päivämäärän ja ajan.
  - **Set date (Aseta päivä)**: Aseta järjestelmän näytöllä näytettävä päiväys.
  - **Set time (Aseta aika)**: Aseta järjestelmän näytöllä näytettävä kellonaika.
  - **Time format (Ajan muoto)**: Valitse ajan näyttäminen 12 tai 24 tunnin muodossa.
  - **Näyttö** (**Virta pois**): Näyttää kellon kun järjestelmän virta on kytkettynä pois.
- **Kieli**: Voit vaihtaa näyttökielen.

Voit myös painaa [**CLOCK**] -painiketta asettaaksesi kellonajan.

FM/AM-tila (RDS:llä)

1. Tämänhetkinen radiotila
2. Radioaseman tiedot
3. Esiasetusten luettelo

Käytä seuraavia valikon toimintoja painamalla ohjauspaneelin [**MENU**]-painiketta:
- **Liikennetiedotus**: Ota käyttöön tai poista käytöstä liikennetiedotukset. Tiedotukset ja ohjelmat vastaanotetaan automaattisesti, kun niitä on saatavilla.
- **Automaattitallennus**: Tallenna radioasemat esiasetusten luetteloon.
- **Skannaus**: Järjestelmä etsii radioasemia, joiden signaali on vahva, ja toistaa jokaista vaihtoehtoa noin viisi sekuntia.
- **Ääniasetukset**: Voit muuttaa ääniin liittyviä asetuksia, kuten

sijaintia, johon ääni keskittyy, ja kunkin alueen lähtötasoa.
  - **Asema**: Valitse sijainti, josta ääni keskitetään autoon. Valitse **Fade** (**Fader**) tai **Balance**, valitse haluttu kohta kiertämällä [**TUNE**]-nuppia ja paina sitten nuppia. Asettaaksesi äänen keskitetysti autoon, valitse **Keskitä** (**Keskitys**).
  - **Taajuuskorjain** (**Sävy**): Säädä kunkin äänensävytilan lähtötaso.
  - **Nopeudesta riippuva äänenvoim.**: Aseta äänenvoimakkuus automaattisesti säädettäväksi ajonopeutesi mukaan.

✻ HUOMAA

- Käytettävissä olevat vaihtoehdot voivat vaihdella automallista tai teknisistä tiedoista riippuen.
- Järjestelmästä tai autossasi käytetyn vahvistimen teknisistä tiedoista riippuen, käytettävissä olevat valinnat voivat vaihdella.

- **Tilan kuumapainike**: Näyttää tilanvalintaikkunan, kun [**RADIO**] -painiketta painetaan ohjauspaneelissa.
- **Pvm/Aika**: Voit muuttaa järjestelmän näytöllä näkyvän päivämäärän ja ajan.
  - **Set date (Aseta päivä)**: Aseta järjestelmän näytöllä näytettävä päiväys.
  - **Set time (Aseta aika)**: Aseta järjestelmän näytöllä näytettävä kellonaika.
  - **Time format (Ajan muoto)**: Valitse ajan näyttäminen 12 tai 24 tunnin muodossa.
  - **Näyttö** (**Virta pois**): Näyttää kellon kun järjestelmän virta on kytkettynä pois.
- **Kieli**: Voit vaihtaa näyttökielen.

Voit myös painaa [**CLOCK**] -painiketta asettaaksesi kellonajan.

DAB -tila

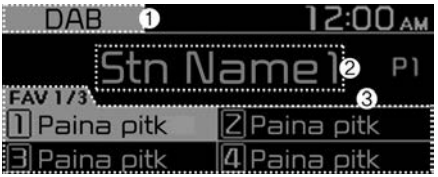

1. Tämänhetkinen radiotila
2. Radioaseman tiedot
3. Esiasetusten luettelo

Käytä seuraavia valikon toimintoja painamalla ohjauspaneelin [**MENU**]-painiketta:
- **Liikennetiedotus**: Ota käyttöön tai poista käytöstä liikennetiedotukset. Tiedotukset ja ohjelmat vastaanotetaan automaattisesti, kun niitä on saatavilla.
- **Lista**: Näytä kaikki saatavilla olevat radioasemat.
- **Skannaus**: Järjestelmä etsii radioasemia, joiden signaali on vahva, ja toistaa jokaista vaihtoehtoa noin viisi sekuntia.

- **Ääniasetukset**: Voit muuttaa ääniin liittyviä asetuksia, kuten sijaintia, johon ääni keskittyy, ja kunkin alueen lähtötasoa.
  - **Asema**: Valitse sijainti, josta ääni keskitetään autoon. Valitse **Fade** (**Fader**) tai **Balance**, valitse haluttu kohta kiertämällä [**TUNE**]-nuppia ja paina sitten nuppia. Asettaaksesi äänen keskitetysti autoon, valitse **Keskitä** (**Keskitys**).
  - **Taajuuskorjain** (**Sävy**): Säädä kunkin äänensävytilan lähtötaso.
  - **Nopeudesta riippuva äänenvoim.**: Aseta äänenvoimakkuus automaattisesti säädettäväksi ajonopeutesi mukaan.

✻ HUOMAA

- Käytettävissä olevat vaihtoehdot voivat vaihdella automallista tai teknisistä tiedoista riippuen.
- Järjestelmästä tai autossasi käytetyn vahvistimen teknisistä tiedoista riippuen, käytettävissä olevat valinnat voivat vaihdella.

- **Tilan kuumapainike**: Näyttää tilanvalintaikkunan, kun [**RADIO**] -painiketta painetaan ohjauspaneelissa.
- **Pvm/Aika**: Voit muuttaa järjestelmän näytöllä näkyvän päivämäärän ja ajan.
  - **Set date (Aseta päivä)**: Aseta järjestelmän näytöllä näytettävä päiväys.
  - **Set time (Aseta aika)**: Aseta järjestelmän näytöllä näytettävä kellonaika.
  - **Time format (Ajan muoto)**: Valitse ajan näyttäminen 12 tai 24 tunnin muodossa.
  - **Näyttö** (**Virta pois**): Näyttää kellon kun järjestelmän virta on kytkettynä pois.
- **Kieli**: Voit vaihtaa näyttökielen.

Voit myös painaa [**CLOCK**] -painiketta asettaaksesi kellonajan.

Radiotilan vaihtaminen

1. Paina ohjauspaneelin [**RADIO**]-painiketta.
2. Kun tilanvalintaikkuna tulee näkyviin, käännä [**TUNE**] -säätönuppia valitaksesi haluamasi radiotilan ja paina sitten nuppia.
   - Aina kun painat ohjauspyörässä olevaa [**MODE**] -painiketta, radiotila vaihtuu FM ▶ AM järjestyksessä.

✻ HUOMAA

Kun tilan kuumanäppäintä ei ole valittuna [**MENU**] ▶ **Tilan kuumanäppäin**, vaihda radiotilaa painamalla ohjauspaneelin [**RADIO**] -painiketta.

Aina kun painat ohjauspaneelin **[RADIO**] -painiketta, radiotila vaih-

tuu FM ▶ DAB (jos kuuluu varustukseen) ▶ AM järjestyksessä.

Kaikkien käytettävissä olevien radioasemien etsintä

Voit kuunnella kutakin radioasemaa muutaman sekunnin ajan testataksesi vastaanottoa ja valitaksesi haluamasi.

1. Paina radion näytössä ohjauspaneelin [**MENU**]-painiketta.
2. Kun tilanvalintaikkuna tulee näkyviin, käännä [**TUNE**] -säätönuppia valitaksesi **Skannaus** ja paina sitten nuppia.
   - Järjestelmä etsii radioasemia, joiden signaali on vahva, ja toistaa jokaista asemaa noin viisi sekuntia.
3. Kun löydät radioaseman, jota haluat kuunnella, paina [**TUNE**]-nuppia.
   - Voit jatkaa valitun aseman kuuntelua.

Radioasemien etsiminen

Voit etsiä edellisen tai seuraavan radioaseman painamalla ohjauspaneelin [**< SEEK/TRACK >**]-painiketta.

- Voit etsiä taajuuksia nopeasti pitämällä [**< SEEK/TRACK >**]-painiketta pohjassa. Kun vapautat painikkeen, laite valitsee automaattisesti radioaseman, jolla on voimakas signaali.

Jos tiedät haluamasi radioaseman tarkan taajuuden, vaihda taajuutta kiertämällä ohjauspaneelin [**TUNE**]-nuppia.

Radioasemien tallentaminen

Voit tallentaa suosikkiradioasemasi ja kuunnella niitä valitsemalla ne esiasetusten luettelosta.

Nykyisen radioaseman tallentaminen

Radion kuuntelun aikana, pidä haluttua numeropainiketta painettuna ohjauspaneelissa.

- Kuuntelemasi radioasema lisätään valitsemasi numeron kohdalle.
- Tallentaaksesi esiasetusluettelon seuraavan sivun, paina [**FAV**] -painiketta.

✻ HUOMAA

- Voit tallentaa enintään 12 radioasemaa jokaisessa tilassa.
- Jos valittuun esiasetuspaikkaan on jo asema tallennettuna, se korvataan juuri kuunneltavalla asemalla.

Automaattitallennustoiminnon käyttö

Voit etsiä alueellasi radioasemia, joilla on voimakas signaali. Haun tulokset voidaan tallentaa automaattisesti esiasetusluetteloon.

- Paina radion näytössä ohjauspaneelin [**MENU**]-painiketta.
- Kun tilanvalintaikkuna tulee näkyviin, käännä [**TUNE**] -säätönuppia valitaksesi **Automaattitallennus** ja paina sitten nuppia.

Tallennettujen radioasemien kuunteleminen

FM/AM-tila

1. Vahvista nykyinen numero radioasemalle, jota haluat kuunnella.
   - Avataksesi esiasetusluettelon seuraavan sivun, paina [**FAV**] -painiketta.
2. Paina ohjauspaneelista haluttua numeropainiketta.
   - Vaihtoehtoisesti voit vaihtaa asemaa painamalla ohjauspyörän Up/Down-vipua.

Mediasoitin

Mediasoittimen käyttäminen

Voit toistaa musiikkia, joka on tallennettu erilaisiin mediatallennuslaitteisiin, kuten USB-tallennuslaitteisiin, älypuhelimiin.

1. Yhdistä laite autosi USB-porttiin.
   - Toisto voi alkaa välittömästi riippuen laitteesta, jonka olet yhdistänyt järjestelmään.
2. Paina ohjauspaneelin [**MEDIA**]-painiketta.
3. Kun tilanvalintaikkuna tulee näkyviin, käännä [**TUNE**] -säätönuppia valitaksesi haluamasi tilan ja paina sitten nuppia.

HUOMAA

- Käynnistääksesi mediasoittimen, paina ohjauspaneelin [**MEDIA**]-painiketta.
- Voit vaihtaa tilaa myös painamalla ohjauspyörän [**MODE**] -painiketta toistuvasti.
- Varmista, että ulkoiset USB-laitteet yhdistetään ja irrotetaan, kun järjestelmän virta on katkaistu.
- Kun tilan kuumanäppäintä ei ole valittuna [**MENU**] ▶ **Tilan kuumanäppäin**, vaihda mediasoitin painamalla ohjauspaneelin [**MEDIA**] -painiketta.
  Aina kun painat ohjauspaneelin [**MEDIA**] -painiketta, mediatila

vaihtuu USB ▶ Bluetooth järjestyksessä.
- Automallista ja teknisistä tiedoista riippuen käytettävissä olevat painikkeet tai auton USB-portin ulkonäkö ja sijainti voivat vaihdella.
- Älä kytke älypuhelinta tai MP3-laitetta järjestelmään samaan aikaan useilla tavoilla, kuten samanaikaisesti USB:n ja Bluetoothin avulla. Näin tekeminen voi aiheuttaa häiriöääniä tai järjestelmän toimintahäiriön.
- Kun yhdistetyn laitteen taajuuskorjaintoiminto ja järjestelmän **taajuuskorjaimen** (**Sävy**) asetukset otetaan käyttöön, tehosteet voivat häiritä toisiaan ja johtaa äänen huonontumiseen tai vääristymiseen. Poista laitteen taajuuskorjaintoiminto käytöstä, jos se on mahdollista.

USB-tilan käyttäminen

Voit toistaa mediatiedostoja, jotka on tallennettu kannettaville laitteille, kuten USB-tallennuslaitteet ja MP3-soittimet. Tarkista yhteensopivat USB-tallennuslaitteet ja tiedostomääritykset ennen kuin käytät USB-tilaa.

Yhdistä USB-laitteesi auton USB-liitäntään.
- Toisto alkaa välittömästi.
- Paina ohjauspaneelin [**MEDIA**] -painiketta näyttääksesi tilanvalintaikkunan, käännä [**TUNE**] -nuppia valitaksesi **USB** ja paina sitten nuppia.

1. Tämänhetkinen tiedoston numero ja tiedostojen määrä
2. Toistoaika
3. Tietoja tällä hetkellä toistettavasta kappaleesta

Käytä seuraavia valikon toimintoja painamalla ohjauspaneelin [**MENU**]-painiketta:
- **Luettelo**: Avaa tiedostoluettelon.
- **Kansioluettelo**: Avaa kansioluettelon.
- **Tietoja**: Näyttää tietoja tällä hetkellä toistettavasta kappaleesta.
- **Ääniasetukset**: Voit muuttaa ääniin liittyviä asetuksia, kuten sijaintia, johon ääni keskittyy, ja kunkin alueen lähtötasoa.
  - **Asema**: Valitse sijainti, josta ääni keskitetään autoon. Valitse **Fade** (**Fader**) tai **Balance**, valitse haluttu kohta kiertämällä [**TUNE**]-nuppia ja paina sitten nuppia. Asettaaksesi äänen keskitetysti autoon, valitse **Keskitä** (**Keskitys**).

- **Taajuuskorjain** (**Sävy**): Säädä kunkin äänensävytilan lähtötaso.
- **Nopeudesta riippuva äänenvoim.**: Aseta äänenvoimakkuus automaattisesti säädettäväksi ajonopeutesi mukaan.

HUOMAA

- Käytettävissä olevat vaihtoehdot voivat vaihdella automallista tai teknisistä tiedoista riippuen.
- Järjestelmästä tai autossasi käytetyn vahvistimen teknisistä tiedoista riippuen, käytettävissä olevat valinnat voivat vaihdella.

- **Kappaletiedot** (**Medianäyttö**): Valitse tietoja, kuten **kansio**/**tiedosto** tai **esittäjä**/**otsikko**/**albumi**, jotka haluat nähdä toistettaessa MP3-tiedostoja.
- **Tilan kuumapainike**: Näyttää tilanvalintaikkunan, kun [**MEDIA**] -painiketta painetaan ohjauspaneelissa.
- **Pvm/Aika**: Voit muuttaa järjestelmän näytöllä näkyvän päivämäärän ja ajan.
  - **Set date (Aseta päivä)**: Aseta järjestelmän näytöllä näytettävä päiväys.
  - **Set time (Aseta aika)**: Aseta järjestelmän näytöllä näytettävä kellonaika.
  - **Time format (Ajan muoto)**: Valitse ajan näyttäminen 12 tai 24 tunnin muodossa.
  - **Näyttö** (**Virta pois**): Näyttää kellon kun järjestelmän virta on kytkettynä pois.
- **Kieli**: Voit vaihtaa näyttökielen.

Voit myös painaa [**CLOCK**] -painiketta asettaaksesi kellonajan.

Kelaaminen taaksepäin/eteenpäin

Pidä ohjauspaneelin [**< SEEK/TRACK >**] -painiketta painettuna.

- Voit myös työntää ja pitää ohjauspyörän Ylös/alas-vipua.

Nykyisen toiston aloittaminen uudelleen

Kun kappale on toistunut 2 sekuntia, paina ohjauspaneelissa [**< SEEK/TRACK**] -painiketta.

- Voit myös työntää ohjauspyörän Ylös -vipua.

Edellisen tai seuraavan kappaleen toistaminen

Toistaaksesi edellisen kappaleen ohjauspaneelista tämänhetkisen kappaleen ensimmäisten kahden sekunnin aikana, paina [**< SEEK/TRACK**] -painiketta. Toistaaksesi seuraavan kappaleen, paina ohjauspaneelin [**SEEK/TRACK >**] -painiketta.

- Jos toisto on jatkunut yli kaksi sekuntia, voit toistaa edellisen kappaleen painamalla ohjauspaneelin [**< SEEK/TRACK**]-painiketta kaksi kertaa.

- Voit myös työntää ohjauspyörän Ylös/alas-vipua.

✻ HUOMAA

Paina ohjauspaneelin [**MENU**] -painiketta näyttääksesi tilanvalintaikkunan, käännä [**TUNE**] -nuppia hakeaksesi haluamasi kappaleen ja paina sitten nuppia toistaaksesi tiedoston.

Jatkuva uudelleentoisto

Paina ohjauspaneelin [**1 RPT**] -painiketta. Jatkuvan uudelleentoiston tila vaihtuu aina, kun painat sitä. Valitun tilan kuvake näkyy näytöllä.

Toisto satunnaisessa järjestyksessä

Paina ohjauspaneelin [**2 SHFL**] -painiketta. Satunnaistoistotila kytkeytyy päälle tai pois päältä aina, kun painat sitä. Kun otat satunnaistoistotilan käyttöön, valitun tilan kuvake näkyy näytöllä.

Kansioiden haku

1. Paina ohjauspaneelin [**MENU**]-painiketta.
2. Siirry **kansioluettelossa** haluamaasi kansioon ja paina sitten [**TUNE**] -nuppia.
   - Valitun kansion ensimmäinen kappale toistetaan.

⚠ HUOMIO

- Käynnistä autosi moottori ennen kuin yhdistät USB-laitteen järjestelmään. Moottorin käynnistäminen USB-laite yhdistettynä järjestelmään voi vaurioittaa USB-laitetta.
- Varo staattista sähköä kun yhdistät tai irrotat USB-laitetta. Staattinen varaus voi aiheuttaa järjestelmän toimintahäiriöitä.
- Varo, ettei kehosi tai ulkoiset esineet osu USB-liitäntään. Näin tekeminen voi aiheuttaa onnettomuuden tai järjestelmän toimintahäiriön.
- Älä yhdistä ja irrota USB-liitintä toistuvasti lyhyen ajan kuluessa. Näin tekeminen voi aiheuttaa virheen laitteessa tai järjestelmän toimintahäiriön.
- Älä käytä USB-laitetta muuhun tarkoitukseen kuin tiedostojen toistamiseen. Lataukseen tai lämmitykseen tarkoitettujen USB-laitteiden käyttö voi johtaa huonoon suorituskykyyn tai järjestelmän toimintahäiriöihin.

✻ HUOMAA

- Kun yhdistät USB-tallennuslaitteen, älä käytä jatkokaapelia. Yhdistä se suoraan USB-liitäntään. Jos käytät USB-keskitintä tai jatkokaapelia, laitetta ei ehkä tunnisteta.

- Aseta USB-liitin kokonaan USB-liitäntään. Jos näin ei tehdä, seurauksena voi olla yhteysvirhe.
- Kun yhdistät USB-tallennuslaitteen, voi kuulua häiriöääniä.
- Järjestelmä pystyy toistamaan vai vakiomuodossa koodattuja tiedostoja.
- Seuraavia USB-laitteita ei ehkä tunnisteta tai ne eivät toimi oikein:
  - Salatut MP3-soittimet
  - USB-laitteet, joita ei tunnisteta siirrettäväksi levyksi
- USB-laitetta ei ehkä tunnisteta sen tilasta riippuen.
- Jotkin USB-laitteet eivät ehkä ole yhteensopivia järjestelmäsi kanssa.
- USB-laitteen tyypistä, kapasiteetista tai tiedostomuodosta riippuen USB-laitteen tunnistusaika voi olla pitempi.
- Kuvien ja videoiden toistoa ei tueta.

Bluetooth (jos kuuluu varustukseen)

Bluetooth-laitteiden yhdistäminen

Bluetooth on lyhyen kantaman langaton verkkotekniikka. Bluetooth-yhteyden avulla voit yhdistää lähellä olevat mobiililaitteet ja lähettää ja vastaanottaa tietoja langattomasti yhdistettyjen laitteiden välillä. Sen avulla voit käyttää laitteitasi tehokkaasti.

Jos haluat käyttää Bluetoothia, sinun on ensin kytkettävä järjestelmään Bluetooth-yhteensopiva laite, kuten matkapuhelin tai MP3-soitin. Varmista, että yhdistettävä laite tukee Bluetoothia.

⚠ VAROITUS

Pysäköi autosi turvalliseen paikkaan ennen kuin yhdistät Bluetooth-laitteita. Häiriöt ajamisen aikana voivat aiheuttaa liikenneonnettomuuden ja johtaa henkilövahinkoihin tai kuolemaan.

✻ HUOMAA

- Voit käyttää järjestelmässäsi vain Bluetoothin hands-free- ja äänio-minaisuuksia. Yhdistä mobiililaite, joka tukee molempia ominaisuuksia.
- Jotkin Bluetooth-laitteet voivat aiheuttaa tietoviihdejärjestelmän

toimintahäiriöitä tai aiheuttaa häiriöääniä. Laitteen säilytys toisessa paikassa voi tässä tapauksessa ratkaista ongelman.

- Yhdistetystä Bluetooth-laitteesta tai matkapuhelimesta riippuen, toista ja satunnainen järjestys -toimintoja ei ehkä tueta.
- Jos järjestelmä ei ole vakaa auton ja Bluetooth-laitteen tiedonsiirtovirheen vuoksi, poista laitepariksi liitettyjen laitteiden yhdistäminen, ja muodosta se uudelleen.
- Jos Bluetooth-yhteys ei ole vakaa, kokeile näitä vaiheita yrittääksesi uudelleen.
  1. Poista Bluetooth käytöstä ja ota se uudelleen käyttöön laitteessa. Yhdistä sitten laite uudelleen.
  2. Kytke laite pois päältä ja takaisin päälle. Yhdistä se sitten takaisin.
  3. Poista paristo laitteesta, ja aseta se takaisin. Kytke sitten laite päälle ja yhdistä se takaisin.
  4. Poista sekä järjestelmän että laitteen Bluetooth-laitepariliitoksen rekisteröinti, ja rekisteröi ja kytke laitteet sitten uudelleen.
- Bluetooth-yhteys ei ole käytettävissä, kun laitteen Bluetooth-toiminto on kytketty pois päältä. Varmista, että kytket päälle laitteen Bluetooth-toiminnon.

Laitteiden liittäminen laitepariksi järjestelmäsi kanssa

Lisää laite järjestelmän Bluetooth-laitteiden luetteloon Bluetooth-yhteyttä varten liittämällä laite ensin laitepariksi järjestelmän kanssa. Voit rekisteröidä enintään viisi laitetta.

1. Paina ohjauspaneelista [**PHONE**] -painiketta ja valitse sitten **Puhelinasetukset** ▶ **Lisää uusi laite**.
   - Jos liität laitetta järjestelmääsi laitepariksi ensimmäistä kertaa, voit myös painaa ohjauspaneelin Soita/vastaa-painiketta.
2. Aktivoi Bluetooth sillä Bluetooth-laitteella, johon haluat muodostaa yhteyden, etsi se auton järjestelmästä, ja valitse se sitten.
   - Tarkista järjestelmän Bluetooth-nimi, joka näkyy järjestelmänäytön uudessa rekisteröinti-ponnahdusikkunassa.

3. Vahvista yhteys antamalla tai vahvistamalla pääsyavain.
   - Jos avainkoodin syöttönäyttö tulee näkyviin Bluetooth-lait-

teen näytölle, kirjoita avain "0000", joka näkyy järjestelmänäytöllä.
- Jos 6-numeroinen pääsykoodi näytetään Bluetooth-laitteen näytössä, niin varmista, että Bluetooth-laitteessa näkyvä Bluetooth-pääsykoodi on sama kuin järjestelmänäytössä oleva koodi, ja vahvista yhteys laitteesta.

✻ HUOMAA

- Tämän käsikirjan kuva on vain esimerkki. Tarkista järjestelmäsi näytöstä tarkka auton nimi ja Bluetooth-laitenimi.
- Oletuspääsyavain on "0000".
- Järjestelmän yhdistäminen laitteeseen voi kestää hetken, kun annat järjestelmän käyttää laitetta. Kun yhteys muodostuu, Bluetooth-tilakuvake näkyy näytön yläosassa.
- Voit vaihtaa käyttöoikeusasetuksia matkapuhelimen Bluetooth-asetusvalikon kautta. Katso lisätietoja matkapuhelimesi käyttäjän oppaasta.
- Rekisteröi uusi laite toistamalla vaiheet 1–3.
- Jos käytät automaattista Bluetooth-yhteystoimintoa, puhelu voidaan siirtää auton handsfree-laitteeseen, kun vastaanotat puhelun auton lähellä sen moottorin ollessa päällä. Jos et halua, että järjestelmä kytkeytyy laitteeseen automaattisesti, poista Bluetooth käytöstä laitteessasi.
- Kun laite on yhdistetty järjestelmään Bluetoothin kautta, laitteen akku saattaa purkautua normaalia nopeammin.

Laitepariksi liitetyn laitteen yhdistäminen

Käytä Bluetoothia järjestelmässäsi yhdistämällä laitepariksi liitetty laite järjestelmään. Järjestelmäsi voi muodostaa yhteyden vain yhteen laitteeseen kerrallaan.

1. Paina ohjauspaneelista [**PHONE**] -painiketta ja valitse sitten **Puhelinasetukset ▶ Laiteparit**.
   - Jos yhdistettyä laitetta ei ole, paina Soita/vastaa-painiketta ohjauspyörässä.
2. Kierrä [**TUNE**] -nuppia valitaksesi laitteen, johon muodostetaan yhteys, ja paina sitten nuppia.
   - Jos toinen laite on jo yhdistettynä järjestelmääsi, katkaise sen yhteys. Valitse yhdistetty laite yhteyden katkaisemiseksi.

✻ HUOMAA

- Jos yhteys katkeaa, koska laite on yhteysalueen ulkopuolella tai tapahtuu laitevirhe, yhteys palautetaan automaattisesti, kun laite siirtyy yhteysalueelle tai virhe korjataan.

- Automaattisen yhteysprioriteetin mukaan yhteyden muodostus laitteeseen voi kestää jonkin aikaa.

Laitteen irrottaminen

Jos haluat lopettaa Bluetooth-laitteen käytön tai kytkeä toisen laitteen, irrota tällä hetkellä kytketty laite.

1. Paina ohjauspaneelista [**PHONE**] -painiketta ja valitse sitten **Puhelinasetukset** ▶ **Laiteparit**.
2. Kierrä [**TUNE**] -nuppia valitaksesi nyt yhdistetyn laitteen, ja paina sitten nuppia.
3. Paina [**1 RPT**] -painiketta valitaksesi **Kyllä**.

Laitepariksi liitettyjen laitteiden poistaminen

Jos et enää halua Bluetooth-laitteen pariliitosta tai haluat yhdistää uuden laitteen, kun Bluetooth-laitteiden luettelo on täynnä, poista laitepariksi liitetyt laitteet.

1. Paina ohjauspaneelista [**PHONE**] -painiketta ja valitse sitten **Puhelinasetukset** ▶ **Poista laitteet**.
2. Kierrä [**TUNE**] -nuppia valitaksesi laitteen, joka poistetaan, ja paina sitten nuppia.
3. Paina [**1 RPT**] -painiketta valitaksesi **Kyllä**.

✻ HUOMAA

- Kun poistat laitepariksi liitetyn laitteen, myös järjestelmään tallennettu puheluhistoria ja yhteystiedot poistetaan.
- Voit käyttää poistettua laitetta uudelleen yhdistämällä laitteen uudelleen laitepariksi.

Bluetooth-äänentoistolaitteen käyttäminen

Liitettyyn Bluetooth-äänentoistolaitteeseen tallennettua musiikkia voi kuunnella auton kaiuttimien kautta.

1. Paina ohjauspaneelin [**MEDIA**]-painiketta.
2. Kun tilanvalintaikkuna tulee näkyviin, käännä [**TUNE**] -säätönuppia valitaksesi **Bluetooth audio** ja paina sitten nuppia.

1. Tietoja tällä hetkellä toistettavasta kappaleesta

Käytä seuraavia valikon toimintoja painamalla ohjauspaneelin [**MENU**] -painiketta.

- **Ääniasetukset**: Voit muuttaa ääniin liittyviä asetuksia, kuten sijaintia, johon ääni keskittyy, ja kunkin alueen lähtötasoa.

- **Asema**: Valitse sijainti, josta ääni keskitetään autoon. Valitse **Fade** (**Fader**) tai **Balance**, valitse haluttu kohta kiertämällä [**TUNE**]-nuppia ja paina sitten nuppia. Asettaaksesi äänen keskitetysti autoon, valitse **Keskitä** (**Keskitys**).
- **Taajuuskorjain** (**Sävy**): Säädä kunkin äänensävytilan lähtötaso.
- **Nopeudesta riippuva äänenvoim.**: Aseta äänenvoimakkuus automaattisesti säädettäväksi ajonopeutesi mukaan.

✻ HUOMAA

- Käytettävissä olevat vaihtoehdot voivat vaihdella automallista tai teknisistä tiedoista riippuen.
- Järjestelmästä tai autossasi käytetyn vahvistimen teknisistä tiedoista riippuen, käytettävissä olevat valinnat voivat vaihdella.

- **Tilan kuumapainike**: Näyttää tilanvalintaikkunan, kun [**MEDIA**] -painiketta painetaan ohjauspaneelissa.
- **Pvm/Aika**: Voit muuttaa järjestelmän näytöllä näkyvän päivämäärän ja ajan.
  - **Set date (Aseta päivä)**: Aseta järjestelmän näytöllä näytettävä päiväys.
  - **Set time (Aseta aika)**: Aseta järjestelmän näytöllä näytettävä kellonaika.
  - **Time format (Ajan muoto)**: Valitse ajan näyttäminen 12 tai 24 tunnin muodossa.
  - **Näyttö** (**Virta pois**): Näyttää kellon kun järjestelmän virta on kytkettynä pois.
- **Kieli**: Voit vaihtaa näyttökielen.

Voit myös painaa [**CLOCK**] -painiketta asettaaksesi kellonajan.

Toiston tauottaminen/jatkaminen

Keskeytä toisto painamalla ohjauspaneelin [**TUNE**]-nuppia. Jatkaaksesi toistoa paina [**TUNE**]-nuppia uudelleen.

- Voit myös painaa ohjauspyörän mykistyspainiketta (Mute).

Jatkuva uudelleentoisto

Paina ohjauspaneelin [**1 RPT**] -painiketta. Jatkuvan uudelleentoiston tila vaihtuu aina, kun painat sitä. Valitun tilan kuvake näkyy näytöllä.

Toisto satunnaisessa järjestyksessä

Paina ohjauspaneelin [**2 SHFL**] -painiketta. Satunnaistoistotila kytkeytyy päälle tai pois päältä aina, kun painat sitä. Kun otat satunnaistoistotilan käyttöön, valitun tilan kuvake näkyy näytöllä.

✻ HUOMAA

- Toiston säätimet voivat vaihdella käytetyn liitetyn Bluetooth-laitteen, matkapuhelimen tai käyttämäsi soittimen mukaan.
- Käyttämästäsi musiikkisoittimesta riippuen suoratoistoa ei ehkä tueta.
- Yhdistetystä Bluetooth-laitteesta tai matkapuhelimesta riippuen, toista ja satunnainen järjestys -toimintoja ei ehkä tueta.
- Jos Bluetooth-puhelinta käytetään musiikin toistamiseen ja se vastaanottaa tai soittaa puhelun, musiikki pysähtyy.
- Saapuvan puhelun vastaanottaminen tai lähtevän puhelun soittaminen Bluetooth-äänentoiston aikana voi aiheuttaa äänihäiriöitä.
- Jos käytät Bluetooth-puhelintilaa Bluetooth-äänentoiston aikana, toisto ei välttämättä jatku automaattisesti puhelun lopettamisen jälkeen kytketyn matkapuhelimen mukaan.
- Kappaleen vaihtaminen ylös/alas Bluetooth-äänentoiston aikana voi aiheuttaa poksahdusääniä joissakin matkapuhelimissa.
- Kelaamista taaksepäin/eteenpäin ei ole tuettu Bluetooth-äänentoistotilassa.
- Soittolistatoimintoa ei tueta Bluetooth-äänentoistotilassa.
- Jos Bluetooth-laitteen yhteys katkeaa, Bluetooth-äänentoistotila loppuu.

Bluetooth-puhelimen käyttäminen

Bluetoothin avulla voit käyttää puhelinta kädet vapaana. Tarkastele puhelutietoja järjestelmäruudulla ja soita sekä vastaanota puheluita turvallisesti ja kätevästi auton sisäänrakennetun mikrofonin ja kaiuttimien avulla.

⚠ VAROITUS

- Pysäköi autosi turvalliseen paikkaan ennen kuin yhdistät Bluetooth-laitteita. Häiriöt ajamisen aikana voivat aiheuttaa liikenneonnettomuuden ja johtaa henkilövahinkoihin tai kuolemaan.
- Älä koskaan valitse puhelinnumeroa tai nosta matkapuhelintasi ylös ajon aikana. Matkapuhelimen käyttö voi viedä huomion pois, jolloin ulkoisten olosuhteiden tunnistaminen on vaikeaa ja kykyä selviytyä odottamattomissa tilanteissa heikentyy, mitkä syyt voivat johtaa onnettomuuteen. Käytä tarvittaessa Bluetooth Handsfree -ominaisuutta puheluiden soittamiseen ja pidä puhelut mahdollisimman lyhyinä.

✻ HUOMAA

- Et voi käyttää puhelinnäyttöä, jos matkapuhelinta ei ole kytkettynä. Voit käyttää Bluetooth-puhelintoimintoa yhdistämällä matkapuhelimen järjestelmään.
- Bluetooth-handsfree-toiminto ei ehkä toimi, kun olet poistumassa matkapuhelinpalvelun peitto-alueelta, kuten tunnelissa, metrolla tai vuoristoisella alueella.
- Puhelun laatu voi heiketä seuraavista ympäristöolosuhteista johtuen:
  - Matkapuhelimen vastaanotto on huono.
  - Auton sisätiloissa on meluisaa.
  - Matkapuhelin on sijoitettu lähelle metalliesineitä, kuten juomatölkkiä
- Yhdistetystä matkapuhelimesta riippuen Bluetooth-handsfree-laitteen äänenvoimakkuus ja äänenlaatu voivat vaihdella.

Puhelun soittaminen

Jos matkapuhelimesi on kytketty järjestelmään, voit soittaa puhelun valitsemalla nimen puheluhistoriastasi tai yhteystietoluettelosta.

1. Paina ohjauspaneelin [**PHONE**]-painiketta.
   - Vaihtoehtoisesti paina ohjauspyörällä olevaa Call/Answer-painiketta.
2. Valitse puhelinnumero.
   - Voit valita puhelinnumeron suosikkiluettelostasi valitsemalla **Suosikit**.
   - Valitse puhelinnumero puhelu-historiasta valitsemalla kohta **Call history**.
   - Jos haluat valita puhelinnumeron yhteysluettelosta, joka on ladattu yhdistetystä matkapuhelimesta, valitse **Contacts**.
3. Lopeta puhelu painamalla ohjauspaneelin [**2 SHFL**] -painikkeella.
   - Vaihtoehtoisesti paina ohjauspyörästä puhelun lopetuspainiketta.

Suosikit-luettelon rekisteröiminen

Voit käyttää Bluetoothia helpommin hands-free -puheluihin, rekisteröimällä suosikkipuhelinnumerosi.

1. Käännä puhelinnäytössä ohjauspaneelin [**TUNE**] -nuppia valitaksesi **Suosikit** ja paina sitten nuppia.
2. Valitse [**MENU**] ▶ **Lisää suosikkeja**.
3. Paina [**1 RPT**] -painiketta ja valitse haluamasi puhelinnumero.

Suosikit-luettelon käyttäminen

1. Käännä puhelinnäytössä ohjauspaneelin [**TUNE**] -nuppia valitaksesi Suosikit ja paina sitten nuppia.
2. Käännä [**TUNE**] -nuppia valitaksesi halutun yhteystiedon, ja

paina sitten nuppia soittaaksesi puhelun.

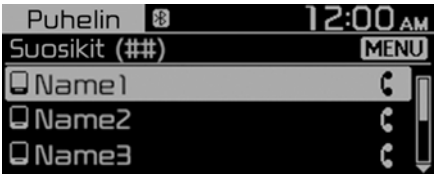

Käytä seuraavia valikon toimintoja painamalla ohjauspaneelin [**MENU**]-painiketta:

- **Lisää suosikkeja**: Lisää usein käytetty puhelinnumero suosikkeihin.
- **Poista kohteita**: Poista valittu kohde suosikeista.
- **Poista kaikki**: Poistaa kaikki kohteet suosikeista.

✻ HUOMAA

- Voit rekisteröidä enintään 20 suosikkia kullekin laitteelle.
- Sinun on ensin ladattava yhteystiedot järjestelmään suosikkien rekisteröimiseksi.
- Matkapuhelimeen tallennettua suosikkiluetteloa ei ladata järjestelmään.
- Vaikka matkapuhelimen yhteystietoja muokataan, järjestelmän suosikkeja ei muokata automaattisesti. Poista ja lisää kohde suosikkeihin uudelleen.
- Kun yhdistät uuden matkapuhelimen, edellisellä matkapuhelimelta asetettuja suosikkeja ei näytetä, mutta ne pysyvät järjestelmässäsi, kunnes poistat edellisen puhelimen laiteluettelosta.

Puheluhistorian käyttäminen

1. Käännä puhelinnäytössä ohjauspaneelin [**TUNE**] -nuppia valitaksesi Puheluhistoria ja paina sitten nuppia.
2. Käännä [**TUNE**] -nuppia valitaksesi halutun merkinnän, ja paina sitten nuppia soittaaksesi puhelun.

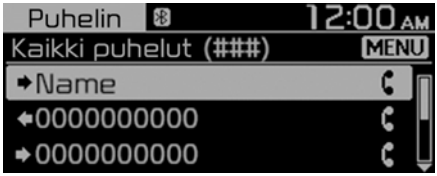

Käytä seuraavia valikon toimintoja painamalla ohjauspaneelin [**MENU**]-painiketta:

- **Lataa**: Lataa puheluhistoriasi.
- **Kaikki puhelut**: Näytä kaikki puhelutiedot.
- **Soitetut puhelut**: Näytä vain valitut puhelut.
- **Vastaanotetut puhelut**: Näytä vain vastaanotetut puhelut.
- **Vastaamattomat puhelut**: Näytä vain vastaamattomat puhelut.

✻ HUOMAA

- Jotkin matkapuhelimet eivät tue lataustoimintoa.
- Puheluhistoriaan pääsee vain puheluhistorian lataamisen jäl-

keen, kun matkapuhelin on kytketty järjestelmään.
- Puhelut estetyistä numeroista eivät tallennu puheluhistorian luetteloon.
- Enintään 50 puhelutietoa ladataan yksittäistä luetteloa kohden.
- Puhelun kestoa ja aikatietoja ei näytetä järjestelmän näytöllä.
- Käyttöoikeus vaaditaan puheluhistorian lataamiseen matkapuhelimesta. Kun yrität ladata tietoja, sinun on ehkä sallittava lataus matkapuhelimesta. Jos lataus epäonnistuu, tarkista matkapuhelimen näyttö mahdollisten matkapuhelimen käyttöoikeusasetuksiin liittyvän ilmoituksen varalta.
- Kun lataat yhteystietojasi, puheluhistoriasi ja kaikki vanhat tiedot poistetaan.

Yhteystietoluettelon käyttäminen

1. Käännä puhelinnäytössä ohjauspaneelin [**TUNE**] -nuppia valitaksesi Yhteystiedot ja paina sitten nuppia.
2. Kierrä [**TUNE**] -nuppia valitaksesi halutun merkkiryhmän, ja paina sitten nuppia.
3. Käännä [**TUNE**] -nuppia valitaksesi halutun yhteystiedon, ja paina sitten nuppia soittaaksesi puhelun.

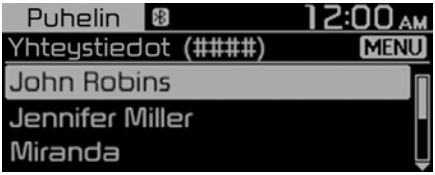

Käytä seuraavia valikon toimintoja painamalla ohjauspaneelin [**MENU**] -painiketta:
- **Lataa**: Lataa matkapuhelimen yhteystiedot.

✻ HUOMAA

- Yhteystietoja voidaan katsella vain, kun Bluetooth-laite on yhdistetty.
- Vain tuetussa muodossa olevia yhteystietoja voidaan ladata ja näyttää Bluetooth-laitteesta. Yhteystiedot joistakin sovelluksista eivät tule mukaan.
- Laitteeltasi voidaan ladata enintään 2000 yhteystietoa.
- Jotkin matkapuhelimet eivät tue lataustoimintoa.
- Jotkut ladatut yhteystiedot voivat kadota järjestelmän määrityksistä riippuen.
- Sekä puhelimeen että SIM-kortille tallennetut yhteystiedot ladataan. Joissakin matkapuhelimissa SIM-kortilla olevia yhteystietoja ei voi ladata.
- Yhteystiedon nimessä käytetyt erikoismerkit ja numerot eivät välttämättä näy oikein.
- Käyttöoikeus vaaditaan yhteystietojen lataamiseen matkapuhe-

limesta. Kun yrität ladata tietoja, sinun on ehkä sallittava lataus matkapuhelimesta. Jos lataus epäonnistuu, tarkista matkapuhelimen näyttö mahdollisten matkapuhelimen käyttöoikeusasetuksiin liittyvän ilmoituksen varalta.
- Matkapuhelimen tyypistä tai tilasta riippuen lataus voi viedä pitempään.
- Kun lataat yhteystietojasi, kaikki vanhat tiedot poistetaan.
- Et voi muokata tai poistaa yhteystietojasi järjestelmästä.
- Kun yhdistät uuden matkapuhelimen, edelliseltä matkapuhelimelta ladattuja yhteystietoja ei näytetä, mutta ne pysyvät järjestelmässäsi, kunnes poistat edellisen puhelimen laiteluettelosta.

Puheluihin vastaaminen

Kun saapuu puhelu, järjestelmän näytölle tulee saapuvan puhelun ilmoituksen ponnahdusikkuna.

Vastaa puheluun painamalla ohjauspaneelin [**1 RPT**] -painiketta.
- Vaihtoehtoisesti paina ohjauspyörän Soita/vastaa-painiketta.

Hylkää puhelu painamalla ohjauspaneelin [**2 SHFL**] -painiketta.
- Vaihtoehtoisesti paina ohjauspyörästä puhelun lopetuspainiketta.

HUOMAA

- Matkapuhelimen tyypistä riippuen puhelun hylkäämistä ei ehkä tueta.
- Kun matkapuhelimesi on kytketty järjestelmään, puheluääni voidaan lähettää auton kaiuttimien kautta myös sen jälkeen, kun poistut autosta, jos puhelin on yhteysalueella. Lopeta yhteys irrottamalla laite järjestelmästä tai poista Bluetooth käytöstä laitteessa.

Valintojen käyttö puhelun aikana

Puhelun aikana näet alla näkyvän puhelunäytön. Suorita haluamasi toiminto painamalla painiketta.

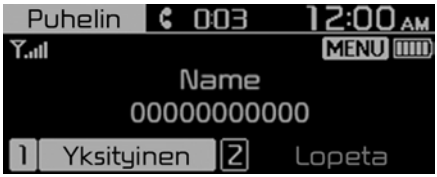

Siirrä puhelu matkapuhelimeesi painamalla ohjauspaneelin [**1 RPT**] -painiketta.
- Vaihtoehtoisesti paina ohjauspyörän Soita/vastaa-painiketta pitkään.

Lopeta puhelu painamalla ohjauspaneelin [**2 SHFL**] -painikkeella.

- Vaihtoehtoisesti paina ohjauspyörästä puhelun lopetuspainiketta.

Käytä seuraavia valikon toimintoja painamalla ohjauspaneelin [**MENU**] -painiketta:

- **Mikrofonin äänenvoimakkuus** (**Lähtevä äänenvoimakkuus**): Säädä mikrofonin äänenvoimakkuutta tai sammuta mikrofoni, jotta toinen osapuoli ei kuule sinua.

✻ HUOMAA

- Jos soittajan tiedot on tallennettu yhteystietoluetteloosi, soittajan nimi ja puhelinnumero näkyvät. Jos soittajan tietoja ei ole tallennettu yhteystietoluetteloosi, vain soittajan puhelinnumero näkyy.
- Bluetooth-puhelun aikana et voi siirtyä mihinkään muuhun näyttöön, kuten ääninäyttöön tai asetusnäyttöön.
- Matkapuhelimen tyypistä riippuen puhelun laatu voi vaihdella. Joissakin puhelimissa puheesi ei ehkä kuulu yhtä hyvin toiselle osapuolelle.
- Matkapuhelimen tyypistä riippuen puhelinnumeroa ei ehkä näytetä.
- Matkapuhelimen tyypistä riippuen puhelun siirtoa ei ehkä tueta.

ERA-GLONASS HÄTÄPUHELU (jos kuuluu varustukseen)

ERA-GLONASS -järjestelmä on automaattinen hätäpuhelupalvelu, jota voidaan käyttää liikenneonnettomuuden tai muun tietapaturman sattuessa.

SOS

Kuljettaja tai matkustaja voi soittaa hätäpuhelun hätäkeskukseen manuaalisesti painamalla SOS-painiketta soittaakseen tarvittaviin pelastuspalveluihin.

- Pysäyttää äänentoiston ja SOS ilmestyy näyttöön.

SOS -testi

Voit käynnistää ERA-GLONASS testitilan painamalla SOS TECT -painiketta.

- Pysäyttää äänentoiston ja SOS TECT ilmestyy näyttöön.

✻ HUOMAA

- Lisätietoja on oppaan kohdassa ”Toiminta hätätilanteessa”.
- Asuinpaikastasi riippuen palvelu ei ehkä ole saatavilla.
- Painikkeen nimi voi vaihdella asuinpaikkasi tai ajoneuvon mallin mukaan.

Järjestelmän tilakuvakkeet

Tilakuvakkeet tulevat näkyviin näytön yläosaan näyttämään järjestelmän nykyisen tilan.

Tutustu tilakuvakkeisiin, jotka tulevat näkyviin suorittaessasi tiettyjä toimintoja tai toimintoja, sekä niiden merkityksiin.

Bluetooth

Kuvake	Kuvaus
	Yhdistetyn Bluetooth-laitteen pariston varaus
	Bluetoothin kautta yhdistetty matkapuhelin tai äänentoistolaite
	Bluetooth-puhelu käynnissä
	Mikrofoni kytketty pois päältä Bluetooth-puhelun aikana
	Puheluhistorian lataaminen matkapuhelimelta, joka on kytketty järjestelmään Bluetoothin kautta
	Yhteystietojen lataaminen matkapuhelimelta, joka on kytketty järjestelmään Bluetoothin kautta

Signaalin vahvuus

Kuvake	Kuvaus
	Bluetoothin kautta yhdistetyn matkapuhelimen signaalin voimakkuus

HUOMAA

- Näytöllä näkyvä akun varaus voi poiketa yhdistetyssä laitteessa näytettävästä akun varauksesta.
- Näytöllä näytetty signaalin voimakkuus voi poiketa yhdistetyssä matkapuhelimessa näkyvästä signaalin voimakkuudesta.
- Auton mallista ja teknisistä tiedoista riippuen joitakin tilakuvakkeita ei ehkä näytetä.

Järjestelmän tekniset tiedot

USB

Tuetut ääniformaatit

- Äänitiedoston tekniset tiedot
  - WAVeform-ääniformaatti
  - MPEG1/2/2.5 Audio Layer3
  - Windows Media Audio Ver 7.X/ 8.X
- Bittinopeudet
  - MPEG1 (Layer3): 32/40/48/56/ 64/80/96/112/128/160/192/ 224/256/320 kb/s
  - MPEG2 (Layer3): 8/16/24/32/ 40/48/56/64/80/96/112/128/ 144/160 kb/s
  - MPEG2.5 (Layer3): 8/16/24/32/ 40/48/56/64/80/96/112/128/ 144/160 kb/s
  - WMA (korkea taajuusalue): 48/ 64/80/96/128/160/192 kb/s
- Bittiä per näyte
  - WAV (PCM(Stereo)): 24-bittinen
  - WAV (IMA ADPCM): 4-bittinen
  - WAV (MS ADPCM): 4-bittinen
- Näytteenottotaajuus
  - MPEG1: 44100/48000/32000 Hz
  - MPEG2: 22050/24000/16000 Hz
  - MPEG2.5: 11025/12000/8000 Hz
  - WMA: 32000/44100/48000 Hz
  - WAV: 44100/48000 Hz
- Kansioiden/tiedostojen nimien enimmäispituus (perustuu Unicode:iin): 40 englantilaista tai korealaista kirjoitusmerkkiä
- Tuetut merkit kansion/tiedoston nimissä (unicode-tuki): 2604 korean kielen merkkiä, 94 alfanumeerista merkkiä 4888 yleistä kiinan kielen merkkiä, 986 erikoismerkkiä
- Kansioiden enimmäismäärä: 1 000
- Tiedostojen enimmäismäärä: 5 000

✻ HUOMAA

- Tiedostoja, jotka eivät ole tuettua muotoa, ei ehkä tunnisteta tai toisteta, tai niiden tietoja, kuten tiedostonimi, ei välttämättä näytetä oikein.
- Järjestelmä tunnistaa vain tiedostot, joiden tarkenne on .mp3/ .wma/.wav. Jos tiedosto ei ole tuettua muotoa, muuta tiedoston muoto uusimmalla koodausohjelmistolla.
- Laite ei tue DRM (Digital Rights Management) -lukittuja tiedostoja.
- Pakatuilla MP3/WMA-tiedostoilla ja WAV-tiedostoilla äänen laatu riippuu bittinopeudesta. (Musiikkitiedostoissa, joiden bittinopeus on suurempi, on parempi äänenlaatu.)
- Kansio- tai tiedostonimissä olevat japanilaiset tai yksinkertaistetut kiinalaiset merkit eivät ehkä näy oikein.

Tuetut USB-tallennuslaitteet

- Tavua/sektori: 64 kilotavua tai vähemmän
- Järjestelmän alustus: FAT12/16/32 (suositeltu), exFAT/NTFS

✻ HUOMAA

- Toiminta taataan vai metallikuorityyppisille USB-tallennuslaitteille, joissa on pistokeliitäntä.
  - USB-tallennuslaitteita, joissa on muovipistoke, ei ehkä tunnisteta.
  - Muistikorttityyppisiä USB-tallennuslaitteita, kuten CF-kortti tai SD-kortti, ei ehkä tunnisteta.
- USB-kiintolevyjä ei ehkä tunnisteta.
- Kun käytät suuren kapasiteetin USB-tallennuslaitetta, jolla on useita loogisia asemia, vain ensimmäiseen asemaan tallennetut tiedostot tunnistetaan.
- Jos jokin sovellusohjelma ladataan USB-tallennuslaitteelle, sen mediatiedostot eivät ehkä toistu.
- Käytä USB 2.0 -laitteita paremman yhteensopivuuden saavuttamiseksi.

Bluetooth

- Bluetooth-teholuokka 2: -6 ... 4 dBm
- Antenniteho: Maks. 3 mW
- Taajuusalue: 2400–2483,5 MHz
- Bluetooth-korjaus-RAM-ohjelmistoversio: 1

Tavaramerkit

Muut tavaramerkit ja kauppanimet ovat omistajiensa omaisuutta.

- Bluetooth® -sanamerkki ja logot ovat Bluetooth SIG, Inc.:n omistamia rekisteröityjä tavaramerkkejä, joita KIA käyttää lisenssillä.

Vaatimustenmukaisuusvakuutus

CE

EU Declaration of Conformity [1]

HYUNDAI MOBIS

Product details [2]	
Product [3]	Car Audio System
Model [4]	ACB11G6EP, ACB02G6GG, ACB12G6GG, ACB01G6GN, ACB11G6GN, ACB01G6GL ACB11G6GL, ACB00G6GB, ACB00G6GP, ACB10G6GB, ACB10G6GP, ACB04G6GG, ACB14G6GG, ACB02G6MG, ACB10G6EP, ACB12G6MG, ACB03G6EG, ACB04G6EG, ACB13G6EG, ACB14G6EG, ACB00G6UA, ACB10G6UA, ACB00G6RP, ACB10G6RP

We hereby declare, that the product above is in compliance with the essential requirements of the Directive 2014/53/EU by application of [5]

Applied Standards [6]	
Article [7] 3.2 Radio [8]	EN 300 328 V2.1.1 Final Draft EN 303 345 V1.1.7
Article [7] 3.1b EMC [9]	Draft EN 301 489-1 V2.2.1 Draft EN 301 489-17 V3.2.0 EN 55032:2015 EN 55035:2017
Article [7] 3.1a Safety [10], Health [11]	EN 60065:2014+A11:2017 EN 62311:2008

Manufacturer [12]
HYUNDAI MOBIS Co., Ltd.
203, Teheran-ro, Gangnam-gu,
Seoul, 06141 , Korea
Tel: +82-31-260-2707

Representative in the EU [13]
MOBIS Parts Europe N.V.
Wilhelm-Fay-Strabe 51,
Frankfurt Main, 65936, Germany
Tel: +49-69-85096-5011

Notified Body [14]	
TÜV SÜD Danmark	
Tuborg Boulevard 12, 3rd floor	
DK-2900 Hellerup, Denmark	
Notified Body Identification [17]	2443
Reference [18]	DK-RED001545 i01

Signed By [19]	November 12, 2019
This declaration of conformity is issued under the sole responsibility of the manufacturer. [16]	
최승훈	Seunghoon Choe Representative Hyundai MOBIS Co., Ltd.

Additional information [18]
H/W ver: 1.0
S/W ver: JA_PE.EUR.001

5

NCC

根據NCC低功遝電波斷射性電機管既辦法 規定:

第十二條

經型式認證合格之低功率射頻電機，非經許可，公司、商號或使用者均不得擅自變更頻率、加大功率或變更原設計之特性及功能。

第十四條

低功率射頻電機之使用不得影響飛航安全及干擾合法通信；經發現有干擾現象時，應立即停用，並改善至無干擾時方得繼續使用。前項合法通信，指依電信法規定作業之無線電通信。低功率射頻電機須忍受合法通信或工業、科學及醫療用電波輻射性電機設備之干擾。

NCC:n pienitehoisten radiotaajuuslaitteiden teknisten määräysten mukaisesti:

Artikla 12

Ilman lupaa mikään yritys, yritys tai käyttäjä ei saa muuttaa taajuutta, lisätä tehoa tai muuttaa sertifioitujen, pienitehoisten radiolaitteiden alkuperäisen suunnittelun ominaisuuksia ja toimintoja.

Artikla 14

Pienitehoisten radiolaitteiden käyttö ei saa vaikuttaa navigoinnin turvallisuuteen eikä häiritä laillista viestintää. Jos häiriö havaitaan, palvelu keskeytetään, kunnes parannuksia tehdään ja häiriöitä ei enää ole.

BSMI

設備名稱：汽車音響 Equipment name				型號（型式）： Type designation (Type) ACB13G6EG / ACB03G6EG		
單元Unit	限用物質及其化學符號 Restricted substances and its chemical symbols					
	鉛Lead (Pb)	汞Mercury (Hg)	鎘Cadmium (Cd)	六價鉻 Hexavalent chromium (Cr^{+6})	多溴聯苯 Polybrominated biphenyls (PBB)	多溴二苯醚 Polybrominated diphenyl ethers (PBDE)
外殼	O	O	O	O	O	O
顯示板	O	O	O	O	O	O
電路板	O	O	O	O	O	O
線材	O	O	O	O	O	O

備考1.〝超出0.1 wt %〞及〝超出0.01 wt %〞係指限用物質之百分比含量超出百分比含量基準值。
Note 1："Exceeding 0.1 wt %" and "exceeding 0.01 wt %" indicate that the percentage content of the restricted substance exceeds the reference percentage value of presence condition.

備考2.〝○〞係指該項限用物質之百分比含量未超出百分比含量基準值。
Note 2："○" indicates that the percentage content of the restricted substance does not exceed the percentage of reference value of presence.

備考3.〝—〞係指該項限用物質為排除項目。
Note 3：The "–" indicates that the restricted substance corresponds to the exemption.

5

ANATEL

"Este produto está homologado pela ANATEL, de acordo com os procedimentos regulamentados pela resolução nº. 242/2000 e atende aos requisitos técnicos e aplicados"

"Este equipamento não tem direito à proteção contra interferência prejudicial e não pode causar interferência em sistemas devidamente autorizados."Para maiores informações, consulte o site da ANATEL www.anatel.gov.br

Modelo ACB10G6GB

ANATEL
Agência Nacional de Telecomunicações

08363-19-04902

UkrSEPRO

Категорія	Параметр	Значення
Виробник		HYUNDAI MOBIS Co., Ltd. вул. Тегеранно, 203, Каннамгу, Сеул, 06141, Корея
Bluetooth	Діапазон частот	2 400–2 483,5 МГц
	Підтримувана специфікація Bluetooth	4, 1
	Підтримуваний профіль	A2DP(1.3), AVRCP(1.5), HFP(1.5), PBAP(1.1)
	Потужність антени	3мВт(макс.)
	Кількість каналів	79
	Версія програмного забезпечення патча ОЗП Bluetooth	1

TRA

OMAN-TRA
D192564
TRA/TA-R/8726/19

STB

EAC

Luokka	Tekniset tiedot
Malli	ACB11G6EP, ACB10G6EP
Valmistaja	HYUNDAI MOBIS Co., Ltd. 203, Teheran-ro, Gangnam-gu, Seoul, 06141, Korea
Tuotantopäiväys	Tarkista päivämäärät tuotteesta

NBTC

กสทช.

เครื่องวิทยุคมนาคมนี้ ได้รับยกเว้น ไม่ต้องได้รับใบอนุญาตให้มี ใช้ซึ่งเครื่องวิทยุคมนาคม หรือตั้งสถานีวิทยุคมนาคมตามประกาศ กสทช. เรื่อง เครื่องวิทยุคมนาคม และสถานีวิทยุคมนาคมที่ได้รับยกเว้นไม่ต้องได้รับใบอนุญาต วิทยุคมนาคมตามพระราชบัญญัติวิทยุคมนาคม พ.ศ. 2498

กสทช. | โทรคมนาคม
กำกับดูแลเพื่อประชาชน
Call Center 1200 (โทรฟรี)

5

Ajaminen autollasi 6

Ennen ajamista 6–7
• Ennen ajoneuvoon nousemista 6–7
• Tarvittavat tarkastukset 6–7
• Ennen käynnistämistä 6–7
Avaimen asennot 6–9
• Virtalukon asento 6–9
• Moottorin käynnistäminen 6–10
• Moottorin pysäyttäminen 6–11
• Kylmäkäynnistyksen tukijärjestelmä (Flex-polttoainetta käyttävä ajoneuvo, Brasilia ja Paraguay) 6–12
MOOTTORIN KÄYNNISTYS/PYSÄYTYS -painike 6–13
• Valaistu MOOTTORIN KÄYNNISTYS/PYSÄYTYS -painike 6–13
• MOOTTORIN KÄYNNISTYS/PYSÄYTYS painikkeen asento 6–13
• Moottorin käynnistäminen 6–16
• Moottorin pysäyttäminen 6–18
ISG (Idle Stop and Go) -järjestelmä 6–20
• Automaattipysäytys 6–20
• Automaattinen käynnistys 6–21
• ISG -järjestelmän toimintaolosuhteet 6–22
• ISG -järjestelmän käytöstä poisto 6–23
• Sammutusautomatiikan toimintahäiriö 6–23
Manuaalivaihteisto 6–24
• Manuaalivaihteiston käyttö 6–24
• Hyvä ajotapa 6–26

6 Ajaminen autollasi

Automaattinen manuaalivaihteisto (AMT).....6-28

• Automaattisen manuaalivaihteiston (AMT) toiminta 6-28
• Automaattinen manuaalivaihteiston (AMT) ominaisuudet.....6-28
• Vaihteiston alueet 6-34
• Pysäköinti 6-36
• Hyvä ajotapa 6-37

Automaattivaihteisto.....6-38

• Automaattivaihteiston käyttö 6-38
• Hyvä ajotapa 6-42

Jarrujärjestelmä 6-44

• Tehostetut jarrut.....6-44
• Seisontajarru 6-46
• Lukkiutumaton jarrujärjestelmä (ABS) 6-47
• Sähköinen ajovakauden hallinta (ESC) 6-49
• Mäkilähtöavustajan ohjaus (HAC) 6-53
• Auton vakauden hallinta (VSM).....6-53
• ESS : Hätäpysäytyssignaali.....6-54
• Jyvät jarrutuskäytännöt 6-55

Etutörmäyksen välttämisavustaja (FCA) (etututka).....6-56

• Havaitsemisanturi 6-57
• Toiminto-asetukset 6-57
• Toiminnon käyttö 6-59
• Toiminnon toimintahäiriöt ja rajoitukset.....6-62

Etutörmäyksen välttämisavustaja (FCA) (anturifuusio).....6-67

• Havaitsemisanturi 6-67
• Toiminto-asetukset 6-68
• Toiminnon käyttö 6-70

• Toiminnon toimintahäiriöt ja rajoitukset.....6-73
Kaistallapysymisavustaja (LKA).....6-79
• Havaitsemisanturi.....6-79
• Toiminto-asetukset.....6-80
• Toiminnon käyttö.....6-81
• Toiminnon toimintahäiriöt ja rajoitukset.....6-83
Sokean pisteen törmäysvaroitus (BCW).....6-85
• Havaitsemisanturi.....6-86
• Toiminto-asetukset.....6-87
• Toiminnon käyttö.....6-89
• Toiminnon toimintahäiriöt ja rajoitukset.....6-91
Sokean pisteen törmäyksen välttämisavustaja (BCA).....6-95
• Havaitsemisanturi.....6-96
• Toiminto-asetukset.....6-97
• Toiminnon käyttö.....6-99
• Toiminnon toimintahäiriöt ja rajoitukset.....6-103
Käsin ohjattava ajonopeuden rajoitusavustaja (MSLA).....6-107
• Toiminnon käyttö.....6-107
Kuljettajan tarkkaavaisuusvaroitus (DAW).....6-110
• Havaitsemisanturi.....6-110
• Toiminto-asetukset.....6-111
• Toiminnon käyttö.....6-112
• Tauon pitäminen.....6-113
• Toiminnon toimintahäiriöt ja rajoitukset.....6-114
Vakionopeussäädin (CC).....6-115
• Vakionopeussäätimen käyttö.....6-115
• Toiminnon käyttö.....6-115
• Nopeuden lisääminen:.....6-116

6 Ajaminen autollasi

• Nopeuden vähentäminen: 6-116
• Toiminnon väliaikainen keskeyttäminen 6-116
• Toiminnon jatkaminen 6-117
• Toiminnon poiskytkentä 6-118
Kaistan seuraamisavustaja (LFA) 6-119
• Havaitsemisanturi 6-119
• Toiminto-asetukset 6-119
• Toiminnon käyttö 6-120
• Toiminnon toimintahäiriöt ja rajoitukset 6-122
Poikittaisen liikenteen takatörmäysvaroitus (RCCW) ... 6-123
• Toiminnon asetukset 6-124
• Toiminnon käyttö 6-125
• Toiminnon toimintahäiriöt ja rajoitukset 6-127
Poikittaisen liikenteen takatörmäyksen välttämisavustaja (RCCA) 6-131
• Toiminto-asetukset 6-132
• Järjestelmän käyttö 6-133
• Toiminnon toimintahäiriöt ja rajoitukset 6-137
Vaatimustenmukaisuusvakuutus 6-141
• Radiotaajuiset komponentit (takakulmatutka) noudattaa seuraavia vaatimuksia: 6-141
Taloudellinen käyttö 6-144
Erityiset ajo-olosuhteet 6-146
• Vaaralliset ajo-olosuhteet 6-146
• Auton keinuttaminen 6-147
• Tasainen kaarreajo 6-148
• Yöllä ajaminen 6-148
• Sateessa ajaminen 6-148
• Ajaminen tulva-alueilla 6-149

Ajaminen autollasi 6

• Ajaminen maastossa 6-149
• Ajaminen moottoritiellä.....6-149
Ajaminen talvella.....6-151
• Lumiset tai jäiset olosuhteet 6-151
• Käytä korkealaatuista
etyleeniglykolijäähdytysnestettä 6-153
• Tarkista akku ja kaapelit 6-154
• Vaihda tarvittaessa "talviöljyyn" 6-154
• Tarkista sytytystulpat ja sytytysjärjestelmä 6-154
• Lukkojen jäätymisen estäminen 6-154
• Käytä järjestelmässä hyväksyttyä
lasinpesunesteen jäätymisenestoa.....6-154
• Älä anna seisontajarrun jäätyä 6-154
• Älä anna jään ja lumen kertyä alustaan 6-155
• Kuljeta mukana hätätilannevarusteita 6-155
Ajoneuvon paino.....6-155

Ajaminen autollasi

⚠ VAROITUS

MOOTTORIN PAKOKAASU VOI OLLA VAARALLISTA!

Moottorin pakokaasut voivat olla erittäin vaarallisia. Jos milloin tahansa tunnet pakokaasun hajua auton sisällä, avaa ikkunat välittömästi.

- **Älä hengitä pakokaasuja.**
  Pakokaasut sisältävät hiilimonoksidia, väritöntä, hajutonta kaasua, joka voi aiheuttaa tajuttomuuden ja tukahtumiskuoleman.
- **Varmista, että pakokaasujärjestelmä ei vuoda.**
  Pakokaasujärjestelmä on tarkastettava aina, kun auto nostetaan öljynvaihdon tai muun syyn takia. Jos kuulet muutoksen pakoputken äänessä tai ajat jonkin yli, joka iskeytyy ajoneuvon pohjaan, vie autosi ammattikorjaamoon tarkastettavaksi. Kia suosittelee käyntiä valtuutetun Kia-jälleenmyyjän/huoltokumppanin luona.
- **Älä käytä moottoria suljetussa tilassa.**
  Moottorin tyhjäkäynti autotallissasi, vaikka ovi olisi auki, on vaarallinen tapa. Älä koskaan käytä moottoria autotallissasi pidempään kuin mitä moottorin käynnistäminen ja auton peruuttaminen tallista kestää.
- **Vältä pitkittynyttä moottorin tyhjäkäyntiä, kun auton sisällä on ihmisiä.**
  Jos moottorin pitkäaikainen tyhjäkäynti on välttämätöntä kun autossa on ihmisiä, niin varmista, että se tapahtuu avoimella alueella ilmanoton ollessa "Raitis ilma" -asennossa ja puhaltimen nopeuden ollessa suurimmassa asennossa, jotta sisätiloihin tulee raitista ilmaa.

Jos sinun on ajettava tavaratila auki, koska kuljetat esineitä, joiden takia tämä on välttämätöntä:

1. Sulje kaikki ikkunat.
2. Avaa sivu-tuuletusaukot.
3. Aseta ilmanoton ohjaus asentoon "Raitis ilma", ilmavirran suunnaksi "Lattia" tai "Kasvot", ja puhaltimen ohjaus suurelle nopeudelle.

Voit varmistaa tuuletusjärjestelmän kunnollisen toiminnan varmistamalla, että tuulilasin edessä olevissa tuuletuksen ilmanotoissa ei ole lunta, jäätä, lehtiä tai muita tukoksia.

Ennen ajamista

Ennen ajoneuvoon nousemista

- Varmista, että kaikki ikkunat, ulkopeili(t) ja ulkopuolen valot ovat puhtaita.
- Tarkista renkaiden kunto.
- Tarkista auton pohja mahdollisten vuotojen merkkien varalta.
- Varmista, että reitillä, jota aiot peruuttaa, ei ole esteitä.

Tarvittavat tarkastukset

Nestemäärät, kuten moottoriöljy, moottorin jäähdytysneste, jarruöljy ja pesuneste, tulee tarkistaa säännöllisesti, määritetyin aikavälein nesteestä riippuen. Lisätietoja on osassa 8, “Huolto”.

⚠ VAROITUS

Ajaminen häirittynä voi johtaa auton hallinnan menettämiseen, mistä voi seurata onnettomuus, vakavia henkilövahinkoja ja kuolema. Kuljettajan ensisijainen vastuu on auton turvallinen ja lain mukainen käyttö, eikä mitään kädessä pidettäviä tai muita laitteita, varusteita tai ajoneuvojärjestelmiä, jotka vievät kuljettajan huomion pois auton turvallisesta käytöstä tai joita lainsäädäntö ei salli, ei saa koskaan käyttää autolla ajamisen aikana.

Ennen käynnistämistä

- Sulje ja lukitse kaikki ovet.
- Säädä istuin niin, että kaikki hallintalaitteet ovat helposti saavutettavissa.
- Säädä sisäpuoliset ja ulkopuoliset taustapeilit.
- Varmista, että kaikki valot toimivat.
- Tarkista kaikki mittarit.
- Tarkista varoitusvalojen toiminta, kun virta-avain tai moottorin KÄYNNISTYS-/PYSÄYTYSPAINIKE asetetaan PÄÄLLE-asentoon.
- Vapauta seisontajarru, ja varmista, että jarrun varoitusvalo sammuu.

Takaa turvallinen käyttö varmistamalla, että tunnet ajoneuvosi ja sen varusteet.

⚠ VAROITUS

Kaikkien matkustajien on aina oltava oikein vyötettyinä, kun auto liikkuu. Katso lisätietoja kohdasta "Turvavyöt" sivulla 3-16niiden oikeasta käytöstä.

⚠ VAROITUS

Tarkista aina ympäröivä alue autosi lähellä ihmisten varalta, erityisesti lasten, kun vaihdat asentoon D (ajo) tai R (peruutus).

⚠ VAROITUS

Ajaminen alkoholin tai huumausaineiden vaikutuksen alaisena

Juopuneena ajaminen ovat vaarallisia. Päihtyneenä ajaminen on suurin syy kuolemantapauksiin liikenteessä. Pienikin määrä alkoholia vaikuttaa reflekseihisi, aisteihisi ja arviointikykyysi. Ajaminen huumausaineiden vaikutuksen alaisena on yhtä vaarallista tai vaarallisempaa, kuin humalassa ajaminen.

Joudut paljon todennäköisemmin vakavaan onnettomuuteen, jos juot tai käytät huumeita ja ajat.

Jos nautit alkoholia tai käytät huumaavia aineita, älä aja. Älä mene sellaisen kuljettajan kyytiin, joka on nauttinut alkoholia tai käyttänyt huumaavia aineita. Valitse sopiva kuljettaja tai soita taksi.

⚠ VAROITUS

- Kun aiot oleskella pysäköidyssä autossa moottorin käydessä, varo ettet paina kaasupoljinta pitkiä aikoja. Se voi johtaa moottorin tai pakokaasujärjestelmän ylikuumenemiseen ja aiheuttaa tulipalon.
- Kun pysähdyt äkillisesti tai käännät ohjauspyörää nopeasti, irtonaiset esineet voivat pudota lattialle mikä voi häiritä jalkapolkimien toimintaa ja aiheuttaa onnettomuuden. Säilytä kaikki ajoneuvossa olevat esineet turvallisesti.
- Jos et keskity ajamiseen, se voi aiheuttaa onnettomuuden. Ole varovainen käyttäessäsi ajamista häiritseviä laitteita, kuten äänentoistolaitetta tai lämmitintä. On kuljettajan vastuulla ajaa aina turvallisesti.

Avaimen asennot

Virtalukon asento

OSK3058160NR

LOCK (LUKITUS) (1)

Ohjauspyörä lukittuu suojaamaan varkaudelta. Virta-avain voidaan poistaa vain LOCK-asennossa. Ajoneuvon pysäyttämisen jälkeen, jos kuljettajan ovi avataan poistamatta virta-avainta "lock" tai "ACC"-asennossa, varoitusääni varoittaa sinua avaimen poistamisesta. Poistettuasi avaimen, varoitusääni loppuu.

ACC (Oheislaite) (2)

Ohjauspyörän lukitus on auki ja sähköiset oheislaitteet toimivat.

HUOMAA

Jos virtalukon kääntämisessä ACC-asentoon ilmenee vaikeuksia, käännä avainta samalla, kun vapautat jännityksen kääntämällä ohjauspyörää oikealle ja vasemmalle.

ON (3)

Varoitusvalo voidaan tarkistaa ennen kuin moottori käynnistetään. Tämä on normaali käyntiasento moottorin käynnistyksen jälkeen.

Älä jätä virtalukkoa ON-asentoon, jos moottori ei ole käynnissä, jotta estetään akun purkautuminen.

START (KÄYNNISTYS) (4)

Käynnistä moottori kääntämällä virtalukko START-asentoon. Moottori pyörii, kunnes vapautat avaimen; sitten se palautuu ON-asentoon. Jarrujen varoitusvalo voidaan tarkistaa tässä asennossa.

VAROITUS

Virtalukko

- Virtalukkoa ei saa koskaan kääntää LOCK- tai ACC-asentoon, kun auto liikkuu. Tämä johtaisi ohjauksen ja jarrutustoiminnon menettämiseen, mikä voi aiheuttaa onnettomuuden.
- Varkaudenesto-ohjaustankolukko ei korvaa seisontajarrua. Ennen kuin poistut kuljettajan istuimesta, varmista aina, että vaihdevipu on asetettu ensimmäiseen vaihteeseen (manuaalivaihteisto) tai N (vapaa) -asentoon (automaattinen manuaalivaihteisto) tai P (pysäköinti) -asentoon (automaattivaihteisto), vedä seisontajarrun kahva täysin ylös ja

sammuta moottori. Odottamattomia ja äkillisiä auton liikkeitä saattaa ilmetä, jos näitä varotoimia ei noudateta.
- Älä koskaan kurota virtalukkoon tai muihin ohjaimiin ohjauspyörän läpi, kun auto on liikkeessä. Jos kätesi tai käsivartesi on tällä alueella, se voi aiheuttaa auton hallinnan menetyksen ja johtaa onnettomuuteen ja vakavaan henkilövahinkoon tai kuolemaan.
- Älä aseta kuljettajan istuimen ympärille irtoesineitä, koska ne voivat siirtyä ajaessasi, häiritä kuljettajaa ja johtaa onnettomuuteen.

Moottorin käynnistäminen

⚠ VAROITUS

- Käytä aina sopivia kenkiä, kun ajat autoasi. Sopimattomat kengät, (korkeat korot, monot, jne.), voivat häiritä kykyäsi käyttää jarru- ja kaasupolkimia, sekä kytkinpoljinta. (jos kuuluu varustukseen)
- Älä käynnistä autoa kaasupoljin painettuna. Auto voi liikkua ja aiheuttaa onnettomuuden.
- Odota, kunnes moottorin kierrosluku on normaali. Auto voi liikkua äkillisesti, jos jarrupoljin vapautetaan kierrosluvun ollessa suuri.

✻ HUOMAA

Kickdown-mekanismi (jos kuuluu varusteisiin)

Jos ajoneuvosi on varustettu kaasupolkimen asennetulla kickdown-mekanismilla, se estää sinua painamasta kaasupoljin pohjaan tahattomasti, mikä vaatii kuljettajalta enemmän ponnisteluja kaasupolkimen painamiseen. Mutta, jos painat poljinta yli 80% syvyyteen, ajoneuvo voi kulkea täydellä kaasulla ja kaasupoljinta on helpompi painaa. Tämä ei ole toimintahäiriö, vaan normaali tila.

Bensiinimoottorin käynnistäminen

1. Varmista, että seisontajarru on kytkettynä.
2. **Manuaalivaihteisto** – Paina kytkinpoljin kokonaan pohjaan ja siirrä vaihde vapaalle. Pidä kytkin- ja jarrupoljin painettuna ja käännä virta-avain käynnistysasentoon.
   Automaattinen manuaalivaihteisto – Aseta vaihdevipu N (vapaa) -asentoon. Paina jarrupoljin kokonaan alas. Moottoria ei voida käynnistää, ellei vaihtovipu ole N (vapaa) -asennossa.
   Automaattivaihteisto – Aseta vaihdevipu P (pysäköinti) -asentoon. Paina jarrupoljin kokonaan alas.

Voit myös käynnistää moottorin kun vaihdevipu on asennossa N (vapaa).

3. Käännä virtalukko START -asentoon ja pidä sitä siellä, kunnes moottori käynnistyy (enintään 10 sekuntia) ja vapauta sitten avain.

Sen pitäisi käynnistyä **painamatta kaasupoljinta.**

4. Älä odota moottorin lämpenemistä auton ollessa paikoillaan. Aloita ajaminen kohtuullisilla moottorin kierrosluvuilla. (Voimakasta kiihdyttämistä ja hidastamista on vältettävä.)

Manuaalivaihteisto

- Käynnistäessäsi ajoneuvoa, pidä kytkin- ja jarrupoljin painettuna, tarkista, onko kierrosluku asianmukaisella alueella, ja aseta vaihdevipu haluttuun asentoon.
- Vapauta seisontajarru, poista jalka kytkinpolkimelta, paina kaasupoljinta ja lähde hitaasti liikkeelle.

⚠ HUOMIO

Jos moottori sammuu ajon aikana, älä yritä vaihtaa vaihdevipua P (pysäköinti) -asentoon. Jos liikenne ja tieolosuhteet sallivat, voit asettaa vaihdevivun N-asentoon (vapaa) auton vielä liikkuessa ja yrittää käynnistää moottorin uudelleen kääntämällä virtalukkoa START-asentoon.

⚠ HUOMIO

- Älä käytä käynnistysmoottoria yli 10 sekunnin ajan. Jos moottori pysähtyy tai ei käynnisty, odota 5–10 sekuntia ennen kuin käynnistät moottorin uudelleen. Käynnistysmoottorin väärinkäyttö voi vaurioittaa sitä.
- Älä käännä virta-avainta START-asentoon, kun moottori käy. Se voi vaurioittaa käynnistysmoottoria.

Moottorin pysäyttäminen

Manuaalivaihteisto

1. Ajoneuvon ollessa paikallaan, paina kytkin- ja jarrupoljinta samanaikaisesti.
2. Kytkin- ja jarrupolkimet painettuna, siirrä vaihdevipu N (vapaa) -asentoon.
3. Jarrupoljin painettuna, kytke seisontajarru päälle.
4. Käännä virta-avain “lock”-asentoon ja poista se.

Automaattinen manuaalivaihteisto

1. Ajoneuvon ollessa paikallaan, paina jarrupoljinta.
2. Jarrupoljin painettuna, siirrä vaihdevipu N (vapaa) -asentoon.

3. Jarrupoljin painettuna, kytke seisontajarru päälle.
4. Käännä virta-avain “lock”-asentoon ja poista se.

Automaattivaihteisto

1. Ajoneuvon ollessa paikallaan, paina jarrupoljinta.
2. Jarrupoljin painettuna, siirrä vaihdevipu P (pysäköinti) -asentoon.
3. Jarrupoljin painettuna, kytke seisontajarru päälle.
4. Käännä virta-avain “lock”-asentoon ja poista se.

⚠ HUOMIO

- Yritä olla pyörittämättä ajoneuvon moottoria vapaalla, juuri ennen moottorin sammuttamista.
- Kun automaattivaihteinen ajoneuvo on pysäköity mäkeen, varmista, että vaihde on asetettu P (pysäköinti) -asentoon. Manuaalivaihteistolla / automaattisella manuaalivaihteistolla varustetussa ajoneuvossa, aseta vaihdevipu 1 (ensimmäiselle) -vaihteelle ylämäessä, R (peruutus) -vaihteelle alamäessä ja aseta kiiloja renkaiden alle.
- Automaattivaihteisissa ajoneuvoissa, varmista, että vaihdevipu on asetettu P (pysäköinti) -asentoon kun pysäköit ajoneuvon. Jos ei ole, ajoneuvo voi liikahtaa ulkoisten vaikutusten toimesta.

⚠ VAROITUS

Älä pysäköi ajoneuvoa jyrkkään mäkeen. Ajoneuvo saattaa lähteä liikkeelle.

Kylmäkäynnistyksen tukijärjestelmä (Flex-polttoainetta käyttävä ajoneuvo, Brasilia ja Paraguay)

Jos käynnistät flex-järjestelmällä varustetun moottorin, ulkolämpötilan ollessa matala (alle 20 ° C), kylmäkäynnistyksen tukijärjestelmä aktivoituu automaattisesti käyttöolosuhteista riippuen.

FFV (Flex Fuel Vehicle) -ajoneuvon käynnistämiseen, kun moottori on kylmä ja ulkolämpötila on matala (alle 20 ° C), säiliössä tulisi olla bensiiniä.

Katso polttoaineen täyttö, katso kohta "Polttoaineen täyttöluukku" sivulla 4-31.

MOOTTORIN KÄYNNISTYS/ PYSÄYTYS -painike (jos kuuluu varustukseen)

Valaistu MOOTTORIN KÄYNNISTYS/ PYSÄYTYS -painike

OJA050001

Aina kun etuovi avataan, MOOTTORIN KÄYNNISTYS/PYSÄYTYS -painike syttyy avuksi. Valo sammuu noin 30 sekunnin kuluttua oven sulkemisen jälkeen. Se sammuu heti myös silloin, kun varashälytinjärjestelmä aktivoituu.

MOOTTORIN KÄYNNISTYS/PYSÄYTYS painikkeen asento

OFF ***(ei pala)***

Manuaalivaihteinen ja automaattinen manuaalivaihteinen ajoneuvo
Sammuttaaksesi moottorin (START/RUN -asento) tai ajoneuvon virta (ON -asento), pysäytä auto ja paina MOOTTORIN KÄYNNISTYS/PYSÄYTYS -painiketta.

Automaattivaihteinen ajoneuvo
Sammuttaaksesi moottorin (START/RUN -asento) tai ajoneuvon virta (ON -asento), paina MOOTTORIN KÄYNNISTYS/PYSÄYTYS -painiketta vaihdevivun ollessa P (pysäköinti) -asennossa. Kun painat MOOTTORIN KÄYNNISTYS/PYSÄYTYS -painiketta niin, että vaihdevipu ei ole asennossa P (pysäköinti), MOOTTORIN KÄYNNISTYS/PYSÄYTYS -painike ei asetu OFF-asentoon vaan ACC-asentoon.
Myös ohjauspyörä lukittuu, kun MOOTTORIN KÄYNNITYS/PYSÄYTYS -painike on OFF-asennossa, suojaten autoa varkauksilta. Se lukittuu oven avautuessa.

Varkaudenesto-ohjaustankolukolla varustetut ajoneuvot
Ohjauspyörä lukittuu, kun MOOTTORIN KÄYNNITYS/PYSÄYTYS -painike on OFF-asennossa, suojaten autoa varkauksilta. Se lukittuu oven avautuessa.
Jos ohjauspyörää ei ole lukittu oikein, kun kuljettajan ovi avataan, kuuluu varoitusääni. Jos ongelma ei ratkea, vie järjestelmä tarkastettavaksi ammattikorjaamoon. Kia suosittelee käyntiä valtuutetun Kia-jälleenmyyjän/huoltokumppanin luona.
Lisäksi, jos MOOTTORIN KÄYNNISTYS/PYSÄYTYS -painike on OFF-asennossa kuljettajan oven avaamisen jälkeen, ohjauspyörä ei lukkiudu

ja kuuluu varoitusääni. Tällaisen tilanteen sattuessa, sulje ovi. Sitten ohjauspyörä lukittuu ja varoitusääni päättyy.

✻ HUOMAA

Jos ohjauspyörän lukitus ei avaudu oikein, MOOTTORIN KÄYNNISTYS/PYSÄYTYS -painike ei toimi. Paina MOOTTORIN KÄYNNISTYS/PYSÄYTYS -painiketta ja vapauta jännitys kääntämällä ohjauspyörää oikealle ja vasemmalle.

- Jos MOOTTORIN KÄYNNISTYS/PYSÄYTYS -painikkeen asettamisessa ACC-asentoon ilmenee vaikeuksia, käännä ohjauspyörää oikealle ja vasemmalle vapauttaaksesi jännityksen, ja paina samalla MOOTTORIN KÄYNNISTYS/PYSÄYTYS -painiketta.
- Ajoneuvon pitäisi olla pysähdyksissä, kun sammutat moottorin.

⚠ HUOMIO

Voit sammuttaa moottorin (START/RUN) tai ajoneuvon virran (ON), vain, kun ajoneuvo ei ole liikkeessä. Hätätilanteessa, kun ajoneuvo on liikkeessä, voit sammuttaa moottorin ja asettaa sen ACC-asentoon, painamalla MOOTTORIN KÄYNNISTYS/PYSÄYTYS -painiketta yli 2 sekunnin ajan tai 3 kertaa peräkkäin 3 sekunnin sisään. Jos auto liikkuu edelleen, voit käynnistää moottorin uudelleen painamatta jarrupoljinta ja painamalla MOOTTORIN KÄYNNISTYS/PYSÄYTYS -painiketta vaihdevivun ollessa N (vapaa) -asennossa.

ACC (Oheislaite) *(oranssi)*

Manuaalivaihteinen ajoneuvo
Paina MOOTTORIN KÄYNNISTYS/PYSÄYTYS -painiketta kun se on OFF-asennossa painamatta samalla kytkinpoljinta.

Automaattinen manuaalivaihteinen ajoneuvo
Paina MOOTTORIN KÄYNNISTYS/PYSÄYTYS -painiketta kun se on OFF-asennossa painamatta samalla jarrupoljinta.

Automaattivaihteinen ajoneuvo
Paina MOOTTORIN KÄYNNISTYS/PYSÄYTYS -painiketta kun se on OFF-asennossa painamatta samalla jarrupoljinta.
Ohjauspyörän lukitus aukeaa ja sähköiset oheislaitteet toimivat.
Jos MOOTTORIN KÄYNNISTYS/PYSÄYTYS -painike on ACC-asennossa yli 1 tunnin ajan, painike kytkeytyy pois päältä automaattisesti estääkseen akun tyhjenemisen.

ON ***(punainen)***

Manuaalivaihteinen ajoneuvo
Paina MOOTTORIN KÄYNNISTYS/PYSÄYTYS -painiketta kun se on ACC-asennossa painamatta samalla kytkinpoljinta.

Automaattinen manuaalivaihteinen ajoneuvo
Paina MOOTTORIN KÄYNNISTYS/PYSÄYTYS -painiketta kun se on ACC-asennossa painamatta samalla jarrupoljinta.

Automaattivaihteinen ajoneuvo
Paina MOOTTORIN KÄYNNISTYS/PYSÄYTYS -painiketta kun se on ACC-asennossa painamatta samalla jarrupoljinta.
Varoitusvalo voidaan tarkistaa ennen kuin moottori käynnistetään. Älä jätä MOOTTORIN KÄYNNISTYS/PYSÄYTYS -painiketta ON-asentoon pitkäksi aikaa. Akku voi purkautua, koska moottori ei käy.

START/RUN ***(ei pala)***

Manuaalivaihteinen ajoneuvo
Käynnistä moottori painamalla kytkinpoljinta ja painamalla sitten MOOTTORIN KÄYNNISTYS/PYSÄYTYS -painiketta vaihdevivun ollessa N (vapaa) -asennossa.

Automaattinen manuaalivaihteinen ajoneuvo
Käynnistä moottori painamalla jarrupoljinta ja painamalla MOOTTORIN KÄYNNISTYS/PYSÄYTYS -painiketta vaihdevivun ollessa N (vapaa) -asennossa.

Automaattivaihteinen ajoneuvo
Käynnistä moottori painamalla jarrupoljinta ja painamalla MOOTTORIN KÄYNNISTYS/PYSÄYTYS -painiketta vaihdevivun ollessa P (pysäköinti) tai N (vapaa) -asennossa. Oman turvallisuutesi takia käynnistä moottorin vaihdevipu P-asennossa (pysäköinti).

✻ HUOMAA

Jos painat MOOTTORIN KÄYNNISTYS/PYSÄYTYS -painiketta painamatta samalla kytkinpoljinta manuaalivaihteisissa ajoneuvoissa, tai painamatta jarrupoljinta automaattivaihteistoisissa/automaattisissa manuaalivaihteistoisissa ajoneuvoissa, moottori ei käynnisty ja MOOTTORIN KÄYNNISTYS/PYSÄYTYS -painike muuttuu seuraavasti:

OFF → ACC → ON → OFF tai ACC

✻ HUOMAA

Jos jätät MOOTTORIN KÄYNNISTYS/PYSÄYTYS -painikkeen ACC, tai ON-asentoon pitkäksi aikaa, akku purkautuu.

⚠ VAROITUS

- Älä koskaan paina MOOTTORIN KÄYNNISTYS/PYSÄYTYS -painiketta ajoneuvon liikkuessa. Tämä voi johtaa suuntavakavuuden ja jarrujen hallinnan menetykseen, mistä voi seurata onnettomuus.
- Varkaudenesto-ohjaustankolukko ei korvaa seisontajarrua. Ennen kuin poistut kuljettajan istuimesta, varmista aina, että vaihdevipu on asennossa P (pysäköinti), vedä seisontajarru kokonaan ylös ja sammuta moottori. Odottamattomia ja äkillisiä auton liikkeitä saattaa ilmetä, jos näitä varotoimia ei noudateta.
- Älä koskaan kurota MOOTTORIN KÄYNNISTYS/PYSÄYTYS -painikkeeseen tai muihin ohjaimiin ohjauspyörän läpi, kun auto on liikkeessä. Jos kätesi tai käsivartesi on alueella, se voi aiheuttaa ajoneuvon hallinnan menetyksen ja johtaa onnettomuuteen ja vakavaan henkilövahinkoon tai kuolemaan.
- Älä aseta kuljettajan istuimen ympärille irtoesineitä, koska ne voivat siirtyä ajaessasi, häiritä kuljettajaa ja johtaa onnettomuuteen.

Moottorin käynnistäminen

⚠ VAROITUS

- Käytä aina sopivia kenkiä, kun ajat autoasi. Sopimattomat kengät, (korkeat korot, monot, jne.), voivat häiritä kykyäsi käyttää jarru- ja kaasupolkimia.
- Älä käynnistä autoa kaasupoljin painettuna. Auto voi liikkua ja aiheuttaa onnettomuuden.
- Odota, kunnes moottorin kierrosluku on normaali. Auto voi liikkua äkillisesti, jos jarrupoljin vapautetaan kierrosluvun ollessa suuri.

✻ HUOMAA

Kickdown-mekanismi (jos kuuluu varusteisiin)

Jos ajoneuvosi on varustettu kaasupolkimen asennetulla kickdown-mekanismilla, se estää sinua painamasta kaasupoljin pohjaan tahattomasti, mikä vaatii kuljettajalta enemmän ponnisteluja kaasupolkimen painamiseen. Mutta, jos painat poljinta yli 80% syvyyteen, ajoneuvo voi kulkea täydellä kaasulla ja kaasupoljinta on helpompi painaa. Tämä ei ole toimintahäiriö, vaan normaali tila.

Bensiinimoottorin käynnistäminen

1. Kuljeta älyavainta mukanasi tai jätä se autoon.
2. Varmista, että pysäköintijarru on kunnolla kytkettynä.
3. **Manuaalivaihteisto** - Paina kytkinpoljin kokonaan pohjaan ja siirrä vaihde vapaalle. Pidä kytkin- ja jarrupoljin painettuna moottorin käynnistyksen aikana.
   Automaattinen manuaalivaihteisto - Automaattinen manuaalivaihteisto - Aseta vaihdevipu N (vapaa) -asentoon. Paina jarrupoljin kokonaan alas. Moottoria ei voida käynnistää, ellei vaihtovipu ole N (vapaa) -asennossa.
   Automaattivaihteisto - Aseta vaihdevipu P (pysäköinti) -asentoon. Paina jarrupoljin kokonaan alas.
   Voit myös käynnistää moottorin kun vaihdevipu on asennossa N (vapaa).
4. Paina MOOTTORIN KÄYNNISTYS/PYSÄYTYS -painiketta.
   Sen pitäisi käynnistyä **painamatta kaasupoljinta.**
5. Älä odota moottorin lämpenemistä auton ollessa paikoillaan. Aloita ajaminen kohtuullisilla moottorin kierrosluvuilla. (Voimakasta kiihdyttämistä ja hidastamista on vältettävä.)

Manuaalivaihteisto

- Käynnistäessäsi ajoneuvoa, pidä kytkin- ja jarrupoljin painettuna, tarkista, onko kierrosluku asianmukaisella alueella, ja aseta vaihdevipu haluttuun asentoon.
- Vapauta seisontajarru, poista jalka kytkinpolkimelta, paina kaasupoljinta ja lähde hitaasti liikkeelle.

⚠ HUOMIO

Älä käännä virta-avainta START-asentoon, kun moottori käy. Se voi vaurioittaa käynnistysmoottoria.

- Vaikka älyavain on autossa, jos se on etäällä sinusta, moottori ei ehkä käynnisty.
- Kun MOOTTORIN KÄYNNISTYS/PYSÄYTYS -painike on ACC-asennossa, tai sen yläpuolella, jos jokin ovi aukeaa, järjestelmä tarkistaa älyavaimen. Jos älyavain ei ole autossa, "🚗" tai "**AVAIN POISSA**"-merkkivalo vilkkuu tai varoitus "Avain ei autossa" ilmestyy LCD -näyttöön. Ja, jos kaikki ovet ovat suljettuina, varoitusääni kuuluu noin viiden (5) sekunnin ajan. Merkkivalo tai varoitus kytkeytyvät pois ajoneuvon liikkuessa. Pidä älyavain aina mukanasi.

⚠ VAROITUS

Moottori käynnistyy vain, kun älyavain on ajoneuvossa. Älä koskaan salli lasten tai autoa tuntemattoman henkilön koskettaa MOOTTORIN KÄYNNISTYS/PYSÄYTYS -painiketta tai siihen liittyviä osia.

⚠ HUOMIO

Jos moottori sammuu ajoneuvon liikkuessa, älä yritä vaihtaa vaihdevipua P (pysäköinti) -asentoon. Jos liikenne ja tieolosuhteet sallivat, voit asettaa vaihdevivun N (vapaa) -asentoon auton vielä liikkuessa, ja painaa MOOTTORIN KÄYNNISTYS/PYSÄYTYS -painiketta yrittääksesi käynnistää moottorin uudelleen.

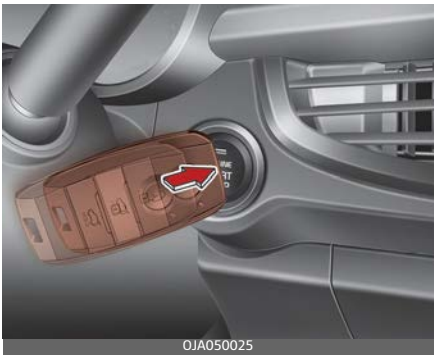

✻ HUOMAA

- Jos paristo on heikko tai älyavain ei toimi oikein, voit käynnistää moottorin painamalla MOOTTORIN KÄYNNISTYS/PYSÄYTYS -painiketta älyavaimella.
- Kun jarrukytkimen sulake palaa, moottoria ei voi käynnistää normaalisti. Vaihda sulake uuteen. Jos se ei ole mahdollista, voit käynnistää painamalla avaimella MOOTTORIN KÄYNNISTYS/PYSÄYTYS -painiketta 10 sekunnin ajan sen ollessa ACC-asennossa. Moottori voidaan käynnistää vaikka jarrupoljinta ei paineta. Oman turvallisuutesi takia paina kuitenkin aina jarrupoljinta ennen kuin käynnistät moottorin.

⚠ HUOMIO

Älä paina MOOTTORIN KÄYNNISTYS/PYSÄYTYS -painiketta pitempään kuin 10 sekuntia, paitsi jos pysäytysvalon sulake on palanut.

Moottorin pysäyttäminen

Manuaalivaihteisto

1. Ajoneuvon ollessa paikallaan, paina kytkin- ja jarrupoljinta samanaikaisesti.
2. Kytkin- ja jarrupolkimet painettuna, siirrä vaihdevipu N (vapaa) -asentoon.
3. Jarrupoljin painettuna, kytke seisontajarru päälle.

4. Paina MOOTTORIN KÄYNNISTYS/PYSÄYTYS -painiketta ja sammuta moottori.

Automaattinen manuaalivaihteisto

1. Ajoneuvon ollessa paikallaan, paina kytkin- ja jarrupoljinta samanaikaisesti.
2. Kytkin- ja jarrupolkimet painettuna, siirrä vaihdevipu N (vapaa) -asentoon.
3. Jarrupoljin painettuna, kytke seisontajarru päälle.
4. Paina MOOTTORIN KÄYNNISTYS/PYSÄYTYS -painiketta ja sammuta moottori.

Automaattivaihteisto

1. Ajoneuvon ollessa paikallaan, paina jarrupoljinta.
2. Jarrupoljin painettuna, siirrä vaihdevipu N (vapaa) -asentoon.
3. Jarrupoljin painettuna, kytke seisontajarru päälle.
4. Paina MOOTTORIN KÄYNNISTYS/PYSÄYTYS -painiketta ja sammuta moottori.

⚠ HUOMIO

- Yritä olla pyörittämättä ajoneuvon moottoria vapaalla, juuri ennen moottorin sammuttamista.
- Kun ajoneuvo on pysäköity mäkeen, varmista, että vaihde on asetettu 1 (ensimmäiselle vaihteelle, manuaalivaihteistolla) tai N (neutraali -asentoon, automaattisella manuaalivaihteistolla), tai P (pysäköinti -asentoon, automaattivaihteistolla) ylämäessä ja R (peruutus) -asentoon alamäessä, ja aseta kiiloja renkaiden alle.
- Automaattivaihteisissa ajoneuvoissa, varmista, että vaihdevipu on asetettu P (pysäköinti) -asentoon kun pysäköit ajoneuvon. Jos ei ole, ajoneuvo voi liikahtaa ulkoisten vaikutusten toimesta.

⚠ VAROITUS

Älä pysäköi ajoneuvoa jyrkkään mäkeen. Ajoneuvo saattaa lähteä liikkeelle.

ISG (Idle Stop and Go) -järjestelmä (jos kuuluu varustukseen)

Ajoneuvosi voidaan varustaa ISG-järjestelmällä, joka vähentää polttoaineenkulutusta sammuttamalla moottorin automaattisesti, kun ajoneuvo on pysähdyksissä. (Esimerkiksi: punainen valo, stop-merkki ja ruuhkat)

Moottori käynnistyy automaattisesti heti, kun käynnistymisen olosuhteet täyttyvät.

ISG-järjestelmä on aina PÄÄLLÄ, kun moottori on käynnissä.

✻ HUOMAA

Kun ISG-järjestelmä käynnistää moottorin automaattisesti, joitakin varoitusvaloja (ABS, ESC, ESC OFF, EPS tai seisontajarrun varoitusvalo) voi syttyä muutaman sekunnin ajaksi.
Tämä johtuu matalasta akun jännitteestä. Se ei tarkoita, että järjestelmässä on toimintahäiriö.

Automaattipysäytys

Moottorin pysäyttäminen tyhjäkäyntipysäytystilassa

Manuaalivaihteisto

1. Vähennä auton nopeudeksi alle 5 km/h.
2. Vaihda N (vapaa) -asentoon.
3. Vapauta kytkinpoljin.

Automaattinen manuaalivaihteisto

1. Vähennä auton nopeudeksi 0 km/h.
2. Jarrupolkimen painaminen vaihdevivun ollessa D- (ajo) tai N-asennossa (vapaa).

Moottori sammuu ja mittariston vihreä AUTO STOP (automaattipysäytys) -ilmaisin (Ⓐ) syttyy palamaan. Jos ajoneuvo on varustettu seurantakojelaudalla, ilmoitus ilmestyy LCD-näyttöön.

OJA056026

Tyyppi A

OJA050122FI

Tyyppi B

OJA050091FI

✻ HUOMAA

- Sinun on saavutettava vähintään 10 km/h nopeus viimeisestä tyhjäkäyntipysäytyksestä.
- Jos avaat turvavyön tai avaat kuljettajan oven (konepellin) automaattisessa pysäytystilassa, ISG OFF -painikkeen valo syttyy ja ISG-järjestelmä deaktivoituu. Jos ajoneuvo on varustettu seurantakojelaudalla, ilmoitus ilmestyy LCD-näyttöön. Käännä virta-avain tai MOOTTORIN KÄYNNISTYS/PYSÄYTYS -painike START -asentoon käynnistääksesi moottorin manuaalisesti.

Automaattinen käynnistys

Moottorin uudelleenkäynnistys automaattipysäytystilasta

Manuaalivaihteisto

OJA056017FI

Automaattinen manuaalivaihteisto

Normaali ISG

- Paina kytkinpoljinta, kun vaihdevipu on N-asennossa (vapaa).

Vihreä AUTO STOP merkkivalo (Ⓐ) vilkkuu mittaristossa 5 sekuntia.

Moottori käynnistyy myös automaattisesti ilman kuljettajan toimenpiteitä, seuraavissa tapauksissa:

- Jarrujen alipaine on matala.
- Moottori on pysähtynyt noin 5 minuutin ajaksi.
- Ilmastointi on päällä (ON) puhaltimen nopeus asetettuna suurimpaan asentoon.
- Tuulilasin huurteenpoisto on päällä (ON).
- Akun varaus on vähissä.
- Ilmastointilaitteen jäähdytyksen- ja lämmityksen suorituskyky on heikko.

Vihreä AUTO STOP merkkivalo (Ⓐ) vilkkuu mittaristossa 5 sekuntia.

Moottori käynnistyy ja mittariston vihreä AUTO STOP (automaattipysäytys) -ilmaisin (Ⓐ) sammuu. Jos ajoneuvo on varustettu seurantakojelaudalla, ilmoitus ilmestyy LCD-näyttöön.

ISG -järjestelmän toimintaolosuhteet

ISG-järjestelmä toimii seuraavissa olosuhteissa:

- Kuljettajan turvavyö on kiinnitetty
- Kuljettajan ovi ja konepelti ovat suljettuja
- Jarrujen alipaine on riittävä
- Akun anturi on aktivoitu ja akun varaus on riittävä
- Ulkoilman lämpötila ei ole liian matala tai liian korkea
- Autoa ajetaan tasaisilla nopeuksilla ja pysäytetään
- Ilmastointilaitteen ohjaus täyttää ehdot
- Auto on riittävästi lämmennyt
- Kallistus on vähittäistä
- Ohjauspyörää on käännetty alle 180 astetta ja auto pysähtyy (vain automaattinen manuaalivaihteisto)

✻ HUOMAA

- Jos ISG-järjestelmä ei täytä tätä toimintaolosuhdetta, ISG-järjestelmä kytkeytyy pois. ISG OFF -painikkeen valo syttyy.

- Jos valo syttyy jatkuvasti, tarkista toimintaolosuhde.

ISG -järjestelmän käytöstä poisto

- Jos haluat poistaa ISG-järjestelmän käytöstä, paina ISG OFF -painiketta. ISG OFF -painikkeen valo syttyy.
- Jos painat ISG OFF -painiketta uudelleen, järjestelmä aktivoituu ja ISG OFF -painikkeen valo sammuu.

Sammutusautomatiikan toimintahäiriö

Järjestelmä ei toimi, kun:

- Tapahtuu ISG:hen liittyvien anturei den virhe tai järjestelmävirhe.

Mittariston keltainen AUTO STOP -ilmaisin (Ⓐ) jää palamaan 5 sekunnin vilkkumisen jälkeen ja ISG OFF -painikkeen valo syttyy.

✻ HUOMAA

- Jos ISG OFF -painikkeen valo ei sammu ISG OFF -painikkeen uudelleenpainamisen jälkeen, tai jos ISG-järjestelmä ei toimi kunnolla toistuvasti, vie ajoneuvosi tarkastettavaksi ammattikorjaamoon niin pian kuin mahdollista. Kia suosittelee yhteydenottoa valtuutettuun Kia-jälleenmyyjään/huoltokumppaniin.
- Kun ISG OFF -painikkeen valo syttyy, se voi sammua, jos ajat ajoneuvoa noin 80 km/h nopeudella enintään kahden tunnin ajan ja jos

puhaltimen nopeuden säätönuppi on asetettu 2. asentoa pienemmälle. Jos ISG OFF -painikkeen valo jää palamaan menettelystä huolimatta, vie ajoneuvosi tarkastettavaksi ammattikorjaamoon niin pian kuin mahdollista. Kia suosittelee yhteydenottoa valtuutettuun Kia-jälleenmyyjään/huoltokumppaniin.

✻ HUOMAA

Jos haluat käyttää ISG-toimintoa, akkuanturia on kalibroitava noin 4 tunnin ajan sytytyksen ollessa pois kytkettynä ja käynnistämällä ja sammuttamalla sitten moottorin 2 tai 3 kertaa.

⚠ VAROITUS

Kun moottori on ISG-tilassa, moottori voi käynnistyä ilman kuljettajan toimintaa.

En kuin poistut autosta tai teet mitään moottoritilassa, pysäytä moottori kääntämällä virta-avain tai MOOTTORIN KÄYNNISTYS/PYSÄYTYS -painike LOCK (OFF) -asentoon tai poistamalla virta-avain.

Manuaalivaihteisto (jos kuuluu varustukseen)

Manuaalivaihteiston käyttö

Tyyppi A

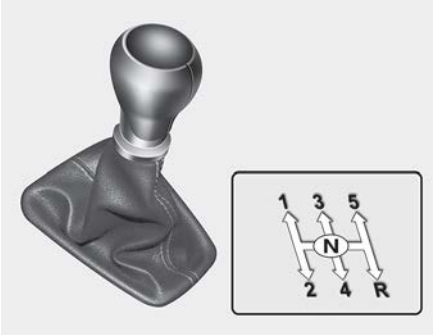

OJA050005L

Tyyppi B

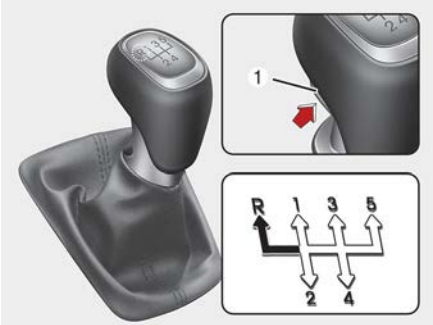

OJA050151L

⇨ Vaihdevipua voi siirtää painamatta painiketta (1).

➡ Painiketta (1) on painettava kun vaihdevipu siirretään peruutusvaihteelle.

Manuaalivaihteistossa on 5 eteenpäinajovaihdetta.

Tämä vaihtamiskaava on painettu vaihdenuppiin. Voimansiirto on täysin synkronoitu kaikille vaihteille eteenpäin, joten vaihtaminen sekä pienemmälle että suuremmalle vaihteelle on helppoa.

Paina kytkinpoljin pohjaan asti vaihtaessasi ja vapauta se sitten hitaasti.

Jos ajoneuvosi on varustettu virranlukituskytkimellä, moottori ei käynnisty jos se käynnistetään ilman kytkinpolkimen painamista. (jos kuuluu varustukseen)

Vaihdevipu on palautettava vapaa-asentoon ennen kuin vaihdetaan R (peruutus) -asentoon.

Varmista, että auto on täysin pysähtynyt ennen kuin vaihdat R- (peruutus) -asentoon.

Älä koskaan käytä moottoria kierroslukumittarin (rpm) punaisella alueella.

⚠ HUOMIO

- Vaihdettaessa viidennestä vaihteesta neljänteen vaihteeseen, pitää noudattaa varovaisuutta, ettei paineta vaihdevipua vahingossa sivusuuntaan niin, että vaihdettaisiin vahingossa toiselle vaihteelle. Sellainen, drastinen alaspäin vaihtaminen voi aiheuttaa moottorin kierrosnopeuden kasvun niin, että kierroslukumittari menee punaiselle alueelle. Tällainen moottorin ja vaihteiston ylikuormitus voi aiheuttaa moottorivaurioita.
- Älä vaihda alaspäin enempää kuin 2 (kaksi) vaihdetta, äläkä vaihda alaspäin, jos moottori käy suurella kierrosnopeudella (5 000 r/min tai suurempi). Sellainen alaspäin vaihtaminen voi vaurioittaa moottoria, kytkintä ja voimansiirtoa.

- Kylmällä säällä vaihtaminen voi olla vaikeaa ennen kuin vaihteiston voiteluaine on lämmennyt. Tämä on normaalia eikä vahingoita vaihteistoa.
- Jos olet täysin pysähdyksissä ja on vaikeaa vaihtaa ensimmäiselle tai R (peruutus) -vaihteelle, jätä vaihdevipu N (vapaa) -asentoon ja vapauta kytkin. Paina kytkinpoljin uudelleen pohjaan ja vaihda ensimmäiselle tai R (peruutus) -vaihteelle.

⚠ HUOMIO

- Kytkimen ennenaikaisen kulumisen ja vaurioitumisen välttämiseksi, älä aja jalka kytkinpolkimella. Älä myöskään käytä kytkintä pitääksesi ajoneuvoa paikallaan ylämäessä, esimerkiksi odottaessasi liikennevalojen vaihtumista.
- Älä käytä vaihdevipua käsinojana ajon aikana, koska se voi johtaa

vaihdehaarukoiden ennenaikaiseen kulumiseen.
- Kytkimen mahdollisen vaurioitumisen estämiseksi, älä käynnistä 2. (toinen) vaihe kytkettynä, paitsi jos lähdet liikkeelle liukkaalla tiellä.

⚠ VAROITUS

- Ennen kuin poistut kuljettajan istuimesta, vedä seisontajarru aina täysin ylös ja sammuta moottori. Varmista, että vaihteisto on asetettu ensimmäiselle vaihteelle, kun ajoneuvo pysäköidään tasaiseen maastoon tai ylämäkeen, ja R (peruutus) – vaihteelle, jos pysäköidään alamäkeen. Odottamattomia ja äkillisiä auton liikkeitä voi ilmetä, jos näitä varotoimia ei noudateta määritetyssä järjestyksessä.
- Älä käytä moottorijarrutusta (suuremmalta vaihteelta pienemmälle vaihtamista) äkillisesti liukkailla teillä.
  Auto voi luistaa, mistä aiheutuu onnettomuus.

Kytkimen käyttäminen

Kytkin on painettava kokonaan pohjaan ennen vaihtamista ja vapautettava hitaasti. Kytkinpoljin on aina oltava täysin vapautettuna ajon aikana. Älä lepuuta jalkaasi kytkinpolkimella ajon aikana. Tämä voi johtaa tarpeettomaan kulumiseen. Älä paina kytkintä osittain pitääksesi ajoneuvoa paikallaan mäessä. Tämä johtaa tarpeettomaan kulumiseen. Pitääksesi ajoneuvon paikallaan kaltevalla pinnalla, käytä jalka- tai seisontajarrua. Älä paina kytkinpoljinta nopeasti ja toistuvasti.

⚠ HUOMIO

Kun käytät kytkinpoljinta, paina se kokonaan pohjaan. Jos et paina kytkinpoljinta kokonaan pohjaan, kytkin voi vaurioitua tai voi kuulua häiriöääni.

Alaspäin vaihtaminen

Kun joudut hidastamaan raskaassa liikenteessä tai ajaessasi jyrkissä mäissä, vaihda alaspäin, ennen kuin moottori alkaa ponnistelemaan. Alaspäin vaihtaminen vähentää moottorin sammumisen mahdollisuutta ja auttaa kiihdyttämään, kun joudut taas lisäämään nopeutta. Kun ajoneuvo kulkee alaspäin jyrkkää mäkeä, alaspäin vaihto auttaa ylläpitämään turvallisen nopeuden ja pidentää jarrujen käyttöikää.

Hyvä ajotapa

- Älä koskaan aseta autoa vapaalle ja rullaa mäkeä alas. Tämä on

erittäin vaarallista. Jätä ajoneuvo aina vaihteelle.
- Älä ”laahaa” jarruja. Se voi kuumentaa niitä ja aiheuttaa toimintahäiriöitä. Sen sijaan, kun ajat pitkää mäkeä alaspäin, vaihda pienemmälle vaihteelle. Kun teet näin, moottorijarrutus auttaa hidastamaan ajoneuvon.
- Hidasta ennen kuin vaihdat pienemmälle vaihteelle. Se auttaa välttämään moottorin ylikierrokset, joista voi aiheutua vaurioita.
- Hidasta, kun ajat sivutuulessa. Näin hallitset autosi paremmin.
- Varmista, että auto on täysin pysähtynyt ennen kuin yrität vaihtaa peruutusvaihteelle. Jos et tee näin, vaihteisto vaurioitua.
- Noudata äärimmäistä varovaisuutta, kun ajat liukkaalla pinnalla. Ole erityisen varovainen kun jarrutat, kiihdytät tai vaihdat vaihdetta. Liukkailla pinnoilla äkillinen muutos auton nopeudessa voi aiheuttaa vetävien pyörien pidon ja ajoneuvon hallinnan menetyksen.

⚠ VAROITUS

- Kiinnitä aina turvavyö! Törmäyksessä vyöttämätön matkustaja kärsii todennäköisemmin vakavia vammoja tai kuolee, kuin vöihin kiinnitetty matkustaja.
- Vältä suuria nopeuksia kaarteissa tai käännyttäessä.
- Älä tee nopeita ohjauspyörän liikkeitä, kuten tiukkoja kaistan vaihtoja tai nopeita, teräviä käännöksiä.
- Kaatumisen riski kasvaa suuresti, jos menetät autosi hallinnan moottoritienopeuksissa.
- Hallinnan menetys ilmenee usein jos kaksi tai useampia pyöriä putoaa tien pinnalta ja kuljettaja yliohjaa palatakseen ajoradalle.
- Jos autosi ajautuu ulos tieltä, älä tee teräviä ohjausliikkeitä. Sen sijaan hidasta ensin ennen ohjaamista takaisin ajokaistoille.
- Älä koskaan ylitä ilmoitettuja nopeusrajoituksia.

Automaattinen manuaalivaihteisto (AMT) (jos kuuluu varustukseen)

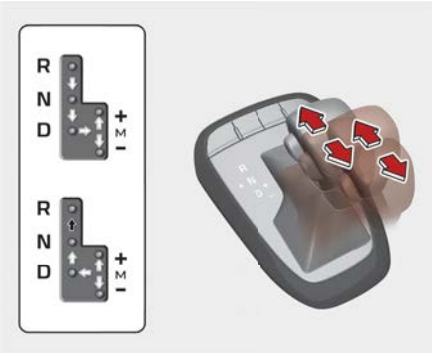

OJA050120L

➡ Paina vaihtopainiketta ja liikuta sitten vaihdevipua.

⇨ Siirrä vaihdevipua.

Automaattinen manuaalivaihteisto (AMT) on vaihteisto, joka on varustettu tavanomaisen manuaalivaihteiston lisäksi vaihde- ja kytkintoimilaitteella. Ajomukavuuden parantamiseksi vaihteenvaihto tapahtuu automaattisesti vaihteiston ohjausyksiköllä ja kytkin/vaihdetoimilaitteella.

Automaattisen manuaalivaihteiston (AMT) toiminta

Automaattisessa manuaalivaihteistossa (AMT) on viisi ajonopeutta ja yksi peruutusnopeus. Yksittäiset nopeudet valitaan automaattisesti D (ajo) -asennossa.

Automaattinen manuaalivaihteiston (AMT) ominaisuudet

- Automaattinen manuaalivaihteistoa (AMT) voidaan ajatella automaattisesti vaihtavaksi manuaalivaihteistoksi. Se antaa manuaalisen/automaattisen manuaalisen vaihtamisen tunteen.
- Kun D (ajo) on valittuna, vaihteisto vaihtaa automaattisesti eri vaihteita, kuten perinteinen automaattivaihteisto. Toisin kuin perinteisessä automaattivaihteistossa, vaihto voidaan toisinaan tuntea ja kuulla, kun toimilaitteet käyttävät kytkintä ja valitsevat vaihteen. Vaihteen vaihtaessa voi joskus kuulla toimintaääniä. Tämä on normaalia eikä ilmaise ongelmaa vaihteistossa.
- Automaattinen käsivaihteisto (AMT) käyttää yhtä kuivakytkintä, joka eroaa automaattivaihteiston momentinmuuntimesta. Sen kiihdytyskyky on parempi ja polttoaineen kulutus pienempi ajon aikana, mutta liikkeellelähtö saattaa olla hiukan hitaampi kuin automaattivaihteistolla.
- Tämän seurauksena, vaihteiden vaihtuminen saattaa erottua toisinaan tavallista automaattivaihteistoa paremmin ja liikkeellelähdön aikana saattaa tuntua vähäistä tärinää, kun vaihteiston nopeus synkronoidaan moottorin nopeuteen. Tämä on

normaalia automaattisella manuaalivaihteistolla (AMT).
- Kuivakytkin siirtää väännön suoremmin ja tarjoaa suoran vedon tuntuman, mikä voi tuntua erilaiselta verrattuna perinteiseen momenttimuuntimella varustettuun automaattivaihteistoon. Tämä voi olla huomattavampaa kun autolla lähdetään paikoiltaan tai kun autolla ajetaan hitailla, stop-and-go-nopeuksilla.
- Kun kiihdytetään nopeasti ajoneuvon kulkiessa alhaisella nopeudella, moottorin kierrosluvut voivat nousta voimakkaasti ajoneuvon ajo-olosuhteista riippuen.
- Saat tasaisen mäkilähdön painamalla kaasupoljinta tasaisesti ajotilanteen perusteella.
- Jos vapautat kaasupolkimen matalassa nopeudessa, saatat tuntea moottorijarrutuksen, joka toimii samoin kuin manuaalivaihteistolla.
- Kun käynnistät moottorin ja sammutat sen, voit kuulla napsahdusääniä, kun järjestelmä suorittaa itsetestiä. Tämä on normaali ääni automaattisella manuaalivaihteistolla (AMT).
- Ensimmäisten 1 500 km:n (1 000 mailin) aikana saatat tuntea, että auto ei toimi tasaisesti, kun kiihdytät hitaasta nopeudesta. Tämän sisäänajojakson aikana vaihtamisen laatu ja uuden autosi suorituskyky optimoituu jatkuvasti.

✻ HUOMAA

Ryömintätoiminto

Ryömintätoiminto auttaa ajoneuvon tasaisessa liikkeelle lähdössä. Jos nostat jalkasi jarrupolkimelta, kun vaihdevipu on joko R (peruutus), D (ajo) tai N (vapaa) -vaihteella, auto lähtee liikkeelle hitaasti ilman kaasupolkimen painamista. Voit poistaa toiminnon käytöstä painamalla jarrupoljinta tai vetämällä seisontajarrun vivun ylös.

Ryömintätoiminto ei toimi, kun:
- Seisontajarrun vipu on vedettynä vaihdevivun ollessa R (peruutus), D (ajo) tai N (vapaa) -asennossa

Automaattisen manuaalivaihteiston (AMT) ohje-etiketti

Lue ja noudata kuljettajan puolen aurinkosuojaan kiinnitetty ohje-etiketti ennen ajoneuvon käyttämistä

Vivunsiirto-olosuhteet

Vivunsiirto		Vaihtamisolosuhteet		Kun vaihtamisolosuhteet eivät ole tyydyttävät			
				Kojelauta			
Asennosta (nykyinen asento)	Asentoon (haluttu asento)	Ajoneuvon nopeus	Jarru	Vaihteen-vaihdon ilmaisin	Ääni	Jarrun painami-sen ilmai-sin	Vaihteis-ton asento
R	N	Ei sovellu		–	–	–	–
	D	Peruutus alle 7 km/h (4 mph) nopeudella	Soveltuu	R tai N vilkkuu	Päällä	Päällä	N
N	R	Ajaminen eteenpäin alle 2 km/h (1 mph) nopeudella	Soveltuu	N vilkkuu	Päällä	Päällä	N
	D	Peruutus alle 7 km/h (4 mph) nopeudella	Soveltuu	N vilkkuu	Päällä	Päällä	N
D	R	Ajaminen eteenpäin alle 2 km/h (1 mph) nopeudella	Soveltuu	D tai N vilkkuu	Päällä	Päällä	N
	N	Ei sovellu		–	–	–	–

⚠ VAROITUS

Vakavan vamman tai kuoleman riskin vähentäminen:

- Tarkista AINA ympäröivä alue autosi lähellä ihmisten varalta, erityisesti lasten, kun vaihdat D-(ajo) tai R-asentoon (peruutus).
- Varmista aina ennen kuin poistut kuljettajan istuimelta, että vaihdevipu on N (vapaa) -asennossa, kytke seisontajarru ja aseta sitten virtalukko, tai MOOTTORIN KÄYNNISTYS/PYSÄYTYS -painike, LOCK/OFF-asentoon. Odottamattomia ja äkillisiä auton liikkeitä voi ilmetä, jos näitä varotoimia ei noudateta.
- Älä käytä moottorijarrutusta (suuremmalta vaihteelta pienemmälle vaihtamista) äkillisesti liukkailla teillä. Auto voi luistaa, mistä aiheutuu onnettomuus.

Mittariston ilmaisin näyttää vaihdevivun asennon, kun virtalukko tai MOOTTORIN KÄYNNISTYS/PYSÄYTYS-painike, on ON-asennossa.

⚠ VAROITUS

- Kun auto on pysähtynyt, niin varmista aina, että vaihdevipu on N (vapaa) -asennossa, kytke seisontajarru ja sammuta moottori.
- Älä käytä N (vapaa) -asentoa seisontajarrun korvikkeena.

Automaattisen manuaalivaihteiston (AMT) varoitusvalo

Paina jarrupoljinta

Moottoria ei voida käynnistää, ellei vaihtovipu ole N (vapaa) -asennossa ja jarrupoljin painettuna.

Automaattisen manuaalivaihteiston (AMT) varoitusvalo

Kytkin ylikuumentunut

Tämä varoitusvalo osoittaa, että kytkin on ylikuumentunut. Se ilmestyy hetkeksi, kun virta-avain tai MOOTTORIN KÄYNNISTYS/PYSÄYTYS-painike kytketään ON-asentoon. Merkkivalo syttyy, kun kytkimen arvioitu lämpötila nousee rajoitettuun arvoon.

✻ HUOMAA

AMT: n varoituslamppu voi syttyä, kun kytkin luistaa liikaa jatkuvan pysähtelyn takia jyrkissä rinteissä ja kun rinnepitoa käytetään pitkään. Varoitusvalon SYTTYMISEN estämiseksi, käytä jarrua hitaassa mäkiajossa tai kun auto pysäytetään ylämäkeen.

- Jos autoa pidetään rinteessä vain kaasupolkimella tai ryömimällä painamatta jarrupoljinta, kytkin saattaa ylikuumentua, mistä voi

seurata vaurioita. Tällöin varoituslamppu syttyy kojelaudassa.
- Jos varoituslamppu aktiivinen, on käytettävä jalkajarrua.
- Varoituksen huomiotta jättäminen voi aiheuttaa kytkimen ja vaihteiston vaurioitumisen.

AMT varoitusviesti

OJA050136FI

OJA050123FI

Ajaminen mäkiä ylös tai jyrkässä rinteessä:
- Pidä auto paikallaan kaltevalla pinnalla käyttämällä jalka- tai seisontajarrua.
- Pysähtelevässä liikenteessä kaltevalla pinnalla pidä turvaväliä, ennen kuin siirrät autoa eteenpäin. Pidä sitten ajoneuvoa paikallaan mäessä jalkajarrulla.
- Jos autoa pidetään rinteessä kaasupolkimella tai ryömimällä painamatta jarrupoljinta, kytkin ja vaihteisto saattavat ylikuumentua, mistä voi seurata vaurioita. Silloin LCD-näytöllä näytetään varoitusviesti.
- Jos LCD-varoitus on aktiivinen, on käytettävä jalkajarrua.
- Varoituksen huomiotta jättäminen voi aiheuttaa vaihteiston vaurioitumisen.

Vaihteiston (kytkimen) korkea lämpötila

OJA050149FI

- Tietyissä olosuhteissa, kuten toistuvissa pysähdyksissä ja lähdöissä jyrkissä rinteissä, äkillisissä lähdöissä tai pysähdyksissä, tai muuten ankarissa ajo-olosuhteissa, vaihteiston kytkimen lämpötila voi kasvaa liiallisesti.
- Kun kytkimen lämpötila on korkea, suojaustila kytkeytyy päälle ja mittariston vaihteen merkkivalo

vilkkuu ja kuuluu varoitusääni. Tällöin LCD-näyttöön tulee varoitusviesti "Voimansiirron lämpötila on korkea! Pysähdy turvallisesti" eikä ajo ole välttämättä tasaista.

- Ensimmäisen varoituksen jälkeen kytkimen lämpötila nousee jatkuvasti, sitten kuuluu jatkuva varoitusääni ja vaihteen merkkivalo vilkkuu jatkuvasti. (toinen varoitus)
- Jos tämä tapahtuu, aja tien sivuun turvalliseen paikkaan, pysäytä auto mutta jätä moottori käyntiin, paina jarrua ja anna kytkimen jäähtyä muutaman minuutin ajan moottorin käydessä.
- Jos jätät tämän varoituksen huomioitta, ajo-ominaisuudet voivat heikentyä. Saatat kokea äkillisiä vaihtamisia ja nykimistä. Palataksesi normaaliin ajoon pysäytä auto ja paina jalkajarrua. Anna sitten vaihteiston jäähtyä muutaman minuutin ajan moottorin käydessä.

⚠ VAROITUS

Älä koskaan pidä ajoneuvoa pysähdyksessä ylämäessä vain kaasupolkimella tai ryömintätoiminnolla. Tämä voi aiheuttaa kytkimen ylikuumenemisen ja liiallisia vaurioita, mikä johtaa kytkimen käyttöiän lyhentymiseen.

Vaihteiston (kytkimen) ylikuumeneminen

OJA050123FI

OJA050124FI

OJA050125FI

- Jos autolla ajamista jatketaan ja kytkimen lämpötilat saavuttavat maksimirajan, näytetään "Vaihteisto kuuma! Pysäköi moottori käynnissä" -varoitus.

- Varoitus näyttää ajan, joka on odotettava voimansiirron jäähtymistä.
- Jos tämä tapahtuu, aja tien sivuun turvalliseen paikkaan, pysäytä auto mutta jätä moottori käyntiin, paina jarrua ja vaihda auto N (vapaa) -asentoon, ja anna voimansiirron jäähtyä.
- Kun viesti "Vaihteisto jäähtynyt. Jatka ajoa." tulee näkyviin, voit jatkaa ajamista autollasi.
- Aja mahdollisuuksien mukaan tasaisesti. Jos jokin LCD-näytön varoituksista vilkkuu edelleen, tarkistuta järjestelmä turvallisuuden vuoksi ammattikorjaamossa. Kia suosittelee käyntiä valtuutetun Kia-jälleenmyyjän/huoltokumppanin luona.

Vaihteiston alueet

R (peruutus)

Käytä tätä asentoa ajaaksesi autoa taaksepäin.

✻ HUOMAA

- Pysähdy aina täysin ennen kuin vaihdat R (peruutus) -asentoon.
- Kun vaihdetaan R (peruutus) asentoon, vaihde ei ole vaihdu, jos ajoneuvon nopeus on yli 2 km/h (1 mph).
- Paina jarrupoljin kokonaan alas. Jos et tee näin, Jarrun painamisen ilmaisin syttyy eikä vaihde vaihdu.

N (Vapaa)

Pyörät ja vaihteisto eivät ole kytkettynä. Käytä N (vapaa) -asentoa, jos sammunut moottori pitää käynnistää tai auto pitää pysäyttää moottorin ollessa käynnissä. Paina aina jarrupoljinta kun vaihdat N-asennosta (vapaa) muulle vaihteelle.

⚠ VAROITUS

Älä vaihda vaihteelle ellei jalkasi ole tiiviisti jarrupolkimella. Vaihtaminen vaihteelle moottorin käydessä suurella nopeudella voi aiheuttaa ajoneuvon hyvin nopean liikkeen. Voit menettää auton hallinnan ja osua ihmisiin tai esineisiin.

D (AJO)

Tämä on normaali eteenpäinajoasento. Vaihteisto siirtyy automaattisesti oikealle vaihteelle kaasupolkimen asennosta ja ajoneuvon nopeudesta riippuen. Jos haluat lisätehoa, ohittaessasi toista ajoneuvoa tai ajaessasi ylämäkeen, paina kaasupoljin syvemmälle, kunnes tunnet vaihteen siirtyvän alemmalle vaihteelle.

Lähtiessä liikkeelle ylämäkeen

- Vedä seisontajarru ylös, estääksesi ajoneuvon vierimisen taaksepäin.
- Siirrä vaihdevipu D (aja) -asentoon painaessasi samalla jarrupoljinta. Varmista, että kojelaudan vaihteenvaihdon ilmaisin näyttä 1. (ensimmäistä) vaihdetta.
- Nosta jalkasi jarrupolkimesta ja paina kaasupoljinta vähitellen. Kun ajoneuvo alkaa liikkua, vapauta seisontajarru ja paina kaasupoljinta.

Lähtiessä liikkeelle alamäkeen

- Paina jarrupoljinta ja siirrä vaihdevipu D (aja) -asentoon. Varmista, että kojelaudan vaihteenvaihdon ilmaisin näyttä 1. (ensimmäistä) vaihdetta.
- Nosta jalkasi jarrupolkimesta ja paina kaasupoljinta hitaasti. Kun ajoneuvon nopeus kasvaa, kytkin aktivoituu.

✻ HUOMAA

- Jos vaihde ei ole vaihdu siirrettyäsi vaihdevivun N (vapaa) -asennosta D (aja) / M (manuaalinen) / R (peruutus) -asentoon, yritä vaihtaa vaihde uudelleen. Tällöin voi esiintyä viivettä ja ajoittaista kohinaa joka on normaalia.
- Pysäytä ajoneuvo aina täysin ja paina jarrupoljinta ennen vaihtamista D (aja) -asentoon.
- Kun vaihdetaan R (peruutus) asennosta D (aja) -asentoon, vaihde ei ole vaihdu, jos ajoneuvon nopeus on yli 7 km/h (4 mph).
- Paina jarrupoljin kokonaan alas. Jos et tee näin, Jarrun painamisen ilmaisin syttyy eikä vaihde vaihdu.

Manuaalinen vaihtotila

OJA050121L

Olipa auto pysäytettynä tai liikkeessä, manuaalinen vaihtotila valitaan siirtämällä valitsin D (ajo) -asennosta manuaaliseen loveen (M). Palaa D (aja) -alueen toimintaan työntämällä vaihdevipu takaisin pääloveen. Manuaalisessa vaihtotilassa voi valita halutun vaihteistoalueen vallitseviin ajo-olosuhteisiin siirtämällä vaihdevipua eteen- ja taaksepäin.

+ (Ylös): Vaihda seuraavaksi suuremmalle vaihteelle työntämällä vipua kerran eteenpäin.

– (Alas): Vedä vipua taaksepäin kerran vaihtaaksesi yhtä vaihdetta pienemmälle.

✻ HUOMAA

- Vain viisi eteenpäinajovaihdetta voidaan valita. Peruutettaessa tai pysäköitäessä, vaihdevipu siirretään R (peruutus) tai N (vapaa) –asentoon tilanteen mukaan.
- Vaihto pienemmälle suoritetaan automaattisesti auton hidastuessa. Kun ajoneuvo pysähtyy, 1st-vaihde valitaan automaattisesti.
- Kun moottorin kierrosluku lähestyy punaista aluetta, vaihteisto vaihtaa ylöspäin automaattisesti.
- Jos kuljettaja painaa vipua + (ylös) tai – (alas) –asentoon, vaihteisto ei ehkä tee pyydettyä vaihtoa, jos seuraava vaihde on sallitun moottorin kierroslukualueen ulkopuolella. Kuljettajan on tehtävä vaihdot ylöspäin tieolosuhteiden mukaisesti ja varmistettava, ettei moottorin kierrosluku nouse punaiselle alueelle.
- Kun kiihdytät seisonnasta liukkaalla tiellä, työnnä vaihtovipua eteenpäin + (Ylä) asentoon. Tämä mahdollistaa vaihteiston siirtymisen 2. vaihteelle, mikä sopii paremmin tasaiseen ajamiseen liukkailla teillä. Työnnä vaihtovipu – (Alas) –puolelle vaihtaaksesi takaisin 1. vaihteelle.

Pysäköinti

Pysäköidäksesi ajoneuvon, pysäytä se aina täysin ja jatka jarrupolkimen painamista.

- Kun pysäköit tasaisella tiellä, siirrä vaihdevipu asennosta D (ajo) / R (peruutus), N (vapaa) –asentoon. Vedä sitten seisontajarru täysin ylös ennen moottorin sammuttamista.
- Kun pysäköit mäkeen, on suositeltavaa asettaa vaihdevipu D (aja) –asentoon ylämäessä ja R (peruutus) –asentoon alamäessä ja vetää seisontajarru ylös ennen moottorin sammuttamista.
  Jos moottori sammutettiin, kun vaihdevipu oli D (aja), tai R (peruutus) –asennossa, on tärkeää painaa jarrupoljinta ja siirtää vaihdevipu N (vapaa) –asentoon moottorin käynnistämiseksi. Ota avain mukaan poistuessasi autosta.

⚠ VAROITUS

Kun olet autossa moottorin käydessä, niin huomioi että et paina kaasupoljinta pitkiä aikoja. Moottori tai pakokaasujärjestelmä voi ylikuumentua ja aiheuttaa tulipalon. Pakokaasu ja pakojärjestelmä ovat erittäin kuumia. Pysy etäällä pako-

järjestelmän osista. Älä pysähdy tai pysäköi palavien materiaalien, kuten kuivan ruohon, paperin tai lehtien päälle. Ne voivat syttyä ja aiheuttaa tulipalon.

Hyvä ajotapa

- Älä koskaan siirrä vaihdevipua N (vapaa), tai mihinkään muuhun asentoon, kun painat kaasupoljinta.
- Varmista, että auto on täysin pysähtynyt ennen kuin yrität vaihtaa R- (peruutus) tai D-asentoon (ajo).
- Älä siirrä vaihtovipua N-asentoon (vapaa) ajon aikana. Tästä voi aiheutua onnettomuus moottorijarrutuksen menettämisen takia, ja voimansiirto voi vaurioitua.
- Älä pidä ajaessasi jalkaa jarrupolkimella. Jopa kevyt mutta jatkuva polkimen painaminen voi aiheuttaa jarrujen ylikuumenemisen, jarrujen kulumista ja mahdollisesti myös jarrujen vikaantumisen.
- Kaasu- ja jarrupolkimen painaminen samanaikaisesti voi laukaista moottorin tehoa pienentävän logiikan, jotta ajoneuvon hidastaisi varmasti. Ajoneuvon kiihtyminen jatkuu, kun jarrupoljin on vapautettu.
- Kun ajetaan manuaalisessa vaihtotilassa, hidasta ennen pienemmälle vaihteelle vaihtamista. Muussa tapauksessa pienempi vaihde ei ehkä kytkeydy, jos moottorin kierrosluku on sallitun alueen ulkopuolella.
- Kytke aina seisontajarru, kun poistut autosta. Älä luota vaihteen asettamiseen N (vapaa) -asentoon auton liikkumisen estämiseksi.
- Noudata äärimmäistä varovaisuutta, kun ajat liukkaalla pinnalla. Ole erityisen varovainen kun jarrutat, kiihdytät tai vaihdat vaihdetta. Liukkailla pinnoilla äkillinen muutos ajoneuvon nopeudessa voi aiheuttaa vetävien pyörien pidon menetyksen, mistä voi seurata ajoneuvon hallinnan menetys ja onnettomuus.
- Ihanteellinen auton suorituskyky ja taloudellisuus saavutetaan painamalla ja vapauttamalla kaasupoljin tasaisesti.

⚠ VAROITUS

VAKAVAN VAMMAN tai KUOLEMAN riskin vähentäminen:

- Käytä AINA turvavyötä. Törmäyksessä vyöttämätön matkustaja kärsii todennäköisemmin vakavia vammoja tai kuolee, kuin väihin kiinnitetty matkustaja.
- Vältä suuria nopeuksia kaarteissa tai käännyttäessä.
- Älä tee nopeita ohjauspyörän liikkeitä, kuten tiukkoja kaistan vaihtoja tai nopeita, teräviä käännöksiä.

- Kaatumisen riski kasvaa suuresti, jos menetät autosi hallinnan moottoritienopeuksissa.
- Hallinnan menetys ilmenee usein jos kaksi tai useampia pyöriä putoaa tien pinnalta ja kuljettaja yliohjaa palatakseen ajoradalle.
- Jos autosi ajautuu ulos tieltä, älä tee teräviä ohjausliikkeitä. Sen sijaan hidasta ensin ennen ohjaamista takaisin ajokaistoille.

Automaattivaihteisto (jos kuuluu varustukseen)

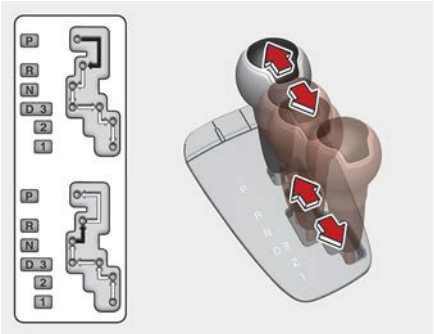

0JA050006

➡ Paina jarrupoljinta vaihtaessasi.

⇨ Vaihdevipua voidaan siirtää vapaasti.

Automaattivaihteiston käyttö

Automaattivaihteistossa on 4 nopeutta eteenpäin ja yksi peruutusvaihde. Yksittäiset vaihteet valitaan automaattisesti, riippuen vaihdevivun asennosta.

✻ HUOMAA

Jos akku on ollut irrotettu, uuden ajoneuvon muutama ensimmäinen vaihto voivat olla vähän äkillisiä. Tämä on normaalia ja vaihtamisjakso mukautuu, kun TCM (vaihteiston ohjausmoduuli) tai PCM (voimansiirron ohjausmoduuli) on suorittanut vaihteiden kiertojakson muutaman kerran.

Sujuvan toiminnan varmistamiseksi, paina jarrupoljinta, kun vaihdat N (vapaa) -asennosta eteenpäinajo- tai peruutusvaihteelle.

⚠ VAROITUS

Automaattivaihteisto

- Tarkista aina ympäröivä alue autosi lähellä ihmisten varalta, erityisesti lasten, kun vaihdat asentoon D (ajo) tai R (peruutus).
- Ennen kuin poistut kuljettajan istuimesta, varmista aina, että vaihdevipu on asennossa P (pysäköinti); vedä sitten seisontajarru kokonaan ylös ja sammuta moottori. Odottamattomia ja äkillisiä auton liikkeitä voi ilmetä, jos näitä varotoimia ei noudateta määritetyssä järjestyksessä.
- Älä käytä moottorijarrutusta (suuremmalta vaihteelta pienemmälle vaihtamista) äkillisesti liukkailla teillä. Auto voi luistaa, mistä aiheutuu onnettomuus.

⚠ HUOMIO

- Jotta vaihteisto ei vaurioidu, älä jouduta moottoria vaihteella R (peruutus) tai millään eteenpäinajon vaihteella, kun jarrut ovat päällä.
- Kun olet pysähdyksissä ylämäessä, älä pidä ajoneuvoa paikallaan moottorin voimalla. Käytä käyttö- tai seisontajarrua.
- Älä vaihda asennosta N (vapaa) P (pysäköinti) asentoon D (ajo) tai R (peruutus), kun moottori käy tyhjäkäyntinopeuden yläpuolella.

Vaihteiston alueet

Mittariston ilmaisin näyttää vaihdevivun asennon, kun virtalukko tai MOOTTORIN KÄYNNISTYS/PYSÄYTYS-painike, on ON-asennossa.

P (Pysäköinti)

Pysäytä ajoneuvo kokonaan aina ennen vaihtamista asentoon P (pysäköinti). Tämä asento lukitsee vaihteiston ja estää vetopyöriä pyörimästä.

⚠ VAROITUS

- Vaihtaminen asentoon P (pysäköinti) auton liikkuessa ajopyörien lukkiutumisen, mikä aiheuttaa auton hallinnan menettämisen.
- Älä käytä asentoa P (pysäköinti) seisontajarrun korvikkeena. Varmista aina, että vaihdevipu on asetettu asentoon P (pysäköinti) ja vedä seisontajarru kokonaan ylös.
- Älä koskaan jätä lasta autoon ilman valvontaa.

⚠ HUOMIO

Vaihteisto voi vahingoittua, jos siirrät vaihdevivun asentoon P (pysäköinti) auton ollessa liikkeessä.

R (peruutus)

Käytä tätä asentoa ajaaksesi autoa taaksepäin.

⚠ HUOMIO

Pysäytä aina täysin ennen kuin vaihdat asennosta R (peruutus) tai siihen. Vaihteisto voi vaurioitua, jos vaihdat asentoon R (peruutus) auton liikkuessa, paitsi kuten tämän osan kohdassa "Ajoneuvon keinuttaminen" selitetään.

N (Vapaa)

Pyörät ja vaihteisto eivät ole kytkettyjä. Ajoneuvo lähtee vapaasti rullaamaan pienimmässäkin mäessä, ellei seisontajarrua tai käyttöjarrua käytetä.

⚠ VAROITUS

Älä aja, kun vaihdevipu on asennossa N (vapaa). Moottorijarru ei toimi ja se voi aiheutua onnettomuus.

Pysäköinti N (vapaa) -vaihteella

Noudata alla olevia vaiheita pysäköidessäsi ja jos haluat ajoneuvon liikkuvan työnnettäessä.

1. Ajoneuvosi pysäköinnin jälkeen paina jarrupoljinta ja siirrä vaihdevipu asentoon [P] -asentoon virtalukon tai MOOTTORIN KÄYNNISTYS/PYSÄYTYS -painikkeen ollessa [ON]-asennossa tai moottorin käydessä.
2. Jos seisontajarru on aktivoitu, vapauta se.
3. Painaessasi jarrupoljinta, käännä virta-avain tai MOOTTORIN KÄYNNISTYS/PYSÄYTYS -painike [OFF]-asentoon.
   - Älyavaimilla varustetuissa ajoneuvoissa virta-avain tai MOOTTORIN KÄYNNISTYS/PYSÄYTYS -painike voidaan siirtää [OFF]-asentoon vain, kun vaihdevipu on [P] -asennossa.
4. Vaihda vaihdevipu [N] (vapaa)-asentoon samalla kun painat jarrupoljinta. Tällöin ajoneuvo liikkuu, kun siihen kohdistetaan voima ulkoisesti.

⚠ HUOMIO

- Lukuun ottamatta pysäköintiä vapaalla vaihteella, pysäköi ajoneuvo turvallisuuden vuoksi aina [P] (pysäköinti) -vaihteella ja kytke seisontajarru päälle.
- Ennen kuin pysäköit [N] (vapaa) -vaihteella, varmista ensin, että

pysäköintialue on vaakasuora ja tasainen. Älä pysäköi [N] -vaihteella rinteille tai mäkiin.
Jos ajoneuvo on pysäköity ja jätetty [N] -vaihteelle, se saattaa lähteä liikkeelle ja aiheuttaa vakavia vaurioita ja henkilövahinkoja

D (AJO)

Tämä on normaali eteenpäinajoasento. Vaihteisto vaihtaa automaattisesti läpi neljän vaihteen sarjan, tarjoten parasta mahdollista polttoainetaloutta ja tehoa.

Jos haluat lisätehoa, ohittaessasi toista ajoneuvoa tai ajaessasi ylämäkeen, paina kaasupoljin täysin pohjaan (yli 80% syvyyteen), kunnes kisckdown-mekanismi (jos kuuluu varustukseen) aktivoituu antaen napsahtavan äänen, jolloin vaihteisto vaihtaa alas, seuraavaksi pienemmälle vaihteelle.

✻ HUOMAA

Pysähdy aina täysin, ennen kuin vaihdat D (ajo) -asentoon.

3 (kolmas vaihde)

Käytä perävaunun hinaamiseen mäkiajon aikana tai moottorin jarruttamiseen alamäessä.

"3" vaihtaa automaattisesti 1., 2. ja 3. vaihteen välillä. Tämä tarkoittaa, että 4. vaihdetta ei käytetä. Moottorin ylikuormittumisen estämiseksi, vaihto neljännelle vaihteelle kuitenkin tapahtuu, jos auton nopeus ylittää tietyn arvon. Siirrä valitsin manuaalisesti asentoon "D", kun haluat palata normaaliin ajotilaan.

2 (toinen vaihde)

Käytä liukkaalla tiellä, ajaessasi ylämäkeen tai moottorin jarruttamiseen alamäessä. "2" vaihtaa automaattisesti ensimmäisen ja toisen vaiheen välillä.

Tämä tarkoittaa, että 3. vaihdetta ei käytetä. Moottorin ylikuormittumisen estämiseksi, vaihto kolmannelle vaihteelle kuitenkin tapahtuu, jos auton nopeus ylittää tietyn arvon. Siirrä valitsin manuaalisesti asentoon "D", palataksesi normaaliin ajotilaan.

1 (Ensimmäinen vaihde)

Käytä erittäin jyrkässä ylämäessä tai moottorin jarruttamiseen jyrkissä alamäissä. Vaihtaessa "1" vaihteelle, vaihteisto pysyy väliaikaisesti toisella vaihteella, kunnes ajoneuvo on hidastunut tarpeeksi, että se voi vaihtaa alas. Älä ylitä 50 km/h (30 mph) nopeutta alhaisella vaihteella.

"1" vaihtaa vain ensimmäiselle vaihteelle. Vaihto toiselle vaihteelle kui-

tenkin tapahtuu, jos auton nopeus ylittää tietyn arvon ja nopeuden kasvaessa vaihteisto vaihtaa kolmannelle vaihteelle, moottorin ylikuormittumisen estämiseksi.

✻ HUOMAA

- Sujuvan ja turvallisen toiminnan varmistamiseksi, paina jarrupoljinta, kun vaihdat “N” (vapaa), tai “P” (pysäköinti) -vaihteelta eteenpäinajo- tai “R” (peruutus) -vaihteelle.
- Paina jarrupoljin pohjaan, siirtääksesi vaihdevivun "P" (pysäköinti) -asennosta mihin tahansa muuhun asentoon.
- Aina on mahdollista vaihtaa asennoista "R", "N", "D", "3", "2", "1" asentoon "P". Ajoneuvo on pysäytettävä kokonaan vaihdevaurioiden välttämiseksi.

⚠ HUOMIO

- Vaihda "R" - ja "P" -asentoon vain, kun ajoneuvo on kokonaan pysähtynyt.
- Älä pyöritä moottoria peruutusasennossa tai missään eteenpäin asennoissa jarrujen ollessa päällä.
- Käytä aina jalkajarrua vaihdettaessa "P" tai "N" -asennosta "R", "D", "3", "2" tai "1" -asentoon.
- Tarkista automaattivaihteiston nestetaso säännöllisesti ja lisää nestettä tarvittaessa.

  Katso suositeltu oikeanlainen neste kunnossapitoaikataulusta.

Vaihdelukitusjärjestelmä (jos kuuluu varustukseen)

Oman turvallisuutesi takia automaattivaihteistossa on vaihdelukitusjärjestelmä, joka estää vaihtamisen P (pysäköinti) -asennosta R (peruutus) -asentoon, ellei jarrupoljin ole painettuna.

Vaihda vaihde asennosta P (pysäköinti) asentoon R (peruutus):

1. Pidä jarrupoljinta painettuna.
2. Siirrä vaihdevipua.

Jos jarrupoljin painetaan ja vapautetaan toistuvasti vaihdevivun ollessa asennossa P (pysäköinti), voi kuulua rätisevää ääntä vaihdevivun lähellä. Tämä kuuluu asiaan.

⚠ VAROITUS

Painetaan jarrupoljin pohjaan aina ennen P (pysäköinti) -asennosta toiseen asentoon,vaihtoa ja sen aika, jotta vältetään ajoneuvon tahaton liike, joka voi vahingoittaa autossa tai sen ympäristössä oleskelevia henkilöitä.

Hyvä ajotapa

- Älä koskaan siirrä vaihtovipua P-(pysäköinti) tai N-asennosta

(vapaa) mihinkään muuhun asentoon, kun painat kaasupoljinta.
- Älä koskaan siirrä vaihdevipua asentoon P (pysäköinti), kun auto liikkuu.
- Varmista, että auto on täysin pysähtynyt ennen kuin yrität vaihtaa asentoon R (peruutus) tai D (ajo).
- Älä koskaan aseta ajoneuvoa vapaalle ja rullaa mäkeä alas. Tämä voi olla erittäin vaarallista. Jätä auto aina vaihteelle ajaessasi.
- Älä "laahaa" jarruja. Se voi kuumentaa niitä ja aiheuttaa toimintahäiriöitä. Sen sijaan, kun ajat alas pitkää mäkeä, hidasta ja vaihda pienemmälle vaihteelle. Kun teet tämän, moottorijarrutus auttaa hidastamaan autoa.
- Hidasta ennen kuin vaihdat pienemmälle vaihteelle. Muutoin alempi vaihde ei ehkä ole kytkeydy päälle.
- Käytä aina seisontajarrua. Älä luota, että vaihteen asettaminen asentoon P (pysäköinti) estää auton liikkumisen.
- Noudata äärimmäistä varovaisuutta, kun ajat liukkaalla pinnalla. Ole erityisen varovainen kun jarrutat, kiihdytät tai vaihdat vaihdetta. Liukkailla pinnoilla äkillinen muutos auton nopeudessa voi aiheuttaa vetävien pyörien pidon ja ajoneuvon hallinnan menetyksen.
- Ihanteellinen auton suorituskyky ja taloudellisuus saavutetaan painamalla ja vapauttamalla kaasupoljin tasaisesti.

⚠ VAROITUS

- Kun ajat ylä- tai alamäkeen, vaihda aina D (ajo) -vaihteelle, ajaaksesi eteenpäin, tai R (peruutus) -vaihteelle, ajaaksesi taaksepäin. Tarkista vaihdevalinta mittaristosta ennen ajamista. Ajaminen valitun vaihteen vastakkaiseen suuntaan voi johtaa vaaralliseen tilanteeseen, koska moottori voi sammua mikä vaikuttaa jarrutustehoon.
- Kiinnitä aina turvavyö! Törmäyksessä vyöttämätön matkustaja kärsii todennäköisemmin vakavia vammoja tai kuolee, kuin väihin kiinnitetty matkustaja.
- Vältä suuria nopeuksia kaarteissa tai käännyttäessä.
- Älä tee nopeita ohjauspyörän liikkeitä, kuten tiukkoja kaistan vaihtoja tai nopeita, teräviä käännöksiä.
- Kaatumisen riski kasvaa suuresti, jos menetät autosi hallinnan moottoritienopeuksissa.
- Hallinnan menetys ilmenee usein jos kaksi tai useampia pyöriä putoaa tien pinnalta ja kuljettaja yliohjaa palatakseen ajoradalle.
- Jos autosi ajautuu ulos tieltä, älä tee teräviä ohjausliikkeitä. Sen

sijaan hidasta ensin ennen ohjaamista takaisin ajokaistoille.
- Älä koskaan ylitä ilmoitettuja nopeusrajoituksia.

⚠ VAROITUS

Jos ajoneuvo jumittuu lumeen, mutaan, hiekkaan jne., voit yrittää keinuttaa ajoneuvon vapaaksi liikuttamalla sitä eteen- ja taaksepäin. Älä yritä tätä menettelyä, jos missään auton lähellä on ihmisiä tai esineitä. Keinutustoimenpiteen aikana, auto saattaa liikahtaa yllättäen eteen- tai taaksepäin, kun se vapautuu. Siitä voi seurata henkilö- tai omaisuusvahinkoja lähellä oleville henkilöille tai esineille.

Lähteminen liikkeelle jyrkässä mäessä seisonnasta

Lähteäksesi liikkeelle jyrkässä mäessä seisonnasta, paina jarrupoljinta, siirrä vaihdevipu asentoon D (ajo). Valitse sopiva vaihde taakan painon ja mäen jyrkkyyden mukaan ja vapauta seisontajarru. Paina kaasupoljinta vähitellen vapauttaessasi käyttöjarrut.

Jarrujärjestelmä

Tehostetut jarrut

Autossasi on tehostetut jarrut, jotka säätyvät automaattisesti normaalissa käytössä.

Jos tehostetut jarrut menettävät voimaa pysähtyneen moottorin tai muun syyn takia, voit silti pysäyttää ajoneuvosi kohdistamalla jarrupolkimeen normaalia suuremman voiman. Pysähtymismatka on kuitenkin pitempi.

Kun moottori ei käy, lisäjarruvoima vähentyy joka kerta, kun jarrupoljinta painetaan. Älä pumppaa jarrupoljinta, kun tehostimen toiminta on keskeytynyt.

Pumppaa jarrupoljinta vain kun on välttämätöntä säilyttää ohjauskyky liukkailla pinnoilla.

⚠ VAROITUS

Jarrut
- Älä pidä ajaessasi jalkaa jarrupolkimella. Tämä aiheuttaa poikkeuksellisen korkeita jarrujen lämpötiloja, jarrupintojen liiallista kulumista ja pitempiä pysähtymismatkoja.
- Ajettaessa alas pitkää tai jyrkkää mäkeä, vaihda pienemmälle vaihteelle ja vältä jatkuvaa jarrujen käyttöä. Jarrujen jatkuva käyttö aiheuttaa jarrujen ylikuumentu-

mista ja voi aiheuttaa tilapäisen jarrutusvoiman menetyksen.
- Märät jarrut voivat vaikuttaa auton kykyyn hidastaa turvallisesti. Auto voi myös vetää toiselle puolelle, kun jarruja käytetään. Jarrujen painaminen kevyesti ilmaisee, onko niissä havaittavissa tätä vaikutusta. Testaa aina jarrusi tällä tavalla, kun olet ajanut syvän veden läpi. Kuivaa jarrut painamalla niitä kevyesti. Säilytä samalla turvallinen ajonopeus, kunnes jarrujen toiminta on palannut normaaliksi.
- Varmista aina jarru- ja kaasupolkimen sijainti ennen ajoa. Jos et tarkista kaasupolkimen ja jarrupolkimen sijaintia ennen ajoa, voit painaa kaasupoljinta jarrupolkimen sijasta. Se voi johtaa vakavaan onnettomuuteen.

Jarrujen vikaantumisen tapahtuessa

Jos käyttöjarrut vioittuvat ajoneuvon liikkuessa, voit suorittaa hätäpysäytyksen seisontajarrulla. Pysähtymismatka on kuitenkin normaalia paljon pitempi.

⚠ VAROITUS

Seisontajarru

Seisontajarrun aktivoiminen ajoneuvon liikkuessa normaalilla nopeudella voi aiheuttaa ajoneuvon äkillisen hallinnan menettämisen. Jos joudut käyttämään seisontajarrua pysäyttääksesi ajoneuvon, ole hyvin varovainen jarrun käytön yhteydessä.

Jarrulevyjen kulumisen ilmaisin (jos kuuluu varustukseen)

Ajoneuvossasi on levyjarrut.

Kun jarrupalat ovat kuluneet ja ne on uusittava, kuulet korkean varoitusäänen etu- tai takajarruista. Voit havaita tämän äänen tulevan ja menevän, tai se voi ilmetä milloin tahansa, kun painat jarrupoljinta.

Muista, että jotkin ajo-olosuhteet tai ilmastot voivat aiheuttaa jarrujen vinkumista, kun ensimmäisen kerran (tai kevyellä painalluksella) käytät jarruja. Tämä on normaalia eikä ilmaise ongelmaa jarruissa.

⚠ HUOMIO

- Älä jatka ajoa kuluneilla jarrupaloilla, jotta vältyt kalliilta jarrukorjauksilta.
- Vaihda etu- ja takajarrupalat aina pareina.

⚠ VAROITUS

Jarrun kuluminen

Tämä jarrujen kulumisen varoitusääni tarkoittaa, että ajoneuvo tarvitsee huoltoa. Jos jätä tämän äänimerkin huomiotta, menetät

lopulta jarrutustehon, mikä voi johtaa vakavaan onnettomuuteen.

Taka-rumpujarrut

Taka-rumpujarruissa ei ole kulumisen ilmaisimia. Tarkistuta siis takajarrupinnoite, jos kuulet takajarruista hankaavaa ääntä. Tarkistuta takajarrut myös joka kerta, kun vaihdat tai kierrätät renkaita ja kun autosi etujarrut vaihdetaan.

Seisontajarru

Seisontajarrun kytkeminen

Aktivoi seisontajarru painamalla ensin jalkajarrupoljinta ja vetämällä sitten seisontajarruvipua niin pitkälle kuin mahdollista.

Lisäksi on suositeltavaa, että kun pysäköidään ajoneuvo mäkeen, vaihdevipu pitäisi asettaa ensimmäiselle vaihteelle (manuaalivaihteisto) tai N (vapaa) -asentoon (automaattinen manuaalivaihteisto), tai P (pysäköinti) -asentoon (automaattinen vaihteisto).

⚠ HUOMIO

- Ajaminen seisontajarrun ollessa aktivoituna aiheuttaa jarrupalan ja jarruroottorin liiallisen kulumisen.
- Älä käytä seisontajarrua kun auto liikkuu, paitsi hätätilanteessa. Se voi vahingoittaa ajoneuvoa ja vaarantaa ajoturvallisuutta.

Seisontajarrun vapauttaminen

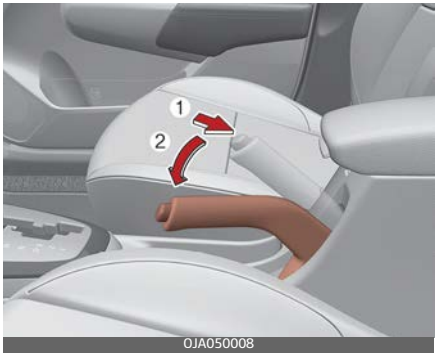

Vapauta seisontajarru painamalla ensin jalkajarrupoljinta ja vetämällä sitten seisontajarruvipua hieman ylöspäin. Paina sitten vapautuspainiketta (1) ja laske seisontajarruvipu (2) pitäen samalla painiketta painettuna.

Jos seisontajarru ei vapaudu tai vapaudu kokonaan, vie auto ammattikorjaamoon tarkastettavaksi. Kia suosittelee käyntiä valtuutetun Kia-

jälleenmyyjän/huoltokumppanin luona.

⚠ VAROITUS

- Jotta auto ei liiku vahingossa paikoitettuna, kun poistut autosta, älä käytä vaihdevipua seisontajarrun korvikkeena. Aktivoi seisontajarru JA varmista, että vaihdevipu on tarkalleen P (pysäköinti) -asennossa automaattivaihteistoajoneuvoissa.
- Älä koskaan salli kenenkään sellaisen, joka ei tunne autoa, koskea seisontajarruun. Jos seisontajarru vapautetaan vahingossa, voi aiheutua vakavia vammoja.
- Kaikissa pysäköidyissä autoissa on kytkettävä seisontajarru päälle, jotta ajoneuvo ei voi liikkua arvaamatta, sillä se voi vahingoittaa matkustajia ja jalankulkijoita.

Tarkista jarrun varoitusvalo kääntämällä virtalukko tai MOOTTORIN KÄYNNISTYS/PYSÄYTYS -painike ON-asentoon (älä käynnistä moottoria). Valo syttyy, kun seisontajarru kytketään virtalukon tai MOOTTORIN KÄYNNISTYS/PYSÄYTYS -painikkeen ollessa START- tai ON-asennossa.

Varmista ennen ajoa, että seisontajarru on täysin vapautettu ja jarrun varoitusvalo ei pala.

Jos jarrun varoitusvalo jää palamaan kun seisontajarru on vapautettu moottorin käydessä, jarrujärjestelmässä saattaa olla virhetoiminto. Välitön huomio on välttämätöntä.

Jos vain mahdollista, lopeta auton ajaminen välittömästi. Jos se ei ole mahdollista, noudata auton käytössä äärimmäistä varovaisuutta ja jatka ajamista vain niin pitkään, kunnes pääset turvalliseen paikkaan tai korjaamoon.

Lukkiutumaton jarrujärjestelmä (ABS) (jos kuuluu varustukseen)

⚠ VAROITUS

ABS (tai ESC) ei estä sopimattomista tai vaarallisista ohjausliikkeistä aiheutuvia onnettomuuksia. Vaikka auton ohjattavuus paranee hätäjarrutuksessa, säilytä aina riittävä turvaväli itsesi ja edessä olevien esineiden välillä. Auton nopeutta on aina vähennettävä hankalissa tieolosuhteissa.

Lukkiutumattomalla jarrujärjestelmällä (tai sähköisellä ajovakaudenhallintajärjestelmällä) varustettujen autojen jarrutusmatka voi olla pidempi kuin niiden, joilla ei ole sitä, seuraavissa tieolosuhteissa.

Näissä olosuhteissa ajoneuvoa tulisi ajaa alhaisemmilla nopeuksilla:

- Karkeapintaiset, soran tai lumen peittämät tiet.

- Lumiketjut asennettuna.
- Tiet, joiden pinta on kuoppainen tai eri korkeuksilla.

ABS- (tai ESC)-turvaominaisuuksilla varustettua autoa ei saa kokeilla ajamalla suurella nopeudella tai kaarreajolla. Tämä voi vaarantaa itsesi ja muiden turvallisuuden.

ABS tunnistaa jatkuvasti pyörien nopeuden. Jos pyörät ovat lukkiutumassa, ABS-järjestelmä mukauttaa toistuvasti pyörien hydraulista jarrupainetta.

Kun käytät jarruja olosuhteissa, joissa pyörät voivat lukkiutua, saatat kuulla jarruista "tik-tik" ääntä tai tuntea vastaavaa polkimessa. Tämä on normaalia ja tarkoittaa, että ABS on aktiivinen.

Jotta saisit parhaan hyödyn ABS-järjestelmästä hätätilanteessa, älä yritä säätää jarrupainetta äläkä pumppaa jarruja. Paina jarrupoljinta niin kovaa kuin mahdollista tai niin kovaa kuin tilanne vaatii ja anna ABS: n hallita jarruihin kohdistuvaa voimaa.

✻ HUOMAA

Moottoritilasta voi kuulua naksahdusääni, kun ajoneuvo lähtee liikkeelle moottorin käynnistyksen jälkeen. Tämä on normaalia ja tarkoittaa, että lukkiutumaton jarrujärjestelmä toimii oikein.

- Huolimatta lukkiutumattomasta jarrujärjestelmästä, ajoneuvo tarvitsee riittävän pysähdysmatkan. Säilytä aina turvaväli edellä ajavaan ajoneuvoon.
- Hidasta aina kääntyessäsi. Lukkiutumaton jarrujärjestelmä ei voi estää liian suurista nopeuksista johtuvia onnettomuuksia.
- Irtonaisilla tai epätasaisilla tienpinnoilla lukkiutumattoman jarrujärjestelmän toiminta voi johtaa pitempään pysähtymismatkaan kuin ajoneuvoilla, joissa on perinteinen jarrujärjestelmä.

⚠ HUOMIO

- Jos ABS-varoitusvalo on päällä ja jää palamaan, sinulla on ehkä ABS-ongelma. Tässä tapauksessa tavalliset jarrut toimivat kuitenkin normaalisti.
- ABS-varoitusvalo palaa noin 3 sekunnin ajan, kun virta-avain tai MOOTTORIN KÄYNNISTYS/ PYSÄYTYS -painike on ON-asennossa. Tänä aikana ABS suorittaa itsediagnostiikan ja valo sammuu, jos kaikki on kunnossa. Jos valo jää palamaan, ABS-järjestelmässä voi olla ongelma. Tämän tapahtuessa,

vie järjestelmä tarkastettavaksi ammattikorjaamoon. Kia suosittelee käyntiä valtuutetun Kia-jälleenmyyjän/huoltokumppanin luona.

HUOMIO

- Kun ajat tiellä, jossa on heikko pito, kuten jäinen tie, ja käytät jarruja jatkuvasti, ABS on jatkuvasti aktiivinen ja ABS-varoitusvalo voi syttyä. Aja auto tien sivuun turvalliseen paikkaan ja sammuta moottori.
- Käynnistä moottori uudelleen. Jos ABS-varoitusvalo ei pala, niin ABS-järjestelmän tila on normaali. Muussa tapauksessa ABS:ssä voi olla ongelma. Tämän tapahtuessa, vie järjestelmä tarkastettavaksi ammattikorjaamoon. Kia suosittelee käyntiä valtuutetun Kia-jälleenmyyjän/huoltokumppanin luona.

HUOMAA

Kun apukäynnistät autosi tyhjän akun takia, moottori ei ehkä käy niin tasaisesti ja ABS-varoitusvalo voi myös syttyä. Tämä johtuu matalasta akun jännitteestä. Se ei tarkoita sitä, että ABS-järjestelmä toimii virheellisesti.

- Älä pumppaa jarruja!
- Lataa akku ennen kuin ajat autolla.

Sähköinen ajovakauden hallinta (ESC) (jos kuuluu varustukseen)

Sähköinen ajovakauden hallinta (ESC) on suunniteltu vakauttamaan auton kaarreajon aikana. ESC tarkistaa, ohjaatko, ja minne auto on todellisuudessa menossa.

ESC kohdistaa jarruvoimaa yksittäisiin pyöriin ja puuttuu moottorin hallintajärjestelmään ajoneuvon vakauttamiseksi.

VAROITUS

Älä koskaan liian nopeasti tieolosuhteisiin verrattuna tai kaarteessa. Sähköinen ajovakauden hallinta (ESC) ei estä onnettomuuksia. Liian suuri nopeus kaarreajossa, äkilliset liikkeet ja vesiliirto märillä pinnoilla voivat silti aiheuttaa vakavia onnettomuuksia. Vain turvallinen ja tarkkaavainen kuljettaja voi estää

onnettomuudet välttämällä liikkeitä, jotka aiheuttavat ajoneuvon pidon menettämisen. Huolimatta asennetusta ESC:stä, noudata aina kaikkia tavanomaisia ajovarotoimia, mukaan lukien ajaminen turvallisella nopeudella olosuhteiden mukaisesti.

Sähköinen ajovakauden hallintajärjestelmä (ESC) on sähköinen järjestelmä, joka on suunniteltu auttamaan kuljettajaa säilyttämään ajoneuvon hallinnan epäsuotuisissa olosuhteissa. Se ei korvaa turvallista ajotapaa. Tekijät, kuten nopeus, tienolosuhteet ja kuljettajan ohjaaminen, voivat kaikki vaikuttaa siihen, onnistuuko ESC tehokkaasti estämään hallinnan menetyksen. On edelleen omistajan vastuulla ajaa ja kääntyä kohtuullisella nopeudella ja jättää riittävä turvallisuusvara.

Kun käytät jarruja olosuhteissa, joissa pyörät voivat lukkiutua, saatat kuulla jarruista "tik-tik" ääntä tai tuntea vastaavaa polkimessa. Tämä on normaalia ja tarkoittaa, että ESC on aktiivinen.

✻ HUOMAA

Moottoritilasta voi kuulua naksahdusääni, kun ajoneuvo lähtee liikkeelle moottorin käynnistyksen jälkeen. Tämä on normaalia ja tarkoittaa, että sähköinen ajovakauden hallintajärjestelmä toimii oikein.

ESC:n käyttö

ESC ON -tila

- Kun sytytysvirta kytketään PÄÄLLE, ESC- ja ESC OFF -merkkivalot syttyvät noin 3 sekunniksi, sitten ESC kytkeytyy päälle.
- Kytke ESC pois päältä painamalla ESC OFF -painiketta sytytysvirran kytkemisen jälkeen. (ESC OFF -merkkivalo syttyy). Voit kytkeä ESC:n päälle painamalla ESC OFF -painiketta (ESC OFF -merkkivalo sammuu).
- Moottorin käynnistyksen yhteydessä voi kuulua vähäinen tikitysääni. Tämä on ESC, joka suorittaa automaattisen järjestelmän itsetarkastuksen eikä havaitse ongelmaa.

Käytön aikana

Kun ESC on toiminnassa, ESC-merkkivalo vilkkuu.

•Kun sähköinen ajovakauden hallinta toimii oikein, voit tuntea lievää sykintää ajoneuvossa. Tämä on vain jarruhallinnan vaikutus eikä viittaa mihinkään epätavalliseen.

- Kun siirryt pois mudasta tai ajat liukkaalla tiellä, moottorin kierrosluku (kierroksia minuutissa) ei ehkä kasva, vaikka painat kaasupoljinta syvälle. Tämän tarkoitus on säilyttää auton vakaus ja pito, eikä se ole merkki ongelmasta.

ESC OFF -tila

Peruuttaaksesi ESC-käytön:
•Tila 1

Tyyppi A

Tyyppi B

Paina ESC OFF -painiketta lyhyesti (ESC OFF -merkkivalo ja viesti syttyvät). Tässä tilassa moottorin ohjaustoiminto ei ole toiminnassa. Toisin sanoin, pidonohjausjärjestelmä ei ole toiminnassa, mutta vain jarrujen hallintajärjestelmä on toiminnassa.

• Tila 2

Tyyppi A

Tyyppi B

Paina ESC OFF -painiketta yli 3 sekunnin ajan. ESC OFF -merkkivalo ja -viestin syttyvät ja ESC OFF -varoitusääni kuuluu. Tässä tilassa moottorin ohjaustoiminto ja jarrujen hallintajärjestelmä eivät ole toiminnassa. Toisin sanoin, auton ajovakauden hallintajärjestelmä ei ole enää toiminnassa.
Jos virtalukko tai KÄYNNISTYS/PYSÄYTYS -painike asetetaan LOCK/OFF-asentoon kun ESC on pois päältä, ESC pysyy pois päältä. Kun moottori käynnistetään

uudelleen, ESC kytkeytyy automaattisesti päälle.

Merkkivalo

ESC -merkkivalo

ESC OFF -merkkivalo

Kun virtalukko tai MOOTTORIN KÄYNNISTYS/PYSÄYTYS -painike asetetaan ON-asentoon, merkkivalo syttyy ja sammuu, jos ESC-järjestelmä toimii normaalisti.

ESC-merkkivalo vilkkuu aina, kun ESC toimii, tai palaa, kun ESC vioittuu.

ESC OFF -merkkivalo syttyy, kun ESC kytketään painikkeella pois päältä.

⚠ HUOMIO

Erikokoisilla renkailla tai vanteilla ajaminen voi aiheuttaa ESC-järjestelmän toimintahäiriön. Kun vaihdat renkaat, varmista, että ne ovat samaa kokoa kuin alkuperäiset renkaat.

⚠ VAROITUS

Sähköinen ajovakauden hallintajärjestelmä on ainoastaan ajon avustaja; varmista turvallinen ajo noudattamalla varotoimenpiteitä hidastamalla kaarevilla, lumisilla tai jäisillä teillä. Aja hitaasti äläkä yritä kiihdyttää, kun ESC-merkkivalo vilkkuu tai kun tienpinta on liukas.

ESC OFF -käyttö

Ajettaessa

- ESC:n tulisi olla päällä päivittäisessä käytössä aina kun mahdollista.
- Voit kytkeä ESC:n pois päältä ajon aikana painamalla ESC OFF -painiketta ajaessasi tasaisella tien pinnalla.

Älä koskaan paina ESC OFF -painiketta, ESC:n toiminnan aikana (ESC-merkkivalo vilkkuu).

Jos ESC kytketään pois päältä ESC:n ollessa toiminnassa, ajoneuvo voi luiskahtaa hallinnasta.

✻ HUOMAA

- Kun käytät autoa dynamometrissä, varmista, että ESC on pois päältä (ESC OFF -valo palaa).
- ESC:n kytkeminen pois päältä ei vaikuta ABS- tai jarrujärjestelmän toimintaan.

⚠ VAROITUS

Älä koskaan paina ESC OFF -painiketta, ESC:n toiminnan aikana.

Jos ESC kytketään pois päältä ESC:n ollessa toiminnassa, ajoneuvo voi päästä hallinnasta.

Voit kytkeä ESC:n pois päältä ajon aikana painamalla ESC OFF -painiketta ajaessasi tasaisella tien pinnalla.

Mäkilähtöavustajan ohjaus (HAC) (jos kuuluu varustukseen)

Mäkilähtöavustajan ohjaus on mukavuustoiminto. Päätarkoitus on estää ajoneuvoa liikkumasta taaksepäin ajaessasi ylämäkeen kaltevalla pinnalla. HAC säilyttää kuljettajan, pysähtymisen aikana luoman jarrupaineen 2 sekunnin ajan jarrupolkimen vapauttamisen jälkeen.

Paineensäilytyksen aikana kuljettajalla on tarpeeksi aikaa painaa kaasupoljinta lähteäkseen liikkeelle.

Jarrupaine vähenee heti, kun järjestelmä havaitsee kuljettajan aikomuksen lähteä liikkeelle.

⚠ VAROITUS

HAC aktivoituu yleensä vain 2 sekunniksi. Kuljettajan tulee olla varovainen ettei liikkuminen taaksepäin aiheuttaisi tapaturmaa takana oleville esineille tai ihmisille, kun kuljettaja tuntee tahatonta taaksepäin liikkumista lähtiessään liikkeelle mäessä, koska kuljettajan luoma jarrunpidätyspaine pysähdyksissä oli riittämätön.

✻ HUOMAA

- HAC ei toimi, kun vaihdevipu on asennossa P (pysäköinti) tai N (vapaa).
- HAC aktivoituu, vaikka ESC ei ole päällä, mutta se ei aktivoidu, jos ESC on vioittunut.

Auton vakauden hallinta (VSM) (jos kuuluu varustukseen)

Tämä järjestelmä tarjoaa lisäparannuksia ajoneuvon vakauteen ja ohjausvasteisiin, kun ajoneuvoa ajetaan liukkaalla tiellä tai ajoneuvo havaitsee jarrutuksen aikana oikeiden ja vasempien pyörien välisen kitkakertoimen muutokset.

VSM:n käyttö

Kun VSM on toiminnassa, ESC-merkkivalo (🚘) vilkkuu.

Kun auton vakauden hallinta toimii oikein, voit tuntea lievää sykintää ajoneuvossa. Tämä on vain jarruhallinnan vaikutus eikä viittaa mihinkään epätavalliseen.

VSM ei toimi, kun:

- Ajettaessa kaltevilla teillä, kuten rinteissä tai kallistuksissa.
- Ajettaessa taaksepäin

- ESC OFF -merkkivalo (OFF) jää palamaan mittaristossa
- ESC -merkkivalo jää palamaan mittaristossa

VSM pois käytöstä

Jos painat ESC OFF -painiketta kytkeäksesi ESC:n pois päältä, VSM kytkeytyy myös pois ja ESC OFF -merkkivalo (OFF) syttyy.

Kytke VMS päälle painamalla painiketta uudelleen. ESC OFF -merkkivalo sammuu.

Toimintahäiriön merkkivalo

VSM voi peruttua, vaikket peruuttaisi VSM-toimintoa painamalla ESC OFF -painiketta. Se viittaa siihen, että jossain sähkötoimisessa ohjaustehostinjärjestelmässä tai VSM-järjestelmässä on havaittu toimintahäiriö. Jos ESC-merkkivalo ( ) tai EPS-varoitusvalo jää päälle, anna järjestelmä ammattikorjaamon tarkastettavaksi. Kia suosittelee käyntiä valtuutetun Kia-jälleenmyyjän/huoltokumppanin luona.

⚠ VAROITUS

- Auton vakauden hallintajärjestelmä ei korvaa turvallista ajotapaa, se on vain lisätoiminto. On kuljettajan vastuulla aina tarkistaa nopeus ja etäisyys edellä ajavaan ajoneuvoon. Pidä ohjauspyörästä aina tukevasti kiinni, ajaessasi.
- Ajoneuvo on suunniteltu käyttäytymään kuljettajan aikomuksen mukaan, myös asennetulla VSM:llä. Noudata aina kaikkia tavanomaisia ajovarotoimia turvallisella nopeudella olosuhteiden mukaisesti - mukaan lukien ajaminen huonolla säällä ja liukkaalla tiellä.
- Erikokoisilla renkailla tai vanteilla ajaminen voi aiheuttaa VSM-järjestelmän toimintahäiriön. Kun vaihdat renkaat, varmista, että ne ovat samaa kokoa kuin alkuperäiset renkaat.

ESS : Hätäpysäytyssignaali (jos kuuluu varustukseen)

Hätäpysäytyssignaalijärjestelmä varoittaa takana olevaa kuljettajaa vilkuttamalla jarruvaloa, kun ajoneuvo pysähtyy äkkinäisesti tai kun ABS aktivoituu jarruttaessa. (Järjestelmä aktivoituu, kun ajoneuvon nopeus on yli 55 km/h ja ajoneuvon hidastuvuus on yli 7m/s² tai kun ABS aktivoituu hätäjarrutuksen yhteydessä.)

Kun ajoneuvon nopeus on alle 40 km/h ja ABS kytkeytyy pois päältä tai kun äkillinen pysäytystilanne on ohi, jarruvalon vilkkuminen loppuu.

⚠ HUOMIO

Hätäpysäytyssignaalijärjestelmä (ESS) ei toimi, jos varoitusvilkut ovat jo päällä.

Jyvät jarrutuskäytännöt

⚠ VAROITUS

- Aina kun poistut ajoneuvosta tai pysäköit sen, vedä seisontajarru aina niin ylös kuin mahdollista ja kytke ajoneuvon vaihteisto tarkasti pysäköintiasentoon. Autot, jotka eivät ole pysäköinti-asennossa, seisontajarru kytkettynä, ovat vaarassa liikkua tahattomasti aiheuttaen vammoja itsellesi ja muille.
- Kaikissa pysäköidyissä autoissa on kytkettävä seisontajarru päälle, jotta auto ei voi liikkua arvaamatta, sillä se voi vahingoittaa matkustajia ja jalankulkijoita.

- Ajoneuvon pysäköinnin päätyttyä tarkista ennen ajoa, että seisontajarru ei ole kytkettynä ja että seisontajarrun merkkivalo on sammunut.
- Veteen ajaminen voi aiheuttaa jarrujen kastumisen. Ne voivat myös kastua, kun auto pestään. Märät jarrut voivat olla vaaralliset! Autosi ei pysähdy yhtä nopeasti, jos jarrut ovat märät. Märät jarrut voivat aiheuttaa auton vetämisen jollekin puolelle.
- Kuvaa jarrut painamalla jarrupoljinta kevyesti kunnes jarrutus palaa normaaliksi. Noudata varovaisuutta pitääksesi auton hallinnassasi koko ajan. Jos jarrutustoiminto ei palaudu normaaliin, pysäytä heti, kun se on turvallista, ja pyydä ammattikorjaamoa tarkastamaan ajoneuvosi. Kia suosittelee soittoa valtuutetulle Kia-jälleenmyyjälle/huoltokumppanille.
- Älä aja alas mäkiä vaihde vapaalla. Tämä on erittäin vaarallista. Pidä auto jatkuvasti vaihde päällä, hidasta jarruilla, vaihda sitten alemmalle vaihteelle, jotta moottorijarrutus auttaisi ylläpitämään turvallisen nopeuden.
- Älä "laahaa" jarrupolkimella. Jalan lepuuttaminen jarrupolkimella ajon aikana voi olla vaarallista, koska se voi johtaa jarrujen ylikuumenemiseen ja niiden tehokkuuden menettämiseen. Se nopeuttaa myös jarrun osien kulumista.
- Jos rengas tyhjenee ajon aikana, paina jarruja varovasti ja pidä auto kulkemassa suoraan eteenpäin, kun hidastat. Kun liikut riittävän hitaasti jotta on turvallista ajaa tien sivuun, niin tee se ja pysähdy turvalliseen paikkaan.
- Jos autosi on varustettu automaattivaihteistolla, älä anna

auton ryömiä eteenpäin. Välttääksesi eteenpäin ryöminnän, pidä jalkasi tukevasti jarrupolkimella, kun auto on pysähdyksissä.

- Ole varovainen pysäköidessäsi mäkeen. Kytke seisontajarru tukevasti ja aseta vaihdevipu asentoon P (pysäköinti). Jos autosi osoittaa alamäkeen, käännä etupyörät reunakiveyksen suuntaan, jotta estäisit autoa liikkumasta. Jos autosi osoittaa ylämäkeen, käännä etupyörät reunakiveyksestä poispäin, jotta estäisit autoa liikkumasta. Jos reunakiveystä ei ole tai jos muut olosuhteet edellyttävät auton liikkumisen estämisen, tue pyörät.
- Joissakin olosuhteissa seisontajarru voi jäätyä kytkettyyn asentoon. Tämä tapahtuu todennäköisimmin silloin, kun jarruihin tai niiden lähelle on kertynyt lunta tai jäätä tai jos jarrut ovat märät. Jos on olemassa seisontajarrun jäätymisen vaara, käytä sitä vain väliaikaisesti, kun asetat vaihtovivun P (pysäköinti) -asentoon ja tue takapyörät, jotta auto ei voi liikkua. Vapauta sitten seisontajarru.
- Älä pidä ajoneuvoa paikallaan ylämäessä kaasupoljinta käyttämällä. Tämä voi johtaa vaihteiston ylikuumenemiseen. Käytä aina jarrupoljinta tai seisontajarruja.

Etutörmäyksen välttämisavustaja (FCA) (etututka) (jos kuuluu varustukseen)

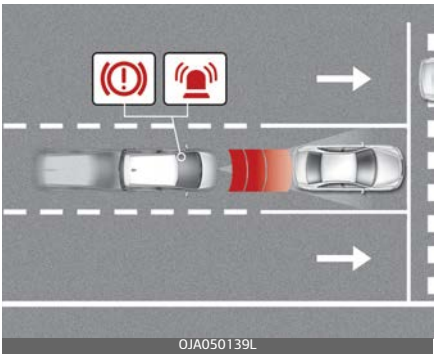

Etutörmäyksen välttämisavustaja on suunniteltu auttamaan havaitsemaan ja seuraamaan edessä olevaa ajoneuvoa ja varoittamaan kuljettajaa välittömästä törmäyksen vaarasta varoitusviestin ja äänivaroituksen avulla, ja tarvittaessa suorittamaan hätäjarrutuksen.

Vain etututkalla varustettu FCA ei toimi edessä olevien jalankulkijoiden ja pyöräilijöiden havaitsemiseen.

HUOMAA

FCA tarkoittaa etutörmäyksen välttämisavustajaa (Forward Collision-Avoidance Assist).

Havaitsemisanturi

Etututka

OJA051052L

Katso havaitsemisanturien paikat yllä olevasta kuvasta.

⚠ HUOMIO

Ylläpidä havaitsemisanturien optimaalista toimintaa seuraavilla varotoimilla:

- Älä koskaan pura havaitsemisanturia tai anturikokoonpanoa ja vältä siihen kohdistuvia iskuja.
- Jos havaitsemisanturi on vaihdettu tai korjattu, tarkastuta ajoneuvo ammattikorjaamossa. Kia suosittelee käyntiä valtuutetun Kia-jälleenmyyjän/huoltokumppanin luona.

Toiminto-asetukset

Järjestelmän toimintojen asettaminen

OJA051142FI

Etuturvallisuus

Virta-avaimen tai MOOTTORIN KÄYNNISTYS/PYSÄYTYS -painikkeen ollessa ON-asennossa, valitse tai poista valinta Käyttäjäasetukset-valikossa "Käyttäjäasetukset → Kuljettajan avustaja → Etuturvallisuus" kohdassa, määrittääksesi, käytetäänkö kutakin toimintoa.

- Jos valitaan 'Aktiivinen avustaja', toiminto varoittaa kuljettajaa varoitusviestillä tai äänivaroituksella törmäyksen riskitasosta riippuen.
- Jos valitaan 'Vain varoitus', toiminto varoittaa kuljettajaa varoitusviestillä tai äänivaroituksella törmäyksen riskitasosta riippuen.
- Jos valitaan 'Pois', toiminto kytkeytyy pois. varoitusvalo ilmestyy kojelautaan.

Kuljettaja voi seurata etutörmäyksen välttämisavustajan ON/OFF-tilaa Asetukset-valikossa. Jos merkkivalo jää PÄÄLLE järjestelmän ollessa PÄÄLLÄ, anna järjestelmä ammattikorjaamon tarkastettavaksi. Kia suosittelee käyntiä valtuutetun Kia-jälleenmyyjän/huoltokumppanin luona.

VAROITUS

Aina kun moottori käynnistetään, etutörmäyksen välttämisavustaja kytkeytyy päälle. Jos kuitenkin valitaan "Off" -vaihtoehto moottorin käynnistyksen jälkeen, kuljettajan tulee aina olla tietoinen ympäristöstään ja ajaa turvallisesti.

HUOMIO

Jos valitaan 'Vain varoitus', jarrutusavustus ei toimi.

HUOMAA

Etutörmäyksen välttämisavustaja kytkeytyy pois kun ESC kytketään pois päältä pitämällä ESC OFF -painiketta painettuna yli 3 sekunnin ajan. Varoitusvalo ilmestyy kojelautaan.

Varoituksen ajastus

OJA051141FI

Virta-avaimen tai MOOTTORIN KÄYNNISTYS/PYSÄYTYS -painikkeen ollessa ON-asennossa, valitse Käyttäjäasetukset-valikosta 'Kuljettajan avustaja → Varoituksen ajoitus', muuttaaksesi etutörmäyksen välttämisavustajan varoituksen aktivointiajan.

Uudessa ajoneuvossa, Varoituksen ajoitus -toiminnon asetuksena on "Normaali". Jos vaihdat varoituksen ajoitusta, muiden Kuljettajan avustajajärjestelmien varoitusaika voi myös muuttua.

Varoituksen äänenvoimakkuus

OJA051143FI

Virta-avaimen tai MOOTTORIN KÄYNNISTYS/PYSÄYTYS -painikkeen ollessa ON-asennossa, valitse Käyttäjäasetukset-valikosta 'Kuljettajan avustaja → Varoituksen äänenvoimakkuus', muuttaaksesi etutörmäyksen välttämisavustajan varoituksen äänenvoimakkuuden “Äänekäs”, “Kohtalainen” tai “Hiljainen” tasolle.

Jos vaihdat varoituksen äänenvoimakkuuden, muiden Kuljettajan avustajajärjestelmien varoituksen äänenvoimakkuus voi myös muuttua.

⚠ HUOMIO

- Varoituksen ajastuksen ja varoituksen äänenvoimakkuuden asetus koskee kaikkia etutörmäyksen välttämisavustajan toimintoja.
- Vaikka Normal (Normaali) on valittuna varoituksen ajastustoiminnolle, jos edessä oleva auto pysähtyy äkillisesti, alustava varoitusaika ei välttämättä tunnu myöhäiseltä.
- Valitse varoituksen ajastustoiminnon asetukseksi “Myöhemmin”, kun liikenne on rauhallista ja ajonopeus on hiljainen.

✻ HUOMAA

Jos moottori käynnistetään uudelleen, Varoituksen ajastus- ja Varoituksen äänenvoimakkuus säilyttävät viimeisen asetuksen.

Toiminnon käyttö

Toiminnon varoitus ja hallinta

Etutörmäyksen välttämisavustajan perustoiminto on varoittaa ja hallita ajoneuvoa törmäystasosta riippuen: "Törmäysvaroitus”, "Hätäjarrutus” ja "Ajoneuvon pysäyttäminen ja jarrujen ohjauksen lopettaminen”.

Törmäysvaroitus

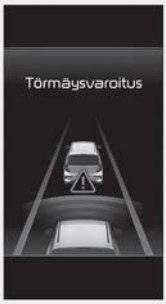

OJA051103FI

- Kuljettajan varoittamiseksi törmäyksestä, kojelautaan ilmestyy varoitusviesti “Törmäysvaroitus”, ja kuuluu varoitusääni.
- Jos edessä havaitaan ajoneuvo, toiminto toimii, kun ajoneuvosi nopeus on välillä 10–180 km/h (6–110 mph), ja 10–75 km/h (6–46 mph) jos edessä olevat ajoneuvot ovat pysähdyksissä.
- Jos valitaan "Aktiivinen avustaja", jarrutusta voidaan auttaa.

Hätäjarrutus

OJA050049FI

- Varoittaakseen kuljettajaa hätäjarrutuksen avustamisesta, "Hätäjarrutus" varoitusviesti ilmestyy kojelautaan ja kuuluu varoitusääni.
- Jos edessä havaitaan ajoneuvo, toiminto toimii, kun ajoneuvosi nopeus on välillä 10–45 km/h (6–27 mph).
- Hätäjarrutustilanteessa, toiminto auttaa voimakkaalla jarrutustehon lisäyksellä estämään törmäyksen edessä olevan ajoneuvon kanssa.

Ajoneuvon pysäyttäminen ja jarrunhallinnan päättyminen

OJA040543FI

- Kun ajoneuvo pysäytetään hätäjarrutuksella, varoitusviesti "Aja varovasti" ilmestyy kojelautaan. Turvallisuuden vuoksi kuljettajan on painettava jarrupoljinta välittömästi ja tarkistettava ympäristönsä.
- Jarrujen hallinta päättyy noin 2 sekunnin kuluttua sen jälkeen, kun ajoneuvo on pysäytetty hätäjarrutuksella.

⚠ VAROITUS

- Oman turvallisuutesi vuoksi muuta asetuksia vain, kun olet pysäköinyt auton turvalliseen paikkaan.
- Jos ”Aktiivinen avustaja” tai ”Vain varoitus” on valittuna, ja kun ESC kytketään pois päältä pitämällä ESC OFF -painiketta painettuna yli 3 sekunnin ajan, etutörmäyksen

välttämisavustaja kytkeytyy pois automaattisesti. Tässä tapauksessa toimintoa ei voida asettaa Asetukset-valikossa ja varoitusvalo syttyy kojelautaan, mikä on normaalia. Jos ESC kytketään päälle painamalla ESC OFF -painiketta, etutörmäyksen välttämisapu käynnistyy viimeisellä asetuksella.

- Etutörmäyksen välttämisavustaja ei toimi kaikissa tilanteissa eikä voi estää kaikkia törmäyksiä.
- Kuljettaja on vastuussa auton hallinnasta. Älä luota pelkästään Etutörmäyksen välttämisavustajaan. Pidä ennemminkin turvallinen jarrutusmatka ja vähennä ajonopeutta tai pysäytä auto painamalla tarvittaessa jarrupoljinta.
- Älä koskaan käytä tarkoituksella etutörmäyksen välttämisavustajaa ihmisiin, eläimiin, esineisiin jne. Se voi aiheuttaa vakavan vamman tai kuoleman.
- Etutörmäyksen välttämisavustaja ei välttämättä aktivoidu, jos kuljettaja välttää törmäyksen painamalla jarrupoljinta.
- Tie- ja ajo-olosuhteista riippuen, etutörmäyksen välttämisavustaja voi varoittaa kuljettajaa myöhään tai olla varoittamatta ollenkaan.
- Etutörmäyksen välttämisavustajan toiminnan aikana ajoneuvo voi pysähtyä äkillisesti, aiheuttaen matkustajien loukkaantumisen ja irtonaisten tavaroiden siirtymisen. Pidä turvavyö aina kiinnitettynä ja irtonaiset esineet turvallisesti tallessa.
- Jos jonkin muun toiminnon varoitusviesti on nähtävissä tai kuuluu varoitusääni, etutörmäyksen välttämisavustajan varoitusviestiä ei ehkä näytetä eikä varoitusääntä ehkä kuulu.
- Jos ympäristö on meluisa, et välttämättä kuule etutörmäyksen välttämisavustajan varoitusääntä.
- Etutörmäyksen välttämisavustaja voi kytkeytyä pois päältä tai toimia virheellisesti tai aktivoitua tarpeettomasti tie- ja ympäristöolosuhteista riippuen.

⚠ VAROITUS

- Vaikka etutörmäyksen välttämisavustajan toiminnassa olisi ongelmia, auton perusjarrutusteho toimii normaalisti.
- Hätäjarrutuksen aikana, toiminnon jarrunhallinta peruuttuu automaattisesti, kun kuljettaja painaa kaasupoljinta liiallisesti tai ohjaa ajoneuvoa jyrkästi.

⚠ HUOMIO

- Edessä olevasta ajoneuvosta ja ympäristöstä riippuen etutörmäyksen välttämisavustajan toiminnan nopeus-alue voi olla

pienempi. Toiminto voi pelkästään varoittaa kuljettajaa, tai ei ehkä toimi ollenkaan.

✻ HUOMAA

Jos törmäys on välitön, etutörmäyksen välttämisavustaja voi auttaa jarrutusta, jos kuljettajan jarrutusteho on riittämätön.

Toiminnon toimintahäiriöt ja rajoitukset

Toiminnon toimintahäiriöt

OJA050088FI

Kun etutörmäyksen välttämisavustaja ei toimi asianmukaisesti, "Tarkista etuturvallisuusjärjestelmä" -varoitusviesti ilmestyy ja varoitusvalot syttyvät kojelautaan. Kia suosittelee käyntiä valtuutetun Kia-jälleenmyyjän/huoltokumppanin luona.

Järjestelmä pois käytöstä

OJA050087FI

Kun etututkan suojus, puskuri tai anturi peittyy vieraalla materiaalilla, kuten lumella tai sateella, se voi vähentää havaitsemisen suorituskykyä ja väliaikaisesti rajoittaa tai deaktivoida etutörmäyksen välttämisavustajan.

Jos näin tapahtuu, “Etuturvallisuusjärjestelmä deaktivoitu. Tutka estetty” varoitusviesti, ja ja varoitusvalot ilmestyvät kojelautaan.

Toiminto palautuu normaaliksi, kun lumi, sadevesi tai vieraat aineet poistetaan.

Jos toiminto ei toimi normaalisti vierasaineiden poistamisen jälkeen, vie ajoneuvo tarkastettavaksi ammattikorjaamoon. Kia suosittelee käyntiä valtuutetun Kia-jälleenmyyjän/huoltokumppanin luona.

⚠ VAROITUS

- Vaikka varoitusviesti tai varoitusvalo ei ilmesty kojelautaan, etutörmäyksen välttämisavustaja ei välttämättä toimi oikein.
- Etutörmäyksen välttämisavustaja ei ehkä toimi oikein alueella (esim. avoimella maalla), missä ei havaita mitään, kun moottori käynnistetään.

Toiminnon rajoitukset

Etutörmäyksen välttämisavustaja ei ehkä toimi normaalisti tai toiminto voi toimia odottamattomasti seuraavissa tilanteissa:

- Havaitsemisanturi tai sen ympäristö on likaantunut tai vaurioitunut
- Ajetaan ankarassa sateessa, lumisateessa tai sakeassa sumussa
- Ajoneuvoasi hinataan
- Ajo neuvo edessä bussi, raskas rekka, rekka, jonka kuorma on epätavallisen muotoinen, perävaunu jne.
- Edessä olevan ajoneuvon maavara on pieni tai suuri
- Ajoneuvo leikkaa yhtäkkiä eteen
- Etututkan ympäröivä puskuri saa iskun, vaurioituu tai etututka liikahtaa pois paikaltaan
- Lämpötila etututkan ympärillä on korkea tai matala
- Ajetaan tunnelissa tai rautasillalla
- Ajat laajalla alueella, jolla on vähän autoja tai rakenteita (esim. autiomaassa, niityllä, esikaupungissa jne.)
- Ajetaan lähellä metallia sisältävillä alueilla, kuten rakennustyömaalla, rautatiellä jne.
- Lähellä on materiaalia, joka heijastaa etututkan erittäin hyvin, kuten suojakaide, lähellä oleva ajoneuvo jne.
- Edessä oleva ajoneuvo havaitaan myöhään
- Edessä olevan ajoneuvon eteen ilmestyy yhtäkkiä este
- Edessä oleva ajoneuvo muuttaa yhtäkkiä kaistaa tai hidastaa yhtäkkiä
- Edellä oleva ajoneuvo ei vääntynyt muodottomaksi
- Edessä olevan ajoneuvon nopeus on korkea tai matala
- Edessä oleva ajoneuvo ohjaa sinun ajoneuvosi vastakkaiseen suuntaan välttääkseen törmäyksen
- Kun edessä on ajoneuvo, autosi vaihtaa kaistaa pienellä nopeudella
- Olet poistumassa kaistasta tai palaamassa kaistalle
- Ajat epävakaasti
- Olet kiertoliittymässä ja edessä olevaa ajoneuvoa ei havaita
- Ajat jatkuvasti ympyrässä
- Edessä olevan ajoneuvon muoto on epätavallinen
- Edessä oleva ajoneuvo ajaa ylä- tai alamäkeen

- Ajo paikoitusalueella
- Ajetaan tulliportista, rakennusalueella, päällystämättömällä maantiellä, osittain päällystetyllä tiellä, epätasaisella tiellä, hidastustöyssyistä jne.
- Ajetaan kaltevalla- / kaarevalla tiellä jne.
- Ajo pientareella, jossa on puita tai katuvaloja
- Huonot tieolosuhteet aiheuttavat liiallista auton tärinää ajon aikana
- Auton korkeus laskee tai nousee raskaan kuorman, poikkeavan rengaspaineen tai muun vastaavan syyn takia.
- Ajetaan kapealla tiellä, jolle ulottuu puita tai ruohoa.
- Ajetaan alueella, jossa on häiritseviä sähkömagneettisia aaltoja, kuten alueella, jolla on voimakkaita radioaaltoja tai sähkökohinaa

Kaarteessa ajaminen

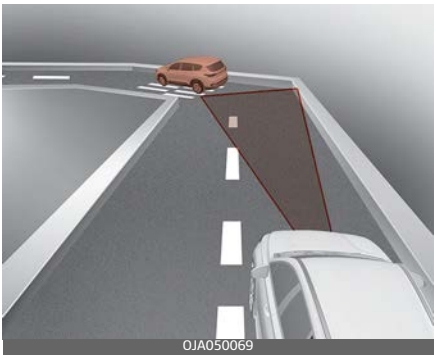

Etutörmäyksen välttämisavustaja ei ehkä havaitse muita edessäsi olevia ajoneuvoja kaarevilla teillä, koska ne vaikuttavat haitallisesti anturin toimintaan.

Tämä voi aiheuttaa sen, että hälytystä ja jarrutusta ei tapahdu tarvittaessa.

Kun ajetaan kaarteessa sinun on säilytettävä turvallinen jarrutusmatka ja tarvittaessa ohjattava ajoneuvoa ja painettava jarrupoljinta ajonopeuden vähentämiseksi, jotta turvallinen etäisyys säilyy.

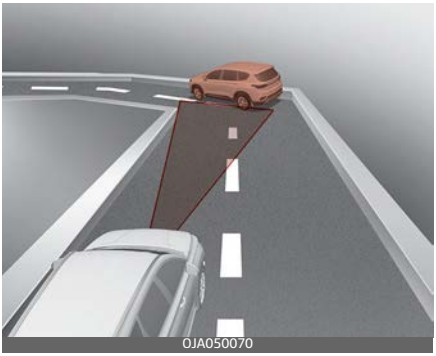

Etutörmäyksen välttämisavustaja voi havaita ajoneuvon seuraavalla kaistalla tai kaistan ulkopuolella ajaessasi mutkaisella tiellä. Jos näin tapahtuu, hälytys voi aktivoitua tarpeettomasti ja käyttää jarrua.

Tarkista aina ajoneuvoa ympäröivät liikenneolosuhteet.

Rinteessä ajaminen

Etutörmäyksen välttämisavustaja ei ehkä havaitse muita edessäsi olevia ajoneuvoja ajaessasi ylä- tai alamäkeen, koska se vaikuttaa haitallisesti anturin toimintaan.

Tämä voi johtaa tarpeettomaan hälytykseen ja jarrutukseen tai ei hälytykseen ja jarrutukseen, vaikka niitä tarvittaisiin.

Ajoneuvon nopeus voi myös laskea nopeasti, kun edessä oleva ajoneuvo havaitaan yllättäen.

Pidä katse aina tiellä ajaessasi ylä- tai alamäkeen ja ylläpidä etäisyyttä ohjaamalla ajoneuvoa, vähentämällä ajonopeutta painamalla tarvittaessa jarrupoljinta.

Kaistan vaihtaminen

[A]: Sinun ajoneuvosi, [B]: Kaistaa vaihtava ajoneuvo

Kun ajoneuvoa tulee kaistallesi viereiseltä kaistalta, anturi ei havaitse sitä, ennen kuin se on anturin havaintoalueella. Etutörmäyksen välttämisavustaja ei ehkä havaitse heti ajoneuvoa, kun se vaihtaa kaistaa yllättäen. Tässä tapauksessa sinun on säilytettävä turvallinen jarrutusmatka ja tarvittaessa ohjattava autoasi ja painettava jarrupoljinta ajonopeuden vähentämiseksi, jotta turvallinen etäisyys säilyy.

[A]: Sinun ajoneuvosi, [B]: Kaistaa vaihtava ajoneuvo, [C]: Samalla kaistalla kulkeva ajoneuvo

Kun edessäsi oleva ajoneuvo siirtyy pois kaistalta, etutörmäyksen välttämisavustaja ei ehkä välittömästi havaitse ajoneuvoa, joka nyt on edessäsi. Tässä tapauksessa sinun on säilytettävä turvallinen jarrutusmatka ja tarvittaessa ohjattava autoasi ja painettava jarrupoljinta ajonopeuden vähentämiseksi, jotta turvallinen etäisyys säilyy.

Ajoneuvon havaitseminen

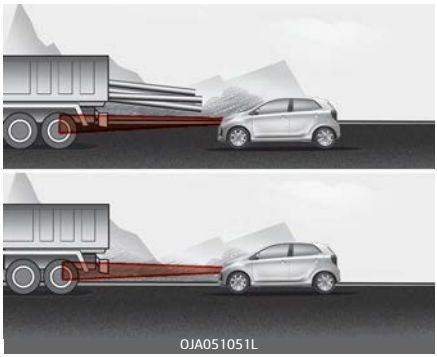

Jos edelläsi olevassa ajoneuvossa on kuormaa, joka jatkuu taaksepäin korin ulkopuolelle, tai jos edelläsi olevassa ajoneuvossa on suurempi maavara, tarvitaan lisävarovaisuutta. Etutörmäyksen välttämisavustaja ei ehkä pysty havaitsemaan kuormaa, joka jatkuu ajoneuvon ulkopuolelle. Näissä tapauksissa sinun on säilytettävä turvallinen jarrutusmatka kuorman uloimmasta kohdasta ja tarvittaessa ohjattava ajoneuvoasi ja painettava jarrupoljinta ajonopeuden vähentämiseksi, jotta etäisyys säilyy.

⚠ VAROITUS

- Hinatessasi perävaunua tai toista ajoneuvoa, suosittelemme, että kytket etutörmäyksen välttämisavustajan pois päältä turvallisuussyistä.
- Etutörmäyksen välttämisavustaja voi aktivoitua, jos havaitsee esineitä, jotka ovat muodoltaan tai ominaisuuksiltaan ajoneuvojen kaltaisia.
- Etutörmäyksen välttämisavustaja ei havaitse polkupyöriä, moottoripyöriä tai pienempiä pyörällisiä kohteita, kuten matkalaukkuja, ostoskärryjä tai rattaita.
- Etutörmäyksen välttämisavustaja ei ehkä toimi normaalisti, jos sitä häiritsevät voimakkaat sähkömagneettiset aallot.

Etutörmäyksen välttämisavustaja (FCA) (anturifuusio) (jos kuuluu varustukseen)

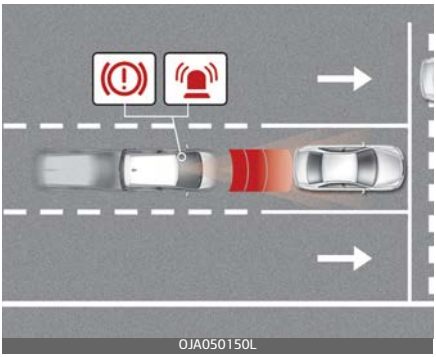

Etutörmäyksen välttämisavustaja on suunniteltu auttamaan havaitsemaan ja seuraamaan edessä olevaa ajoneuvoa tai auttamaan jalankulkijan havaitsemisen ja varoittamaan kuljettajaa välittömästä törmäyksen vaarasta varoitusviestin ja ääniva-roituksen avulla, ja tarvittaessa suorittamaan hätäjarrutuksen.

HUOMAA

FCA tarkoittaa etutörmäyksen välttämisavustajaa (Forward Collision-Avoidance Assist).

Havaitsemisanturi

Etukamera

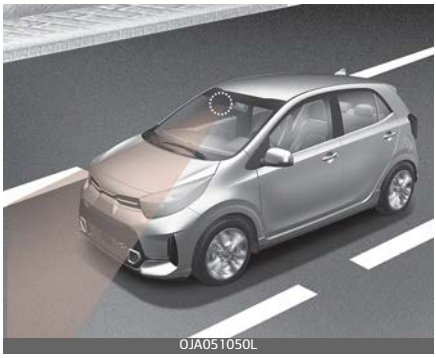

Etututka

Katso havaitsemisanturien paikat yllä olevasta kuvasta.

HUOMIO

Ylläpidä havaitsemisanturien optimaalista toimintaa seuraavilla varotoimilla:

- Älä koskaan pura havaitsemisanturia tai anturikokoonpanoa ja vältä siihen kohdistuvia iskuja.
- Jos havaitsemisanturi on vaihdettu tai korjattu, tarkastuta ajoneuvo ammattikorjaamossa. Kia

suosittelee käyntiä valtuutetun Kia-jälleenmyyjän/huoltokumppanin luona.
- Älä koskaan asenna mitään lisälaitteita tai tarroja tuulilasiin, tai sävytä tuulilasia.
- Kiinnitä erityisen tarkkaa huomiota etukameran pitämiseen kuivana.
- Älä koskaan aseta heijastavia esineitä (esim. valkoista paperia, peiliä) kojelaudan päälle. Kaikki valoheijastukset voivat estää toiminnon toimimasta oikein.
- Älä kiinnitä rekisterikilven kehystä tai esineitä, kuten puskuritarraa, kelmua tai puskuriohjainta, lähelle etututkan suojusta.
- Pidä etututka ja suojus aina puhtaana ja vapaana liasta ja roskista. Käytä ajoneuvon pesuun vain pehmeää kangasta. Älä suihkuta paineistettua vettä suoraan anturiin tai anturin suojukseen.
- Jos tutkaan tai tutkaa ympäröivälle alueelle on kohdistettu tarpeetonta voimaa, etutörmäyksen välttämisavustaja ei ehkä toimi oikein, vaikka varoitusviesti ei ilmestyisikään kojelautaan. Vie auto tällöin tarkastukseen ammattikorjaamoon. Kia suosittelee käyntiä valtuutetun Kia-jälleenmyyjän/huoltokumppanin luona.
- Käytä vain alkuperäisiä osia vaurioituneen etututkan suojuksen korjaamiseen tai vaihtamiseen. Älä maalaa etututkan suojusta.

Toiminto-asetukset

Järjestelmän toimintojen asettaminen

OJA051142FI

Etuturvallisuus

Virta-avaimen tai MOOTTORIN KÄYNNISTYS/PYSÄYTYS -painikkeen ollessa ON-asennossa, valitse tai poista valinta Käyttäjäasetukset-valikossa "Käyttäjäasetukset → Kuljettajan avustaja → Etuturvallisuus" kohdassa, määrittääksesi, käytetäänkö kutakin toimintoa.
- Jos valitaan 'Aktiivinen avustaja', toiminto varoittaa kuljettajaa varoitusviestillä tai äänivaroituksella törmäyksen riskitasosta riippuen.
- Jos valitaan 'Vain varoitus', toiminto varoittaa kuljettajaa varoitusviestillä tai äänivaroituksella törmäyksen riskitasosta riippuen.

- Jos valitaan ‘Pois’, toiminto kytkeytyy pois. varoitusvalo ilmestyy kojelautaan.

Kuljettaja voi seurata etutörmäyksen välttämisavustajan ON/OFF-tilaa Asetukset-valikossa. Jos merkkivalo jää PÄÄLLE järjestelmän ollessa PÄÄLLÄ, anna ammattikorjaamon tarkastaa toiminto. Kia suosittelee käyntiä valtuutetun Kia-jälleenmyyjän/huoltokumppanin luona.

VAROITUS

Aina kun moottori käynnistetään, etutörmäyksen välttämisavustaja kytkeytyy päälle. Jos kuitenkin valitaan ”Off” -vaihtoehto moottorin käynnistyksen jälkeen, kuljettajan tulee aina olla tietoinen ympäristöstään ja ajaa turvallisesti.

HUOMIO

Jos valitaan 'Vain varoitus', jarrutusavustus ei toimi.

HUOMAA

Etutörmäyksen välttämisavustaja kytkeytyy pois kun ESC kytketään pois päältä pitämällä ESC OFF -painiketta painettuna yli 3 sekunnin ajan. Varoitusvalo ilmestyy kojelautaan.

Varoituksen ajastus

OJA051141FI

Virta-avaimen tai MOOTTORIN KÄYNNISTYS/PYSÄYTYS -painikkeen ollessa ON-asennossa, valitse Käyttäjäasetukset-valikosta 'Kuljettajan avustaja → Varoituksen ajoitus', muuttaaksesi etutörmäyksen välttämisavustajan varoituksen aktivointiajan.

Uudessa ajoneuvossa, Varoituksen ajoitus -toiminnon asetuksena on ”Normaali”. Jos vaihdat varoituksen ajoitusta, muiden Kuljettajan avustajajärjestelmien varoitusaika voi myös muuttua.

Varoituksen äänenvoimakkuus

OJA051143FI

Virta-avaimen tai MOOTTORIN KÄYNNISTYS/PYSÄYTYS -painikkeen ollessa ON-asennossa, valitse Käyttäjäasetukset-valikosta 'Kuljettajan avustaja → Varoituksen äänenvoimakkuus', muuttaaksesi etutörmäyksen välttämisavustajan varoituksen äänenvoimakkuuden “Äänekäs”, “Kohtalainen” tai “Hiljainen” tasolle.

Jos vaihdat varoituksen äänenvoimakkuuden, muiden Kuljettajan avustajajärjestelmien varoituksen äänenvoimakkuus voi myös muuttua.

⚠ HUOMIO

- Varoituksen ajastuksen ja varoituksen äänenvoimakkuuden asetus koskee kaikkia etutörmäyksen välttämisavustajan toimintoja.
- Vaikka Normal (Normaali) on valittuna varoituksen ajastustoiminnolle, jos edessä oleva auto pysähtyy äkillisesti, alustava varoitusaika ei välttämättä tunnu myöhäiseltä.
- Valitse varoituksen ajastustoiminnon asetukseksi ”Myöhemmin”, kun liikenne on rauhallista ja ajonopeus on hiljainen.

✻ HUOMAA

Jos moottori käynnistetään uudelleen, Varoituksen ajastus- ja Varoituksen äänenvoimakkuus säilyttävät viimeisen asetuksen.

Toiminnon käyttö

Toiminnon varoitus ja hallinta

Etutörmäyksen välttämisavustajan perustoiminto on varoittaa ja hallita ajoneuvoa törmäystasosta riippuen: "Törmäysvaroitus”, "Hätäjarrutus” ja "Ajoneuvon pysäyttäminen ja jarrujen ohjauksen lopettaminen”.

Törmäysvaroitus

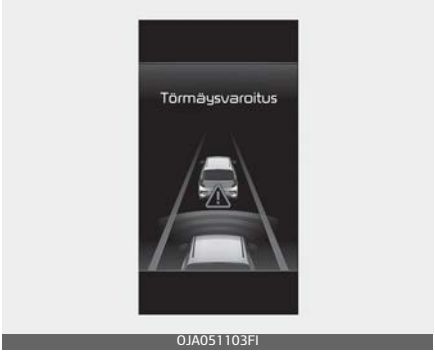

OJA051103FI

- Kuljettajan varoittamiseksi törmäyksestä, kojelautaan ilmestyy varoitusviesti “Törmäysvaroitus”, ja kuuluu varoitusääni.
- Jos edessä havaitaan ajoneuvo, toiminto toimii, kun ajoneuvosi nopeus on välillä 10–180 km/h (6–110 mph).
- Jos edessä havaitaan jalankulkija, toiminto toimii, kun ajoneuvosi nopeus on välillä 10–85 km/h (6–53 mph).
- Jos valitaan "Aktiivinen avustaja", jarrutusta voidaan auttaa.

Hätäjarrutus

OJA050049FI

- Varoittaakseen kuljettajaa hätäjarrutuksen avustamisesta, "Hätäjarrutus" varoitusviesti ilmestyy kojelautaan ja kuuluu varoitusääni.
- Jos edessä havaitaan ajoneuvo, toiminto toimii, kun ajoneuvosi nopeus on välillä 10–75 km/h (6–47 mph).
- Jos edessä havaitaan jalankulkija, toiminto toimii, kun ajoneuvosi nopeus on välillä 10–65 km/h (6–40 mph).
- Hätäjarrutustilanteessa, toiminto auttaa voimakkaalla jarrutustehon lisäyksellä estämään törmäyksen edessä olevan ajoneuvon tai jalankulkijan kanssa.

Ajoneuvon pysäyttäminen ja jarrunhallinnan päättyminen

OJA051105FI

- Kun ajoneuvo pysäytetään hätäjarrutuksella, varoitusviesti "Aja varovasti" ilmestyy kojelautaan. Turvallisuuden vuoksi kuljettajan on painettava jarrupoljinta välittömästi ja tarkistettava ympäristönsä.
- Jarrujen hallinta päättyy noin 2 sekunnin kuluttua sen jälkeen, kun ajoneuvo on pysäytetty hätäjarrutuksella.

⚠ VAROITUS

- Oman turvallisuutesi vuoksi muuta asetuksia vain, kun olet pysäköinyt auton turvalliseen paikkaan.

- Jos ”Aktiivinen avustaja” tai ”Vain varoitus” on valittuna, ja kun ESC kytketään pois päältä pitämällä ESC OFF -painiketta painettuna yli 3 sekunnin ajan, etutörmäyksen välttämisavustaja kytkeytyy pois automaattisesti. Tässä tapauksessa toimintoa ei voida asettaa Asetukset-valikossa ja varoitusvalo syttyy kojelautaan, mikä on normaalia. Jos ESC kytketään päälle painamalla ESC OFF -painiketta, etutörmäyksen välttämisapu käynnistyy viimeisellä asetuksella.
- Etutörmäyksen välttämisavustaja ei toimi kaikissa tilanteissa eikä voi estää kaikkia törmäyksiä.
- Kuljettaja on vastuussa auton hallinnasta. Älä luota pelkästään Etutörmäyksen välttämisavustajaan. Pidä ennemminkin turvallinen jarrutusmatka ja vähennä ajonopeutta tai pysäytä auto painamalla tarvittaessa jarrupoljinta.
- Älä koskaan käytä tarkoituksella etutörmäyksen välttämisavustajaa ihmisiin, eläimiin, esineisiin jne. Se voi aiheuttaa vakavan vamman tai kuoleman.
- Etutörmäyksen välttämisavustaja ei välttämättä aktivoidu, jos kuljettaja välttää törmäyksen painamalla jarrupoljinta.
- Tie- ja ajo-olosuhteista riippuen, etutörmäyksen välttämisavustaja voi varoittaa kuljettajaa myöhään tai olla varoittamatta ollenkaan.
- Etutörmäyksen välttämisavustajan toiminnan aikana ajoneuvo voi pysähtyä äkillisesti, aiheuttaen matkustajien loukkaantumisen ja irtonaisten tavaroiden siirtymisen. Pidä turvavyö aina kiinnitettynä ja irtonaiset esineet turvallisesti tallessa.
- Jos jonkin muun toiminnon varoitusviesti on nähtävissä tai kuuluu varoitusääni, etutörmäyksen välttämisavustajan varoitusviestiä ei ehkä näytetä eikä varoitusääntä ehkä kuulu.
- Jos ympäristö on meluisa, et välttämättä kuule etutörmäyksen välttämisavustajan varoitusääntä.
- Etutörmäyksen välttämisavustaja voi kytkeytyä pois päältä tai toimia virheellisesti tai aktivoitua tarpeettomasti tie- ja ympäristöolosuhteista riippuen.

⚠ VAROITUS

- Vaikka etutörmäyksen välttämisavustajan toiminnassa olisi ongelmia, auton perusjarrutusteho toimii normaalisti.
- Hätäjarrutuksen aikana, toiminnon jarrunhallinta peruuttuu automaattisesti, kun kuljettaja painaa kaasupoljinta liiallisesti tai ohjaa ajoneuvoa jyrkästi.

⚠ HUOMIO

- Edessä olevasta ajoneuvosta, jalankulkijasta ja ympäristöstä riippuen etutörmäyksen välttämisavustajan toiminnan nopeusalue voi olla pienempi. Toiminto voi pelkästään varoittaa kuljettajaa, tai ei ehkä toimi ollenkaan.

✻ HUOMAA

Jos törmäys on välitön, etutörmäyksen välttämisavustaja voi auttaa jarrutusta, jos kuljettajan jarrutusteho on riittämätön.

Toiminnon toimintahäiriöt ja rajoitukset

Toiminnon toimintahäiriöt

OJA050088FI

Kun etutörmäyksen välttämisavustaja ei toimi asianmukaisesti, "Tarkista etuturvallisuusjärjestelmä" – varoitusviesti ilmestyy ja varoitusvalot syttyvät kojelautaan.

Kia suosittelee käyntiä valtuutetun Kia-jälleenmyyjän/huoltokumppanin luona.

Järjestelmä pois käytöstä

OJA050087FI

Kun esimerkiksi lumi tai sade peittää tuulilasin, jossa etukamera sijaitsee, etututkan suojus tai anturi peittyy. Se voi heikentää havaitsemiskykyä ja väliaikaisesti rajoittaa tai poistaa käytöstä etutörmäyksen välttämisavustajan. Jos näin tapahtuu, "Etuturvallisuusjärjestelmä deaktivoitu. Tutka estetty" varoitusviesti, ja ja varoitusvalot ilmestyvät kojelautaan.

Toiminto palautuu normaaliksi, kun lumi, sadevesi tai vieraat aineet poistetaan. Jos toiminto ei toimi normaalisti vierasaineiden poistamisen jälkeen (mukaan lukien perävaunun, kuljetusvaunun jne. takapuskurista), vie ajoneuvo tarkastettavaksi ammattikorjaamoon. Kia suosittelee käyntiä valtuutetun

Kia-jälleenmyyjän/huoltokumppanin luona.

⚠ VAROITUS

- Vaikka varoitusviesti tai varoitusvalo ei ilmesty kojelautaan, etutörmäyksen välttämisavustaja ei välttämättä toimi oikein.
- Etutörmäyksen välttämisavustaja ei ehkä toimi oikein alueella (esim. avoimella maalla), missä ei havaita mitään, kun moottori käynnistetään.

Toiminnon rajoitukset

Etutörmäyksen välttämisavustaja ei ehkä toimi normaalisti tai toiminto voi toimia odottamattomasti seuraavissa tilanteissa:

- Havaitsemisanturi tai sen ympäristö on likaantunut tai vaurioitunut
- Lämpötila etukameran ympärillä on liian korkea tai matala
- Kameran objektiivi on saastunut sävytetyn, kalvotetun tai päällystetyn tuulilasin, vaurioituneen lasin tai vierasesineiden (tarra, rikkoutuma jne.) takia
- Tuulilasilla olevaa kosteutta ei poistettu tai se on jäätynyt tuulilasille
- Pesunestettä ruiskutetaan jatkuvasti tai pyyhkijä on päällä
- Ajetaan ankarassa sateessa, lumisateessa tai sakeassa sumussa
- Auringon loiste häiritsee etukameran näkökenttää.
- Katuvalo tai lähestyvästä ajoneuvosta tuleva valo heijastuu märästä tienpinnasta, kuten tien pinnalla olevasta lätäköistä
- Kojetaulun päälle on asennettu jokin esine
- Ajoneuvoasi hinataan
- Ympäristö on erittäin valoisa
- Ympäristö on hyvin pimeä, kuten tunnelissa jne.
- Valoisuus muuttuu yhtäkkiä, esimerkiksi ajettaessa tunneliin tai sieltä ulos
- Ulkona on heikko valo, ja ajovalaisimet eivät ole päällä tai eivät ole kirkkaita
- Ajat läpi höyryn, savun tai varjoisan alueen
- Vain osa ajoneuvosta tai jalankulkijoista havaitaan
- Ajo neuvo edessä bussi, raskas rekka, rekka, jonka kuorma on epätavallisen muotoinen, perävaunu jne.
- Edessä olevassa ajoneuvossa ei ole takavaloja, sen takavalojen sijainti on epätavallinen jne.
- Ulkona on heikko valo ja takavalot • eivät ole päällä tai eivät ole kirkkaita
- Edessä olevan ajoneuvon takaosa on pieni tai ajoneuvo ei näytä normaalilta, esimerkiksi kun ajoneuvo

on kallistunut, kaatunut tai ajoneuvon sivu on näkyvissä jne.
- Edessä olevan ajoneuvon maavara on pieni tai suuri
- Ajoneuvo tai jalankulkija leikkaa yhtäkkiä eteen
- Etututkan ympäröivä puskuri saa iskun, vaurioituu tai etututka liikahtaa pois paikaltaan
- Lämpötila etututkan ympärillä on korkea tai matala
- Ajetaan tunnelissa tai rautasillalla
- Ajat laajalla alueella, jolla on vähän autoja tai rakenteita (esim. autiomaassa, niityllä, esikaupungissa jne.)
- Ajetaan lähellä metallia sisältävillä alueilla, kuten rakennustyömaalla, rautatiellä jne.
- Lähellä on materiaalia, joka heijastaa etututkan erittäin hyvin, kuten suojakaide, lähellä oleva ajoneuvo jne.
- Edessä oleva ajoneuvo havaitaan myöhään
- Edessä olevan ajoneuvon eteen ilmestyy yhtäkkiä este
- Edessä oleva ajoneuvo muuttaa yhtäkkiä kaistaa tai hidastaa yhtäkkiä
- Edellä oleva ajoneuvo ei vääntynyt muodottomaksi
- Edessä olevan ajoneuvon nopeus on korkea tai matala
- Edessä oleva ajoneuvo ohjaa sinun ajoneuvosi vastakkaiseen suuntaan välttääkseen törmäyksen
- Kun edessä on ajoneuvo, autosi vaihtaa kaistaa pienellä nopeudella
- Edessä oleva ajoneuvo on lumen peitossa
- Olet poistumassa kaistasta tai palaamassa kaistalle
- Ajat epävakaasti
- Olet kiertoliittymässä ja edessä olevaa ajoneuvoa ei havaita
- Ajat jatkuvasti ympyrässä
- Edessä olevan ajoneuvon muoto on epätavallinen
- Edessä oleva ajoneuvo ajaa ylä- tai alamäkeen
- Jalankulkijaa ei havaita kokonaan, esimerkiksi jos jalankulkija nojaa eteenpäin tai ei kävele täysin pystyasennossa
- Jalankulkija käyttää vaatteita tai välineitä, jotka vaikeuttavat hänen tunnistamisen jalankulkijana
- Edessä oleva jalankulkija liikkuu hyvin nopeasti
- Edessä oleva jalankulkija on lyhyt tai on ottanut matalan asennon
- Edessä olevan jalankulkijan liikkuvuus on rajoitettua
- Edessä oleva jalankulkija liikkuu poikittain ajosuuntaan
- Edessä on ryhmä jalankulkijoita tai suuri joukko
- Jalankulkija käyttää vaatteita, jotka sulautuvat helposti taustaan, vaikeuttaen hänen havaitsemisensa

- Jalankulkijaa on vaikea erottaa ympäristön samanmuotoisesta rakenteesta
- Ajat jalankulkijan, liikennemerkkien, rakenteiden jne. ohi risteyksen lähellä
- Ajo paikoitusalueella
- Ajetaan tulliportista, rakennusalueella, päällystämättömällä maantiellä, osittain päällystetyllä tiellä, epätasaisella tiellä, hidastustöyssyistä jne.
- Ajetaan kaltevalla- / kaarevalla tiellä jne.
- Ajo pientareella, jossa on puita tai katuvaloja
- Huonot tieolosuhteet aiheuttavat liiallista auton tärinää ajon aikana
- Auton korkeus laskee tai nousee raskaan kuorman, poikkeavan rengaspaineen tai muun vastaavan syyn takia.
- Ajetaan kapealla tiellä, jolle ulottuu puita tai ruohoa.
- Ajetaan alueella, jossa on häiritseviä sähkömagneettisia aaltoja, kuten alueella, jolla on voimakkaita radioaaltoja tai sähkökohinaa

Kaarteessa ajaminen

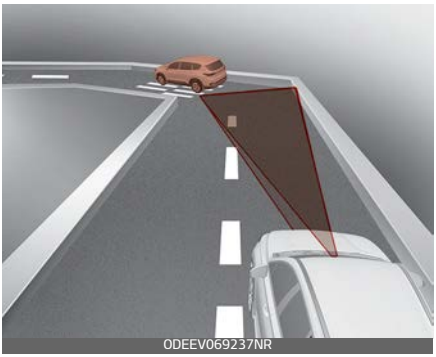
ODEEV069237NR

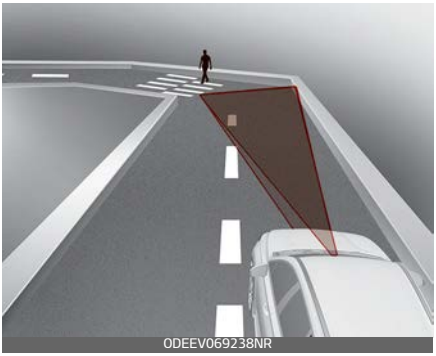
ODEEV069238NR

Etutörmäyksen välttämisavustaja ei ehkä havaitse muita edessäsi olevia ajoneuvoja tai jalankulkijoita kaarevilla teillä, koska ne vaikuttavat haitallisesti anturin toimintaan.

Tämä voi aiheuttaa sen, että hälytystä ja jarrutusta ei tapahdu tarvittaessa.

Kun ajetaan kaarteessa sinun on säilytettävä turvallinen jarrutusmatka ja tarvittaessa ohjattava ajoneuvoa ja painettava jarrupoljinta ajonopeuden vähentämiseksi, jotta turvallinen etäisyys säilyy.

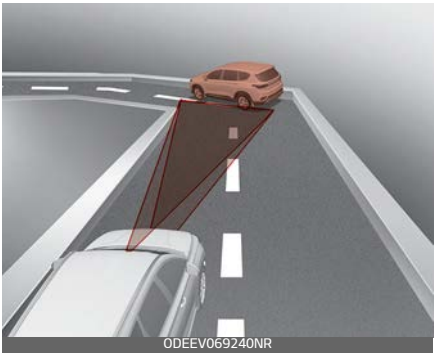

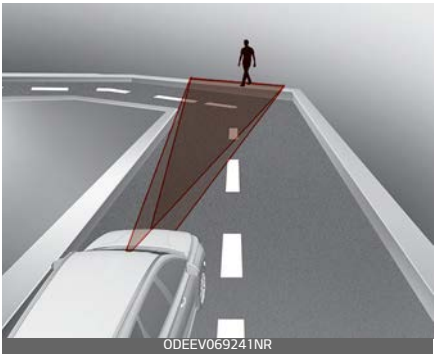

Etutörmäyksen välttämisavustaja voi havaita ajoneuvon tai jalankulkijan seuraavalla kaistalla tai kaistan ulkopuolella ajaessasi mutkaisella tiellä. Jos näin tapahtuu, hälytys voi aktivoitua tarpeettomasti ja käyttää jarrua.

Tarkista aina ajoneuvoa ympäröivät liikenneolosuhteet.

Rinteessä ajaminen

Etutörmäyksen välttämisavustaja ei ehkä havaitse muita edessäsi olevia ajoneuvoja tai jalankulkijoita ajaessasi ylä- tai alamäkeen, koska se vaikuttaa haitallisesti anturin toimintaan.

Tämä voi johtaa tarpeettomaan hälytykseen ja jarrutukseen tai ei hälytykseen ja jarrutukseen, vaikka niitä tarvittaisiin. Ajoneuvon nopeus voi myös laskea nopeasti, kun edessä oleva ajoneuvo tai jalankulkija havaitaan yllättäen.

Pidä katse aina tiellä ajaessasi ylä- tai alamäkeen ja ylläpidä etäisyyttä

ohjaamalla ajoneuvoa, vähentämällä ajonopeutta painamalla tarvittaessa jarrupoljinta.

Kaistan vaihtaminen

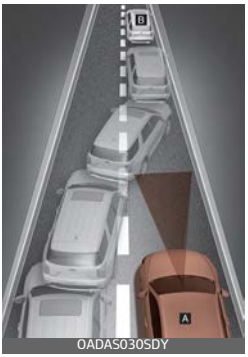

Kun ajoneuvoa tulee kaistallesi viereiseltä kaistalta, anturi ei havaitse sitä, ennen kuin se on anturin havaintoalueella. Etutörmäyksen välttämisavustaja ei ehkä havaitse heti ajoneuvoa, kun se vaihtaa kaistaa yllättäen. Tässä tapauksessa sinun on säilytettävä turvallinen jarrutusmatka ja tarvittaessa ohjattava autoasi ja painettava jarrupoljinta ajonopeuden vähentämiseksi, jotta turvallinen etäisyys säilyy.

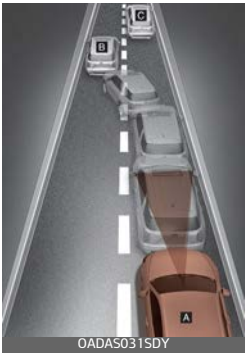

Kun edessäsi oleva ajoneuvo siirtyy pois kaistalta, etutörmäyksen välttämisavustaja ei ehkä välittömästi havaitse ajoneuvoa, joka nyt on edessäsi. Tässä tapauksessa sinun on säilytettävä turvallinen jarrutusmatka ja tarvittaessa ohjattava autoasi ja painettava jarrupoljinta ajonopeuden vähentämiseksi, jotta turvallinen etäisyys säilyy.

Ajoneuvon havaitseminen

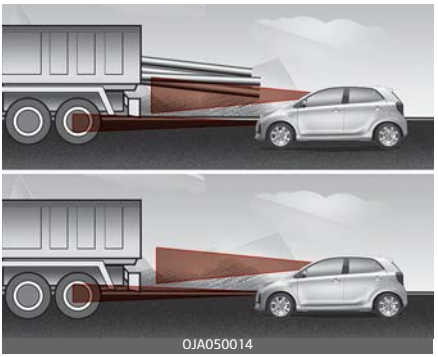

Jos edelläsi olevassa ajoneuvossa on kuormaa, joka jatkuu taaksepäin korin ulkopuolelle, tai jos edelläsi olevassa ajoneuvossa on suurempi

maavara, tarvitaan lisävarovaisuutta. Etutörmäyksen välttämisavustaja ei ehkä pysty havaitsemaan kuormaa, joka jatkuu ajoneuvon ulkopuolelle. Näissä tapauksissa sinun on säilytettävä turvallinen jarrutusmatka kuorman uloimmasta kohdasta ja tarvittaessa ohjattava ajoneuvoasi ja painettava jarrupoljinta ajonopeuden vähentämiseksi, jotta etäisyys säilyy.

⚠ VAROITUS

- Hinatessasi perävaunua tai toista ajoneuvoa, suosittelemme, että kytket etutörmäyksen välttämisavustajan pois päältä turvallisuussyistä.
- Etutörmäyksen välttämisavustaja voi aktivoitua, jos havaitsee esineitä, jotka ovat muodoltaan tai ominaisuuksiltaan ajoneuvojen tai jalankulkijoiden kaltaisia.
- Etutörmäyksen välttämisavustaja ei havaitse polkupyöriä, moottoripyöriä tai pienempiä pyörällisiä kohteita, kuten matkalaukkuja, ostoskärryjä tai rattaita.
- Etutörmäyksen välttämisavustaja ei ehkä toimi normaalisti, jos sitä häiritsevät voimakkaat sähkömagneettiset aallot.
- Etutörmäyksen välttämisavustaja ei ehkä toimi 15 sekunnin ajan auton käynnistyksen jälkeen tai etukameran alustuksen aikana.

Kaistallapysymisavustaja (LKA) (jos kuuluu varustukseen)

Kaistallapysymisavustaja on tarkoitettu havaitsemaan kaistamerkintöjä (tai tien reunoja) tiettyä ajonopeutta nopeammassa ajossa. Toiminto varoittaa kuljettajaa, jos ajoneuvo poistuu kaistalta käyttämättä suuntavaloa, tai auttaa automaattisesti kuljettajan ohjausta estäen ajoneuvon poistumisen kaistalta.

Havaitsemisanturi

Etukamera

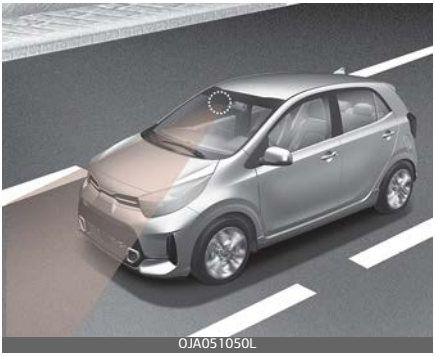

Etukamera toimii havaitsemisanturina, jolla havaitaan kaistamerkinnät (tai tien reunat).

Katso havaitsemisanturin paikka yllä olevasta kuvasta.

⚠ HUOMIO

Lisätietoja etukameran varotoimenpiteistä, katso "Etutörmäyksen välttämisavustaja (FCA) (anturifuu-

sio) (jos kuuluu varustukseen)" sivulla 6-67

Toiminto-asetukset

Järjestelmän toimintojen asettaminen

OJA040545FI

Kaistaturvallisuus

Virta-avaimen tai MOOTTORIN KÄYNNISTYS/PYSÄYTYS -painikkeen ollessa ON-asennossa, valitse tai poista valinta Asetukset-valikossa "Kuljettajan avustaja → Kaistaturvallisuus" kohdassa, määrittääksesi, käytetäänkö kutakin toimintoa.

- Jos ”Kaistallapysymisavustaja” on valittuna, toiminto auttaa automaattisesti kuljettajan ohjausta, kun havaitsee kaistalta poistumisen, estääkseen ajoneuvon poistumisen kaistaltaan.
- Jos "Kaistalta poistumisen varoitus" on valittuna, toiminto varoittaa kuljettajaa varoitusäänellä, kun kaistalta lähtö havaitaan. Kuljettajan on ohjattava ajoneuvoa.
- Jos valitaan “Off”, toiminto kytkeytyy pois. Kojelaudassa oleva merkkivalo sammuu.

⚠ VAROITUS

- Jos "Kaistallapysymisavustaja" on valittuna, ohjausavustus toimi.
- Kaistallapysymisavustaja ei hallitse ohjauspyörää kun ajoneuvo kulkee keskellä kaistaa.
- Kuljettajan tulee aina olla tietoinen ympäristöstä ja ohjata ajoneuvoa, jos ”Off” -vaihtoehto on valittuna.

Toiminnon PÄÄLLE/POIS kytkeminen

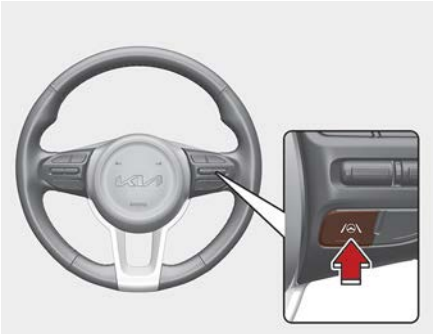
OJA051065L

Aktivoi/deaktivoi LKA (Kasitallapysymisavustaja) kääntämällä virta-avain tai MOOTTORIN KÄYNNISTYS/PYSÄYTYS -painike ON-asentoon. Pitämällä ohjauspyörässä olevaa Lane Driving Assist -painiketta

painettuna, voit kytkeä Kaistallapysymisavustajan pois päältä. Paina painiketta uudelleen pitkään, kytkeäksesi toiminnon päälle.

Kojelaudan merkkivalo palaa aluksi valkoisena. Jos painat ohjauspyörässä olevaa Lane Driving Assist -painiketta pitkään, LKA kytkeytyy pois ja kojelaudan merkkivalo sammuu.

Varoituksen äänenvoimakkuus

OJA051143FI

Virta-avaimen tai MOOTTORIN KÄYNNISTYS/PYSÄYTYS -painikkeen ollessa ON-asennossa, valitse Käyttäjäasetukset-valikosta 'Kuljettajan avustaja → Varoituksen äänenvoimakkuus', muuttaaksesi kaistallapysymisavustajan varoituksen äänenvoimakkuuden “Äänekäs”, “Kohtalainen”, “Hiljainen” tasolle.

Jos vaihdat varoituksen äänenvoimakkuuden, muiden Kuljettajan avustajajärjestelmien varoituksen äänenvoimakkuus voi myös muuttua.

Toiminnon käyttö

Toiminnon varoitus ja hallinta

Kasitallapysymisavusta varoittaa kaistalta poistumisen varoituksella ja hallitsee ajoneuvoa ja kastallapysymisavustajalla.

Kaistalta poistumisen varoitus

Vasen

OJA051107L

Oikea

OJA051106L

- Järjestelmä varoittaa kuljettajaa auton poistumisesta kaistalta

seuraavasti: kojelaudassa alkaa vilkkua vihreä ( ) merkkivalo, kaistaviiva vilkkuu kojelaudassa ajoneuvon ajautumissuunnan mukaan ja kuuluu varoitusääni.
- Toiminto toimii, kun ajoneuvosi nopeus on välillä 60–200 km/h (40–120 mph).

Kaistallapysymisavustaja

- Varoittaakseen kuljettajaa siitä, että ajoneuvo on poistumassa kaistalta, vihreä ( ) merkkivalo alkaa vilkkua kojelaudassa ja ohjauspyörä tekee säätöjä pitääkseen ajoneuvon kaistan sisällä.
- Toiminto toimii, kun ajoneuvosi nopeus on välillä 60–200 km/h (40–120 mph).

Kädet poissa -varoitus

Jos kuljettaja ottaa kätensä pois ohjauspyörältä usean sekunnin ajaksi, varoitusviesti "Pidä kädet ohjauspyörällä" ilmestyy kojelaudaan ja kuuluu vaiheittainen varoitusääni.

VAROITUS

- Ohjauspyörän avustus ei aktivoidu, jos ohjauspyörää pidetään erittäin tukevasti tai se käännetään tietyn asteen yli.
- Kaistallapysymisavustaja ei toimi kaiken aikaa. On kuljettajan vastuulla ohjata ajoneuvoa turvallisesti ja pitää se kaistallaan.
- Kädet poissa -varoitus voi ilmestyä myöhään tieolosuhteista riippuen. Pidä aina kätesi ohjauspyörällä ajon aikana.
- Jos ohjauspyörää pidellään hyvin kevyellä otteella, kädet poissa varoitusviesti voi tulla näkyviin, koska LKA -toiminto ei ehkä tunnista, että kuljettajan kädet ovat ohjauspyörällä.
- Jos kiinnität esineitä ohjauspyörään, kädet poissa -varoitus ei ehkä toimi oikein.

HUOMAA

- Lisätietoja tietoviihde-toiminnon asetusten määrittämisestä löydät kohdassa "LCD-näyttö (Tyypin B, C kojelauta)" sivulla 4-57.
- Kun kaistamerkinnät (tai tien reunat) havaitaan, kojelaudalla nähtävät kaistaviivat muuttuvat

harmaasta valkoiseksi ja vihreä ( ) merkkivalo syttyy.

Kaistamerkintää ei havaita

OJA051109L

Kaistamerkintä havaitaan

OJA051110L

- Vaikka kaistallapysymisavustaja avustaa ohjausta, kuljettaja voi hallita ohjauspyörää.
- Ohjauspyörä voi tuntua raskaammalta tai kevyemmältä, kun kaistallapysymisavustaja avustaa ohjauspyörää verrattuna tilanteeseen, jossa järjestelmä ei avusta.

Toiminnon toimintahäiriöt ja rajoitukset

Toiminnon toimintahäiriöt

OJA050089FI

Kun kaistallapysymisavustaja ei toimi oikein, varoitusviesti "Tarkista kaistallapysymisavustaja (LKA) -järjestelmä", ilmestyy näkyviin ja keltainen ( ) -merkkivalo syttyy kojelautaan. Jos näin tapahtuu, vie järjestelmä tarkastettavaksi ammattikorjaamoon. Kia suosittelee käyntiä valtuutetun Kia-jälleenmyyjän/huoltokumppanin luona.

⚠ VAROITUS

Noudata seuraavia varotoimia käyttäessäsi kaistallapysymisavustajaa:

- Kuljettaja on vastuussa turvallisesta ajamisesta ja auton hallinnasta. Älä luota pelkästään toimintoon eli älä aja vaarallisesti.
- Kasitallapysymisavustajan toiminta voi peruuntua tai se ei ehkä toimi kunnolla riippuen tie- ja

ympäristöolosuhteista. Noudata aina varovaisuutta ajon aikana.
- Katso "Toiminnon rajoitukset" sivulla 6-84, jos kaistaa ei havaita asianmukaisesti.
- Hinatessasi perävaunua tai toista ajoneuvoa, suosittelemme, että kytket kaistallapysymisavustajan pois päältä turvallisuussyistä.
- Jos auto ajaa suurella nopeudella, ohjauspyörää ei hallita. Kuljettajan on aina noudatettava nopeusrajoitusta, kun käyttää toimintoa.
- Jos jonkin muun toiminnon varoitusviesti on nähtävissä tai kuuluu varoitusääni, kaistallapysymisavustajan varoitusviestiä ei ehkä näytetä eikä varoitusääntä ehkä kuulu.
- Jos ympäristö on meluisa, et välttämättä kuule kaistallapysymisavustajan varoitusääntä.
- Jos kiinnität esineitä ohjauspyörään, ohjausavustus ei ehkä toimi oikein.
- Kaistallapysymisavustaja ei ehkä toimi 15 sekunnin ajan auton käynnistyksen jälkeen tai etukameran alustuksen aikana.
- Kaistallapysymisavustaja ei toimi, kun:
  - Suuntavalo tai varoitusvilkku on kytketty päälle
  - Autoa ei ajeta kaistan keskellä, kun toiminto kytketään päälle, tai heti kaistanvaihdon jälkeen
  - ESC (sähköinen ajovakauden hallinta) tai VSM (auton vakauden hallinta) aktivoituu
  - Ajoneuvoa ajetaan jyrkkään kaarteeseen
  - Ajoneuvon nopeus on alle 55 km/h (35 mph) tai yli 210 km/h (130 mph)
  - Ajoneuvo tekee nopeita kaistan vaihtoja
  - Ajoneuvo jarruttaa äkillisesti

Toiminnon rajoitukset

Kaistallapysymisavustaja ei ehkä toimi normaalilla tavalla tai se voi toimia arvaamattomalla tavalla seuraavissa olosuhteissa:
- Kaista on likainen tai vaikea erottaa, koska
  - kaistamerkinnät (tai tien reunat) ovat sateen, lumen, lian, öljyn jne. peitossa.
  - Kaistamerkinnän (tai tien reunan) väriä ei voi erottaa tiestä
  - Tiellä (tai tien reunoilla) on merkkejä kaistan lähellä tai tien merkinnät (tai tien reunat) näyttävät samanlaisilta kuin kaistamerkinnät (tai tien reunat)
  - Kaistamerkintä (tai tien reuna) on huonosti erottuva tai vaurioitunut
  - Kaistamerkinnälle (tai tien reunalle) tulee varjo keskinauhasta, puista, kaiteista, meluvalleista, yms.

- Tiellä on enemmän kuin kaksi kaistamerkintää (tai tien reunaa)
- Kaistojen määrä lisääntyy tai vähentyy, tai kaistamerkinnät (tai tien reunat) risteytyvät
- Kaistamerkinnät (tai tien reunat) ovat monimutkaisia tai ne on korvattu rakenteilla, kuten esimerkiksi tietyömailla
- Tiellä on tiemerkintöjä, kuten mutkittelevia kaistoja, suojatiemerkintöjä ja liikennemerkkejä
- Kaista katoaa yhtäkkiä, kuten esimerkiksi risteyksessä
- Kaista (tai tie) on hyvin leveä tai kapea
- Tien reunassa ei ole kaistaa
- Tiellä on rajarakenne, kuten tulliportti, jalkakäytävä, reunakiveys jne.
- Etäisyys edessä olevaan ajoneuvoon on erittäin lyhyt tai edessä oleva ajoneuvo peittää kaistamerkinnän (tai tien reunan)

⚠ HUOMIO

Etukameran rajoituksista on lisätietoja kohdassa "Etutörmäyksen välttämisavustaja (FCA) (anturifuusio) (jos kuuluu varustukseen)" sivulla 6-67.

Sokean pisteen törmäysvaroitus (BCW) (jos kuuluu varustukseen)

Sokean pisteen törmäysvaroituksen tehtävä on tunnistaa ja valvoa kuljettajan sokeasta pisteestä lähestyviä ajoneuvoja ja varoittaa kuljettajaa mahdollisesta törmäyksestä varoitusviestillä ja varoitusäänellä.

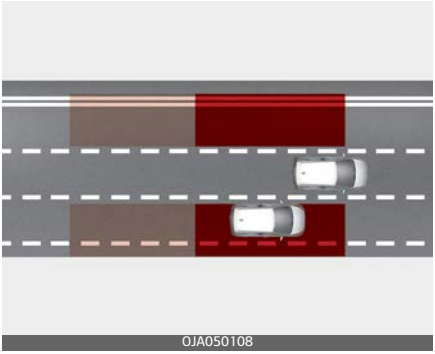

Sokean pisteen törmäysvaroitus havaitsee ja ilmoittaa kuljettajalle, että ajoneuvo on sokeassa pisteessä.

⚠ HUOMIO

Havaitsemisalue voi vaihdella ajoneuvosi nopeuden mukaan. Mutta, vaikka sokeassa pisteessä olisi ajoneuvo, toiminto ei välttämättä varoita sinua kun ohitat sen suurella nopeudella.

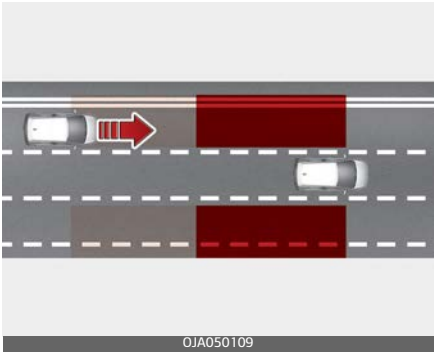

Sokean pisteen törmäysvaroitus havaitsee ja ilmoittaa kuljettajalle, että ajoneuvo lähestyy suurella nopeudella sokean pisteen alueella.

⚠ HUOMIO

Varoitusaika voi vaihdella suurella nopeudella lähestyvän ajoneuvon nopeudesta riippuen.

✻ HUOMAA

Seuraavassa tekstissä Sokean pisteen törmäysvaroitusta kutsutaan Sokean pisteen turvallisuusjärjestelmäksi.

Havaitsemisanturi

Takakulmatutka

Katso havaitsemisanturin paikka yllä olevasta kuvasta.

⚠ HUOMIO

Ylläpidä havaitsemisanturien optimaalista toimintaa seuraavilla varotoimilla:

- Älä koskaan pura takakulmatutkaa tai tutkakokoonpanoa ja vältä siihen kohdistuvia iskuja.
- Jos takakulmatutka on vaihdettu tai korjattu. Tässä tapauksessa, vie ajoneuvo tarkistettavaksi ammattikorjaamoon. Kia suosittelee yhteydenottoa valtuutettuun Kia-jälleenmyyjään/huoltokumppaniin.
- Jos takakulmatutkaan tai sen lähistölle on kohdistunut isku, Sokean pisteen turvallisuusjärjestelmä ei ehkä toimi oikein vaikka varoitusviesti ei ilmestyisi kojelautaan. Tässä tapauksessa, vie ajoneuvo tarkistettavaksi

ammattikorjaamoon. Kia suosittelee yhteydenottoa valtuutettuun Kia-jälleenmyyjään/huoltokumppaniin.
- Käytä vain alkuperäisiä osia takakulmatutkan sisältävän takapuskurin korjaamiseen.
- Älä kiinnitä rekisterikilven kehystä tai esineitä, kuten puskuritarraa, kelmua tai puskuriohjainta takakulmatutkan läheisyyteen.
- Toiminto ei ehkä toimi kunnolla, jos puskuri on vaihdettu tai jos takakulmatutkan ympäristö on vaurioitunut tai se on maalattu.
- Asennettu perävaunu, kuljetusvaunu tms., voi vaikuttaa haitallisesti takakulmatutkan toimintaan tai toiminto ei ehkä toimi lainkaan.

⚠ HUOMIO

Lisätietoja etukameran varotoimenpiteistä, katso "Etutörmäyksen välttämisavustaja (FCA) (anturifuusio) (jos kuuluu varustukseen)" sivulla 6-67.

Toiminto-asetukset

Järjestelmän toimintojen asettaminen

Sokean pisteen turvallisuus

Virta-avaimen tai MOOTTORIN KÄYNNISTYS/PYSÄYTYS -painikkeen ollessa ON-asennossa, valitse tai poista valinta Käyttäjäasetukset-valikossa "Kuljettajan avustaja → Sokean pisteen turvallisuus" kohdassa, määrittääksesi, käytetäänkö kutakin toimintoa.

Jos valitaan 'Vain varoitus', toiminto varoittaa kuljettajaa varoitusviestillä tai äänivaroituksella törmäyksen riskitasosta riippuen.

Jos valitaan “Off”, toiminto kytkeytyy pois.

OJA050083FI

Kun moottori käynnistetään toiminnon ollessa pois päältä, kojelautaan ilmestyy viesti "Sokean pisteen turvallisuusjärjestelmä on Pois käytöstä".

Jos muutat asetuksen ”Off” -vaihtoehdosta ”Vain varoitus” -vaihtoehtoon, ulkopuolisen taustapeilin varoitusvalo vilkkuu kolmen sekunnin ajan.

Lisäksi, jos moottori on käynnissä, kun asetat toiminnon "Vain varoitus" -vaihtoehtoon, ulkopuolisen taustapeilin varoitusvalo vilkkuu kolmen sekunnin ajan.

⚠ VAROITUS

Jos "Pois” -vaihtoehto on valittuna, kuljettajan tulee aina olla tietoinen ympäristöstä ja ajaa varovasti.

✻ HUOMAA

Jos moottori käynnistetään uudelleen, Sokean pisteen turvallisuusjärjestelmä säilyttää viimeisen asetuksen.

Varoituksen ajastus

OJA051141FI

Virta-avaimen tai MOOTTORIN KÄYNNISTYS/PYSÄYTYS -painikkeen ollessa ON-asennossa, valitse Asetukset-valikosta 'Kuljettajan avustaja → Varoituksen ajoitus', muuttaaksesi Sokean pisteen turvallisuusjärjestelmän aktivointiajan.

Uudessa ajoneuvossa, Varoituksen ajoitus -toiminnon asetuksena on ”Normaali”. Jos vaihdat varoituksen ajoitusta, muiden Kuljettajan avustajajärjestelmien varoitusaika voi myös muuttua.

Varoituksen äänenvoimakkuus

OJA051143FI

Virta-avaimen tai MOOTTORIN KÄYNNISTYS/PYSÄYTYS -painikkeen ollessa ON-asennossa, valitse Asetukset-valikosta 'Kuljettajan avustaja → Varoituksen äänenvoimakkuus', muuttaaksesi Sokean pisteen turvallisuusjärjestelmän varoituksen äänenvoimakkuuden "Äänekäs", "Kohtalainen", "Hiljainen" tasolle.

Jos vaihdat varoituksen äänenvoimakkuuden, muiden Kuljettajan avustajajärjestelmien varoituksen äänenvoimakkuus voi myös muuttua.

⚠ HUOMIO

- Varoituksen ajastuksen ja varoituksen äänenvoimakkuuden asetus koskee kaikkia Sokean pisteen turvallisuusjärjestelmän toimintoja.
- Vaikka Normal (Normaali) on valittuna varoituksen ajastustoiminnolle, jos auto lähestyy suurella nopeudella, alustava varoitusaika voi tuntua myöhäiseltä.
- Valitse varoituksen ajastustoiminnon asetukseksi "Myöhemmin", kun liikenne on rauhallista ja ajonopeus on hiljainen.

Toiminnon käyttö

Toiminnon varoitus

Ajoneuvon havaitseminen

OJA050074

- Toiminto varoittaa kuljettajaa havaitusta ajoneuvosta sytyttämällä varoitusvalon taustapeilissä ja head-up-näytössä (jos kuuluu varustukseen).
- Toiminto toimii, kun ajoneuvosi nopeus on yli 20 km/h (12 mph) ja ajoneuvon nopeus sokean pisteen alueella on yli 10 km/h (7 mph).

Törmäysvaroitus

- Törmäysvaroitus toimii, kun suuntavalo kytketään päälle havaitun ajoneuvon suuntaan.

- Kun suuntavalo kytketään pois päältä tai siirrytään pois kaistalta, törmäysvaroitus peruutetaan ja järjestelmä palaa ajoneuvon havaitsemistilaan.

⚠ VAROITUS

- Takakulmatutkan havaitsemisalue on määritetty tavanomaiselle tienleveydelle, joten kapealla tiellä, toiminto voi havaita viereisellä kaistalla kulkevat muut ajoneuvot ja varoittaa sinua. Sitä vastoin leveällä tiellä toiminto ei ehkä pysty havaitsemaan viereisellä kaistalla ajavaa ajoneuvoa eikä välttämättä varoita sinua.
- Kun varoitusvalo palaa, suuntavalon aktivoima törmäysvaroitus ei toimi.

Noudata seuraavia varotoimia käyttäessäsi Sokean pisteen turvallisuusjärjestelmää:

- Oman turvallisuutesi vuoksi muuta asetuksia vain, kun olet pysäköinyt auton turvalliseen paikkaan.
- Jos jonkin muun toiminnon varoitusviesti on nähtävissä tai kuuluu varoitusääni, Sokean pisteen turvallisuusjärjestelmän varoitusviestiä ei ehkä näytetä eikä varoitusääntä ehkä kuulu.
- Jos ympäristö on meluisa, et välttämättä kuule Sokean pisteen turvallisuusjärjestelmän varoitusääntä. Sokean pisteen turvajärjestelmä voi varoittaa kuljettajaa myöhään tai olla varoittamatta ollenkaan. Tämä määräytyy tie- ja ajo-olosuhteiden perusteella.
- Kuljettajan tulisi aina pitää ajoneuvo hallinnassaan. Älä luota sokean pisteen turvajärjestelmään. Pidä ennemminkin turvallinen jarrutusmatka ja paina tarvittaessa jarrupoljinta ajonopeuden vähentämiseksi tai auton pysäyttämiseksi.

✻ HUOMAA

Jos kuljettajan istuin on vasemmalla puolella, törmäysvaroitus voi aktivoitua, kun käännyt vasemmalle. Pidä sopiva etäisyys vasemmalla kaistalla oleviin ajoneuvoihin. Jos kuljettajan istuin on oikealla puolella, törmäysvaroitus voi aktivoitua, kun käännyt oikealle. Pidä sopiva etäisyys oikealla kaistalla oleviin ajoneuvoihin.

Toiminnon toimintahäiriöt ja rajoitukset

Toiminnon toimintahäiriöt

OJA050085FI

Kun Sokean pisteen turvallisuusjärjestelmä ei toimi kunnolla, varoitusviesti "Tarkista sokean pisteen turvallisuusjärjestelmä" ilmestyy kojelautaan ja toiminto poistuu automaattisesti käytöstä tai toiminto toimii rajoitettuna. Tässä tapauksessa, vie ajoneuvo tarkistettavaksi ammattikorjaamoon. Kia suosittelee yhteydenottoa valtuutettuun Kia-jälleenmyyjään/huoltokumppaniin.

OJA050086FI

Kun ulkopuolisen taustapeilin varoitusvalo ei toimi kunnolla, varoitusviesti ”Tarkista sivutaustapeilin varoitusvalo” ilmestyy kojelautaan. Suosittelemme, että annat valtuutetun Kia-jälleenmyyjän/huoltokumppanin tarkastaa autosi.

Järjestelmä pois käytöstä

OJA050084FI

Kun takakulmatutkan tai anturin ympäröivä takapuskuriosaa peittää esimerkiksi lumi tai sadevesi tai kun perävaunu tai kuljetusvaunu on asennettuna, se voi heikentää havaitsemiskykyä ja väliaikaisesti rajoittaa sokean pisteen turvallisuusjärjestelmän toimintaa tai poistaa sen käytöstä.

Jos näin tapahtuu, "Sokean pisteen turvallisuusjärjestelmä deaktivoitu. Tutka estetty” varoitusviesti ilmestyy kojelautaan.

Toiminto palaa normaalitilaan, kun vieraat materiaalit, perävaunut jne. poistetaan ja moottori käynnistetään uudelleen.

Jos toiminto ei toimi normaalisti vierasaineiden poistamisen jälkeen, vie ajoneuvo tarkastettavaksi ammattikorjaamoon. Kia suosittelee käyntiä valtuutetun Kia-jälleenmyyjän/huoltokumppanin luona.

⚠ VAROITUS

Vaikka varoitusviesti ei ilmesty kojelautaan, Sokean pisteen turvallisuusjärjestelmä ei välttämättä toimi oikein.

Sokean pisteen turvallisuusjärjestelmä ei ehkä toimi oikein alueella (esim. avoimella maalla), missä ei havaita mitään, kun moottori käynnistetään, tai kun havaitsemisanturin havaitsemisen estää vieraat aineet heti moottorin käynnistyksen jälkeen.

⚠ HUOMIO

Sammuta Sokean pisteen turvallisuusjärjestelmä, kun haluat asentaa perävaunun, kuljetusvälineen jne., tai poista perävaunu, kuljetusväline jne., käyttääksesi Sokean pisteen turvallisuusjärjestelmää.

Toiminnon rajoitukset

Sokean pisteen turvallisuusjärjestelmää ei ehkä toimi normaalisti tai toiminto voi toimia odottamattomasti seuraavissa tilanteissa:

- Sään ollessa huono, kuten runsas lumi- tai vesisade jne.
- Takakulmatutka on lumen, sadeveden, lian peittämä.
- Takakulmatutkaa ympäröivä lämpötila on korkea tai matala
- Ajetaan maantien (tai moottoritien) rampilla
- Tien päällyste (tai sen ulkopuolinen maasto) sisältää poikkeavan määrän metallimateriaalia (esim. mahdollisen metroradan rakentamisen takia).
- Ajoneuvon lähellä on kiinteä esine, kuten äänivalleja, suojakaiteita, keskijakajia, sisäänajoaitauksia, katuvalaisimia, kyltteja, tunneleita, seiniä jne. (mukaan lukien kaksoisrakenteet)
- Ajetaan avarilla alueilla, joilla on vähän ajoneuvoja tai rakenteita (esim. autiomaa, niitty, esikaupunki jne.) Ajetaan kapealla tiellä, jolle ulottuu puita tai ruohoa.
- Ajo märällä tienpinnalla, kuten lätäkköisellä tiellä
- Toinen ajoneuvo ajaa hyvin lähellä ajoneuvosi takana, tai toinen ajoneuvo ohittaa ajoneuvosi läheltä
- Toisen ajoneuvon nopeus on niin suuri, että se ohittaa ajoneuvosi lyhyessä ajassa
- Ajoneuvosi ohittaa toisen ajoneuvon
- Ajoneuvosi vaihtaa kaistaa
- Ajoneuvosi on lähtenyt liikkeelle samaan aikaan kuin viereinen ajoneuvo, ja sitä on kiihdytetty

- Viereisen kaistan ajoneuvo siirtyy kahden kaistan etäisyydelle, tai kun ajoneuvo kahden kaistan päästä siirtyy viereiselle kaistalle
- Perävaunu tai kuljetusvaunu on asennettu ja se peittää takakulmatutkan
- Takakulmatutkan sisältävän puskurin peittää esineet, kuten puskuritarra, puskuriohjain, pyöräteline jne.
- Takakulmatutkan ympäröivä puskuri saa iskun, vaurioituu tai tutka liikahtaa pois paikaltaan
- Auton korkeus laskee tai nousee raskaan kuorman, poikkeavan rengaspaineen tai muun vastaavan syyn takia.

Sokean pisteen turvajärjestelmää ei ehkä toimi normaalisti tai toiminto voi toimia odottamattomasti kun seuraavia esineitä havaitaan:

- Moottoripyörä tai polkupyörä havaitaan.
- Ajoneuvo, kuten lavaperävaunu, havaitaan
- Suuri ajoneuvo, kuten bussi tai kuorma-auto havaitaan
- Liikkuva este, kuten jalankulkija, eläin, ostoskärryt tai lastenvaunut havaitaan
- Matala ajoneuvo, kuten urheiluauto havaitaan

⚠ VAROITUS

Kaarteessa ajaminen

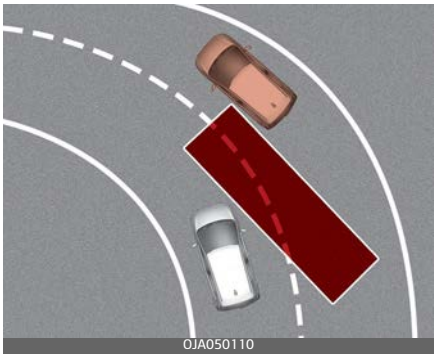

Sokean pisteen turvajärjestelmä ei ehkä toimi oikein, kun ajetaan mutkaisella tiellä. Toiminto ei ehkä havaitse viereisellä kaistalla kulkevaa ajoneuvoa.

Kiinnitä aina ajon aikana huomiota tiehen ja ajo-olosuhteisiin.

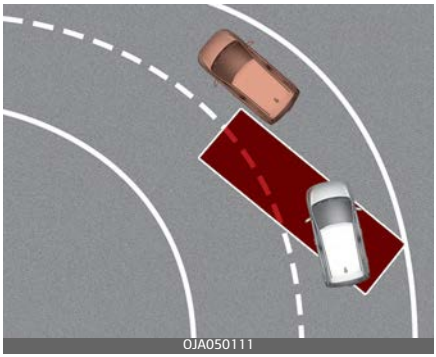

Sokean pisteen turvallisuusjärjestelmä ei ehkä toimi oikein, kun ajetaan mutkaisella tiellä. Toiminto voi havaita samalla kaistalla kulkevan ajoneuvon.

Kiinnitä aina ajon aikana huomiota tiehen ja ajo-olosuhteisiin.

Ajettaessa kohdassa, jossa tiet yhtyvät/erkaantuvat

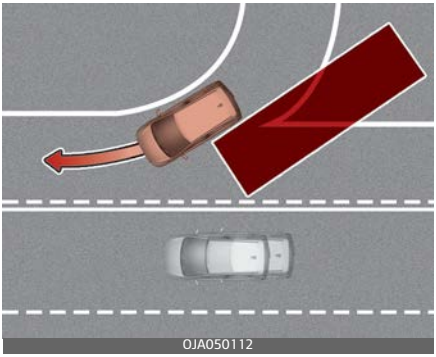

Sokean pisteen turvallisuusjärjestelmä ei ehkä toimi oikein paikassa, jossa tiet yhtyvät tai erkaantuvat. Toiminto ei ehkä havaitse viereisellä kaistalla kulkevaa ajoneuvoa.

Kiinnitä aina ajon aikana huomiota tiehen ja ajo-olosuhteisiin.

Rinteessä ajaminen

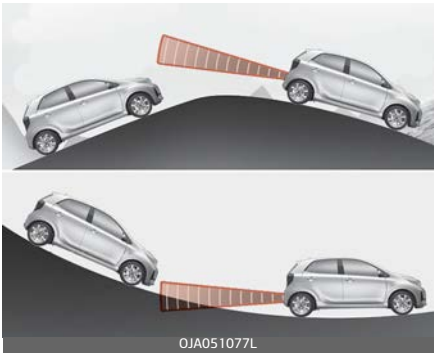

Sokean pisteen turvajärjestelmä ei ehkä toimi oikein, kun ajetaan mäellä. Toiminto ei ehkä havaitse viereisellä kaistalla kulkevaa ajoneuvoa tai voi havaita maan tai rakenteen virheellisesti.

Kiinnitä aina ajon aikana huomiota tiehen ja ajo-olosuhteisiin.

Ajettaessa kohdassa, jossa kaistat ovat eri korkeudella

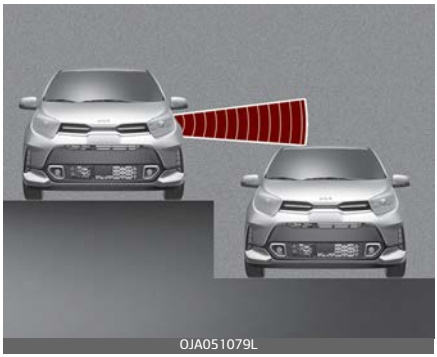

Sokean pisteen turvajärjestelmä ei ehkä toimi oikein ajettaessa kohdassa, jossa kaistat ovat eri korkeudella. Toiminto ei välttämättä havaitse ajoneuvoa tiellä, jolla on erilaiset kaistojen korkeudet (alikulkuliittymät, kallistuksilla erotetut risteykset jne.).

Kiinnitä aina ajon aikana huomiota tiehen ja ajo-olosuhteisiin.

⚠ VAROITUS

Sokean pisteen turvallisuusjärjestelmä ei ehkä toimi normaalisti, jos sitä häiritsevät voimakkaat sähkömagneettiset aallot.

Sokean pisteen turvallisuusjärjestelmä ei ehkä toimi 3 sekunnin ajan auton käynnistyksen jälkeen tai takakulmatutkien alustuksen aikana

Sokean pisteen törmäyksen välttämisavustaja (BCA) (jos kuuluu varustukseen)

Sokean pisteen törmäyksen välttämisavustajan tehtävä on tunnistaa ja valvoa kuljettajan sokeasta pisteestä lähestyviä ajoneuvoja ja varoittaa kuljettajaa mahdollisesta törmäyksestä varoitusviestillä ja varoitusäänellä.

Lisäksi, jos on olemassa törmäysvaara, kun vaihdetaan kaistaa tai ajetaan ulos parkkipaikalta, toiminto auttaa välttämään törmäyksen aktivoimalla jarrun.

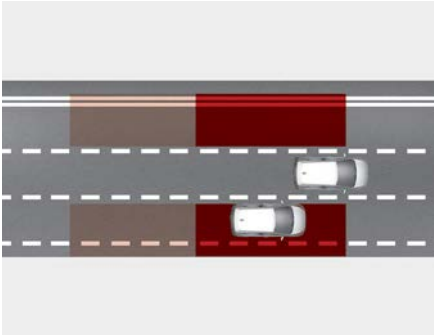

Sokean pisteen törmäyksen välttämisavustaja havaitsee ja ilmoittaa kuljettajalle, että ajoneuvo on sokeassa pisteessä.

⚠ HUOMIO

Havaitsemisalue voi vaihdella ajoneuvosi nopeuden mukaan. Mutta, vaikka sokeassa pisteessä olisi ajoneuvo, toiminto ei välttämättä varoita sinua kun ohitat sen suurilla nopeuksilla.

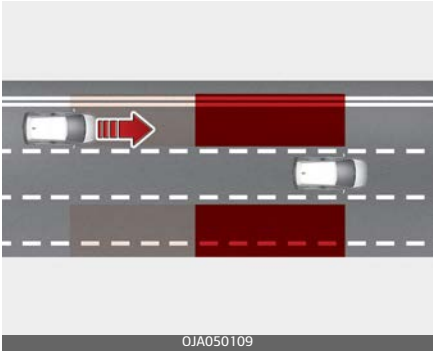

Sokean pisteen törmäyksen välttämisavustaja havaitsee ja ilmoittaa kuljettajalle, että ajoneuvo lähestyy suurella nopeudella sokean pisteen alueella.

⚠ HUOMIO

Varoitusaika voi vaihdella suurella nopeudella lähestyvän ajoneuvon nopeudesta riippuen.

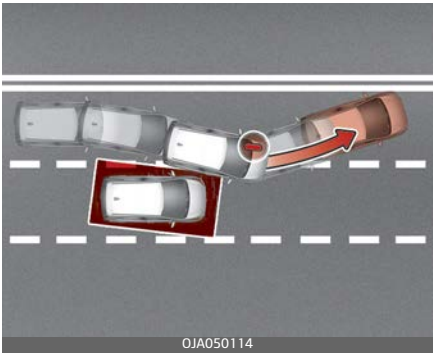

Jos toiminto päättelee törmäysvaarasta sokeasta pisteestä lähestyvän

ajoneuvon kanssa, kun vaihdetaan kaistaa havaitsemalla edessä oleva kaista, toiminto auttaa välttämään törmäyksen aktivoimalla jarrun.

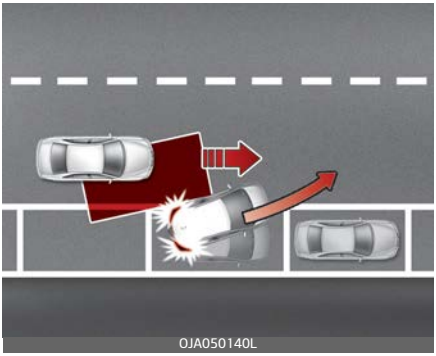

Jos toiminto päättelee törmäysvaarasta sokeasta pisteestä lähestyvän ajoneuvon kanssa, kun ajetaan ulos parkkipaikalta, toiminto auttaa välttämään törmäyksen aktivoimalla jarrun.

✻ HUOMAA

Seuraavassa tekstissä Sokean pisteen törmäyksen välttämisavustajaa kutsutaan Sokean pisteen turvallisuusjärjestelmäksi.

Havaitsemisanturi

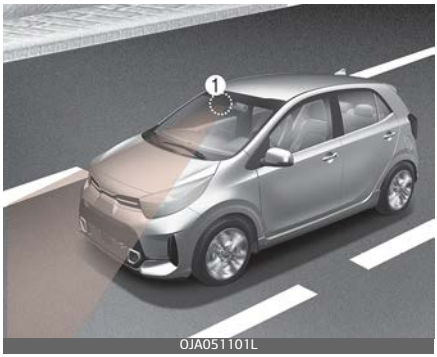

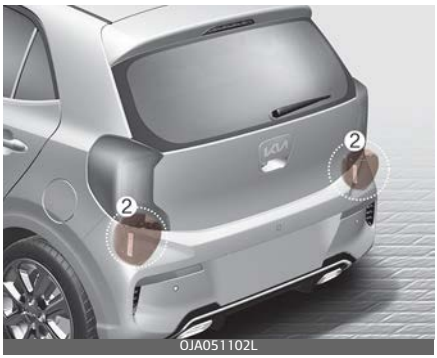

[1] : Etukamera, [2] : Takakulmatutka

Katso havaitsemisanturien paikat yllä olevasta kuvasta.

⚠ HUOMIO

Ylläpidä havaitsemisanturien optimaalista toimintaa seuraavilla varotoimilla:

- Älä koskaan pura takakulmatutkaa tai tutkakokoonpanoa ja vältä siihen kohdistuvia iskuja.
- Jos takakulmatutkaan tai sen lähistölle on kohdistunut isku, Sokean pisteen turvallisuusjärjes-

telmä ei ehkä toimi oikein vaikka varoitusviesti ei ilmestyisi kojelautaan. Suosittelemme, että annat valtuutetun Kia-jälleenmyyjän/huoltokumppanin tarkastaa autosi.
- Jos takakulmatutkat on vaihdettu tai korjattu, niin suosittelemme, että annat valtuutetun Kia-jälleenmyyjän/huoltokumppanin tarkastaa autosi.
- Käytä vain alkuperäisiä osia takakulmatutkan sisältävän takapuskurin korjaamiseen.
- Älä kiinnitä rekisterikilven kehystä tai esineitä, kuten puskuritarraa, kelmua tai puskuriohjainta takakulmatutkan läheisyyteen.
- Toiminto ei ehkä toimi kunnolla, jos puskuri on vaihdettu tai jos takakulmatutkan ympäristö on vaurioitunut tai se on maalattu. Asennettu perävaunu, kuljetusvaunu tms., voi vaikuttaa haitallisesti takakulmatutkan toimintaan tai toiminto ei ehkä toimi lainkaan.

⚠ HUOMIO

Lisätietoja etukameran varotoimenpiteistä, katso "Etutörmäyksen välttämisavustaja (FCA) (anturifuusio) (jos kuuluu varustukseen)" sivulla 6-67.

Toiminto-asetukset

Järjestelmän toimintojen asettaminen

Sokean pisteen turvallisuus

Virta-avaimen tai MOOTTORIN KÄYNNISTYS/PYSÄYTYS -painikkeen ollessa ON-asennossa, valitse tai poista valinta Käyttäjäasetukset-valikossa "Kuljettajan avustaja → Sokean pisteen turvallisuus" kohdassa, määrittääksesi, käytetäänkö kutakin toimintoa.
- Jos valitaan “Aktiivinen avustaja”, toiminto varoittaa kuljettajaa varoitusviestillä tai äänivaroituksella ja jarrutusavustaja aktivoituu törmäyksen riskitasosta riippuen.
- Jos valitaan 'Vain varoitus', toiminto varoittaa kuljettajaa varoitusviestillä tai äänivaroituksella törmäyksen riskitasosta riippuen. Jarrutusavustaja ei aktivoidu.
- Jos valitaan “Off”, toiminto kytkeytyy pois.

OJA050083FI

Kun moottori käynnistetään toiminnon ollessa pois päältä, kojelautaan ilmestyy viesti "Sokean pisteen turvallisuusjärjestelmä on Pois käytöstä".

Jos muutat asetuksen "Pois" -vaihtoehdosta "Aktiivinen avustaja"- tai "Vain varoitus" -vaihtoehtoon, ulkopuolisen taustapeilin varoitusvalo vilkkuu kolmen sekunnin ajan.

Lisäksi, jos moottori on käynnissä, kun asetat toiminnon "Aktiivinen avustaja"- tai "Vain varoitus" -vaihtoehtoon, ulkopuolisen taustapeilin varoitusvalo vilkkuu kolmen sekunnin ajan.

⚠ VAROITUS

- Jos valitaan 'Vain varoitus', jarrutusavustus ei toimi.
- Jos "Pois" -vaihtoehto on valittuna, kuljettajan tulee aina olla tietoinen ympäristöstä ja ajaa varovasti.

✻ HUOMAA

Jos moottori käynnistetään uudelleen, Sokean pisteen turvallisuusjärjestelmä säilyttää viimeisen asetuksen.

Varoituksen ajastus

OJA051141FI

Virta-avaimen tai MOOTTORIN KÄYNNISTYS/PYSÄYTYS -painikkeen ollessa ON-asennossa, valitse Asetukset-valikosta 'Kuljettajan avustaja → Varoituksen ajoitus', muuttaaksesi Sokean pisteen turvallisuusjärjestelmän aktivointiajan.

Uudessa ajoneuvossa, Varoituksen ajoitus -toiminnon asetuksena on "Normaali". Jos vaihdat varoituksen ajoitusta, muiden Kuljettajan avustajajärjestelmien varoitusaika voi myös muuttua.

Varoituksen äänenvoimakkuus

OJA051143FI

Virta-avaimen tai MOOTTORIN KÄYNNISTYS/PYSÄYTYS -painikkeen ollessa ON-asennossa, valitse Asetukset-valikosta 'Kuljettajan avustaja → Varoituksen äänenvoimakkuus', muuttaaksesi Sokean pisteen turvallisuusjärjestelmän varoituksen äänenvoimakkuuden "Äänekäs", "Kohtalainen", "Hiljainen" tasolle.

Jos vaihdat varoituksen äänenvoimakkuuden, muiden Kuljettajan avustajajärjestelmien varoituksen äänenvoimakkuus voi myös muuttua.

⚠ HUOMIO

- Varoituksen ajastuksen ja varoituksen äänenvoimakkuuden asetus koskee kaikkia Sokean pisteen turvallisuusjärjestelmän toimintoja.
- Vaikka Normal (Normaali) on valittuna varoituksen ajastustoiminnolle, jos auto lähestyy suurella nopeudella, alustava varoitusaika voi tuntua myöhäiseltä.
- Valitse varoituksen ajastustoiminnon asetukseksi "Myöhemmin", kun liikenne on rauhallista ja ajonopeus on hiljainen.

Toiminnon käyttö

Toiminnon varoitus

Ajoneuvon havaitseminen

OJA050074

- Varoittaakseen kuljettajaa havaitusta ajoneuvosta, taustapeilin varoitusvalo syttyy.
- Toiminto toimii, kun ajoneuvosi nopeus on yli 20 km/h (12 mph) ja ajoneuvon nopeus sokean pisteen alueella on yli 10 km/h (7 mph).

Törmäysvaroitus

- Törmäysvaroitus toimii, kun suuntavalo kytketään päälle havaitun ajoneuvon suuntaan.
- Jos Asetukset valikosta on valittu "Vain varoitus" -vaihtoehto, tör-

mäysvaroitus aktivoituu, kun ajoneuvo lähestyy kaistaa, jolla sokeassa pisteessä oleva ajoneuvo havaitaan.
- Kun suuntavalo kytketään pois päältä tai siirrytään pois kaistalta, törmäysvaroitus peruutetaan ja toiminto palaa ajoneuvon havaitsemistilaan.

⚠ VAROITUS

- Takakulmatutkan havaitsemisalue on määritetty tavanomaiselle tienleveydelle, joten kapealla tiellä, toiminto voi havaita viereisellä kaistalla kulkevat muut ajoneuvot ja varoittaa sinua. Sitä vastoin leveällä tiellä toiminto ei ehkä pysty havaitsemaan viereisellä kaistalla ajavaa ajoneuvoa eikä välttämättä varoita sinua.
- Kun varoitusvalo palaa, suuntavalon aktivoima törmäysvaroitus ei toimi.

✻ HUOMAA

Jos kuljettajan istuin on vasemmalla puolella, törmäysvaroitus voi aktivoitua, kun käännyt vasemmalle. Pidä sopiva etäisyys vasemmalla kaistalla oleviin ajoneuvoihin. Jos kuljettajan istuin on oikealla puolella, törmäysvaroitus voi aktivoitua, kun käännyt oikealle. Pidä sopiva etäisyys oikealla kaistalla oleviin ajoneuvoihin.

Törmäyksen välttämisavustaja (ajon aikana)

- Varoittaakseen kuljettajaa törmäyksestä, ulkoisen taustapeilin varoitusvalo vilkkuu ja kojelautaan ilmestyy varoitusviesti.
- Toiminto toimii, kun ajoneuvosi nopeus on välillä 60–200 km/h (40–120 mph), ja kun ajokaistan molemmat kaistamerkinnät havaitaan.
- Hätäjarrutuksen yhteydessä törmäyksen välttämisavustaja auttaa estämään törmäyksen sokean pisteen alueella olevan ajoneuvon kanssa.

⚠ VAROITUS

- Törmäyksen välttämisavustajan toiminto peruutetaan seuraavissa tapauksissa:
  - Ajoneuvo menee seuraavalle kaistalle tietyn matkan päässä

  - Ajoneuvosi on kaukana törmäysvaarasta
  - Ohjauspyörää käännetään nopeasti
  - Jarrupoljinta painetaan
  - Etutörmäyksen välttämisavustaja on toiminnassa
- Toiminnon käytön tai kaistanvaihdon jälkeen sinun on ajettava kaistan keskelle. Toiminto ei toimi, jos ajoneuvoa ei ajeta kaistan keskellä.

Törmäyksen välttämisavustaja (liikkeellelähdön aikana)

OJA051111FI

- Varoittaakseen kuljettajaa törmäyksestä, ulkoisen taustapeilin varoitusvalo vilkkuu ja kojelautaan ilmestyy varoitusviesti.
- Toiminto toimii, kun ajoneuvosi nopeus on alle 3 km/h (2 mph) ja ajoneuvon nopeus sokean pisteen alueella on yli 5 km/h (3 mph).
- Hätäjarrutuksen yhteydessä törmäyksen välttämisavustaja auttaa estämään törmäyksen sokean pisteen alueella olevan ajoneuvon kanssa.

Ajoneuvon pysäyttäminen ja jarrunhallinnan päättyminen

OJA051105FI

- Kun ajoneuvo pysäytetään hätäjarrutuksella, kojelaudassa näkyy varoitusviesti "Drive carefully" (Aja varovasti).
- Oman turvallisuutensa tähden, kuljettajan tulee heti painaa jarrupoljinta ja tarkistaa ympäristö.
- Jarrujen hallinta päättyy noin 2 sekunnin kuluttua sen jälkeen, kun ajoneuvo on pysäytetty hätäjarrutuksella.

⚠ VAROITUS

Noudata seuraavia varotoimia käyttäessäsi Sokean pisteen turvallisuusjärjestelmää:

- Oman turvallisuutesi vuoksi muuta asetuksia vain, kun olet pysäköinyt auton turvalliseen paikkaan.
- Jos jonkin muun järjestelmän varoitusviesti on nähtävissä tai

kuuluu varoitusääni, Sokean pisteen turvallisuusjärjestelmän varoitusviestiä ei ehkä näytetä eikä varoitusääntä ehkä kuulu.
- Jos ympäristö on meluisa, et välttämättä kuule Sokean pisteen turvallisuusjärjestelmän varoitusääntä.
- Sokean pisteen turvallisuusjärjestelmä ei välttämättä toimi, jos kuljettaja välttää törmäyksen jarrupolkimella.
- Kun Sokean pisteen turvallisuusjärjestelmä on toiminnassa, toiminnon jarrunhallinta peruuttuu automaattisesti, kun kuljettaja painaa kaasupoljinta liiallisesti tai ohjaa ajoneuvoa jyrkästi.
- Sokean pisteen turvallisuusjärjestelmän toiminnan aikana ajoneuvo voi pysähtyä äkillisesti, aiheuttaen matkustajien loukkaantumisen ja irtonaisten tavaroiden siirtymisen. Pidä turvavyö aina kiinnitettynä ja irtonaiset esineet turvallisesti tallessa.
- Vaikka Sokean pisteen turvallisuusjärjestelmän toiminnassa olisi ongelmia, auton perusjarrutusteho toimii normaalisti.
- Sokean pisteen turvallisuusjärjestelmä ei toimi kaikissa tilanteissa, eikä pysty välttämään kaikkia törmäyksiä.
- Sokean pisteen turvajärjestelmä voi varoittaa kuljettajaa myöhään tai olla varoittamatta ollenkaan. Tämä määräytyy tie- ja ajo-olosuhteiden perusteella.
- Kuljettajan tulisi aina pitää ajoneuvo hallinnassaan. Älä luota sokean pisteen turvajärjestelmään. Pidä ennemminkin turvallinen jarrutusmatka ja paina tarvittaessa jarrupoljinta ajonopeuden vähentämiseksi tai auton pysäyttämiseksi.
- Älä koskaan käytä Sokean pisteen turvallisuusjärjestelmää ihmisiin, eläimiin, esineisiin jne. Se voi aiheuttaa vakavan vamman tai kuoleman.

⚠ VAROITUS

Riippuen ESC:n (Sähköinen ajovakauden hallinta) tilasta, jarrunhallinta ei välttämättä toimi kunnolla.

Varoitus saadaan vain, kun:
- ESC:n (sähköinen ajovakauden hallinta) varoitusvalo on käytössä.
- ESC (sähköinen ajovakauden hallinta) suorittaa toista toimintoa.

Toiminnon toimintahäiriöt ja rajoitukset

Toiminnon toimintahäiriöt

OJA050085FI

Kun Sokean pisteen turvallisuusjärjestelmä ei toimi kunnolla, varoitusviesti "Tarkista sokean pisteen turvallisuusjärjestelmä" ilmestyy kojelautaan ja toiminto poistuu automaattisesti käytöstä tai toiminto toimii rajoitettuna. Tässä tapauksessa, vie ajoneuvo tarkistettavaksi ammattikorjaamoon. Kia suosittelee yhteydenottoa valtuutettuun Kia-jälleenmyyjään/huoltokumppaniin.

OJA050086FI

Kun ulkopuolisen taustapeilin varoitusvalo ei toimi kunnolla, varoitusviesti ”Tarkista sivutaustapeilin varoitusvalo” ilmestyy kojelautaan. Suosittelemme, että annat valtuutetun Kia-jälleenmyyjän/huoltokumppanin tarkastaa autosi.

Järjestelmä pois käytöstä

OJA050084FI

Kun takakulmatutkan tai anturin ympäröivä takapuskuriosaa peittää esimerkiksi lumi tai sadevesi tai kun perävaunu tai kuljetusvaunu on asennettuna, se voi heikentää havaitsemiskykyä ja väliaikaisesti rajoittaa sokean pisteen turvallisuusjärjestelmän toimintaa tai poistaa sen käytöstä.

Jos näin tapahtuu, "Sokean pisteen turvallisuusjärjestelmä deaktivoitu. Tutka estetty” varoitusviesti ilmestyy kojelautaan.

Toiminto palaa normaalitilaan, kun vieraat materiaalit, perävaunut jne. poistetaan ja moottori käynnistetään uudelleen.

Jos toiminto ei toimi normaalisti vierasaineiden poistamisen jälkeen, vie ajoneuvo tarkastettavaksi ammattikorjaamoon. Kia suosittelee käyntiä valtuutetun Kia-jälleenmyyjän/huoltokumppanin luona.

⚠ VAROITUS

Vaikka varoitusviesti ei ilmesty kojelautaan, Sokean pisteen turvallisuusjärjestelmä ei välttämättä toimi oikein.

Sokean pisteen turvallisuusjärjestelmä ei ehkä toimi oikein alueella (esim. avoimella maalla), missä ei havaita mitään, kun moottori käynnistetään, tai kun havaitsemisanturin havaitsemisen estää vieraat aineet heti moottorin käynnistyksen jälkeen.

⚠ HUOMIO

Sammuta Sokean pisteen turvallisuusjärjestelmä, kun haluat asentaa perävaunun, kuljetusvälineen jne., tai poista perävaunu, kuljetusväline jne., käyttääksesi Sokean pisteen turvallisuusjärjestelmää.

Toiminnon rajoitukset

Sokean pisteen turvallisuusjärjestelmää ei ehkä toimi normaalisti tai toiminto voi toimia odottamattomasti seuraavissa tilanteissa:

- Sään ollessa huono, kuten runsas lumi- tai vesisade jne.
- Takakulmatutka on lumen, sadeveden, lian peittämä.
- Takakulmatutkaa ympäröivä lämpötila on korkea tai matala
- Ajetaan maantien (tai moottoritien) rampilla
- Tien päällyste (tai sen ulkopuolinen maasto) sisältää poikkeavan määrän metallimateriaalia (esim. mahdollisen metroradan rakentamisen takia).
- Ajoneuvon lähellä on kiinteä esine, kuten äänivalleja, suojakaiteita, keskijakajia, sisäänajoaitauksia, katuvalaisimia, kylttejä, tunneleita, seiniä jne. (mukaan lukien kaksoisrakenteet)
- Ajat laajalla alueella, jolla on vähän autoja tai rakenteita (esim. autiomaassa, niityllä, esikaupungissa jne.)
- Ajetaan kapealla tiellä, jolle ulottuu puita tai ruohoa
- Ajo märällä tienpinnalla, kuten lätäkköisellä tiellä
- Toinen ajoneuvo ajaa hyvin lähellä ajoneuvosi takana, tai toinen ajoneuvo ohittaa ajoneuvosi läheltä
- Toisen ajoneuvon nopeus on niin suuri, että se ohittaa ajoneuvosi lyhyessä ajassa
- Ajoneuvosi ohittaa toisen ajoneuvon
- Ajoneuvosi vaihtaa kaistaa

- Ajoneuvosi on lähtenyt liikkeelle samaan aikaan kuin viereinen ajoneuvo, ja sitä on kiihdytetty
- Viereisen kaistan ajoneuvo siirtyy kahden kaistan etäisyydelle, tai kun ajoneuvo kahden kaistan päästä siirtyy viereiselle kaistalle
- Perävaunu tai kuljetusvaunu on asennettu ja se peittää takakulmatutkan
- Takakulmatutkan sisältävän puskurin peittää esineet, kuten puskuritarra, puskuriohjain, pyöräteline jne.
- • Takakulmatutkan ympäröivä puskuri saa iskun, vaurioituu tai tutka liikahtaa pois paikaltaan
- Auton korkeus laskee tai nousee raskaan kuorman, poikkeavan rengaspaineen tai muun vastaavan syyn takia.

Sokean pisteen turvajärjestelmää ei ehkä toimi normaalisti tai toiminto voi toimia odottamattomasti kun seuraavia esineitä havaitaan:

- Moottoripyörä tai polkupyörä havaitaan.
- Ajoneuvo, kuten lavaperävaunu, havaitaan
- Suuri ajoneuvo, kuten bussi tai kuorma-auto havaitaan
- Liikkuva este, kuten jalankulkija, eläin, ostoskärryt tai lastenvaunut havaitaan
- Matala ajoneuvo, kuten urheiluauto havaitaan

Jarrunhallinta ei ehkä toimi, kuljettajan huomio on tarpeen seuraavissa tilanteissa:

- Auto tärisee voimakkaasti ajettaessa kuoppaisella tiellä, epätasaisella tiellä tai betonilaatoituksella
- Ajetaan liukkailla pinnoilla lumen, vesilammikoiden tai jään jne. takia.
- Rengaspaine on matala tai rengas on vaurioitunut
- Jarruja on korjattu
- Ajoneuvo tekee äkillisiä kaistan vaihtoja

⚠ HUOMIO

Etukameran rajoituksista on lisätietoja kohdassa "Etutörmäyksen välttämisavustaja (FCA) (anturifuusio) (jos kuuluu varustukseen)" sivulla 6-67.

⚠ VAROITUS

Kaarteessa ajaminen

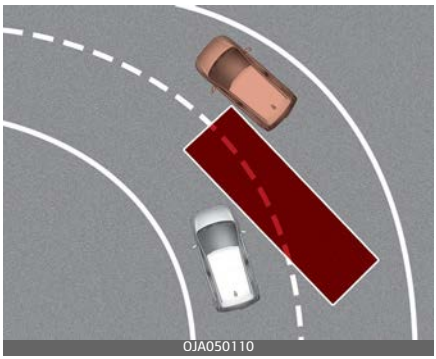

Sokean pisteen turvajärjestelmä ei ehkä toimi oikein, kun ajetaan mutkaisella tiellä. Toiminto ei ehkä havaitse viereisellä kaistalla kulkevaa ajoneuvoa.

Kiinnitä aina ajon aikana huomiota tiehen ja ajo-olosuhteisiin.

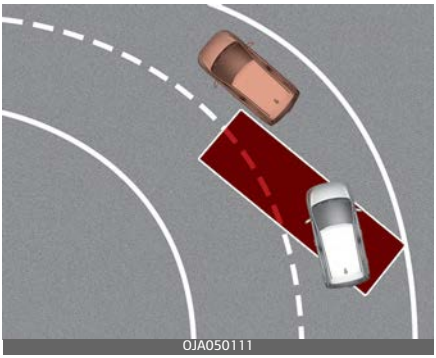

Sokean pisteen turvallisuusjärjestelmä ei ehkä toimi oikein, kun ajetaan mutkaisella tiellä. Toiminto voi havaita samalla kaistalla kulkevan ajoneuvon.

Kiinnitä aina ajon aikana huomiota tiehen ja ajo-olosuhteisiin.

Ajettaessa kohdassa, jossa tiet yhtyvät/erkaantuvat

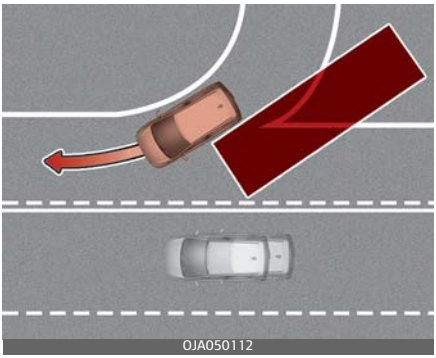

Sokean pisteen turvallisuusjärjestelmä ei ehkä toimi oikein paikassa, jossa tiet yhtyvät tai erkaantuvat. Toiminto ei ehkä havaitse viereisellä kaistalla kulkevaa ajoneuvoa. Kiinnitä aina ajon aikana huomiota tiehen ja ajo-olosuhteisiin.

Rinteessä ajaminen

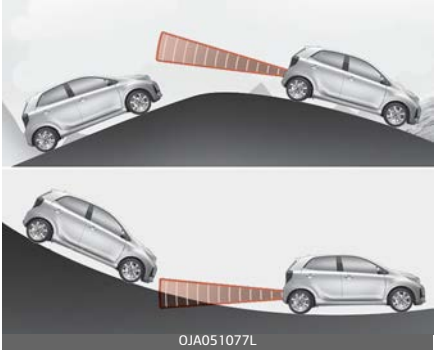

Sokean pisteen turvajärjestelmä ei ehkä toimi oikein, kun ajetaan mäellä. Toiminto ei ehkä havaitse viereisellä kaistalla kulkevaa ajoneuvoa tai voi havaita maan tai rakenteen virheellisesti.

Kiinnitä aina ajon aikana huomiota tiehen ja ajo-olosuhteisiin.

Ajettaessa kohdassa, jossa kaistat ovat eri korkeudella

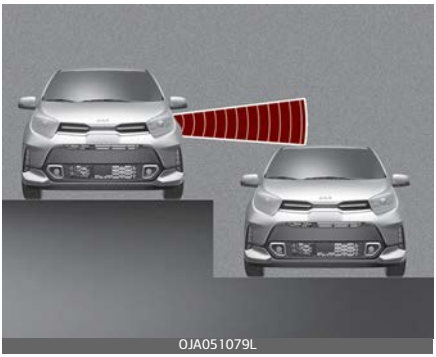

Sokean pisteen turvajärjestelmä ei ehkä toimi oikein ajettaessa kohdassa, jossa kaistat ovat eri korkeudella. Toiminto ei välttämättä havaitse ajoneuvoa tiellä, jolla on erilaiset kaistojen korkeudet (alikulkuliittymät, kallistuksilla erotetut risteykset jne.).

Kiinnitä aina ajon aikana huomiota tiehen ja ajo-olosuhteisiin.

⚠ VAROITUS

- Hinattaessa perävaunua tai toista ajoneuvoa, muista kytkeä Sokean pisteen turvajärjestelmä pois päältä.
- Sokean pisteen turvallisuusjärjestelmä ei ehkä toimi normaalisti, jos sitä häiritsevät voimakkaat sähkömagneettiset aallot.
- Sokean pisteen turvallisuusjärjestelmä ei ehkä toimi 15 sekunnin ajan auton käynnistyksen jälkeen tai takakulmatutkien alustuksen aikana.

Käsin ohjattava ajonopeuden rajoitusavustaja (MSLA) (jos kuuluu varustukseen)

(1) Nopeusrajan ilmaisin

(2) Aseta nopeus

Voit asettaa nopeusrajan, kun et halua ajaa tiettyä nopeutta suuremmalla nopeudella.

Jos ylität asetetun nopeusrajan, Käsin ohjattava ajonopeuden rajoitusavustaja toimii (asetettu nopeusraja vilkkuu ja kuuluu merkkiääni), kunnes auto hidastaa rajan alle.

Toiminnon käyttö

Rajanopeuden asettaminen

1. Paina ohjauspyörän rajanopeuden MODE painiketta kaksi kertaa halutulla nopeudella. Rajanopeuden (LIMIT) merkkivalo syttyy kojelautaan.

OJA051098L

2. Paina RES+ ylös tai RES– alas –kytkintä, ja vapauta se halutussa nopeudessa.
   Paina RES+ ylös tai RES– alas –kytkintä ja pidä pohjassa. Nopeus kasvaa tai pienenee aluksi lähimpään kymmeneen (viiden monikerta mph:ina), ja sitten kasvaa tai pienenee 10 km/h (5 mph) kerrallaan.

OJA051061L

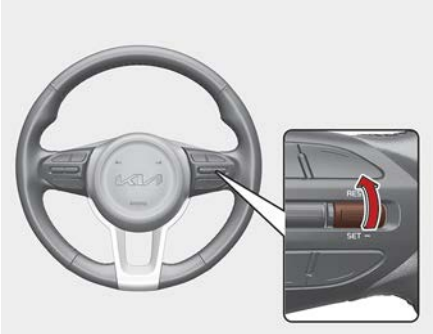

OJA051062L

3. . Asetettu rajanopeus ilmestyy kojelautaan.
   Jos haluat ajaa asetettua rajanopeutta nopeammin, paina kaasupoljin painepisteen yli aktivoidaksesi kickdown–mekanismin.
   Asetettu rajanopeus vilkkuu ja kuuluu merkkiääni, kunnes hidastat auton rajanopeuteen.

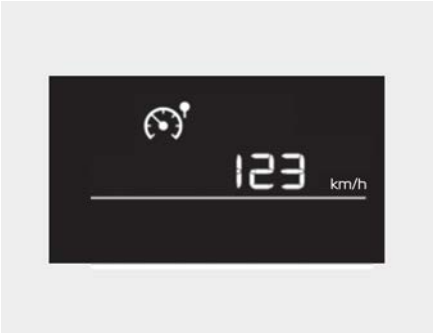

OJA040143L

* HUOMAA

Kun kaasupoljinta ei paineta painepisteen yli, ajoneuvon nopeus pysyy rajanopeuden sisällä.

Kickdown-mekanismista voi kuulua naksahtava ääni, kun kaasupoljin painetaan painepisteen yli.

Toiminnon jatkaminen

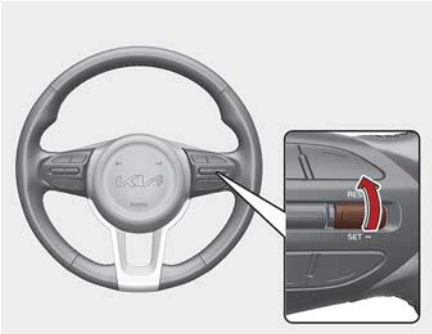

OJA051062L

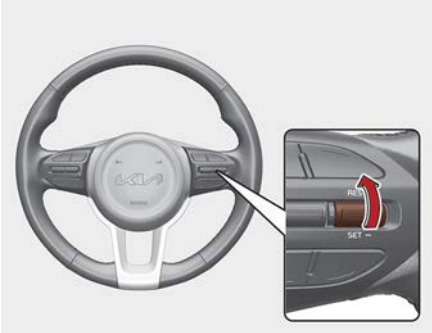

OJA051062L

Voit keskeytyksen jälkeen jatkaa Käsin ohjattavan ajonopeuden rajoitusavustajan toiminnon, painamalla RES+, RES– -kytkintä.

Jos painat RES+ -kytkintä ylöspäin tai RES– -kytkintä alaspäin, ajoneuvon nopeus asettuu kojelaudassa nykyiseen nopeuteen.

Jos painat kytkintä, ajoneuvon nopeus palaa esiasetettuun nopeuteen.

Toiminnon poiskytkentä

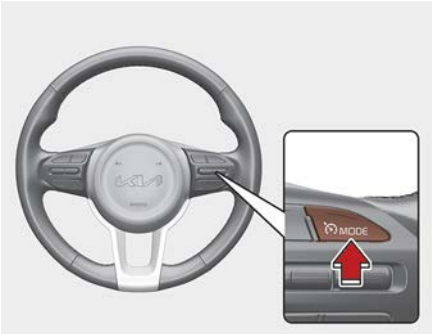

OJA051098L

Paina Kuljettajan avustaja MODE -painiketta.

poistaaksesi Käsin ohjattavan ajonopeuden rajoitusavustaja käytöstä. Rajanopeuden (LIMIT) merkkivalo sammuu.

Kytke käsin ohjattavan ajonopeuden rajoitusavustaja aina pois päältä, kun et käytä sitä, painamalla kuljettajan avustaja -painiketta.

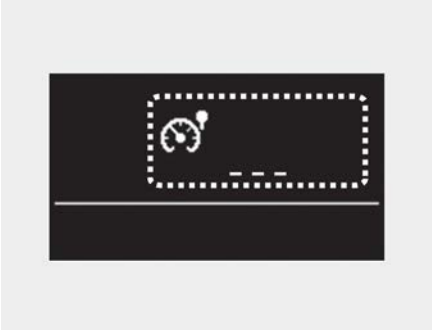

OJA040162L

⚠ VAROITUS

Noudata seuraavia varotoimia käyttäessäsi Käsin ohjattavaa ajonopeuden rajoitusavustajaa:

Aseta aina ajoneuvon nopeus maasi nopeusrajoitusten mukaiseksi.

Pidä Käsin ohjattava ajonopeuden rajoitusavustaja pois päältä, kun toiminto ei ole käytössä, jotta vältät nopeuden tahattoman asetuksen.

Tarkista, että Rajanopeuden (LIMIT) merkkivalo on pois päältä.

Käsin ohjattava ajonopeuden rajoitusavustaja ei korvaa asianmukaista ja turvallista ajotapaa. On kuljettajan vastuulla aina ajaa turvallisesti ja hänen tulisi aina olla tietoinen estääkseen odottamattomat ja äkilliset tapahtumat. Kiinnitä aina huomioita tieolosuhteisiin.

Kuljettajan tarkkaavaisuusvaroitus (DAW) (jos kuuluu varustukseen)

Kuljettajan tarkkaavaisuusvaroitus auttaa määrittämään kuljettajan huomion tason analysoimalla ajotapaa, ajoaikaa yms. ajoneuvoa ajaessa.

Toiminto suosittelee taukoa, kun kuljettajan huomion taso laskee tietyn tason alle.

Havaitsemisanturi

Etukamera

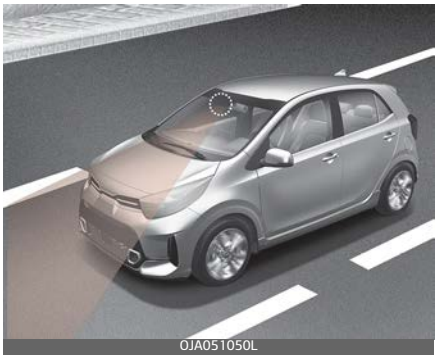

Etukameraa käytetään havaitsemisanturina havaitsemaan ajotavat ajoneuvoa ajaessa.

Katso havaitsemisanturin paikka yllä olevasta kuvasta.

⚠ HUOMIO

- Pidä etukamera aina hyvässä kunnossa, jotta kuljettajan tarkkaavaisuusvaroitus -toiminnon

toimintakyky pysyisi optimaalisena.
- Lisätietoja etukameran varotoimenpiteistä, katso "Etutörmäyksen välttämisavustaja (FCA) (anturifuusio) (jos kuuluu varustukseen)" sivulla 6-67.

Toiminto-asetukset

Järjestelmän toimintojen asettaminen

OJA051155FI

Kuljettajan tarkkaavaisuusvaroitus

MOOTTORIN KÄYNNISTYS/PYSÄYTYS -painikkeen ollessa ON-asennossa, valitse tai poista valinta Asetukset-valikossa "Kuljettajan avustaja → Kuljettajan tarkkaavaisuusvaroitus" kohdassa, määrittääksesi, käytetäänkö kutakin toimintoa.

Jos "Epätarkkaavaisen ajamisen varoitus" on valittuna, toiminto ilmoittaa kuljettajan huomion tason ja suosittelee tauon pitämistä, kun taso laskee tietyn tason alapuolelle. Kun moottori käynnistetään, Epätarkkaavaisen ajamisen varoitus kytkeytyy aina päälle.

Varoituksen ajastus

OJA051141FI

Virta-avaimen tai MOOTTORIN KÄYNNISTYS/PYSÄYTYS -painikkeen ollessa ON-asennossa, valitse Asetukset-valikosta 'Kuljettajan avustaja → Varoituksen ajoitus', muuttaaksesi kuljettajan tarkkaavaisuusvaroitus -toiminnon aktivointiajan.

Uudessa ajoneuvossa, Varoituksen ajoitus -toiminnon asetuksena on ”Normaali”. Jos vaihdat varoituksen ajoitusta, muiden Kuljettajan avustajajärjestelmien varoitusaika voi myös muuttua.

✻ HUOMAA

Jos moottori käynnistetään uudelleen, Kuljettajan tarkkaavaisuusvaroitus säilyttää viimeisen asetuksen.

Toiminnon käyttö

Toiminnon näyttö ja varoitus

Kuljettajan tarkkaavaisuusvaroituksen perustoiminto on ilmoittaa kuljettajalle hänen"huomiotasonsa" ja antaa kuljettajalle varoituksen "Harkitse tauon pitämistä".

Huomiotaso

Järjestelmä pois päältä

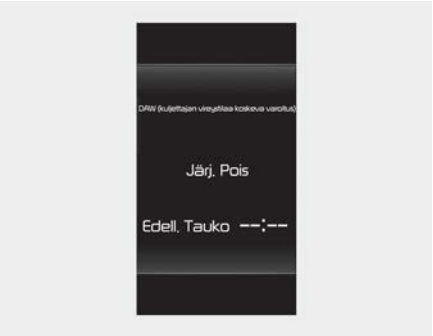

OJA050130FI

Valmiustila/Pois käytöstä

OJA050134FI

Huomiotaso korkea

OJA050131FI

Huomiotaso matala

OJA050132FI

- Kuljettaja voi seurata ajo-olosuhteitaan kojelaudassa.
  - Kun "Epätarkkaavaisen ajamisen varoitus" ei ole valittuna Asetukset-valikossa, näkyviin ilmestyy viesti "Järjestelmä pois päältä".
  - Toiminto toimii, kun ajoneuvon nopeus on välillä 60–180 km/h (40–110 mph).
  - Jos ajoneuvon nopeus ei ole toimintanopeuden rajoissa, näyttöön ilmestyy viesti "Valmiustila".

- Kuljettajan tarkkaavaisuuden taso näytetään asteikolla 1–5. Mitä pienempi taso on, sitä epätarkkaavaisempi kuljettaja on.
- Taso laskee, kun kuljettaja ei pidä taukoa tietyn pituisena aikana.

Tauon pitäminen

- Kun kuljettajan tarkkaavaisuustaso on alle 1:n, ilmestyy LCD-näytölle viesti "Harkitse tauon pitämistä" ja kuuluu varoitusääni joka ehdottaa, että kuljettajan olisi pidettävä tauko.
- Kuljettajan tarkkaavaisuusvaroitus -toiminto ei ehdota taukoa, jos kokonaisajoaika on alle 10 minuuttia tai jos viimeisestä tauon ehdottamisesta ei ole kulunut 1 minuutti.

⚠ VAROITUS

- Oman turvallisuutesi vuoksi muuta asetuksia vain, kun olet pysäköinyt auton turvalliseen paikkaan.
- Jos joku muu varoitusääni, kuten turvavyövaroitusääni, on jo toiminnassa, kuljettajan tarkkaavaisuusvaroitus -järjestelmän varoitusääni ei ehkä kuulu.
- Kuljettaja on vastuussa auton hallinnasta.

⚠ HUOMIO

- Kuljettajan tarkkaavaisuusvaroitus toiminto saattaa ehdottaa taukoa riippuen kuljettajan ajotyylistä tai ajotavasta, vaikka kuljettaja ei tuntisi väsymystä.
- Kuljettajan tarkkaavaisuusvaroitus on lisätoiminto, joka ei ehkä pysty selvittämään, onko kuljettaja tarkkailematon.
- Olonsa väsyneeksi tuntevan kuljettajan on pidettävä tauko turvallisessa paikassa, vaikka kuljettajan tarkkaavaisuusvaroitus ei sitä ehdottaisi.

✻ HUOMAA

- Lisätietoja tietoviihde-toiminnon asetusten määrittämisestä löydät kohdassa "LCD-näyttö (Tyypin B, C kojelauta)" sivulla 4-57.
- Kuljettajan tarkkaavaisuusvaroitus palauttaa viimeisen tauon ajan 00:00 ajankohtaan, seuraavissa tilanteissa:
  - Moottori on sammutettu

  - Kuljettaja avaa turvavyön ja kuljettajan oven.
  - Auto on pysäytetty yli 10 minuutin ajaksi.
- Kun kuljettaja nollaa kuljettajan tarkkaavaisuusvaroitus -toiminnon, viimeisimmäksi tauon ajaksi asetetaan 00:00 ja kuljettajan tarkkaavaisuustasoksi Korkea.

Toiminnon toimintahäiriöt ja rajoitukset

Toiminnon toimintahäiriöt

OJA050135FI

Kun kuljettajan tarkkaavaisuusvaroitus ei toimi asianmukaisesti, "Tarkista kuljettajan tarkkaavaisuusvaroitus (DAW) -järjestelmä" -varoitusviesti tulee näkyviin kojelautaan.

Näin tapahtuessa, vie ajoneuvo tarkastettavaksi ammattikorjaamoon. Kia suosittelee käyntiä valtuutetun Kia-jälleenmyyjän/huoltokumppanin luona.

Toiminnon rajoitukset

Kuljettajan tarkkaavaisuusvaroitus ei ehkä toimi oikein seuraavissa tilanteissa:

- Ajoneuvoa ajetaan rajusti
- Ajoneuvo vaihtaa tarkoituksella kaistoja usein
- Ajoneuvoa ohjaa kuljettajan avustajajärjestelmä, kuten Kaistallapysymisavustaja
- Lisätietoja etukameran varotoimenpiteistä, katso "Etutörmäyksen välttämisavustaja (FCA) (anturifuusio) (jos kuuluu varustukseen)" sivulla 6-67.

Vakionopeussäädin (CC) (jos kuuluu varustukseen)

Vakionopeussäätimen käyttö

OJA050106

(1) VAKIONOPEUSSÄÄTIMEN merkkivalo (CRUISE)

(2) Aseta nopeus

Vakionopeussäädin mahdollistaa ajamisen yli 30 km/h (20 mph) nopeuksilla ilman kaasupolkimen painamista.

Toiminnon käyttö

Nopeuden asettaminen

1. Kiihdytä haluttuun nopeuteen, jonka on oltava yli 30 km/h (20 mph).
2. Paina kuljettajan avustajapainiketta halutussa nopeudessa. Asetettu nopeus ja vakionopeussäätimen (CRUISE) -merkkivalo syttyy kojelautaan.

Tyyppi A

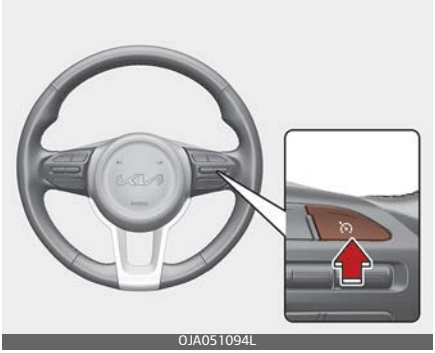

OJA051094L

Tyyppi B

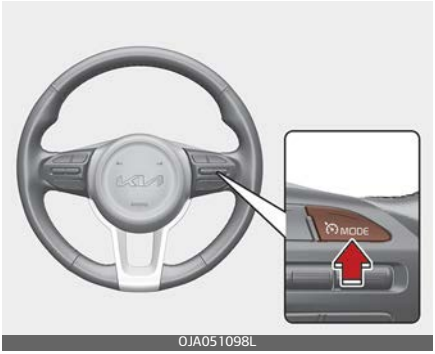

OJA051098L

3. Vapauta kaasupoljin. Ajoneuvo ylläpitää asetetun nopeuden, vaikka kaasupoljinta ei painettaisi.

HUOMAA

Jyrkässä rinteessä auto voi hidastua tai kiihtyä hieman, kun ajetaan ylämäkeen tai alamäkeen.

Nopeuden lisääminen:

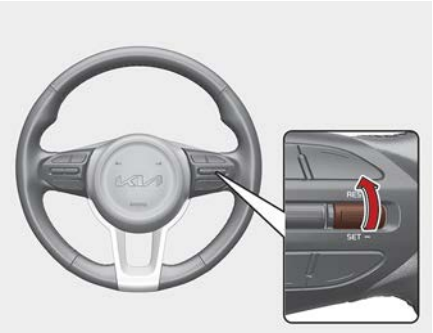

OJA051062L

- Paina RES+ kytkintä ylös ja vapauta se välittömästi. Vakionopeus lisääntyy 1 km/h (1 mph) aina, kun kytkintä käytetään tällä tavalla.
- Paina RES+ kytkintä ylöspäin ja pidä sitä painettuna, samalla seuraten asetusnopeutta kojelaudassa. Vakionopeus kasvaa lähimpään kymmeneen (viiden monikerta mph:ina), ja sitten kasvaa 10 km/h (5 mph) kerrallaan aina, kun kytkintä käytetään tällä tavalla.
  Vapauta kytkin, kun haluttu nopeus on näkyvissä, ja auto kiihdyttää kyseiseen nopeuteen.

Nopeuden vähentäminen:

OJA051061L

- Paina RES– kytkintä alas ja vapauta se välittömästi. Vakionopeus vähenee 1 km/h (1 mph) aina, kun kytkintä käytetään tällä tavalla.
- Paina RES– kytkintä alaspäin ja pidä sitä painettuna, samalla seuraten asetusnopeutta kojelaudassa. Vakionopeus vähenee lähimpään kymmeneen (viiden monikerta mph:ina), ja sitten vähenee 10 km/h (5 mph) kerrallaan aina, kun kytkintä käytetään tällä tavalla.
  Vapauta kytkin nopeudessa, jonka haluat säilyttää.

Toiminnon väliaikainen keskeyttäminen

Manuaalisesti

Jos haluat kasvattaa nopeutta tilapäisesti, kun vakionopeussäädin on käytössä, paina kaasupoljinta. Suurempi nopeus ei vaikuta vakionope-

ussäätimen toimintaan tai muuta sen asetusnopeutta.

Palataksesi asetettuun nopeuteen ota jalkasi pois kaasupolkimelta.

Automaattisesti

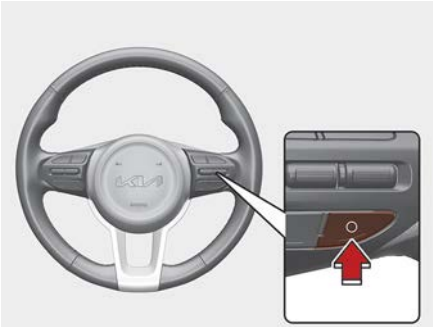

OJA051096L

Vakionopeussäätimen toiminto keskeytyy, kun:

- Painetaan jarrupoljinta.
- Painetaan kytkinpoljinta, manuaalivaihteiston tapauksessa.
- Vaihdetaan N (vapaa) -asentoon
- Ohjauspyörän O -painiketta painetaan.
- ESC (sähköinen ajovakauden hallinta) on toiminnassa.
- Vaihtaminen alaspäin 2. vaihteelle kun manuaalinen vaihtotila on päällä.
- Vähennetään auton nopeus 30 km/h (20 mph) alle.

Asetettu nopeus deaktivoituu, mutta vakionopeussäätimen (CRUISE) -merkkivalo jää palamaan.

Toiminnon jatkaminen

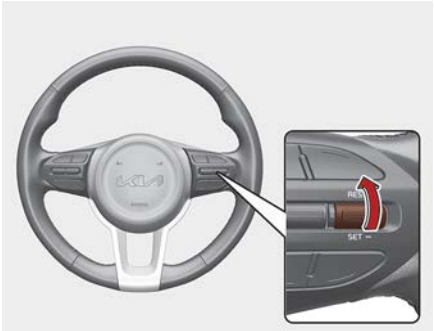

OJA051062L

OJA051061L

Paina RES+ tai RES- -painiketta.

Jos painat RES+ -kytkintä ylöspäin tai RES- -kytkintä alaspäin, ajoneuvon nopeus asettuu kojelaudassa nykyiseen nopeuteen.

Jos painat kytkintä, ajoneuvon nopeus palaa esiasetettuun nopeuteen.

Ajoneuvon nopeuden on oltava yli 30 km/h (20 mph), jotta toiminto voisi jatkua.

Toiminnon poiskytkentä

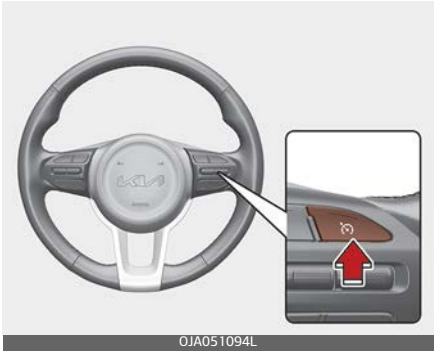
OJA051094L

OJA051098L

Paina Kuljettajan avustaja -painiketta, kytkeäksesi vakionopeussäätimen pois päältä. Vakionopeuden (CRUISE) -merkkivalo sammuu.

Kytke vakionopeussäädin aina pois päältä painamalla kuljettajan avustajapainiketta , kun et käytä toimintoa.

VAROITUS

Noudata seuraavia varotoimia käyttäessäsi vakionopeussäädintä:

- Sovita aina auton nopeus maasi nopeusrajoitusten alle.
  Pidä vakionopeussäädin pois päältä, kun toiminto ei ole käytössä, jotta vältät nopeuden tahattoman asetuksen. Tarkista, että vakionopeuden (CRUISE) -merkkivalo sammuu.
- Vakionopeussäädin ei korvaa asianmukaista ja turvallista ajotapaa. On kuljettajan vastuulla aina ajaa turvallisesti ja hänen tulisi aina olla tietoinen estääkseen odottamattomat ja äkilliset tapahtumat.
- Aja aina varovaisesti estääksesi odottamattomat ja äkilliset tapahtumat. Kiinnitä aina huomioita tieolosuhteisiin.
- Älä käytä vakionopeussäädintä, kun auton ajaminen vakionopeudella voi olla vaarallista:
  - Kun ajat vilkkaassa liikenteessä tai kun liikenneolosuhteet tekevät vaikeaksi ajaa tasaisella nopeudella
  - Kun ajat sateisilla, jäisillä tai lumen peittämillä teillä
  - Kun ajat mäkisillä tai tuulisilla teillä
  - Kun ajat tuulisilla alueilla
  - Kun ajat rajoitetussa näkyvyydessä (voi johtua huonosta säästä, kuten sumu, lumi, sade tai hiekkamyrsky)
- Älä käytä vakionopeussäädintä kun hinaat perävaunua.

Kaistan seuraamisavustaja (LFA) (jos kuuluu varustukseen)

Kaistan seuraamisavustaja on suunniteltu tunnistamaan kaistamerkinnät ja tiellä kulkevat ajoneuvot, ja auttaa kuljettajan ohjausta ajoneuvon pitämiseksi kaistamerkintöjen välissä.

Havaitsemisanturi

Etukamera

OJA051050L

Etukameraa käytetään havaitsemisanturina kaistamerkintöjen ja edessä olevien ajoneuvojen havaitsemiseksi. Katso havaitsemisanturien tarkat sijainnit yllä olevasta kuvasta.

⚠ HUOMIO

Lisätietoja etukameran varotoimenpiteistä, katso "Etutörmäyksen välttämisavustaja (FCA) (anturifuusio) (jos kuuluu varustukseen)" sivulla 6-67.

Toiminto-asetukset

Toiminnon toimintojen asettaminen

Toiminnon PÄÄLLE/POIS kytkeminen

OJA051065L

Käännä virta-avain tai MOOTTORIN KÄYNNISTYS/PYSÄYTYS -painike ON-asentoon, pidä ohjauspyörässä olevaa Lane Driving Assist -painiketta painettuna, voidaksesi kytkeä kaistan seuraamisavustajan päälle. Valkoinen tai vihreä ( ) merkkivalo syttyy kojelautaan.

Kytke toiminto pois, painamalla painiketta uudelleen.

Varoituksen äänenvoimakkuus

OJA051143FI

Virta-avaimen tai MOOTTORIN KÄYNNISTYS/PYSÄYTYS -painikkeen ollessa ON-asennossa, valitse Asetukset-valikosta “Kuljettajan avustaja → Varoituksen äänenvoimakkuus”, muuttaaksesi Kädet poissa -varoituksen äänenvoimakkuuden “Äänekäs”, “Kohtalainen”, tai “Hiljainen” tasolle.

Jos vaihdat varoituksen äänenvoimakkuuden, muiden Kuljettajan avustajajärjestelmien varoituksen äänenvoimakkuus voi myös muuttua.

Toiminnon käyttö

Varoitus ja hallinta

Kaistan seuraamisavustaja

OJA050066

Jos edessä oleva ajoneuvo ja molemmat kaistamerkinnät havaitaan ja ajoneuvosi nopeus on alle 180 km/h (110 mph), vihreä ( ) merkkivalo syttyy kojelautaan ja järjestelmä auttaa ajoneuvoa pysymään kaistalla auttamalla ohjausta.

⚠ HUOMIO

Kun ohjausta ei avusteta, vihreä ( ) merkkivalo alkaa vilkkua ja muuttuu valkoiseksi.

Kädet poissa -varoitus

OJA051108FI

Jos kuljettaja ottaa kätensä pois ohjauspyörältä usean sekunnin ajaksi, varoitusviesti "Aseta kädet ohjauspyörälle" ilmestyy ja kuuluu vaiheittainen varoitusääni.

- Ensimmäinen vaihe: Varoitusviesti
- Toinen vaihe: Varoitusviesti (punainen ohjauspyörä) ja varoitusääni

OJA050146FI

Jos kuljettaja ei edelleenkään aseta käsiään ohjauspyörälle kädet poissa -varoituksen jälkeen, näkyviin tulee varoitusviesti "Kaistan seuraamisavustaja (LFA) peruutettu" ja Kaistan seuraamisavustajajärjestelmän toiminta peruutetaan automaattisesti.

⚠ VAROITUS

- Kaistan seuraamisavustaja ei toimi kaiken aikaa. On kuljettajan vastuulla ohjata ajoneuvoa turvallisesti ja pitää se kaistallaan.
- Kädet poissa -varoitus voi ilmestyä myöhään tieolosuhteista riippuen. Pidä aina kätesi ohjauspyörällä ajon aikana.
- Jos ohjauspyörää pidellään hyvin kevyellä otteella, kädet poissa -varoitusviesti voi tulla näkyviin, koska toiminto ei ehkä tunnista, että kuljettajan kädet ovat ohjauspyörällä.
- Jos kiinnität esineitä ohjauspyörään, kädet poissa -varoitus ei ehkä toimi oikein.

✻ HUOMAA

- Lisätietoja tietoviihdejärjestelmän toimintojen asetusten määrittämisestä löydät kohdassa "LCD-näyttö (Tyypin B, C kojelauta)" sivulla 4-57.
- Kun molemmat kaistamerkinnät havaitaan, kojelaudalla nähtävät kaistaviivat muuttuvat harmaasta valkoiseksi.

Kaistamerkintää ei havaita

OJA051109L

Kaistamerkintä havaitaan

OJA051110L

- Jos kaistamerkintöjä ei havaita, Kaistan seuraamisavustajan ohjauspyörän hallinta voidaan rajoittaa riippuen siitä, onko edessä ajoneuvo tai sen ajo-olosuhteista.
- Vaikka kaistan seuraamisavustaja avustaa ohjausta, kuljettaja voi hallita ohjauspyörää.
- Ohjauspyörä voi tuntua raskaammalta, kun toiminto ohjaa pyörää verrattuna siihen, kun se ei tee sitä.

Toiminnon toimintahäiriöt ja rajoitukset

Toiminnon toimintahäiriöt

OJA050138FI

Kun Kaistan seuraamisavustaja ei toimi asianmukaisesti, "Tarkista kaistan seuraamisavustaja (LFA) -järjestelmä" -varoitusviesti ilmestyy kojelautaan. Jos näin tapahtuu, suosittelemme, että annat valtuutetun Kia-jälleenmyyjän/huoltokumppanin tarkastaa autosi.

⚠ VAROITUS

Lisätietoja toiminnon varotoimista, katso "Kaistallapysymisavustaja (LKA) (jos kuuluu varustukseen)" sivulla 6-79.

Toiminnon rajoitukset

Lisätietoja “Toiminnon rajoituksista”, katso "Toiminnon rajoitukset" sivulla 6-84.

Poikittaisen liikenteen takatörmäysvaroitus (RCCW) (jos kuuluu varustukseen)

Poikittaisen liikenteen takatörmäysvaroitus on tarkoitettu havaitsemaan vasemmalta ja oikealta puolelta tulevat ajoneuvot oman ajoneuvosi peruuttaessa, ja varoittamaan kuljettajaa varoitusviestin ja varoitusäänen avulla, että törmäys on välitön.

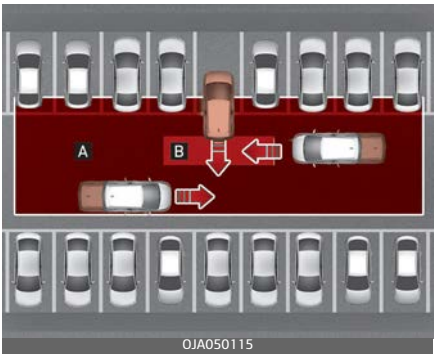

[A]: Poikittaisen liikenteen takatörmäysvaroituksen toiminta-alue

⚠ HUOMIO

Varoitusaika voi vaihdella lähestyvän ajoneuvon nopeudesta riippuen.

✻ HUOMAA

Seuraavassa tekstissä Poikittaisen liikenteen takatörmäysvaroitusta kutsutaan Poikittaisen liikenteen takaturvallisuudeksi.

Havaitsemisanturi

Takakulmatutka

Katso havaitsemisanturin paikka yllä olevasta kuvasta.

⚠ HUOMIO

Lisätietoja takakulmatutkan varotoimenpiteistä, katso "Sokean pisteen törmäyksen välttämisavustaja (BCA) (jos kuuluu varustukseen)" sivulla 6-95.

Toiminnon asetukset

Järjestelmän toimintojen asettaminen

OJA050145FI

Poikittaisen liikenteen takaturvallisuus

Kun virta-avain tai MOOTTORIN KÄYNNISTYS/PYSÄYTYS -painike on ON-asennossa, valitse Asetukset-valikosta "Kuljettajan avustaja → Pysäköintiturvallisuus → Poikittaisen liikenteen takaturvallisuus", kytkeäksesi Poikittaisen liikenteen takaturvallisuus -toiminnon päälle ja poista valinta kytkeäksesi toiminnon pois käytöstä.

⚠ VAROITUS

Kun moottori käynnistetään, Poikittaisen liikenteen takaturvallisuus -toiminto kytkeytyy aina päälle. Jos kuitenkin valitaan ”Off” -vaihtoehto moottorin käynnistyksen jälkeen, kuljettajan tulee aina olla tietoinen ympäristöstään ja ajaa turvallisesti.

Varoituksen ajastus

OJA051141FI

Virta-avaimen tai MOOTTORIN KÄYNNISTYS/PYSÄYTYS -painikkeen ollessa ON-asennossa, valitse Asetukset-valikosta 'Kuljettajan avustaja → Varoituksen ajoitus', muuttaaksesi Poikittaisen liikenteen takaturvallisuus -toiminnon aktivointiajan.

Uudessa ajoneuvossa, Varoituksen ajoitus -toiminnon asetuksena on ”Normaali”. Jos muutat varoituksen ajoitusta, muiden, Kuljettajan avustusjärjestelmien varoitusaika voi myös muuttua.

Varoituksen äänenvoimakkuus

OJA051143FI

Virta-avaimen tai MOOTTORIN KÄYNNISTYS/PYSÄYTYS -painikkeen ollessa ON-asennossa, valitse Asetukset-valikosta 'Kuljettajan avustaja → Varoituksen äänenvoimakkuus', muuttaaksesi Poikittaisen liikenteen takaturvallisuusjärjestelmän varoituksen äänenvoimakkuuden "Äänekäs", "Kohtalainen", "Hiljainen" tasolle. Jos vaihdat varoituksen äänenvoimakkuuden, muiden Kuljettajan avustajajärjestelmien varoituksen äänenvoimakkuus voi myös muuttua.

⚠ HUOMIO

- Varoituksen ajastuksen ja varoituksen äänenvoimakkuuden asetus koskee kaikkia Poikittaisen liikenteen takaturvallisuus -toimintoja.
- Vaikka Normal (Normaali) on valittuna varoituksen ajastustoiminnolle, jos vasemmalta ja oikealta tulevat ajoneuvot lähestyvät suurella nopeudella, alustava varoitusaika voi tuntua myöhäiseltä.
- Valitse varoituksen ajastustoiminnon asetukseksi "Myöhemmin", kun liikenne on rauhallista ja ajonopeus on hiljainen.

✻ HUOMAA

Jos virta-avain tai MOOTTORIN KÄYNNISTYS/PYSÄYTYS-painike asetetaan ON-asentoon, Varoituksen ajastus ja Varoituksen äänenvoimakkuus säilyttävät viimeisen asetuksen.

Toiminnon käyttö

Toiminnon varoitus

Poikittaisen liikenteen takaturvallisuus varoittaa kuljettajaa kun törmäys on välitön.

Törmäysvaroitus

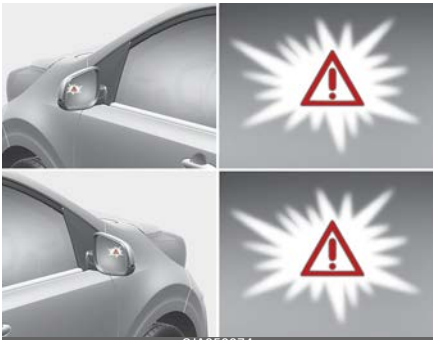

OJA050074

Varoittaakseen kuljettajaa vasemmalta / oikealta lähestyvästä ajoneuvosta, ulkopuolisen taustapeilin valo vilkkuu ja kojelautaan ilmestyy varoitus. Samanaikaisesti kuuluu varoitusääni. Jos takanäkymän näyttöjärjestelmä on toiminnassa, varoitus ilmestyy myös tietoviihdejärjestelmän näyttöön.

Toiminto toimii, kun seuraavat ehdot täyttyvät:

- Ajoneuvosi vaihde on vaihdettu asentoon R (peruutus)
- Ajoneuvosi nopeus on alle 8 km/h (5 mph)
- Lähestyvä ajoneuvo on noin 25 metrin (82 jalan) päässä ajoneuvosi vasemmalla ja oikealla puolella
- Vasemmalta ja oikealta lähestyvän ajoneuvon nopeus on yli 5 km/h (3 mph)

HUOMAA

Jos käyttöolosuhteet täyttyvät, varoitus aktivoituu aina, kun ajoneuvo lähestyy vasemmalta tai oikealta, vaikka oman ajoneuvosi nopeus olisi 0 km/h (0 mph).

VAROITUS

- Noudata seuraavia varotoimia käyttäessäsi Poikittaisen liikenteen takaturvallisuus -toimintoa:
- Oman turvallisuutesi vuoksi muuta asetuksia vain, kun olet pysäköinyt auton turvalliseen paikkaan.
- Jos jonkin muun järjestelmän varoitusviesti on nähtävissä tai kuuluu varoitusääni, Poikittaisen liikenteen takaturvallisuus -toiminnon varoitusviestiä ei ehkä näytetä eikä varoitusääntä ehkä kuulu.
- Jos ympäristö on meluisa, et välttämättä kuule Poikittaisen liikenteen takaturvallisuus -toiminnon varoitusääntä.
- Poikittaisen liikenteen takaturvallisuus -toiminto voi varoittaa kuljettajaa myöhään tai olla varoittamatta ollenkaan, riippuen tie- ja ajo-olosuhteista.
- Kuljettaja on vastuussa auton hallinnasta. Älä luota pelkästään Poikittaisen liikenteen takaturvallisuus -toimintoon. Pidä ennemminkin turvallinen jarrutusmatka ja vähennä ajonopeutta tai pysäytä auto painamalla tarvittaessa jarrupoljinta.

Toiminnon toimintahäiriöt ja rajoitukset

Toiminnon toimintahäiriöt

OJA050147FI

Kun Poikittaisen liikenteen takaturvallisuus -toiminto ei toimi kunnolla, varoitusviesti "Tarkista Poikittaisen liikenteen takaturvallisuus" ilmestyy kojelautaan ja toiminto poistuu automaattisesti käytöstä tai toiminto toimii rajoitettuna. Suosittelemme, että annat valtuutetun Kia-jälleenmyyjän/huoltokumppanin tarkastaa autosi.

OJA050086FI

Kun ulkopuolisen taustapeilin varoitusvalo ei toimi kunnolla, varoitusviesti ”Tarkista sivutaustapeilin varoitusvalo” ilmestyy kojelautaan. Suosittelemme, että annat valtuutetun Kia-jälleenmyyjän/huoltokumppanin tarkastaa autosi.

Järjestelmä pois käytöstä

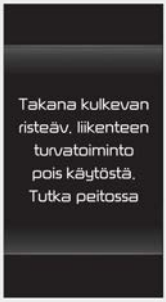

OJA050148FI

Kun takakulmatutkan tai anturin ympäröivä takapuskuriosa on esimerkiksi lumen tai sadeveden peitossa tai kun perävaunu tai kuljetusvaunu on asennettuna, se voi heikentää havaitsemiskykyä ja väliaikaisesti rajoittaa poikittaisen liikenteen takaturvallisuuden järjestelmän toimintaa tai poistaa sen käytöstä.

Jos näin käy, "Poikittaisen liikenteen takaturvallisuus -toiminto poistettu käytöstä. Tutka estetty” -varoitusviesti ilmestyy kojelautaan.

Toiminnon toiminta palautuu normaaliin, kun tällaiset vieraat aineet tai perävaunu jne. poistetaan.

Jos toiminto ei toimi normaalisti kun este on poistettu, suosittelemme, että annat valtuutetun Kia-jälleenmyyjän/huoltokumppanin tarkastaa autosi.

VAROITUS

- Vaikka varoitusviesti ei ilmesty kojelautaan, Poikittaisen liikenteen takaturvallisuus -toiminto ei välttämättä toimi oikein.
- Poikittaisen liikenteen takaturvallisuus -toiminto ei ehkä toimi oikein alueella (esim. avoimella maalla), missä ei havaita mitään, kun moottori käynnistetään.

HUOMIO

Sammuta poikittaisen liikenteen takaturvallisuus -toiminto, kun haluat asentaa perävaunun, kuljetusvälineen jne. tai poista perävaunu, kuljetusväline jne., kun haluat käyttää poikittaisen liikenteen takaturvallisuus -toimintoa.

Toiminnon rajoitukset

Poikittaisen liikenteen takaturvallisuus -toiminto ei ehkä toimi normaalisti tai toiminto voi toimia odottamattomasti seuraavissa tilanteissa:

- Lähdet liikkeelle paikasta, missä on pitkiä puita tai pitkä ruohikko
- Lähdet liikkeelle paikasta, missä tiet ovat märät
- Lähestyvän ajoneuvon nopeus on suuri tai pieni

HUOMIO

Lisätietoja takakulmatutkan rajoituksista, katso "Sokean pisteen törmäyksen välttämisavustaja (BCA) (jos kuuluu varustukseen)" sivulla 6-95.

VAROITUS

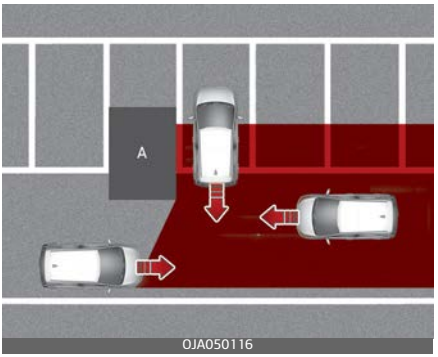

[A]: Rakenne

- Ajaminen ajoneuvon tai rakenteen lähellä

Poikittaisen liikenteen takaturvallisuus -toiminto voi olla rajoitettu ajaessasi lähellä ajoneuvoa tai rakennetta, eikä se välttämättä havaitse vasemmalta tai oikealta lähestyvää ajoneuvoa. Jos näin tapahtuu, toiminto ei ehkä varoita kuljettajaa tarvittaessa.

Tarkkaile aina ympäristöäsi peruuttaessasi.

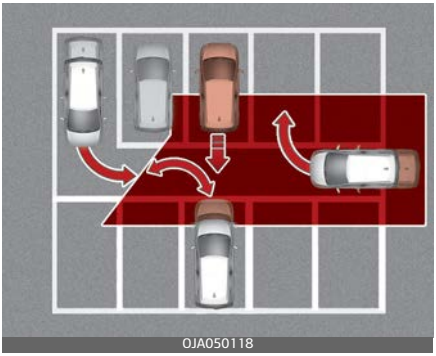

- Kun auto on monimutkaisessa pysäköintiympäristössä

Poikittaisen liikenteen takaturvallisuus -toiminto voi havaita ajoneuvoja, jotka pysäköivät tai poistuvat autosi läheltä (esim. auton vierestä lähtevä ajoneuvo, pysäköintialueelta tai taka-alueelta poistuva ajoneuvo, ajoneuvo, joka lähestyy autoasi sen kääntyessä, jne.). Jos näin tapahtuu, toiminto voi varoittaa kuljettajaa tarpeettomasti.

Tarkkaile aina ympäristöäsi peruuttaessasi.

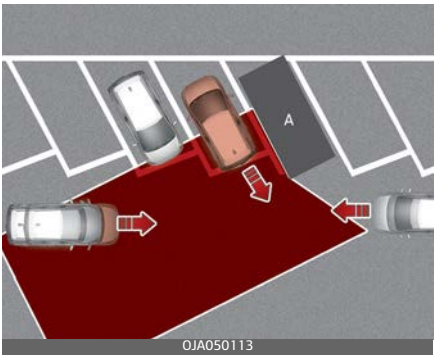

[A]: Ajoneuvo

- Kun ajoneuvo on pysäköity vinopysäköintiin

Poikittaisen liikenteen takaturvallisuus -toiminto voi olla rajoitettu peruuttaessasi vinottain, eikä se välttämättä havaitse vasemmalta tai oikealta lähestyvää ajoneuvoa. Jos näin tapahtuu, toiminto ei ehkä varoita kuljettajaa tarvittaessa.

Tarkkaile aina ympäristöäsi peruuttaessasi.

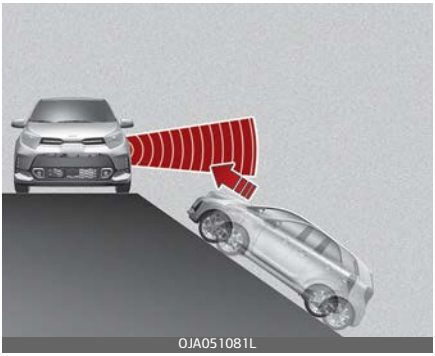

- Kun ajoneuvo on rinteessä tai lähellä sitä

Poikittaisen liikenteen takaturvallisuus -toiminto voi olla rajoitettu kun ajoneuvo on ylä- tai alamäessä tai lähellä sitä, eikä se välttämättä havaitse vasemmalta tai oikealta lähestyvää ajoneuvoa. Jos näin tapahtuu, toiminto ei ehkä varoita kuljettajaa tarvittaessa.

Tarkkaile aina ympäristöäsi peruuttaessasi.

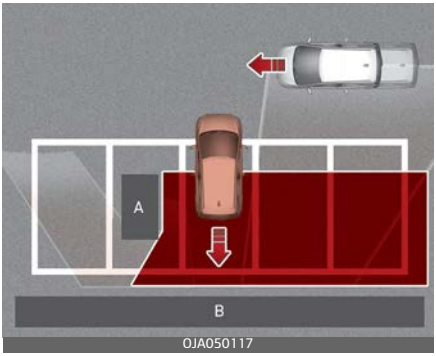

[A]: Rakenne, [B]: Seinä

- Siirryttäessä pysäköintitilaan kun vieressä on rakenne

Poikittaisen liikenteen takaturvallisuus -toiminto voi havaita edestäsi kulkevat ajoneuvot kun pysäköit peruuttamalla pysäköintitilaan, jolla on sivu- tai takaseinä, tai -rakenne. Jos näin tapahtuu, toiminto voi varoittaa kuljettajaa tarpeettomasti.

Tarkkaile aina ympäristöäsi peruuttaessasi.

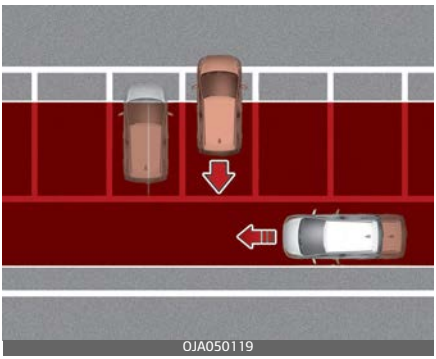

Kun ajoneuvo on pysäköity taaksepäin

Poikittaisen liikenteen takaturvallisuus -toiminto voi havaita takanasi ohikulkevat ajoneuvot kun pysäköit peruuttamalla pysäköintitilaan. Jos näin tapahtuu, toiminto voi varoittaa kuljettajaa tarpeettomasti.

Tarkkaile aina ympäristöäsi peruuttaessasi.

⚠ VAROITUS

- Hinatessasi perävaunua tai toista ajoneuvoa, suosittelemme, että kytket Poikittaisen liikenteen takaturvallisuus -toiminnon pois päältä turvallisuussyistä.
- Poikittaisen liikenteen takaturvallisuus -toiminto ei ehkä toimi normaalisti, jos sitä häiritsevät voimakkaat sähkömagneettiset aallot.
- Poikittaisen liikenteen takaturvallisuus -toiminto ei ehkä toimi 3 sekunnin ajan auton käynnistyksen jälkeen tai takakulmatutkien alustuksen aikana.

Poikittaisen liikenteen takatörmäyksen välttämisavustaja (RCCA) (jos kuuluu varustukseen)

Poikittaisen liikenteen takatörmäyksen välttämisavustaja on tarkoitettu havaitsemaan vasemmalta ja oikealta puolelta tulevat ajoneuvot oman ajoneuvosi peruuttaessa, ja varoittamaan kuljettajaa varoitusviestin ja varoitusäänen avulla, että törmäys on välitön. Lisäksi, se avustaa myös jarrutuksessa estääkseen törmäykset.

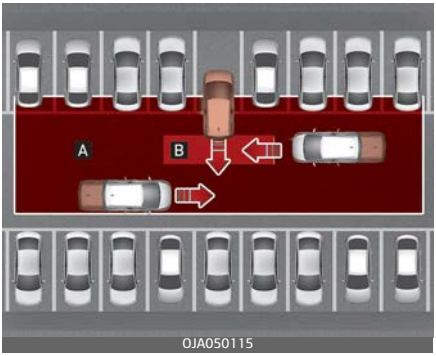

OJA050115

[A]: Poikittaisen liikenteen takatörmäysvaroituksen toiminta-alue

[B]: Poikittaisen liikenteen takatörmäyksen välttämisavustajan toiminta-alue

HUOMIO

Varoitusaika voi vaihdella lähestyvän ajoneuvon nopeudesta riippuen.

HUOMAA

Seuraavassa tekstissä Poikittaisen liikenteen takatörmäyksen välttämisavustajaa kutsutaan Poikittaisen liikenteen takaturvallisuudeksi.

Havaitsemisanturi

Takakulmatutka

OJA051059L

Katso havaitsemisanturin paikka yllä olevasta kuvasta.

HUOMIO

Lisätietoja takakulmatutkan varotoimenpiteistä, katso "Sokean pisteen törmäyksen välttämisavustaja (BCA) (jos kuuluu varustukseen)" sivulla 6-95.

Toiminto-asetukset

Järjestelmän toimintojen asettaminen

OJA050145FI

Poikittaisen liikenteen takaturvallisuus

Kun virta-avain tai MOOTTORIN KÄYNNISTYS/PYSÄYTYS -painike on ON-asennossa, valitse Asetukset-valikosta "Kuljettajan avustaja → Pysäköintiturvallisuus → Poikittaisen liikenteen takaturvallisuus", kytkeäksesi Poikittaisen liikenteen takaturvallisuus -toiminnon päälle ja poista valinta kytkeäksesi toiminnon pois käytöstä.

⚠ VAROITUS

Kun moottori käynnistetään, Poikittaisen liikenteen takaturvallisuus -toiminto kytkeytyy aina päälle. Jos kuitenkin valitaan ”Off” -vaihtoehto moottorin käynnistyksen jälkeen, kuljettajan tulee aina olla tietoinen ympäristöstään ja ajaa turvallisesti.

✻ HUOMAA

- Poikittaisen liikenteen takaturvallisuus-toiminnon, Poikittaisen liikenteen takatörmäysvaroituksen ja Poikittaisen liikenteen takatörmäyksen välttämisavustajan asetukset.

Varoituksen ajastus

OJA051141FI

Virta-avaimen tai MOOTTORIN KÄYNNISTYS/PYSÄYTYS -painikkeen ollessa ON-asennossa, valitse Asetukset-valikosta 'Kuljettajan avustaja → Varoituksen ajoitus', muuttaaksesi Poikittaisen liikenteen takaturvallisuus -toiminnon aktivointiajan.

Uudessa ajoneuvossa, varoituksen ajoitus -toiminnon asetuksena on Normaali. Jos vaihdat varoituksen ajoitusta, muiden Kuljettajan avustajajärjestelmien varoitusaika voi myös muuttua.

Tiedosta tämä, ennen kuin vaihdat varoituksen ajoitusta.

Varoituksen äänenvoimakkuus

OJA051143FI

Virta-avaimen tai MOOTTORIN KÄYNNISTYS/PYSÄYTYS -painikkeen ollessa ON-asennossa, valitse Asetukset-valikosta 'Kuljettajan avustaja → Varoituksen äänenvoimakkuus', muuttaaksesi Poikittaisen liikenteen takaturvallisuusjärjestelmän varoituksen äänenvoimakkuuden “Äänekäs”, “Kohtalainen”, “Hiljainen” tasolle.

Jos vaihdat varoituksen äänenvoimakkuuden, muiden Kuljettajan avustajajärjestelmien varoituksen äänenvoimakkuus voi myös muuttua.

- Varoituksen ajastuksen ja varoituksen äänenvoimakkuuden asetus koskee kaikkia Poikittaisen liikenteen takaturvallisuus -toimintoja.
- Vaikka Normal (Normaali) on valittuna varoituksen ajastustoiminnolle, jos vasemmalta ja oikealta tulevat ajoneuvot lähestyvät suurella nopeudella, alustava varoitusaika voi tuntua myöhäiseltä.
- Valitse varoituksen ajastustoiminnon asetukseksi ”Myöhemmin”, kun liikenne on rauhallista ja ajonopeus on hiljainen.

✻ HUOMAA

Jos moottori käynnistetään uudelleen, Varoituksen ajastus- ja Varoituksen äänenvoimakkuus säilyttävät viimeisen asetuksen.

Järjestelmän käyttö

Järjestelmän varoitus ja hallinta

Poikittaisen liikenteen takaturvallisuus -toiminto varoittaa ja hallitsee ajoneuvoa törmäysasteesta riippuen: "Törmäysvaroitus”, "Hätäjarrutus” ja "Ajoneuvon pysäyttäminen ja jarrunhallinnan päättyminen”.

Törmäysvaroitus

OJA050074

OJA051112L

- Varoittaakseen kuljettajaa vasemmalta / oikealta lähestyvästä ajoneuvosta, ulkopuolisen taustapeilin varoitusvalo vilkkuu ja kojelautaan ilmestyy varoitus. Samanaikaisesti kuuluu varoitusääni.
- Toiminto toimii, kun seuraavat ehdot täyttyvät:
  - Ajoneuvosi vaihde on vaihdettu asentoon R (peruutus)
  - Ajoneuvosi nopeus on alle 8 km/h (5 mph)
  - Lähestyvä ajoneuvo on noin 25 metrin päässä ajoneuvosi vasemmalla ja oikealla puolella
  - Vasemmalta ja oikealta lähestyvän ajoneuvon nopeus on yli 5 km/h (3 mph)

✻ HUOMAA

Jos käyttöolosuhteet täyttyvät, varoitus aktivoituu aina, kun ajoneuvo lähestyy vasemmalta tai oikealta, vaikka oman ajoneuvosi nopeus olisi 0 km/h (0 mph).

Hätäjarrutus

OJA050074

OJA051154FI

- Ajoneuvosi ulkoisen taustapeilin varoitusvalo vilkkuu ja kojelautaan ilmestyy varoitusviesti. Samanaikaisesti kuuluu varoitusääni.
- Toiminto toimii, kun seuraavat ehdot täyttyvät:
  - Ajoneuvosi vaihde on vaihdettu asentoon R (peruutus)
  - Ajoneuvosi nopeus on alle 8 km/h (5 mph)
  - Lähestyvä ajoneuvo on noin 1,5 metrin päässä ajoneuvosi vasemmalla ja oikealla puolella
  - Vasemmalta ja oikealta lähestyvän ajoneuvon nopeus on yli 5 km/h (3 mph)

– Hätäjarrutuksen yhteydessä törmäyksen välttämisavustaja auttaa estämään törmäyksen vasemmalta ja oikealta lähestyvien ajoneuvojen kanssa.

⚠ VAROITUS

Jarrunhallinta päättyy, kun:

- Lähestyvä ajoneuvo on havaitsemisalueen ulkopuolella
- Lähestyvä ajoneuvo ohittaa ajoneuvosi takaa
- Lähestyvä ajoneuvo ei aja autoasi kohti
- Lähestyvän ajoneuvon nopeus hidastuu
- Kuljettaja painaa jarrupoljinta riittävällä voimalla

Ajoneuvon pysäyttäminen ja jarrunhallinnan päättyminen

OJA051105FI

- Kun ajoneuvo pysäytetään hätäjarrutuksella, varoitusviesti ”Aja varovasti” ilmestyy kojelautaan.
- Oman turvallisuutensa tähden, kuljettajan tulee heti painaa jarrupoljinta ja tarkistaa ympäristö.
- Jarrujen hallinta päättyy noin 2 sekunnin kuluttua sen jälkeen, kun ajoneuvo on pysäytetty hätäjarrutuksella.
- Hätäjarrutuksen aikana toiminnon jarrunhallinta peruuntuu automaattisesti, kun kuljettaja painaa jarrupoljinta liiallisesti.

⚠ VAROITUS

- Oman turvallisuutesi vuoksi muuta asetuksia vain, kun olet pysäköinyt auton turvalliseen paikkaan.
- Jos jonkin muun järjestelmän varoitusviesti on nähtävissä tai kuuluu varoitusääni, Poikittaisen liikenteen takaturvallisuus –toiminnon varoitusviestiä ei ehkä näytetä eikä varoitusääntä ehkä kuulu.
- Jos ympäristö on meluisa, et välttämättä kuule Poikittaisen liikenteen takaturvallisuus –toiminnon varoitusääntä.
- Poikittaisen liikenteen takaturvallisuus –toiminto ei välttämättä toimi, jos kuljettaja käyttää jarrupoljinta törmäyksen välttämiseksi.
- Poikittaisen liikenteen takaturvallisuus –toiminnon toiminnan aikana ajoneuvo voi pysähtyä äkillisesti, aiheuttaen matkusta-

jien loukkaantumisen ja irtonaisten tavaroiden siirtymisen. Pidä turvavyö aina kiinnitettynä ja irtonaiset esineet turvallisesti tallessa.
- Vaikka Poikittaisen liikenteen takaturvallisuus -toiminnon toiminnassa olisi ongelmia, auton perusjarrutusteho toimii normaalisti.
- Hätäjarrutuksen aikana toiminnon jarrunhallinta peruuntuu automaattisesti, kun kuljettaja painaa kaasupoljinta liiallisesti.
- Poikittaisen liikenteen takaturvallisuus -toiminto ei toimi kaikissa tilanteissa, eikä pysty välttämään kaikkia törmäyksiä.
- Sokean pisteen turvallisuus -toiminto voi varoittaa kuljettajaa myöhään tai olla varoittamatta ollenkaan, riippuen tie- ja ajo-olosuhteista.
- Kuljettaja on vastuussa auton hallinnasta. Älä luota pelkästään Poikittaisen liikenteen takaturvallisuus -toimintoon. Pidä ennemminkin turvallinen jarrutusmatka ja vähennä ajonopeutta tai pysäytä auto painamalla tarvittaessa jarrupoljinta.
- Älä koskaan käytä tarkoituksella Poikittaisen liikenteen takaturvallisuus -toimintoa ihmisiin, eläimiin, esineisiin jne. Se voi aiheuttaa vakavan vamman tai kuoleman.

⚠ HUOMIO

- Riippuen ESC:n (Sähköinen ajovakauden hallinta) tilasta, jarrunhallinta ei välttämättä toimi kunnolla.
- Varoitus saadaan vain, kun:
  - ESC:n (sähköinen ajovakauden hallinta) varoitusvalo on päällä
  - ESC (sähköinen ajovakauden hallinta) on kytketty eri toimintoon

✻ HUOMAA

- Kuljettajan on välittömästi painettava jarrupoljinta ja tarkastettava ajoneuvon ympäristö.
- Jarrunhallinta päättyy, kun kuljettaja painaa jarrupoljinta riittävällä voimalla.
- Kun vaihde on siirretty asentoon R (peruutus), jarrujen ohjaus toimii taas, kun ajoneuvo lähestyy oikealta tai vasemmalta.

Toiminnon toimintahäiriöt ja rajoitukset

Toiminnon toimintahäiriöt

OJA050147FI

Kun Poikittaisen liikenteen takaturvallisuus -toiminto ei toimi kunnolla, varoitusviesti "Tarkista Poikittaisen liikenteen takaturvallisuus" ilmestyy kojelautaan ja toiminto poistuu automaattisesti käytöstä tai toiminto toimii rajoitettuna. Suosittelemme, että annat valtuutetun Kia-jälleenmyyjän/huoltokumppanin tarkastaa autosi.

OJA050086FI

Kun ulkopuolisen taustapeilin varoitusvalo ei toimi kunnolla, varoitusviesti ”Tarkista sivutaustapeilin varoitusvalo” ilmestyy kojelautaan. Suosittelemme, että annat valtuutetun Kia-jälleenmyyjän/huoltokumppanin tarkastaa autosi.

Järjestelmä pois käytöstä

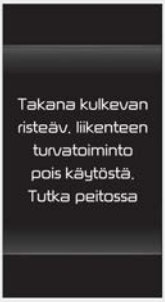

OJA050148FI

Kun takakulmatutkan tai anturin ympäröivä takapuskuriosa on esimerkiksi lumen tai sadeveden peitossa tai kun perävaunu tai kuljetusvaunu on asennettuna, se voi heikentää havaitsemiskykyä ja väliaikaisesti rajoittaa poikittaisen liikenteen takaturvallisuuden järjestelmän toimintaa tai poistaa sen käytöstä.

Jos näin käy, "Poikittaisen liikenteen takaturvallisuus -toiminto poistettu käytöstä. Tutka estetty” -varoitusviesti ilmestyy kojelautaan. Se ei ole toimintahäiriö.

Toiminnon toiminta palautuu normaaliin, kun tällaiset vieraat aineet tai perävaunu jne. poistetaan.

Pidä takakamera ja ultraääni-anturit aina puhtaina.

Jos toiminto ei toimi normaalisti kun este on poistettu, suosittelemme, että annat valtuutetun Kia-jälleenmyyjän/huoltokumppanin tarkastaa autosi.

VAROITUS

- Vaikka varoitusviesti ei ilmesty kojelautaan, Poikittaisen liikenteen takaturvallisuus -toiminto ei välttämättä toimi oikein.
- Poikittaisen liikenteen takaturvallisuus -toiminto ei ehkä toimi oikein alueella (esim. avoimella maalla), missä ei havaita mitään, kun moottori käynnistetään.

HUOMIO

Sammuta Poikittaisen liikenteen takaturvallisuus -toiminto, kun haluat asentaa perävaunun, kuljetusvälineen jne., ja poista perävaunu, kuljetusväline jne., käyttääksesi Poikittaisen liikenteen takaturvallisuus -toimintoa.

Toiminnon rajoitukset

Poikittaisen liikenteen takaturvallisuus -toiminto ei ehkä toimi normaalisti tai järjestelmä voi toimia odottamattomasti seuraavissa tilanteissa:

- Lähdet liikkeelle paikasta, missä on pitkiä puita tai pitkä ruohikko
- Lähdet liikkeelle paikasta, missä tiet ovat märät
- Lähestyvän ajoneuvon nopeus on suuri tai pieni

Jarrunhallinta ei ehkä toimi, kuljettajan huomio on tarpeen seuraavissa tilanteissa:

- Auto tärisee voimakkaasti ajettaessa kuoppaisella tiellä, epätasaisella tiellä tai betonilaatoituksella
- Ajetaan liukkailla pinnoilla lumen, vesilammikoiden tai jään jne. takia.
- Rengaspaine on matala tai rengas on vaurioitunut
- Jarruja on korjattu
- Etäältä ohjattava älykäs pysäköintiavustaja on toiminnassa

HUOMIO

Lisätietoja takakulmatutkan rajoituksista, katso "Sokean pisteen törmäyksen välttämisavustaja (BCA) (jos kuuluu varustukseen)" sivulla 6-95.

⚠ VAROITUS

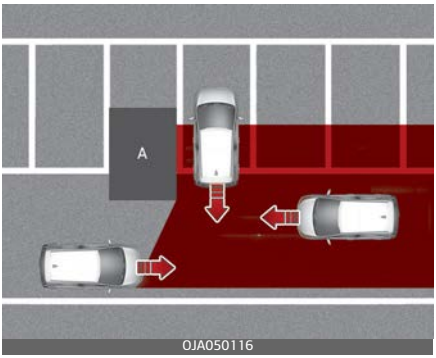

[A]: Rakenne

- Ajaminen ajoneuvon tai rakenteen lähellä

Poikittaisen liikenteen takaturvallisuus -toiminto voi olla rajoitettu ajaessasi lähellä ajoneuvoa tai rakennetta, eikä se välttämättä havaitse vasemmalta tai oikealta lähestyvää ajoneuvoa. Jos näin tapahtuu, toiminto ei ehkä varoita kuljettajaa tai hallitse jarruja tarvittaessa.

Tarkkaile aina ympäristöäsi peruuttaessasi.

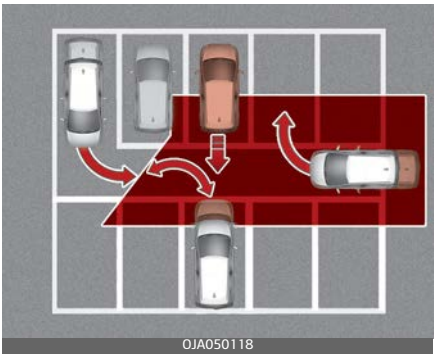

- Kun auto on monimutkaisessa pysäköintiympäristössä

Poikittaisen liikenteen takaturvallisuus -toiminto voi havaita ajoneuvoja, jotka pysäköivät tai poistuvat autosi läheltä (esim. auton vierestä lähtevä ajoneuvo, pysäköintialueelta tai taka-alueelta poistuva ajoneuvo, ajoneuvo, joka lähestyy autoasi sen kääntyessä, jne.). Jos näin tapahtuu, toiminto voi varoittaa kuljettajaa ja hallita jarruja tarpeettomasti.

Tarkkaile aina ympäristöäsi peruuttaessasi.

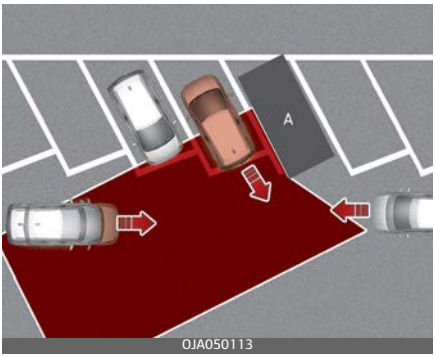

[A]: Ajoneuvo

- Kun ajoneuvo on pysäköity vinopysäköintiin

Poikittaisen liikenteen takaturvallisuus -toiminto voi olla rajoitettu peruuttaessasi vinottain, eikä se välttämättä havaitse vasemmalta tai oikealta lähestyvää ajoneuvoa. Jos näin tapahtuu, toiminto ei ehkä varoita kuljettajaa tai hallitse jarruja tarvittaessa.

Tarkkaile aina ympäristöäsi peruuttaessasi.

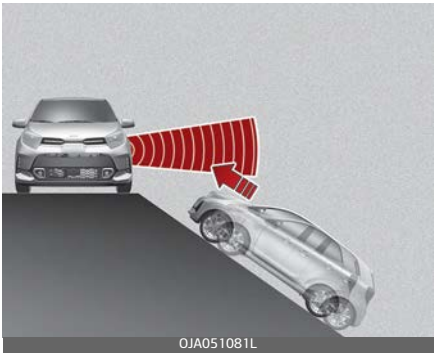

- Kun ajoneuvo on rinteessä tai lähellä sitä

Poikittaisen liikenteen takaturvallisuus -toiminto voi olla rajoitettu kun ajoneuvo on ylä- tai alamäessä tai lähellä sitä, eikä se välttämättä havaitse vasemmalta tai oikealta lähestyvää ajoneuvoa. Jos näin tapahtuu, toiminto ei ehkä varoita kuljettajaa tai hallitse jarruja tarvittaessa.

Tarkkaile aina ympäristöäsi peruuttaessasi.

VAROITUS

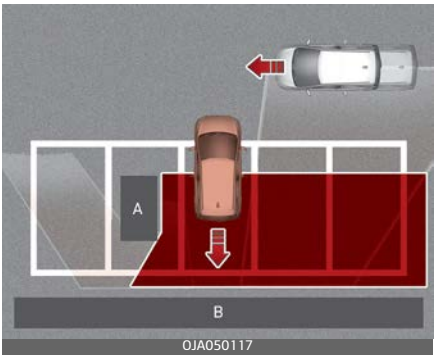

[A]: Rakenne, [B]: Seinä

- Siirryttäessä pysäköintitilaan kun vieressä on rakenne

Poikittaisen liikenteen takaturvallisuus -toiminto voi havaita edestäsi kulkevat ajoneuvot kun pysäköit peruuttamalla pysäköintitilaan, jolla on sivu- tai takaseinä, tai -rakenne. Jos näin tapahtuu, toiminto voi varoittaa kuljettajaa ja hallita jarruja tarpeettomasti.

Tarkkaile aina ympäristöäsi peruuttaessasi.

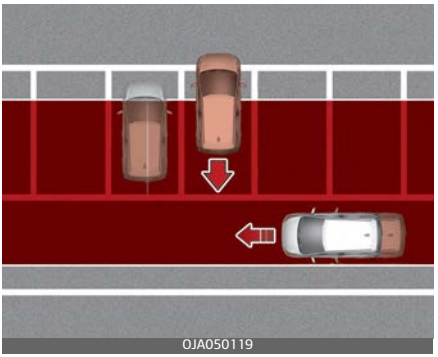

- Kun ajoneuvo on pysäköity taaksepäin

Poikittaisen liikenteen takaturvallisuus -toiminto voi havaita takanasi ohikulkevat ajoneuvot kun pysäköit peruuttamalla pysäköintitilaan. Jos näin tapahtuu, toiminto voi varoittaa kuljettajaa ja hallita jarruja tarpeettomasti.

Tarkkaile aina ympäristöäsi peruuttaessasi.

⚠ VAROITUS

- Hinatessasi perävaunua tai toista ajoneuvoa, suosittelemme, että kytket Poikittaisen liikenteen takaturvallisuus -toiminnon pois päältä turvallisuussyistä.
- Poikittaisen liikenteen takaturvallisuus -toiminto ei ehkä toimi normaalisti, jos sitä häiritsevät voimakkaat sähkömagneettiset aallot.
- Poikittaisen liikenteen takaturvallisuus -toiminto ei ehkä toimi 3 sekunnin ajan auton käynnistyksen jälkeen tai takakulmatutkien alustuksen aikana.

Vaatimustenmukaisuusvakuutus (jos kuuluu varustukseen)

Radiotaajuiset komponentit (takakulmatutka) noudattaa seuraavia vaatimuksia:

Yhdysvalloissa ja Yhdysvaltain hallinta-alueilla

OYB060040L

FCC ID : LTQH5TR

This device complies with Part 15 of the FCC Rules. Operation is subject to the following two conditions:
(1) this device may not cause harmful interference, and
(2) this device must accept any interference received, including interference that may cause undesired operation.

CAUTION TO USERS
Changes or modifications not expressly approved by the party responsible for compliance could void the user`s authority to operate the equipment.

OJA060054L

Kanadassa

Model: H5TR
IC: 3659A-H5TR

This device complies with Industry Canada licence-
exempt RSS standard(s). Operation is subject to the following two conditions:
(1) this device may not cause interference, and
(2) this device must accept any interference,
including interference that may cause undesired
operation of the device.
Le présent appareil est conforme aux CNR d'Industrie Canada applicables aux appareils
radio exempts de licence. L'exploitation est autorisée
aux deux conditions suivantes:
(1) l'appareil ne doit pas produire de brouillage,
et
(2) l'utilisateur de l'appareil doit accepter tout
brouillage radioélectrique subi, même si le brouillage est susceptible d'en compromettre
le fonctionnement.

OJA060055L

Meksikossa

IFETEL: RCPAPH519-1602

"La operación de este equipo está sujeta a las siguientes dos condiciones:
(1) es posible que este equipo o dispositivo no cause interferencia perjudicial y (2) este equipo o dispositivo debe aceptar cualquier interferencia, incluyendo la que pueda causar su operación no deseada."

OJA060056L

Ukrainassa

UA RF: 1APTV H5TR

OJA060057L

справжнім (найменування виробника) заявляє, що тип радіообладнання (позначення типу радіообладнання) відповідає Технічному регламенту радіообладнання:

повний текст декларації про відповідність доступний на веб-сайті за такою адресою:
www.aptiv.com/automotive-homologation

OJA060059L

Ghanassa

NCA approved: ZRO-MB-7E3-249

OJA060058L

Etelä-Afrikassa

TA-2019/1524

ICASA

APPROVED

OJA060060L

Japanissa

This device is granted pursuant to the Japanese Radio Law
under the grant ID n° : 203-JN1053
This device should not be modified (otherwise the granted designation number will become invalid)

本製品は、電波法に基づく特定無線設備の技術基準適合証明などを受けております。 認証番号: 203-JN1053
本製品の改造は禁止されています。（適合証明番号などが無効となります。）

OJA060061L

Serbiassa

И61819

OJA060062L

Paraguayssa

CONATEL

NR: 2019-12-I-0671

OJA060063L

Malesiassa

MCMC

CIDF17000143

OJA060064L

Singaporessa

Complies with
IMDA Standards
DA 103787

OJA060065L

Euroopassa ja CE-sertifioinnin alaisissa maissa

OJA060067L

Hereby, APTIV, 46902 Kokomo declares th at this J4TR/J4TRh is in compliance with t he essential requirements and other relev ant provisions of Directive 2014/53/EU (R ED).
The original declaration of conformity can be accessed at the following link : www.apt iv.com/automotive-homologation

frequency band 76-77 GHz
Maximum Output Power <55 dBm peak EI RP

OJA060066L

Taloudellinen käyttö

Ajoneuvosi polttoaineenkulutus riippuu pääasiassa ajotavasta, ajamisen paikasta ja ajasta.

Kaikki nämä tekijät vaikuttavat siihen, kuinka monta kilometriä (mailia) voit ajaa litralla (gallonalla) polttoainetta. Käyttääksesi ajoneuvoasi mahdollisimman taloudellisesti, noudata seuraavia ajoehdotuksia, säästääksesi sekä polttoaine- että korjauskustannuksissa:

- Aja tasaisesti. Kiihdytä maltillisesti. Älä suorita äkkilähtöjä tai vaihda täydellä kaasulla ja ylläpidä tasainen ajonopeus. Älä kiihdytä voimakkaasti liikennevalojen välillä. Yritä mukauttaa nopeutesi liikenteeseen, jotta sinun ei tarvitse muuttaa nopeutta tarpeettomasti. Vältä vilkasta liikennettä aina, kun se on mahdollista. Säilytä aina turvallinen etäisyys muihin ajoneuvoihin, jotta voit välttää tarpeetonta jarrutamista. Tämä vähentää myös jarrujen kulumista.
- Aja kohtuullisella nopeudella. Mitä nopeammin ajat, sitä enemmän polttoainetta ajoneuvosi kuluttaa. Kohtuullisella nopeudella ajaminen, etenkin moottoritiellä, on yksi parhaista tavoista vähentää polttoaineen kulutusta.
- Älä "laahaa" jarrupolkimella. Tämä voi lisätä polttoaineen kulutusta sekä näiden komponenttien kulu-

mista. Lisäksi ajaminen, lepuuttamalla jalkaa jarrupolkimella, voi aiheuttaa jarrujen ylikuumenemisen, mikä heikentää niiden tehokkuutta ja voi johtaa vakaviin seurauksiin.

- Pidä huolta renkaista. Pidä ne täytettynä suositeltuun paineeseen. Väärä renkaan paine, niin yli- kuin alipaine, johtaa tarpeettomaan renkaan kulumiseen. Tarkista renkaiden paine vähintään kerran kuukaudessa.
- Varmista, että pyörät ovat kohdistettu oikein. Väärä kohdistus voi johtua osumista reunakiveyksiin tai ajamisesta liian nopeasti epätasaisilla pinnoilla. Huono kohdistus nopeuttaa renkaan kulumista ja saattaa aiheuttaa muitakin ongelmia sekä polttoaineenkulutuksen lisääntymisen.
- Pidä ajoneuvosi hyvässä kunnossa. Polttoainekulutuksen parantamiseksi ja huoltokustannusten vähentämiseksi huolla ajoneuvoasi osasta 8 kuvatun kunnossapitoaikataulun mukaisesti. Jos ajoneuvoa ajetaan vaikeissa olosuhteissa, huoltoa vaaditaan useammin (katso lisätietoja osasta 8).
- Pidä auto puhtaana. Parhaan palveluajan mahdollistamiseksi pidä ajoneuvosi puhtaana niin liasta kuin syövyttävistä aineista. On erityisen tärkeää, että muta, lika, jää tms. ei pääse kertymään auton alustaan. Tämä ylimääräinen paino voi johtaa lisääntyneeseen polttoaineenkulutukseen ja edesauttaa korroosiota.
- Matkusta kevyesti. Älä pidä tarpeetonta painoa ajoneuvossa. Paino lisää polttoaineenkulutusta.
- Älä anna ajoneuvon tyhjäkäydä tarpeellista pidempään. Jos odotat (etkä ole liikenteessä), sammuta ajoneuvo ja käynnistä se uudelleen vasta kun olet valmis lähtemään matkaan.
- Muista, että ajoneuvosi ei tarvitse antaa lämmetä pidempiä aikoja. Kun moottori on käynnistynyt, anna moottorin käydä 10 – 20 sekuntia ennen kuin asetat ajoneuvon vaihteelle. Anna kuitenkin moottorisi lämmetä hieman pidempään erittäin kylmällä säällä.
- Älä "raahaa" tai "ylipyöritä" moottoria. Raahaaminen on, kun ajetaan liian hitaasti liian korkealla vaihteella, mikä johtaa moottorin pokkurointiin. Jos näin tapahtuu, vaihda alemmalle vaihteelle. Ylipyörittäminen on moottorin kiertonopeuden nostaminen turvallisen rajan yli. Tämä voidaan välttää vaihtamalla suositelluissa nopeuksissa.
- Käytä ilmastointilaitetta säästeliäästi. Ilmastointijärjestelmä toimii moottorin voimalla, joten polttoaineen kulutus nousee, kun käytät sitä.

- Ikkunoiden avaaminen suurissa nopeuksissa voi lisätä polttoaineen kulutusta.
- Polttoaineen kulutus on suurempi sivutuulessa ja vastatuulessa. Hidasta ajettaessa näissä olosuhteissa, voidaksesi kompensoida osan tästä kulutuksen noususta.

Ajoneuvon pitäminen hyvässä käyttökunnossa on tärkeää sekä kulutuksen että turvallisuuden kannalta. Siksi järjestelmä on huollettava ammattikorjaamolla.

Kia suosittelee käyntiä valtuutetun Kia-jälleenmyyjän/huoltokumppanin luona.

⚠ VAROITUS

Moottorin sammuttaminen liikkeessä

Älä koskaan sammuta moottoria liukuaksesi alas mäkeä tai kun ajoneuvo on liikkeessä. Ohjaustehostin ja jarrutehostin eivät toimi kunnolla jos moottori ei ole käynnissä. Pidä sen sijaan moottori päällä ja vaihda pienemmälle vaihteelle, moottorijarrutustehon hyödyntämiseksi. Lisäksi sytytysvirran katkaiseminen ajon aikana voi kytkeä ohjauspyörän lukituksen päälle, mikä johtaa ajoneuvon ohjauksen menetykseen, ja voi aiheuttaa vakavan henkilövahingon tai kuoleman.

Erityiset ajo-olosuhteet

Vaaralliset ajo-olosuhteet

Kun kohtaat vaarallisia ajo-olosuhteita, kuten vettä, lunta, jäätä, mutaa, hiekkaa tai vastaavia vaaroja, noudata näitä ehdotuksia:

- Aja varovaisesti ja jätä ylimääräistä matkaa jarrutukselle.
- Vältä äkillisiä jarrutuksia tai ohjausliikkeitä.
- Kun jarrutetaan muilla kuin ABS-jarruilla, jarrupoljinta on pumpattava kevyellä ylös- ja alaspäin-liikkeellä, kunnes ajoneuvo pysähtyy.

⚠ VAROITUS

ABS

Älä pumppaa jarrupoljinta ABS -järjestelmällä varustetuissa ajoneuvoissa.

- Jos jäät jumiin lumeen, mutaan tai hiekkaan, käytä toista vaihdetta. Kiihdytä hitaasti välttääksesi vetopyörien pyörähtämistä.
- Aseta hiekkaa, kivisuolaa, lumiketjut tai muuta luistamatonta materiaalia vetopyörien alle lisäämään pitoa, kun juutut kiinni jäähän, lumeen tai mutaan.

⚠ VAROITUS

Alaspäin vaihtaminen

Vaihtaminen alaspäin automaattivaihteistolla ajettaessa liukkaalla pinnalla voi aiheuttaa onnettomuuden. Renkaan nopeuden äkillinen muutos voi saada sen luistamaan. Ole varovainen, kun vaihdat alaspäin liukkailla pinnoilla.

Auton keinuttaminen

Jos on tarpeen keinuttaa autoa sen saamiseksi liikkeelle lumesta, hiekasta tai mudasta, käännä ensin ohjauspyörää oikealle ja vasemmalle tyhjentääksesi etupyörien lähellä olevan alueen. Vaihda sitten edestakaisin ensimmäisen ja R (peruutus) -vaihteen välillä manuaalivaihteistoisissa ajoneuvoissa ja R (peruutus), ja minkä tahansa eteenpäin-vaihteen välillä, automaattisella/automattisella manuaalivaihteistolla varustetuissa autoissa. Älä käytä moottoria suurilla kierroksilla ja pyöritä pyöriä mahdollisimman vähän. Jos olet edelleen kiinni muutaman yrityksen jälkeen, pyydä hinausautoa vetämään ajoneuvo irti moottorin ylikuumenemisen ja vaihteiston mahdollisten vaurioiden välttämiseksi.

⚠ HUOMIO

Pitkittynyt keinuttaminen voi aiheuttaa moottorin ylikuumenemisen, vaihteiston vaurioitumisen tai vioittumisen, ja rengasvaurioita.

⚠ VAROITUS

Renkaiden pyörittäminen

Älä pyöritä pyöriä, etenkään yli 56 km/h (35 mph) nopeuksilla. Pyörien pyörittäminen suurilla nopeuksilla ajoneuvon ollessa paikallaan, voi aiheuttaa renkaan ylikuumenemisen, mikä voi johtaa rengasvaurioihin, mikä taas voi vahingoittaa sivullisia.

✻ HUOMAA

ESC-järjestelmä (jos kuuluu varustukseen) olisi kytkettävä pois (OFF) ennen auton keinuttamista.

⚠ VAROITUS

Jos ajoneuvo jumittuu lumeen, mutaan, hiekkaan jne., voit yrittää keinuttaa ajoneuvon vapaaksi liikuttamalla sitä eteen- ja taaksepäin. Älä yritä tätä menettelyä, jos missään auton lähellä on ihmisiä tai esineitä. Keinutustoimenpiteen aikana, auto saattaa liikahtaa yllättäen eteen- tai taaksepäin, kun se vapautuu. Siitä voi seurata henkilö-

tai omaisuusvahinkoja lähellä oleville henkilöille tai esineille.

Tasainen kaarreajo

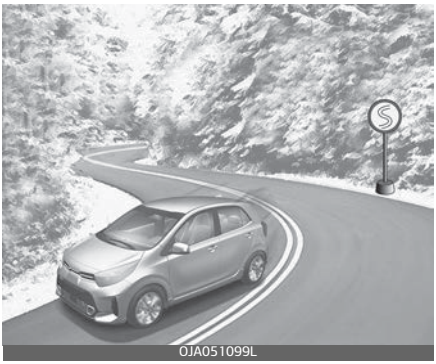
OJA051099L

Vältä jarruttamista tai vaihteen vaihtamista kaarteissa, erityisesti, kun tie on märkä. Ihanteellisesti kaarteet on aina ajettava varovasti kiihdyttäen. Jos noudatat näitä ehdotuksia, renkaiden kuluminen voidaan vähentää minimiin.

Yöllä ajaminen

OJA051032L

Koska yöajo tuo mukanaan enemmän vaaroja kuin ajaminen päivänvalossa, tässä on muutamia tärkeitä vinkkejä:

- Hidasta ja pidä enemmän etäisyyttä sinun ja muiden ajoneuvojen välillä, koska yöllä voi olla vaikeampi nähdä, etenkin alueilla, joilla ei ole katuvaloja.
- Säädä peilisi niin, että häikäisy muiden kuljettajien ajovaloista vähenee.
- Pidä ajovalot puhtaina ja oikein kohdistettuina ajoneuvoissa, joissa ei ole automaattista ajovalojen kohdistusominaisuutta. Likaiset tai väärin kohdistetut ajovalot tekevät yöllä näkemisestä paljon vaikeampaa.
- Vältä katsomasta suoraan vastaantulevien ajoneuvojen ajovaloihin. Saatat sokaistua hetkellisesti, ja kestää useita sekunteja, ennen kuin silmäsi taas sopeutuvat pimeyteen.

Sateessa ajaminen

OJA051033L

Sade ja märät tiet voivat tehdä ajosta vaarallisia, varsinkin jos et ole

varautunut ajamaan liukkaalla tiepäällysteellä. Tässä on muutama huomioitava seikka ajaessasi sateella:

- Voimakas sade haittaa näkyvyyttä ja lisää matkaa, joka tarvitaan ajoneuvon pysäyttämiseen, joten hidasta.
- Pidä tuulilasinpyyhkijäsi hyvässä kunnossa. Vaihda tuulilasinpyyhkijöiden sulat, kun niissä on merkkejä tuulilasiin jäävistä raidoista tai puuttuvista alueista.
- Jos renkaasi eivät ole hyvässä kunnossa, nopea pysähtyminen märällä pinnalla voi aiheuttaa luiston ja mahdollisesti johtaa onnettomuuteen. Varmista, että renkaasi ovat hyvässä kunnossa.
- Sytytä ajovalot, jotta muut näkevät sinut helpommin.
- Ajaminen liian nopeasti suurien lätäköiden läpi voi vaikuttaa jarruihin. Jos sinun on ajettava lätäköiden läpi, pyri ajamaan hitaasti.
- Jos epäilet, että jarrut ovat kostuneet, käytä niitä kevyesti ajon aikana, kunnes normaali toiminta palaa.

Ajaminen tulva-alueilla

Vältä ajamista tulva-alueiden läpi, ellet ole varma, että vesi ei ole korkeampaa kuin pyörännavan alareuna. Aja kaiken veden läpi hitaasti. Jätä riittävä pysäytysetäisyys, koska jarrujen suorituskyky voi olla muuttunut.

Veden läpi ajamisen jälkeen kuivaa jarrut painamalla niitä varovasti useita kertoja auton liikkuessa hitaasti.

Ajaminen maastossa

Aja varovasti maastossa, koska puiden juuret tai kivet voivat vaurioittaa ajoneuvoasi. Tutustu maastoolosuhteisiin, jossa aiot ajaa, ennen kuin lähdet ajamaan.

Ajaminen moottoritiellä

Renkaat

Säädä renkaiden täyttöpaine määritettyyn arvoon. Alhaiset rengaspaineet johtavat renkaiden ylikuumenemiseen ja mahdolliseen rikkoutumiseen.

Vältä kuluneiden tai vaurioituneiden renkaiden käyttöä ehkäistäksesi

pidon vähenemisen tai rengasvauriot.

HUOMAA

Älä koskaan ylitä renkaissa ilmoitettua maksimipainetta.

VAROITUS

- Ali- tai ylitäytetyt renkaat voivat aiheuttaa ohjattavuuden heikentymisen, auton hallinnan menetyksen ja äkillisen renkaan pettämisen, joista seuraa onnettomuuksia, loukkaantumisia ja jopa kuolema. Tarkista aina renkaiden paine ennen ajoa. Katso oikeat rengaspaineet kohdasta "Renkaat ja vanteet" sivulla 8-57.
- Ajaminen renkailla, joiden kulutuspinta puuttuu tai on riittämätön, on vaarallista. Kuluneet renkaat voivat johtaa ajoneuvon hallinnan menettämiseen, törmäyksiin, henkilövahinkoihin ja jopa kuolemaan. Kuluneet renkaat tulisi vaihtaa mahdollisimman pian, eikä niillä saa koskaan ajaa. Tarkista aina renkaan kulutuspinta ennen autosi ajamista. Lisätietoja ja kulutuspinnan rajoituksista, katso "Renkaat ja vanteet" sivulla 9-5.

Polttoaine, jäähdytysneste ja moottoriöljy

Ajaminen suurilla nopeuksilla kuluttaa enemmän polttoainetta kuin kaupunkiajo. Muista tarkistaa sekä moottorin jäähdytysaine että moottoriöljy.

Käyttöhihna

Löysä tai vaurioitunut käyttöhihna voi johtaa moottorin ylikuumentumiseen.

Ajaminen talvella

Talven ankarammat sääolosuhteet aiheuttavat kulumisen lisääntymisen ja muita ongelmia. Talviajon ongelmien minimoimiseksi noudata seuraavia ehdotuksia:

* Tiedot talvirenkaista ja lumiketjuista esitetään liitteessä kansallisilla kielillä (islanti bulgaria). Katso luvun 10 liite.

Lumiset tai jäiset olosuhteet

Ajettaessa autoa syvässä lumessa voi olla tarpeen käyttää talvirenkaita tai asentaa renkaisiin ketjut. Jos tarvitaan talvirenkaita, on välttämätöntä valita alkuperäisten renkaiden kokoa ja tyyppiä vastaavat renkaat. Tämän huomiotta jättäminen voi vaikuttaa haitallisesti autosi turvallisuuteen ja käsittelyyn. Lisäksi, ylinopeus, nopeat kiihdytykset, äkilliset jarrutukset ja terävät käännökset ovat mahdollisesti erittäin vaarallisia toimintatapoja.

Käytä hidastamisen aikana mahdollisimman paljon moottorijarrutusta. Äkkijarrutukset lumisilla ja jäisillä pinnoilla voivat aiheuttaa luistamista. Sinun on aina säilytettävä riittävä turvaväli edessäsi kulkevan ja oman ajoneuvosi välillä. Käytä myös jarruja kevyesti. On huomattava, että lumiketjujen asentaminen renkaaseen antaa suuremman vetovoiman, mutta ei estä sivuluisuja.

✻ HUOMAA

Lumiketjujen käyttö ei ole sallittua kaikissa maissa. Tarkista kohdemaan lait, ennen lumiketjujen asentamista.

Talvirenkaat

Jos asennat autoosi talvirenkaat, varmista, että ne ovat vyörenkaita, jotka ovat kooltaan ja kuormitettavuudeltaan samanlaiset kuin alkuperäiset renkaat. Asenna talvirenkaat kaikkiin neljään pyörään tasapainottaaksesi autosi hallintaa kaikissa sääoloissa. Muista, että talvirenkaiden pito ei ole kuivalla tiellä välttämättä yhtä hyvä kuin auton alkuperäisten renkaiden. Aja varovasti, vaikka tiet olisivatkin puhtaat. Tarkista rengasmyyjältä suurimmat nopeussuositukset.

⚠ VAROITUS

Talvirenkaan koko

Talvirenkaiden on vastattava auton vakiorenkaiden kokoa ja tyyppiä. Muussa tapauksessa autosi turvallisuus ja käsittelyominaisuudet voivat kärsiä.

Älä asenna nastarenkaita tarkistamatta ensin paikallisia, valtiollisia ja kunnallisia määräyksiä mahdollisista niiden käyttöä koskevista rajoituksista.

Lumiketjut

Koska vyörenkaiden sivuseinät ovat ohuempia, ne voivat vaurioitua, jos asennat niille joitakin tiettyjä lumiketjuja. Tästä syystä suositellaan talvirenkaiden käyttöä lumiketjujen sijaan. Älä asenna lumiketjuja autoihin, joissa on alumiinivanteet, sillä lumiketjut voivat vahingoittaa vanteita. Jos on käytettävä lumiketjuja, käytä johtotyyppisiä ketjuja, joiden paksuus on alle 15 mm (0,59 tuumaa). Valmistajan takuu ei kata auton vaurioita, jotka aiheutuvat lumiketjujen virheellisestä käytöstä.

Asenna lumiketjut vain eturenkaisiin.

⚠ HUOMIO

- Varmista, että lumiketjut ovat renkaallesi sopivaa kokoa ja tyyppiä. Epäsopivat lumiketjut voivat vahingoittaa ajoneuvon runkoa ja jousitusta, ja ajoneuvon valmistajan takuu ei ehkä kata niitä. Lumiketjun kytkentäkoukut voivat myös vaurioitua osuessaan ajoneuvon osiin ja aiheuttaa lumiketjujen irtoamisen renkaasta. Varmista, että lumiketjut ovat “S” -sertifioituja, SAE-luokan ketjuja.
- Tarkista aina ketjujen kunnollinen asennus, kun olet ajanut noin 0,5—1 km (0,3—0,6 mailia), jotta varmistat niiden asennuksen turvallisuuden. Kiristä tai asenna ketjut uudestaan, jos ne ovat löysällä.
- Älä tee täyskäännöstä (käännä ohjauspyörä kokonaan johonkin suuntaan) ajaessasi ajoneuvoa, vaikka siihen olisi asennettuna asianmukaiset ketjut. (Jos joudut tekemään täyskäännöksen, aja alle 10 km/h nopeudella.)
- Jos autossasi on 185/55R15 tai 195/45R16 -kokoiset renkaat, älä käytä lumiketjuja; ne voivat

vahingoittaa ajoneuvoasi (vannetta, jousitusta ja koria).

Ketjujen asennus

Kun asennat ketjuja, noudata valmistajan ohjeita ja kiinnitä ne niin tiukalle kuin voit. Aja hitaasti ketjujen ollessa asennettuna. Jos kuulet ketjujen osuvan koriin tai runkoon, pysähdy ja kiristä niitä. Jos ne edelleen osuvat yhteen, hidasta, kunnes melu lakkaa. Poista lumiketjut mahdollisimman pian, kun pääset ajamaan puhtaammilla teillä.

⚠ VAROITUS

Ketjujen asennus

Kun asennat lumiketjuja, pysäköi auto tasaiselle alustalle liikenteen ulkopuolelle. Kytke varoitusvilkut päälle ja aseta varoituskolmio auton taakse, jos se on käytettävissä. Aseta auton vaihde aina asentoon P (pysäköinti) ja kytke seisontajarru, ja sammuta moottori ennen kuin asennat lumiketjut.

⚠ VAROITUS

Lumiketjut

- Ketjujen käyttö voi vaikuttaa haitallisesti auton hallintaan.
- Älä ylitä 30 km/h (20 mph) tai lumiketjujen valmistajan suosittelemaa nopeutta, (valitse alempi nopeus).
- Aja varovasti ja vältä töyssyjä, reikiä, teräviä käännöksiä ja muita tien vaaroja, jotka voivat saada auton ponnahtelemaan.
- Vältä teräviä käännöksiä ja lukkojarrutuksia.

⚠ HUOMIO

- Väärän kokoiset tai väärin asennetut ketjut voivat vahingoittaa autosi jarruputkia, jousitusta, koria ja vanteita.
- Pysäytä auto ja kiristä ketjut uudelleen, kun kuulet niiden iskeytyvän ajoneuvoon.

Käytä korkealaatuista etyleeniglykolijäähdytysnestettä

Autosi toimitetaan jäähdytysjärjestelmä täytettynä korkealaatuisella etyleeniglykoli-jäähdytysnesteellä. Se on ainut jäähdytysnestetyyppi, jota saa käyttää, koska se auttaa estämään jäähdytysjärjestelmän korroosion, voitele vesipumppua ja estää jäätymisen. Varmista, että vaihdat tai täytät jäähdytysnesteen osassa 8 annetun huoltoaikataulun mukaisesti.

Ennen talvea anna testata jäähdytysneste sen varmistamiseksi, että sen jäätymispiste on riittävän matala kestämään talvella odotettavissa olevat lämpötilat.

Tarkista akku ja kaapelit

Talvi rasittaa akkujärjestelmää enemmän. Tarkista silmämääräisesti akku ja kaapelit osassa 8 kuvatulla tavalla. Anna ammattikorjaamon tarkistaa akun lataustaso. Kia suosittelee käyntiä valtuutetun Kia-jälleenmyyjän/huoltokumppanin luona.

Vaihda tarvittaessa "talviöljyyn"

Joissakin ilmasto-olosuhteissa on suositeltavaa käyttää alhaisemman viskositeetin talviöljyä kylmällä säällä. Katso suositukset, osasta 9. Jos et ole varma, minkä paksuista öljyä sinun tulisi käyttää, Kia suosittelee kääntymistä valtuutetun Kia-jälleenmyyjän/huoltokumppanin puoleen.

Tarkista sytytystulpat ja sytytysjärjestelmä

Tarkasta sytytystulpat osassa 8 kuvatulla tavalla ja vaihda ne tarvittaessa. Tarkista myös kaikki sytytysjohdot ja komponentit varmistaaksesi, etteivät ne ole murtuneet, kuluneet tai vahingoittuneet millään tavalla.

Lukkojen jäätymisen estäminen

Estääksesi lukkoja jäätymästä, ruiskuta hyväksyttyä sulatusnestettä tai glyseriiniä avaimen aukkoon. Jos lukko on jään peitossa, ruiskuta sille hyväksyttyä sulatusnestettä poistaaksesi jään. Jos lukon sisäosa on jäätynyt, saatat pystyä sulattamaan sen lämmitetyllä avaimella. Käsittele lämmitettyä avainta varoen loukkaantumisten välttämiseksi.

Käytä järjestelmässä hyväksyttyä lasinpesunesteen jäätymisenestoa

Estääksesi lasinpesujärjestelmän veden jäätymisen, lisää siihen hyväksyttyä lasinpesunesteen jäätymisenestoa säiliön ohjeiden mukaisesti. Lasinpesunesteen jäätymisenestoainetta on saatavana valtuutetulta Kia-jälleenmyyjältä/huoltokumppanilta ja useimmista autoliikkeistä. Älä käytä moottorin jäähdytysnestettä tai muita jäätymisenestoaineita, koska ne voivat vahingoittaa maalipintaa.

Älä anna seisontajarrun jäätyä

Joissakin olosuhteissa seisontajarru voi jäätyä kytkettyyn asentoon. Tämä tapahtuu todennäköisimmin silloin, kun jarruihin tai niiden lähelle on kertynyt lunta tai jäätä tai jos jarrut ovat märät. Kun on olemassa vaara, että seisontajarru jäätyy, pysäköi ajoneuvosi väliaikaisesti asettaen vaihdevivun P -asentoon (automaattivaihteisto) tai N -asentoon (automaattinen manuaalivaihteisto) tai ensimmäiselle tai

peruutusvaihteelle (manuaalivaihteisto/automaattinen manuaalivaihteisto). Kiilaa myös takapyörät etukäteen, jotta auto ei lähde vierimään. Vapauta sitten seisontajarru.

Älä anna jään ja lumen kertyä alustaan

Joissakin olosuhteissa lunta ja jäätä voi kertyä lokasuojien sisälle ja haitat ohjausta. Ajaessasi ankarissa talviolosuhteissa joissa näin voi tapahtua, sinun on tarkistettava säännöllisesti auton alusta varmistaaksesi, etteivät eturenkaiden ja ohjauskomponenttien liikkumiselle ole esteitä.

Kuljeta mukana hätätilannevarusteita

Sääolosuhteista riippuen, sinun tulisi pitää mukanasi asianmukaisia hätävarusteita. Mahdollisesti mukana kuljetettavia esineitä ovat lumiketjut, hinaushihnat tai -ketjut, taskulamppu, hätäsoihdut, hiekka, lapio, apukäynnistyskaapelit, ikkunakaavin, käsineet, pressu, haalarit, huopa jne.

Ajoneuvon paino

Tämä osa opastaa sinua ajoneuvon asianmukaisessa lastauksessa ja pitämään lastaamasi ajoneuvon painon kuormitettavuuden rajoissa. Ajoneuvon oikein kuormaaminen takaa, että ajoneuvon suorituskyky pysyy parhaana mahdollisena. Ennen kuin kuormaat ajoneuvosi, tutustu seuraaviin käsitteisiin auton teknisistä tiedoista ja sertifiointimerkistä ajoneuvon painoarvojen määrittämiseksi:

Omapaino

Tämä on auton paino säiliö täynnä polttoainetta ja vakiovarusteissa. Se ei sisällä matkustajia, kuormaa tai lisälaitteita.

Ajoneuvon omapaino

Tämä on uuden autosi paino mahdollisine asennettuine lisävarusteineen, kun noudat sen jälleenmyyjältä.

Kuorman paino

Tämä sisältää kaiken omapainoon lisätyn painon, kuten kuorman ja lisävarusteet.

GAW (kokonaisakselipaino)

Tämä on kullekin akselille (etu ja taka) kohdistuva kokonaispaino –

sisältäen auton omapainon ja kaiken kuorman.

GAWR (kokonaisakselipainoluokitus)

Tämä on suurin sallittu paino, joka voi kohdistua yhdelle akselille (etu tai taka). Nämä numerot on merkitty varmennemerkintään.

Kunkin akselin kokonaiskuorma ei koskaan saa ylittää GAWR-arvoa.

GVW (ajoneuvon kokonaispaino)

Tämä on auton oma paino plus todellinen kuorman paino plus matkustajat.

GVWR (ajoneuvon luokiteltu nimelliskokonaispaino)

Tämä on täysin lastatun ajoneuvon suurin sallittu paino (mukaan lukien kaikki lisävarusteet, laitteet, matkustajat ja kuorma). GVWR on merkitty kuljettajan (tai etumatkustajan) oven pylväässä olevaan varmennemerkintään.

Ylikuorma

⚠ VAROITUS

Ajoneuvon paino

Autosi kokonaisakselipaino (GAWR) ja ajoneuvon kokonaispaino (GVWR) on merkitty kuljettajan (tai etumatkustajan) oven pilariin kiinnitettyyn merkintään. Näiden arvojen ylittäminen voi aiheuttaa onnettomuuden tai auton vaurioitumisen. Voit laskea kuormasi painon punnitsemalla esineet (ja ihmiset) ennen kuin laitat ne autoon. Varo, ettet ylikuormita autoasi.

Toiminta hätätilanteessa 7

Tievaroitus 7-3
• Varoitusvilkku 7-3
Ajon aikaisessa hätätilanteessa 7-3
• Jos moottori sammuu risteyksessä tai ylikäytävällä 7-3
• Rengas tyhjenee ajon aikana 7-3
• Jos moottori sammuu ajon aikana 7-4
Jos moottori ei käynnisty 7-4
• Jos moottori ei pyöri tai pyörii hitaasti 7-4
• Jos moottori pyörii normaalisti, mutta ei käynnisty 7-5
Hätäkäynnistys 7-5
• Apukäynnistys 7-5
• Käynnistys työntämällä 7-7
Jos moottori ylikuumentuu 7-8
Rengaspaineiden valvontajärjestelmä (TPMS) 7-9
• Järjestelmän yleiskatsaus 7-9
• TPMS :n asetus 7-10
• Ilmoitus Alhaisesta Rengaspaineesta 7-11
• Rengaspaineiden valvontajärjestelmän toimintahäiriö 7-13
• Viite: Merkkivalon tila 7-14
Jos rengas tyhjenee (autossa on varapyörä) 7-14
• Tunkki ja työkalut 7-14
• Varapyörän irrottaminen ja varastointi 7-15
• Renkaiden vaihtaminen 7-16
• Tunkin merkintä 7-22
• Tunkin EY-vaatimustenmukaisuusvakuutus 7-23

7 Toiminta hätätilanteessa

Jos sinulla on tyhjä rengas (mukana renkaan paikkaussarja)....7–24
• Johdanto....7–25
• Renkaan paikkaussarjan (TMK) osat....7–26
• TMK:n (renkaan pakkaussarjan) käyttö....7–27
• Tiivistysaineen levittäminen....7–28
• Renkaan täyttöpaineen tarkistus....7–29
• Huomautuksia renkaan paikkaussarjan turvallisesta käytöstä....7–30
• Tekniset tiedot....7–31
Hinaus....7–32
• Hinauspalvelu....7–32
• Irrotettava hinauskoukku....7–33
• Hinaus hätätilanteessa....7–33
Hätätilannevarusteet....7–36

Toiminta hätätilanteessa

Tievaroitus

Varoitusvilkku

Varoitusvilkku toimii varoituksena muille kuljettajille äärimmäisen varovaisuuden noudattamiseksi lähestyttäessä, ohitettaessa tai kohdattaessa autoasi.

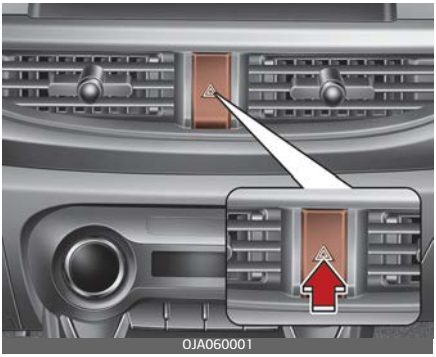

Sitä on käytettävä aina, kun tehdään hätäkorjauksia tai kun auto pysäytetään lähelle tien laitaa.

Paina vilkun kytkintä virta-avaimen ollessa missä tahansa asennossa. Vilkun kytkin sijaitsee keskikonsolin kytkinpaneelissa. Kaikki suuntavalot vilkkuvat samaan aikaan.

- Varoitusvilkku toimii riippumatta siitä, onko autosi käynnissä vai ei.
- Suuntavalot eivät toimi, kun varoitusvilkku on päällä.
- Varoitusvilkkua käytettäessä, ajoneuvon hinauksen aikana, on noudatettava varovaisuutta.

Ajon aikaisessa hätätilanteessa

Jos moottori sammuu risteyksessä tai ylikäytävällä

- Jos moottori pysähtyy risteykseen tai ylikäytävälle, aseta vaihdevipu N (vapaa) -asentoon ja työnnä ajoneuvo turvalliseen paikkaan.
- Jos ajoneuvossasi on manuaalivaihteisto, jota ei ole varustettu virtalukon lukituskytkimellä, ajoneuvoa voidaan liikuttaa eteenpäin, asettamalla vaihteen 2 (toiselle) tai 3 (kolmannelle) vaihteelle ja aktivoimalla käynnistysmoottorin, painamatta kytkinpoljinta.

Rengas tyhjenee ajon aikana

Jos rengas tyhjenee ajon aikana:

1. Ota jalkasi pois kaasupolkimelta ja anna auton hidastua samalla ajaen suoraan eteenpäin.
   Älä jarruta heti tai yritä ohjata tien sivuun, koska siitä voi aiheutua ajoneuvon hallinnan menetys. Kun auto on hidastunut nopeuteen, jossa voit tehdä ne turvallisesti, niin jarruta varovasti ja ohjaa tien sivuun. Aja mahdollisimman pitkälle tien sivuun ja pysäköi kiinteälle, tasaiselle alustalle. Jos olet jaetulla valtatiellä, älä pysäköi keskialueelle kahden ajoradan väliin.

2. Kun ajoneuvo pysähtyy, kytke varoitusvilkut päälle, aktivoi seisontajarru ja aseta vaihdevipu P-asentoon (automaattivaihteisto) tai peruutus-asentoon (manuaalivaihteisto).
3. Järjestä kaikkien matkustajien poistuminen autosta. Varmista, että kaikki pääsevät autosta ulos sen liikenteestä pois päin olevalle puolelle.
4. Kun vaihdat tyhjentynyttä rengasta, noudata tässä osassa myöhemmin annettavia ohjeita.

Jos moottori sammuu ajon aikana

1. Vähennä nopeutta vaiheittain, pitäen suoran ajolinjan. Siirry varovasti tien sivuun turvalliseen paikkaan.
2. Kytke varoitusvilkut päälle.
3. Yritä sitten käynnistää moottori uudelleen. Jos ajoneuvosi ei käynnisty, ota yhteys ammattikorjaamoon. Kia suosittelee kääntymistä valtuutetun Kia-jälleenmyyjän/huoltokumppanin puoleen.

Jos moottori ei käynnisty

Jos moottori ei pyöri tai pyörii hitaasti

1. Jos ajoneuvossasi on automaattivaihde, varmista, että vaihdevipu on N (vapaa) tai P (pysäköinti) asennossa ja, että hätäjarru on aktivoitu.
2. Tarkista akun liitännät, jotta ne ovat puhtaat ja tiukalla.
3. Sytytä sisävalo. Jos valo himmenee tai sammuu kun käytät käynnistintä, akku on tyhjentynyt.
4. Tarkista käynnistysmoottorin liitännät ja varmista, että ne ovat tiukasti paikallaan.
5. Älä työnnä tai hinaa autoasi sen käynnistämiseksi. Katso ohjeet kohdasta "Apukäynnistys".

⚠ VAROITUS

Jos moottori ei käynnisty, älä työnnä tai vedä ajoneuvoa sen käynnistämiseksi. Tämä voi johtaa kolariin tai aiheuttaa muita vaurioita. Lisäksi, käynnistäminen työntämällä tai vetämällä voi aiheuttaa katalysaattorin ylikuormittumisen ja aiheuttaa tulipalovaaran.

Jos moottori pyörii normaalisti, mutta ei käynnisty

1. Tarkista polttoaineen taso.
2. Virtalukon ollessa LOCK-asennossa, tarkista kaikki sytytyskelojen ja sytytystulppien liitännät. Jos jokin niistä on irronnut tai löysästi paikallaan, kytke se takaisin.
3. Tarkista moottoritilassa oleva polttoaineletku.
4. Jos moottori ei vieläkään käynnisty, soita ammattikorjaamoon. Kia suosittelee soittoa valtuutetulle Kia-jälleenmyyjälle/huoltokumppanille.

Hätäkäynnistys

Liitä kaapelit numerojärjestyksessä ja irrota ne päinvastaisessa järjestyksessä.

OJA061050L

Apukäynnistys

Apukäynnistys voi olla vaarallista, jos se tehdään väärin. Joten välttääksesi itsellesi, ajoneuvollesi, tai akulle aiheutuvat vahingot, noudata apukäynnistysohjeita. Jos et ole varma, suosittelemme vahvasti, että annat pätevän asentajan tai hinauspalvelun apukäynnistää ajoneuvosi puolestasi.

⚠ HUOMIO

Käytä vain 12-voltin apukäynnistintä. Voit vaurioittaa 12 voltin käynnistysmoottoria, sytytysjärjestelmää ja muita korjaamattomia sähköosia, jos käytät 24 voltin virtalähdettä (joko kaksi 12 voltin paristoa sarjaan kytkettynä, tai 24 voltin moottorigeneraattoria)

⚠ VAROITUS

Akku

Älä koskaan yritä tarkistaa akun elektrolyyttitasoa, koska se voi aiheuttaa akun puhkeamisen tai räjähtämisen, ja aiheuttaa vakavia vammoja.

⚠ VAROITUS

Akku

- Pidä kaikenlaiset liekit ja kipinät loitolla akusta. Akku tuottaa vetykaasua, joka voi räjähtää, jos se altistuu liekille tai kipinöille. Näiden ohjeiden noudattamatta jättäminen, voi aiheuttaa vakavia henkilövahinkoja ja ajoneuvon vaurioita! Jos et ole varma, kuinka noudattaa tätä menettelyä, kysy apua pätevältä henkilöltä. Auton akut sisältävät rikkihappoa. Se on myrkyllistä ja erittäin syövyttävää. Apukäynnistystä suoritettaessa, käytä suojalaseja ja ole varovainen, ettei happoa joudu päällesi, vaatteillesi tai ajoneuvon päälle.
- Älä yritä apukäynnistää ajoneuvoa, jos tyhjentynyt akku on jäätynyt tai jos elektrolyyttitaso on alhainen; akku voi puhjeta tai räjähtää.
- Älä anna apukäynnistyskaapelien (+) ja (–) –napojen koskettaa toisiaan. Se voi aiheuttaa kipinöintiä.
- Akku voi revetä tai räjähtää, kun apukäynnistät vähissä olevalla tai jäätyneellä akulla.

Apukäynnistysmenettely

1. Varmista, että lisäakku on jännitteeltään 12 volttia ja että sen negatiivinen napa on maadoitettu.
2. Jos lisäakku on toisessa ajoneuvossa, varo, etteivät ajoneuvot koskettaisi toisiaan.
3. Sammuta kaikki tarpeettomat sähkökuormitukset.
4. Yhdistä apukäynnistyskaapelit tarkasti kuvassa esitetyssä järjestyksessä. Kytke ensin apukäynnistysjohdon toinen pää tyhjän akun (1) positiiviseen napaan ja kytke sitten johdon toinen pää lisäakun positiiviseen napaan (2).
   Jatka kytkemällä toisen apukäynnistysjohdon toinen pää lisäakun (3) negatiiviseen napaan, jonka jälkeen toinen pää on kiinnitettävä kiinteään, metalliseen kohteeseen (esimerkiksi moottorin nostokiinnike), loitolle akusta (4). Älä kytke sitä mihinkään osaan tai sen läheisyyteen, joka liikkuu, kun moottori käynnistetään.
   Älä anna apukäynnistyskaapelien koskea mihinkään muuhun kuin oikeisiin akun napoihin tai oikeaan maahan. Älä nojaa akkuun, kun teet liitäntöjä.

⚠ HUOMIO

Akun kaapelit

Älä yhdistä apukäynnistysjohtoa lisäakun negatiivisesta navasta tyhjän akun negatiiviseen napaan. Tämä voi johtaa tyhjän akun ylikuumenemiseen ja halkeamiseen ja akkuhappoa voi vapautua. Varmista, että yhdistät apukäynnistysjohdon toisen pään lisäakun miinusnapaan ja toisen pään metalliseen kohteeseen, loitolle akusta.

5. Käynnistä ajoneuvon moottori jossa lisäakku on, ja anna sen käydä kiertonopeudella 2000 rpm, käynnistä sitten sen ajoneuvon moottori, jossa on tyhjä akku.

Jos akun tyhjenemisen syy ei ole ilmeinen, anna järjestelmä ammattikorjaamon tarkastettavaksi. Kia suosittelee käyntiä valtuutetun Kia-jälleenmyyjän/huoltokumppanin luona.

Käynnistys työntämällä

Manuaalivaihteistolla varustettua ajoneuvoasi ei saisi käynnistää työntämällä, koska se voi vaurioittaa päästöjenhallintajärjestelmän.

Automaattisella vaihteistolla varustettuja ajoneuvoja ei voi käynnistää työntämällä.

Noudata tämän osan ohjeita apukäynnistyksestä.

⚠ VAROITUS

Älä koskaan hinaa ajoneuvoa käynnistääksesi sen, koska sen äkillinen syöksähdys eteenpäin moottorin käynnistyessä voi aiheuttaa törmäyksen vetoauton kanssa.

Jos moottori ylikuumentuu

Jos lämpömittari ilmaisee ylikuumentumista, teho katoaa tai kuuluu kovaäänistä napsahtelua tai kolahtelua, moottori on luultavasti liian kuuma. Jos näin tapahtuu, toimi seuraavasti:

1. Pysähdy tien sivuun heti kun se on turvallista tehdä.
2. Aseta vaihdevipu asentoon P (automaattivaihteisto) tai vapaa-asentoon (manuaalivaihteisto) ja aktivoi seisontajarru. Jos ilmastointi on päällä, kytke se pois päältä.
3. Jos moottorin jäähdytysnestettä vuotaa auton alle, tai jos konepellin alta tulee höyryä, pysäytä moottori. Älä avaa konepeltiä ennen kuin jäähdytysnesteen virtaus on loppunut tai höyryn tulo on loppunut. Jos jäähdytysnestettä ei ole silmin nähtävästi vähentynyt eikä höyryä ole, jätä moottori käyntiin ja tarkista, toimiiko jäähdytyspuhallin. Jos puhallin ei toimi, sammuta moottori.
4. Tarkista, puuttuuko vesipumpun käyttöhihna. Jos se ei puuttuu, tarkista, onko se tiukka.
   Jos käyttöhihnan kunto on tyydyttävä, tarkista mahdollisesti jäähdyttäjästä, letkuista tai auton alle vuotava jäähdytysneste. (Jos ilmastointia on käytetty, siitä vuotaa kylmää vettä, kun pysähdyt. Tämä kuuluu asiaan.)

⚠ VAROITUS

Moottorin ollessa käynnissä, pidä hiukset, kädet, ja vaatteet poissa liikkuvista osista, kuten puhaltimesta ja käyttöhihnoista, jotta estetään vakavat vammat.

5. Jos vesipumpun käyttöhihna on rikki tai moottorin jäähdytysneste vuotaa ulos, pysäytä moottori heti ja soita ammattikorjaamoon. Kia suosittelee soittoa valtuutetulle Kia-jälleenmyyjälle/huoltokumppanille.

⚠ VAROITUS

Älä poista jäähdyttimen korkkia, kun moottori on kuuma, koska jäähdytysneste voi purskautua aukosta ja aiheuttaa vakavia palovammoja.

6. Jos et löydä ylikuumenemisen syytä, odota, kunnes moottorin lämpötila on palautunut normaaliksi. Jos jäähdytysnestettä näyttää puuttuvan, lisää sitä varovasti säiliöön, jotta nestetaso saavuttaisi puoliväli-merkinnän.
7. Jatka varovasti, seuraten mahdollisia uusia ylikuumentumisen merkkejä. Jos ylikuumenemista tapahtuu uudelleen, soita ammattikorjaamoon. Kia suosittelee soittoa valtuutetulle Kia-

jälleenmyyjälle/huoltokumppanille.

⚠ HUOMIO

- Jäähdytysnesteen suurien määrien menetys osoittaa, että jäähdytysjärjestelmässä on vuoto. Tämän tapahtuessa, vie järjestelmä tarkastettavaksi ammattikorjaamoon. Kia suosittelee käyntiä valtuutetun Kia-jälleenmyyjän/huoltokumppanin luona.
- Kun moottori ylikuumentuu vähäisen jäähdytysnesteen takia, äkillinen jäähdytysnesteen lisäys voi aiheuttaa murtumia moottoriin. Vaurioiden estämiseksi lisää moottorin jäähdytysnestettä hitaasti pieni määrä kerrallaan.

Rengaspaineiden valvontajärjestelmä (TPMS) (jos kuuluu varustukseen)

1. Matalan rengaspaineen varoitusääni

2. TPMS SET -painike

Järjestelmän yleiskatsaus

Rengaspaineiden valvontajärjestelmä (TPMS) tunnistaa renkaan säteen muutoksen. Jos rengaspaine laskee suositellun paineen alapuolelle, järjestelmän varoitusvalo syttyy.

Jotta järjestelmä toimisi kunnolla, kuljettajan on asetettava järjestelmä noudattamalla tarkkaa menettelytapaa ja asettaa ajankohtainen rengaspaine.

Kojelaudan varoitusvalo syttyy, jos yhden tai useamman renkaan paine laskee TPMS:n asettamisen jälkeen. Varoitusvalo syttyy myös varoittaakseen kuljettajaa järjestelmän toimintahäiriöistä. Katso lisätietoja yllä olevasta kuvasta (1).

TPMS :n asetus

Kuljettaja voi asettaa TPMS :n, noudattamalla alla olevia toimenpiteitä:

1. Täytä kaikki renkaat suositeltuun paineeseen.
2. Käynnistä moottori, varmista, että ajoneuvo ei liiku, ja paina kuljettajan istuimen vasemmalla puolella olevaa TPMS-kytkintä (2) yli 3 sekunnin ajan.
3. Tarkista, vilkkuuko (⟨!⟩) varoitusvalo 4 sekunnin ajan.
4. Tarkista, ilmestyykö seuraava viesti kojelaudassa (jos kuuluu varustukseen).

Tyyppi A

OJA066023FI

Tyyppi B

OJA061039FI

* Jos varoitusvalo ei vilku tai viesti ei ilmesty, suorita menetelmä uudelleen kohdasta 2).

Katso tämän ajoneuvon suositeltavat rengaspaineet "Renkaat ja vanteet" sivulla 9-5, tai kuljettajan ovessa olevasta etiketistä.

Jotta TPMS toimisi oikein, kuljettajan on asetettava järjestelmä seuraavissa tilanteissa.

* TPMS-asetusta vaativa tilanne

- Jos rengas tai vanne korjataan tai vaihdetaan

- Jos rengas tai vanne asetetaan uudelleen.
- Jos rengaspainetta säädetään.
- Jos "alhainen paine" valo syttyy.
- Jos jousitus tai ABS on vaihdettu.

⚠ HUOMIO

Jos järjestelmä asetetaan ilman renkaiden paineen tarkistusta, voi tapahtua väärä hälytys, tai merkkilamppu ei syty, vaikka ajoneuvon renkaat olisivat hyvinkin tyhjät.

Varmista ennen asetusta, että kaikki renkaat on täytetty suositeltuun paineeseen.

Jos järjestelmää ei aseteta edes vaadituissa tilanteissa, voi tapahtua väärä hälytys, tai merkkilamppu ei syty, vaikka ajoneuvon renkaat olisivat hyvinkin tyhjät.

Järjestelmä ei asetu, jos painat SET-kytkintä (2) ajon aikana. Pysäytä ajoneuvo ja paina kytkintä (2) yli 3 sekunnin ajan.

- Varmista, että rengas on kylmä ennen kuin täytät sen paineeseen. Rengas katsotaan kylmäksi, jos ajoneuvo on seissyt 3 tuntia, tai sitä on ajettu alle 1,6 km (1 maili) matkan.

Ilmoitus Alhaisesta Rengaspaineesta

Varoitusvalo (⟨!⟩) syttyy, kun renkaassa havaitaan alipainetta. Tietyissä tyypeissä yllä oleva viesti saattaa ilmestyä kojelautaan.

Jos varoitusvalo syttyy, vähennä nopeutta, vältä yhtäkkistä kääntyilyä ja nopeaa jarrutusta. Onko ajoneuvosi tarkistettu ammattikorjaamossa. Kia suosittelee käyntiä valtuutetun Kia-jälleenmyyjän/huoltokumppanin luona.

Tyyppi A

OJA060022FI

Tyyppi B

OJA061040FI

Tarkista kaikkien renkaiden paine ja täytä ne oikeaan paineeseen menettelytapojen mukaisesti, ja

tarvittaessa vaihda tai korjaa renkaat.

Jos et pääse läheiselle huoltoasemalle, pysäytä ajoneuvo turvalliseen paikkaan, tarkista kaikki renkaat ja suorita TPMS-asetusmenettely. Jos et pysty asettamaan rengaspainetta, korjaa rengas korjausvälineillä, tai vaihda vararengas ja ota yhteyttä ammattikorjaamoon.

Kia suosittelee soittoa valtuutetulle Kia-jälleenmyyjälle/huoltokumppanille.

Et välttämättä pysty tunnistamaan matalaa rengaspainetta visuaalisesti. Käytä tarkkoja työkaluja, kun mittaat ja asetat rengaspaineen. Huomaa, että pidemmän ajomatkan aikana kuumentuneen renkaan paine on korkeampi. Suosittelemme mittaamaan ja asettamaan rengaspaineen, kun ajoneuvoa on ajettu alle 1,6 km (1 maili) matkan verran, 3 tunnin sisällä.

⚠ HUOMIO

- Merkkivalo saattaa jäädä palamaan vararenkaan vaihtamisen jälkeen, koska vararenkaan säde eroaa. Vaihda normaalirenkaaseen.
- Turvallisen ajamisen varmistamiseksi muista, että TPMS ei korvaa renkaiden asianmukaista huoltoa. On kuljettajan vastuulla ylläpitää oikeat rengaspaineet, ja kaikki renkaat pitäisi tarkistaa kuukausittain suositellun paineen varmistamiseksi.
- Varoitusvalo voi syttyä, jos järjestelmää ei ole asetettu vaadituissa tilanteissa.
- Kylmällä säällä, matalan rengaspaineen varoitusvalo voi syttyä, vaikka rengas olisi asetettu oikeaan paineeseen. Tämä ei tarkoita TPMS:n toimintahäiriötä, koska matalampi lämpötila tarkoittaa rengaspaineen laskua. Tarkista renkaat ja täytä suositeltuun paineeseen.
- Järjestelmän suorituskyky voi heikentyä seuraavissa tilanteissa.
  - Järjestelmän väärä asetus
  - Markkinoilta ostetut renkaat (suositellaan alkuperäisiä renkaita)
  - Ajaminen lumisella, liukkaalla tai päällystämättömällä tiellä
  - Yhtäkkinen kääntyily, toistuva nopea kiihdytys ja jarrutus
  - Liian hidas, tai liian nopea ajo
  - Ajoneuvon ylikuormitus
  - Jos autoon on asennettu vararengas tai lumiketju

⚠ VAROITUS

- Ajaminen vajaatäytetyllä renkaalla voi aiheuttaa renkaan ylikuumenemisen ja johtaa sen rikkoutumiseen. Se vähentää myös renkaan kulutuspinnan käyttöikää, huonontaa ajoneuvon

käsittelyä, jarrutuskykyä ja polttoainekulutusta ja aiheuttaa ajoneuvon epävakautta. Ota tällöin yhteyttä ammattikorjaamoon varmistaaksesi oikeat rengaspaineet. Kia suosittelee yhteydenottoa valtuutettuun Kia-jälleenmyyjään/huoltokumppaniin.

- Ulkoisten tekijöiden aiheuttamat äkilliset renkaan vahingot eivät välttämättä näy heti. Jos ajoneuvo tuntuu epävakaalta, poista jalkasi heti kaasupolkimelta ja aja ajoneuvo turvalliseen paikkaan tarkastusta varten.

Rengaspaineiden valvontajärjestelmän toimintahäiriö

TPMS:n toimintahäiriön merkkivalo syttyy (⚠) vilkuttuaan ensin noin 1 minuutin, kun rengaspaineen valvontajärjestelmässä on ongelma. Tämä toistuu seuraavilla käynnistyskerroilla niin kauan kuin toimintahäiriö on aktiivinen.

Jos merkkivalo palaa tai palaa vielä TPMS-asetuksen jälkeenkin, tarkistuta järjestelmä ammattikorjaamossa. Kia suosittelee käyntiä valtuutetun Kia-jälleenmyyjän/huoltokumppanin luona.

⚠ VAROITUS

- Jos TPMS:ssä tapahtuu toimintahäiriö, se ei havaitse matalaa rengaspainetta. Tässä tapauksessa, vie järjestelmä huollettavaksi ammattikorjaamoon. Kia suosittelee käyntiä valtuutetun Kia-jälleenmyyjän/huoltokumppanin luona.
- Jos järjestelmä ei toimi TPMS: n poistamisen tai siihen liittyvien, eri laatuisten osien, asentamisen vuoksi, se voi olla ongelma, kun ajoneuvoa tarkastetaan säännöllisesti.
- Kun korjataan TPMS:ään liittyviä osia, varmista, että osat korvataan alkuperäisosien mukaisilla tai TPMS:n määräysten mukaisilla osilla.
  - TPMS:iin liittyvät osat: rengas, vanne, ABS-yksikkö, jousitus

⚠ VAROITUS

EUROOPASSA

Älä muuta ajoneuvoa. Se voi haitata TPMS:n toimintaa.

* Kaikissa EUROOPAN markkinoilla seuraavien ajankohtien jälkeen myytävissä autoissa on oltava TPMS.

- Uudet automallit: 1.11.2012 ~
- Myynnissä olevat automallit: 1.11.2014~ (Perustuu auton rekisteröintiin)

Viite: Merkkivalon tila

Tila	Symboli
Matala paine	Syttyy
Järjestelmän toimintahäiriö	Syttyy (70 sekunnin) välkkymisen jälkeen
Asetukset	Kytkeytyy pois päältä (4 sekunnin) välkkymisen jälkeen

Jos rengas tyhjenee (autossa on varapyörä) (jos kuuluu varustukseen)

Tunkki ja työkalut

Tunkki, tunkin kahva, pyörän kiinnitysmutterien ruuviavain ja hinauskoukku ovat matkatavaratilassa matkatavarakannen alla.

Nosta tavaratilan kansi ylös päästäksesi käsiksi työkaluihin.

1. Tunkin kahva
2. Tunkki
3. Pyöränmutteriavain
4. Hinauskoukku

Tunkin käyttöohje

Tunkki on tarkoitettu vain renkaanvaihtoon hätätilanteessa.

Säilytä tunkkia asianmukaisesti, jotta se ei kolise ajoneuvon ollessa liikkeessä.

Noudata tunkin käyttöohjeita vähentääksesi henkilövahinkojen mahdollisuutta.

⚠ VAROITUS

Renkaiden vaihtaminen

- Älä koskaan yritä korjata ajoneuvoja maantien tai moottoritien liikenneväylillä.
- Siirrä auto aina kokonaan pois tieltä, tien reunalle, ennen kuin yrität vaihtaa rengasta. Tunkkia saa käyttää kiinteällä, tasaisella alustalla. Jos et löydä kovaa, tasaista paikkaa tien sivusta, soita hinauspalvelulle saadaksesi apua.
- Varmista, että käytät ajoneuvon asianmukaisia etu- ja taka-nostokohtia; älä koskaan aseta tunkkia puskureihin tai muihin auton osiin.
- Ajoneuvo voi vierähtää pois tunkilta aiheuttaen vakavia vammoja tai kuoleman.
- Älä mene tunkin varassa olevan auton alle.
- Älä käynnistä tai käytä moottoria, kun auto on tunkilla.
- Älä anna kenenkään jäädä ajoneuvoon, kun se on tunkin varassa.
- Varmista, että kaikki läsnä olevat lapset ovat turvallisessa paikassa, etäällä tiestä ja tunkilla nostettavasta ajoneuvosta.

Varapyörän irrottaminen ja varastointi

Kierrä rengaspidikkeen siipimutteria vastapäivään.

Varastoi pyörä irrotukseen nähden päinvastaisessa järjestyksessä.

Säilytä varapyörää ja työkaluja asianmukaisesti, jotta ne eivät "kolise" ajoneuvon ollessa liikkeessä.

OJA060036L

Jos rengaspidikkeen siipimutteria on vaikea irrottaa, voit kääntää sitä helposti tunkin kahvalla.

1. Pane tunkin kahva (1) rengaspidikkeen siipimutterin sisäpuolelle.
2. Kierrä rengaspidikkeen siipimutteria vastapäivään tunkin kahvalla.

OJA060037L

⚠ VAROITUS

Varmista, että varapyörän pidike on oikein kohdistettu varapyörän keskustaan, jotta varapyörä ei "kolise". Muuten varapyörä voi pudota telineestä ja aiheuttaa onnettomuuden.

Renkaiden vaihtaminen

1. Pysäköi tasaiselle pinnalle ja aktivoi seisontajarru kunnolla.
2. Siirrä vaihdevipu R (peruutus)-asentoon manuaalivaihteistolla tai P (pysäköinti)-asentoon automaattivaihteistolla.
3. Aktivoi varoitusvilkku.

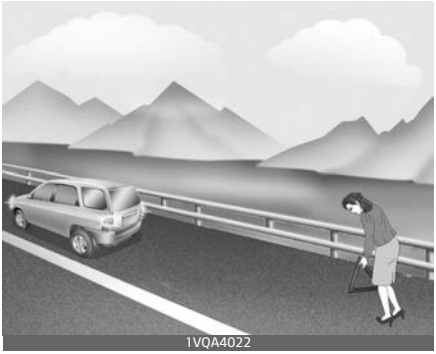
1VQA4022

4. Poista pyörän kiinnitysmutterien ruuviavain, tunkki, tunkin kahva ja vararengas autosta.
5. Tue auto hyvin ennen työskentelyä.

OJA061049L

⚠ VAROITUS

Renkaan vaihto

- Ajoneuvon liikkumisen estämiseksi renkaanvaihdon aikana, vedetään seisontajarru aina täysin, ja tuetaan vaihdettavaa pyörää poikittain vastapäätä oleva pyörä.
- Suosittelemme, ajoneuvon pyörien tukemista ja että kukaan ei jää tunkilla nostettavaan ajoneuvoon.

6. Löysää pyörän kiinnitysmuttereita vastapäivään kierros kerrallaan, mutta älä poista muttereita ennen kuin rengas on nostettu ilmaan.

OJA061006L

7. Aseta tunkki etu (1), tai taka (2) – nostokohtiin, lähimmäksi rengasta, jota olet vaihtamassa. Aseta tunkki korin alla oleviin määrättyihin kohtiin. Nostopaikat ovat runkoon hitsattuja levyjä, joilla on kaksi kielekettä ja korotettu piste, joka mukautuu tunkkiin.

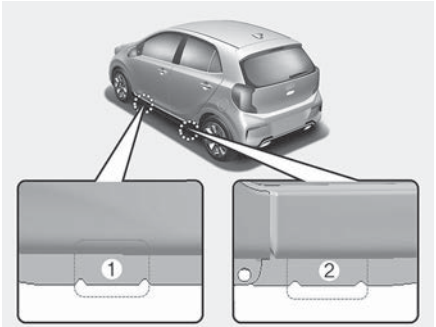

OJA061008L

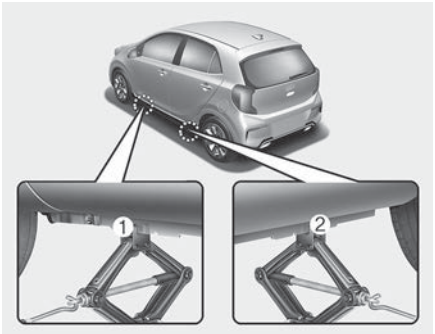

OJA061007L

⚠ VAROITUS

Tunkin paikka

Henkilövahinkojen mahdollisuuden vähentämiseksi käytä vain ajoneuvon mukana toimitettua tunkkia ja vain oikeissa nostokohdissa; älä koskaan käytä mitään muuta ajoneuvon osaa tunkilla nostamiseen.

8. Kiinnitä tunkin kahva tunkkiin, ja kierrä sitä myötäpäivään, nostaen autoa, kunnes pyörä on ihan vähän irti maasta. Tämä korkeus on noin 30 mm (1,2 tuumaa). Ennen kuin poistat pyörän kiinnitysmutterit, varmista, että ajoneuvo on vakaa ja ettei se varmasti pääse liikkumaan tai luiskahtamaan. Katso kohtaa "Renkaat ja vanteet" sivulla 9-5, tai kuljettajan ovessa olevaa rengaspaine-etikettiä.

OJA061009L

9. Löysää pyörän mutterit ja kierrä ne pois sormin. Liu'uta pyörä irti kierretangoilta ja aseta se kyljelleen, jotta se ei voisi vieriä pois. Asettaaksesi pyörän pyörännapaan, nosta varapyörä, kohdista reiät kierretankojen kanssa a ja liu'uta pyörä niihin.
   Jos tämä on vaikeaa, kallista pyörää hieman ja yritä saada pyörän yläreikä kohdalleen ylätangon kanssa. Heiluta sitten pyörää edestakaisin, kunnes pystyt liu'uttamaan pyörän muille kierretangoille.

⚠ VAROITUS

Vanteissa voi olla teräviä reunoja. Käsittele niitä varoen mahdollisten vakavien vammojen välttämiseksi. Ennen kuin asetat pyörän paikalleen, varmista, ettei pyörännavassa tai pyörässä ole mitään (kuten mutaa, tervaa, soraa jne.), joka vaikeuttaisi pyörän asettamista vankasti pyörännapaan.

Jos on, poista se. Jos pyörän ja pyörännavan välinen kiinnityspinta ei ole hyvä, pyörän mutterit voivat löystyä, jonka seurauksena voi olla pyörän menettäminen. Pyörän menettäminen voi johtaa ajoneuvon hallinnan menettämiseen. Tämä voi johtaa vakavaan vammaan tai kuolemaan.

10. Asentaaksesi pyörän takaisin, pidä se kierretangoilla, aseta pyörän mutterit kierretangoille ja kiristä ne sormitiukkaan. Heiluttele pyörää varmistaaksesi, että se on täysin paikallaan, ja kiristä sitten mutterit uudelleen käsin, niin tiukkaan kuin mahdollista.
11. Laske ajoneuvo maahan kiertämällä tunkin kahvaa vastapäivään. Varmista pulttien kireys vielä kiristämällä kaikki pyöränmutteriavaimella.

Aseta sitten hylsyavain kuvan osoittamalla tavalla ja kiristä pyörän mutterit. Varmista, että hylsy asettuu kokonaan mutterin päälle. Älä seiso hylsyavaimen kahvalle tai aseta pidennysputkea siihen. Kierrä pyörän kaikki mutterit, kunnes ne ovat kaikki tiukalla. Tarkista sitten jokaisen mutterin kireys uudestaan. Vaihdettuasi pyörät, vie auto tarkastettavaksi ammattikorjaamoon. Kia suosittelee käyntiä valtuutetun Kia-jälleenmyyjän/huoltokumppanin luona.

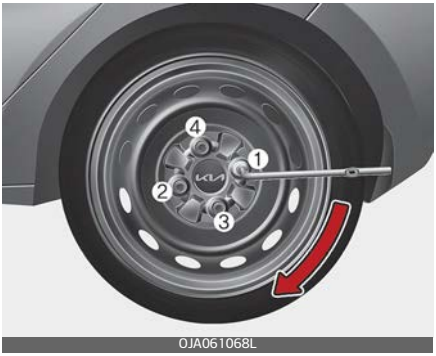

Pyörän mutterin kiristysmomentti:

Teräsvanteet ja alumiiniseosvanteet: 11–13kgf·m (79–94lbf·ft)

Jos sinulla on rengasmittari, poista venttiilin korkki ja tarkista ilmanpaine. Jos paine on suositeltua matalampi, aja hitaasti lähimmälle huoltoasemalle ja täytä se sopivaan arvoon. Jos se on liian korkea, päästä siitä ilmaa, kunnes se on sopivassa arvossa. Aseta aina venttiilin korkki takaisin paikoilleen, kun olet tarkistanut tai säätänyt rengaspaineen. Jos korkkia ei aseteta takaisin, ilma voi vuotaa renkaasta. Jos venttiilin korkki katoaa, hanki mahdollisimman pian uusi ja asenna se paikoilleen.

Renkaiden vaihtamisen jälkeen on tyhjä rengas asennettava aina paikoilleen ja palauta tunkki ja työkalut oikeisiin säilytyspaikkoihinsa.

⚠ HUOMIO

Ajoneuvosi pyörän pulteilla ja muttereilla on metriset kierteet. Pyörän poiston aikana varmista, että asennat samat mutterit takaisin, jotka poistit, tai, jos korvaat ne, varmista että ne ovat kierteiltään metriset ja viistearvoltaan alkuperäisen kaltaiset. Ei-metrisen mutterin asentaminen metriseen pulttiin tai päinvastoin ei kiinnitä pyörää pyörännapaan kunnolla ja vaurioittaa pultin, jonka jälkeen se on vaihdettava.

Huomaa, että useimman kiinnitysmutterin kierteet eivät ole metrisiä. Tarkasta huolellisesti kierretyyppi, ennen kuin asennat jälkimarkkinoiden kiinnitysmuttereita tai pyöriä.

Jos et ole varma, ota yhteys ammattikorjaamoon. Kia suosittelee kääntymistä valtuutetun Kia-jälleenmyyjän/huoltokumppanin puoleen.

⚠ VAROITUS

Pyörän pultit

Jos pultit vaurioituvat, ne voivat menettää kykynsä pitää pyörää paikallaan. Tämä voi johtaa pyörän menetykseen ja kolariin, josta voi aiheutua vakavia vammoja.

Säilytä tunkkia, tunkin kahvaa, pyörän kiinnitysmuttereiden avainta ja

varapyörää asianmukaisesti, jotta ne eivät "kolise" ajoneuvon ollessa liikkeessä.

⚠ VAROITUS

Riittämätön vararenkaan paine

Tarkista täyttöpaine mahdollisimman pian, kun olet asentanut varapyörän. Säädä se tarvittaessa määritettyyn paineeseen. Katso kohta "Renkaat ja vanteet" sivulla 9-5.

Tärkeää – pienikokoisen varapyörän käyttö (jos kuuluu varustukseen)

Ajoneuvossasi on varusteena pienikokoinen varapyörä. Tämä pienikokoinen varapyörä vie vähemmän tilaa kuin tavallisen kokoinen pyörä. Tämä pyörä on tavanomaista pyörää pienempi ja on tarkoitettu vain väliaikaiseen käyttöön.

⚠ HUOMIO

- Ajaessa tulisi noudattaa varovaisuutta, kun käytetään pienikokoista varapyörää. Kompakti varapyörä pitää vaihtaa sopivaan tavanomaiseen renkaaseen ja vanteeseen heti kun mahdollista.
- Tämän ajoneuvon käyttöä ei suositella, jos käytössä on samanaikaisesti useampi kuin yksi pienikokoinen varapyörä.

⚠ VAROITUS

Pienikokoinen varapyörä on suunniteltu käytettäväksi vain hätätilanteessa. Älä aja ajoneuvoasi tällä pienikokoisella varapyörällä yli 80 km/h (50 mph) nopeuksilla. Alkuperäinen rengas on korjattava tai korvattava niin pian kuin mahdollista, jotta varapyörä ei vioitu, mikä voi johtaa henkilövahinkoihin tai kuolemaan.

Pienikokoinen varapyörä on täytettävä paineeseen 420 kPa (60 psi).

✻ HUOMAA

Tarkista täyttöpaine, kun olet asentanut varapyörän. Säädä se määritettyyn paineeseen tarpeen mukaan.

Käyttäessäsi pienikokoista varapyörää, noudata seuraavia varotoimia:

- Älä missään tapauksessa saa ylittää 80 km/h (50 mph) ajonopeutta; suurempi nopeus voi vahingoittaa rengasta.
- Aja tarpeeksi hitaasti, jotta vältät kaikkia vaaratilanteita. Maantievaarat, kuten kuopat tai roskat, voivat aiheuttaa vakavaa vahinkoa varapyörälle.
- Tämän pyörän jatkuva käyttö voi johtaa renkaan puhkeamiseen, ajoneuvon hallinnan menettämi-

seen ja mahdollisiin henkilövahinkoihin.

- Älä ylitä auton maksiminimelliskuormaa tai kantavuutta, joka on merkitty pienikokoisen varapyörän sivuun.
- Vältä esteiden yli ajamista. Pienikokoisen varapyörän läpimitta on pienempi kuin tavallisen renkaan, ja se vähentää maavaraa noin 2,5 mm (1 tuuman) verran, mikä voi johtaa ajoneuvon vaurioitumiseen.
- Älä vie autoa automaattiseen autopesuun, kun pienikokoinen varapyörä on asennettuna.
- Älä käytä lumiketjuja pienikokoisessa varapyörässä. Sen pienemmän koon takia lumiketjut eivät sovi oikein. Tämä voi vahingoittaa ajoneuvoa ja johtaa ketjun menetykseen.
- Pienikokoista varapyörää ei saa asentaa etuakselille, jos ajoneuvoa on ajettava lumessa tai jäällä.
- Älä käytä pienikokoista varapyörää missään muussa ajoneuvossa, koska pyörä on erityisesti suunniteltu autoasi varten.
- Pienikokoisella varapyörällä on lyhyempi käyttöikä kuin tavallisella renkaalla. Tarkasta pienikokoinen varapyöräsi säännöllisesti, ja vaihda kulunut pienikokoinen varapyörä samankokoiseen ja -malliseen, samalle vanteelle asennettuun pyörään.
- Pienikokoista varapyörää ei saa käyttää missään muussa ajoneuvossa, eikä tavallisia renkaita, talvirenkaita, pyörän suojia tai vannerenkaita saa käyttää pienikokoisen varapyörän kanssa. Jos tällaista käyttöä yritetään, nämä osiot tai muut auton osat voivat vaurioitua.
- Älä käytä useampaa kuin yhtä pienikokoista varapyörää kerrallaan.
- Älä hinaa perävaunua kun pienikokoinen varapyörä on käytössä.

Tunkin merkintä

Esimerkki

Tyyppi A

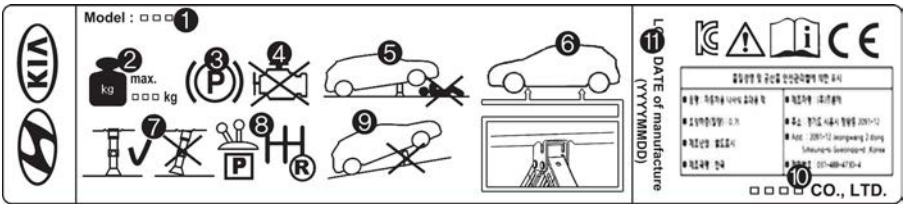

Tyyppi B

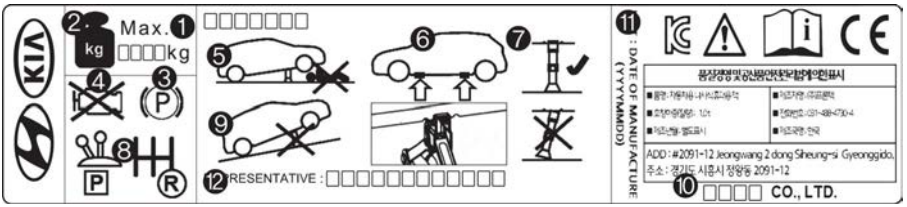

* Auton tunkin merkintä voi poiketa kuvissa esitetystä. Katso tarkemmat tiedot tunkkiin kiinnitetystä merkinnästä.

1. Mallinimi
2. Suurin sallittu kuorma
3. Kytke seisontajarru, kun käytät tunkkia.
4. Pysäytä moottori, kun käytät tunkkia.
5. Älä mene tunkin varassa olevan auton alle.
6. Merkityt kohdat korin alla
7. Kun autoa nostetaan tunkilla, sen pohjalevyn on oltava suoraan nostopisteen alapuolella.
8. Vaihda manuaalivaihteisessa autossa peruutusvaihteelle tai automaattivaihteisessa siirrä vaihdevipu P-asentoon.
9. Tunkkia saa käyttää kiinteällä, tasaisella alustalla.
10. Tunkin valmistaja
11. Valmistuspäivä
12. Edustava yritys ja sen osoite

Tunkin EY-vaatimustenmukaisuusvakuutus

CE

EC Declaration of Conformity
according to EC Machinery Directive 2006/42/EC

We, **SAMKI IND. CO., LTD.**
 # 22, Hyojuk3-Gil, Buk-Gu, Ulsan, Korea
declare under our sole responsibility that the product

Product : Jack Assembly
Type Designation(s) : Jack Assembly-600kg, Jack Assembly-700kg
Jack Assembly-800kg, Jack Assembly-1000kg
Jack Assembly-1200kg, Jack Assembly-1500kg
Serial No. : N/A
Year of Manufacture : 2013
to which this declaration relates is in conformity with the following standard(s) or other normative document(s);

EN ISO12100 (2010)	Safety of machinery - General principles for design – Risk assessment and risk reduction
EN ISO12100-2/A1 (2009)	Safety of machinery - Basic concepts, general principles for design, Part 2 : Technical principles
EN 1494/A1 (2008)	Mobile or movable jacks and associated lifting equipment

following the provisions of Directive(s);

2006/42/EC	Directive on the approximation of the laws of Member States relating to machinery (OJ L157 Jun, 9, 2006)

Ulsan , Korea / Jul .25 .2013 Hyun Duck, Cho President
(Place and date of issue)(name and signature or equivalent making of authorized person)

* T.C.F Compiling Person: **Safenet Limited (European Notified body : 1674)**
Denford Garage, Denford, Kettering Northants, NN14 4EQ, England

Jos sinulla on tyhjä rengas (mukana renkaan paikkaussarja) (jos kuuluu varustukseen)

Lue ohjeet ennen kuin käytät renkaan paikkaussarjaa.

1. Kompressori
2. Tiivistysainepullo

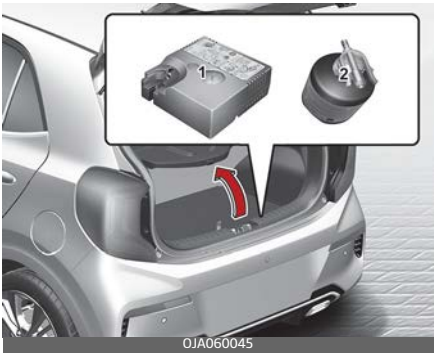

Renkaan paikkaussarja on tarkoitettu renkaan tilapäiseen korjaukseen ja se rengas on annettava ammattikorjaamon tarkastettavaksi mahdollisimman pian. Kia suosittelee käyntiä valtuutetun Kia-jälleenmyyjän/huoltokumppanin luona.

⚠ HUOMIO

Yksi pullollinen tiivistysainetta yhteen renkaaseen

Jos tyhjentyneitä renkaita on useampia kuin yksi, älä käytä renkaan paikkaussarjaa, koska siinä oleva yksi pullollinen tiivistysainetta riittää vain yhteen tyhjään renkaaseen.

⚠ VAROITUS

Renkaan sivuseinä

Älä käytä renkaan paikkaussarjaa korjataksesi puhkeamia renkaan sivuseinämissä. Tämä voi aiheuttaa onnettomuuden renkaan pettämisen takia.

⚠ VAROITUS

Tilapäinen korjaus

Korjauta renkaasi mahdollisimman pian. Rengas voi menettää paineensa milloin tahansa sen jälkeen, kun se on täytetty renkaan paikkaussarjalla.

⚠ HUOMIO

- Kun vaihdat tai korjaat rengasta tiivisteaineen käytön jälkeen, muista poistaa kiinnittynyt tiiviste renkaan sisäosasta, sekä renkaan ilmanpaineentunnistimesta ja vanteesta. Jos tiivisteainetta ei poisteta, voi esiintyä melua ja tärinää ja renkaan ilmanpaineentunnistin voi vaurioitua.
- Suosittelemme Kian valmistaman alkuperäisen tiivisteaineen käyttöä. Jälkimarkkinoilta hankitun tiivisteaineen käyttö voi vahingoittaa renkaan ilmanpaineentunnistimen.
- Jos TPMS-varoitusvalo syttyy TMK:n (renkaan paikkaussarjan)

käytön jälkeen, tarkistuta ajoneuvo ammattikorjaamossa. Kia suosittelee yhteydenottoa valtuutettuun Kia-jälleenmyyjään/huoltokumppaniin.

Johdanto

Renkaan paikkaussarja (TMK)n avulla voit pysyä liikkeellä, vaikka rengas puhkeaisi.

0JA061046L

Kompressorin ja tiivistysaineen järjestelmä tiivistää tehokkaasti ja mukavasti useimmat henkilöauton sellaiset puhkeamat, jotka on aiheuttanut naula tai vastaava esine, ja ne täyttävät renkaan uudelleen.

Kun olet varmistanut että rengas on täyttynyt oikein, voit ajaa renkaalla varovaisuutta noudattaen (enintään 200 km (120 mailia)) 80 km/h (50 mph) maksiminopeudella, jotta pääset auto- tai rengasliikkeeseen renkaan vaihtamiseksi.

On mahdollista, että jotkin renkaat, erityisesti suurempien puhkeamisien tai sivuseinän vahingoittumisen tapauksessa, eivät tiivisty kokonaan.

Renkaan ilmanpaineen menetys voi vaikuttaa haitallisesti renkaan suorituskykyyn.

Tästä syystä sinun on vältettävä äkillisiä ohjausliikkeitä tai muita liikkeitä, varsinkin jos auto on kuormattu raskaasti tai vedetään perävaunua.

Renkaan paikkaussarjaa ei ole suunniteltu tai tarkoitettu pysyväksi renkaan korjausmenetelmäksi, ja sitä saa käyttää vain yhdelle renkaalle.

Ohjeet näyttävät sinulle vaiheittain, miten tilapäisesti tiivistää puhjennut rengas yksinkertaisella ja luotettavalla tavalla.

Lue kohta ”Huomautuksia TMK:n (renkaan paikkaussarjan) turvallisesta käytöstä”.

⚠ VAROITUS

Älä käytä renkaan paikkaussarjaa (TMK), jos rengas on vaurioitunut pahasti sillä tyhjänä ajamisen tai riittämättömän ilmanpaineen takia.

Vain renkaan kulutuspinnassa olevat vauriot voidaan tiivistää TMK-renkaan paikkaussarjan avulla.

Renkaan paikkaussarjan (TMK) osat

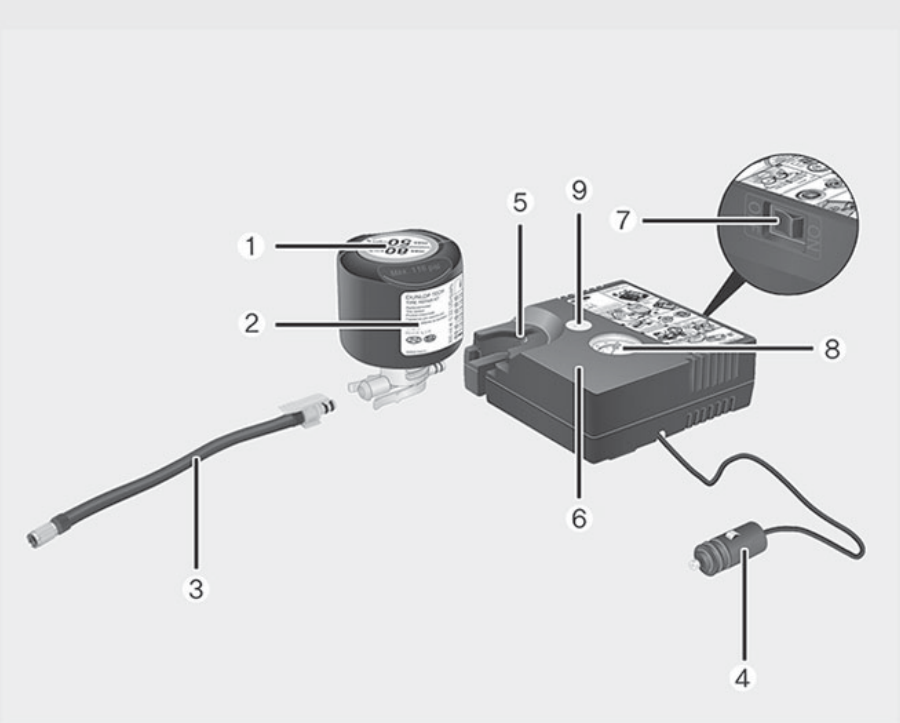

ODEEV088010NR

1. Nopeusrajoituksen merkintä
2. Tiivistysainepullo ja nopeusrajoitusmerkintä
3. Täyttöletku tiivistysainepullosta renkaaseen
4. Liittimet ja kaapelit virtalähteen suoraan kytkentään
5. Tiivistysainepullon pidike
6. Kompressori
7. ON/OFF-kytkin
8. Painemittari, joka näyttää renkaan täyttöpaineen
9. Painike renkaan täyttöpaineen vähentämiseksi

Liittimet, kaapeli ja liitäntäletku ovat kompressorin kotelossa.

⚠ VAROITUS

Lue tiivistepullon kyljessä olevat ohjeet, ennen renkaan pakkaussarjan käyttöä.

Poista nopeusrajoituksesta varoittava tarra tiivistepullosta ja kiinnitä se ohjauspyörään.

Huomioi tiivistepullossa oleva viimeinen käyttöpäivämäärä.

TMK:n (renkaan pakkaussarjan) käyttö

1. Irrota nopeusrajoitusmerkintä (1) tiivistysainepullosta (2), ja kiinnitä se auton sisälle hyvin näkyvälle paikalle, kuten ohjauspyörään, muistuttamaan siitä, että kuljettaja ei saa ajaa liian nopeasti.
   Seuraa alla olevia vaiheita tarkasti.

OJA060042

2. Ravista tiivistysainepulloa.
3. Kiinnitä täyttöletku (3) tiivistepullon liittimeen (A).
4. Varmista, että kompressorin painiketta (9) ei paineta.

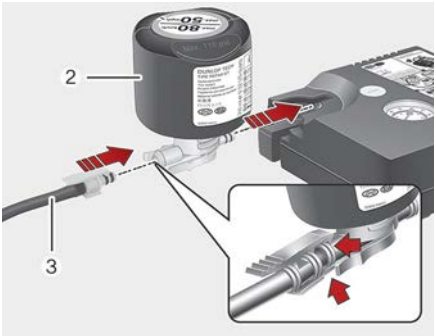

ODEEV088013NR

5. Kierrä tyhjentyneen renkaan venttiilin korkki auki ja kierrä tiivistysainepullon (2) täyttöletku (3) venttiiliin.
6. Aseta tiivistysainepullo kompressorin koteloon niin, että pullo on pystysuorassa.
7. Varmista, että kompressori kytketään pois päältä, asentoon 0.

OJA061031L

⚠ HUOMIO

Asenna tiivistysaineen täyttöletku tiukasti venttiiliin. Jos niin ei tehdä, tiivistysaine voi virrata taaksepäin ja mahdollisesti tukkia täyttöletkun.

8. Liitä kompressori auton virtapistokkeeseen kaapelilla ja liittimillä (4).

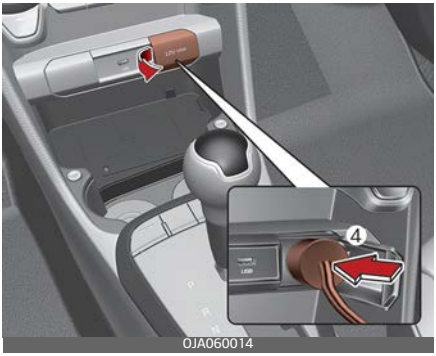

9. Kun moottorin Start/Stop-painike tai virtalukko ON-asennossa, kytke kompressori päälle ja anna sen käydä 5–7 minuuttia tiivistysaineen täyttämiseksi oikeaan paineeseen. Renkaan täyttöpaine täytön jälkeen ei ole tärkeä, mutta se on tarkistettava/korjattava myöhemmin.
   Varo ettet ylitäytä rengasta ja pysy etäällä renkaasta, kun täytät sitä.
   Kun rengas ja vanne ovat vaurioituneet, älä oman turvallisuutesi takia käytä renkaan paikkaussarjaa.

⚠ HUOMIO

Rengaspaine

Älä yritä ajaa autollasi, jos rengaspaine on alle 230 kPa (33 psi). Tämä voi aiheuttaa onnettomuuden äkillisen renkaan pettämisen takia.

10. Kytke kompressori pois päältä.
11. Irrota letkut tiivistysainepullon liitännöistä ja renkaan venttiilistä.

Palauta TMK (renkaan paikkaussarja) säilytyspaikkaansa autossa.

⚠ VAROITUS

Hiilimonoksidi

Moottorin jättäminen käyntiin huonosti ilmastoidussa tai tuulettamattomassa tilassa (kuten rakennuksen sisällä), voi johtaa hiilimonoksidimyrkytykseen ja tukehtumiseen.

Tiivistysaineen levittäminen

12. Aja välittömästi noin 7–10 km (4–6 mailia tai noin 10 minuuttia), jotta tiivistysaine jakautuu renkaassa tasaisesti.

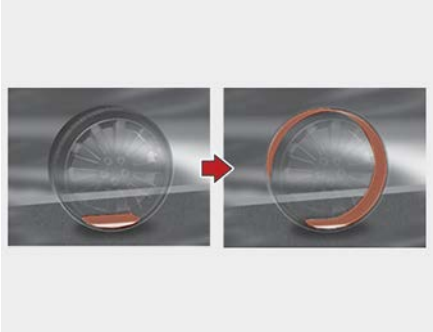

⚠ HUOMIO

Älä ylitä 60 km/h (35 mph) nopeutta. Jos mahdollista, älä hidasta nopeutta alle 20 km/h:n (12 mph).

Jos ajon aikana havaitset epätavallista tärinää, ajon häiriöitä tai melua, vähennä nopeuttasi ja aja varovaisesti, kunnes voit turvallisesti siirtyä

tien sivuun. Pyydä apuun tiepalvelu tai hinausauto.

Renkaan paikkaussarjaa käytettäessä tiivistysainetta voi joutua rengaspaineantureihin ja vanteelle. Poista siksi tiivisteaineen tahrimat rengaspaineanturit ja vanne, ja anna ajoneuvo tarkastettavaksi ammattikorjaamoon. Kia suosittelee käyntiä valtuutetun Kia-jälleenmyyjän/huoltokumppanin luona.

Renkaan täyttöpaineen tarkistus

1. Ajettuasi noin 7–10 km (4–6 mailia tai noin 10 minuuttia) pysähdy soveliaaseen paikkaan.
2. Kytke kompressorin täyttöletkun (3) (kiinnikkeellä varustettu puoli) suoraan ja kytke sitten täyttöletkun (3) (toinen puoli) pyörän venttiiliin.
3. Liitä kompressori auton virtapistokkeeseen kaapelilla ja liittimillä.
4. Säädä renkaan täyttöpaine 230 kPa (33 psi) arvoon. Kun virtalukko on kytketty päälle, toimi seuraavasti.
   - **Täyttöpaineen lisäämiseksi:** Kytke kompressori päälle, asento I. Tarkista tämänhetkinen täyttöpaine kytkemällä kompressorin hetkeksi pois päältä.

⚠ VAROITUS

Älä anna kompressorin käydä pitempään kuin 10 minuuttia, muussa tapauksessa se ylikuumenee ja voi vaurioitua.

   - **Täyttöpaineen vähentämiseksi:** Paina kompressorin painiketta (9).

⚠ HUOMIO

Jos täyttöpaine ei pysy, aja autolla toisen kerran, kts. kohta Tiivistysaineen levittäminen. Toista sitten vaiheet 1–4.

Renkaan paikkaussarja ei ehkä toimi hyvin rengasvaurioille, jotka ovat suurempia kuin noin 4 mm (0,16 tuumaa).

Jos et saa rengasta ajokelpoiseksi renkaan paikkaussarjan avulla, ota yhteys ammattikorjaamoon. Kia suosittelee käyntiä valtuutetun Kia-jälleenmyyjän/huoltokumppanin luona.

⚠ VAROITUS

Renkaan täyttöpaineen on oltava vähintään 230 kPa (33 psi). Jos se ei ole, älä jatka ajamista. Pyydä apuun tiepalvelu tai hinausauto.

Huomautuksia renkaan paikkaussarjan turvallisesta käytöstä

- Pysäköi autosi tien sivuun, jotta pystyt työskentelemään TMK:n (renkaan paikkaussarjan) kanssa poissa liikenteestä. Sijoita varoituskolmio näkyvälle paikalle, tiedottaaksesi ohittavia ajoneuvoja sijainnistasi.
- Jotta voit varmistaa, että auto ei liiku, vaikka olet tasamaalla, kytke aina seisontajarru.
- Käytä TMK:ta (renkaan paikkaussarjaa) vain auton renkaiden tiivistämiseen/täyttämiseen. Älä käytä moottoripyörien, polkupyörien tai minkään muun tyyppisille renkaille.
- Älä poista mitään vierasesineitä, kuten nauloja tai ruuveja, jotka ovat tunkeutuneet renkaaseen.
- Ennen TMK:n (renkaan paikkaussarjan) käyttöä, lue tiivistysainepullolle painetut varotoimenpiteet!
- Jos auto on ulkona, jätä moottori käyntiin. Muussa tapauksessa kompressorin käyttö voi tyhjentää auton akun.
- Älä koskaan jätä TMK:ta (renkaan paikkaussarjaa) ilman valvontaa, kun se on käytössä.
- Älä jätä kompressoria käyntiin pitemmäksi aikaa kuin 10 minuutiksi, tai se voi ylikuumentua.
- Älä käytä TMK:ta (renkaan paikkaussarjaa), jos ympäristön lämpötila on alle –30 °C (–22 °F).
- Kun rengas ja vanne ovat vaurioituneet, älä oman turvallisuutesi takia käytä renkaan paikkaussarjaa.

Tekniset tiedot

Tekniset tiedot		
Järjestelmän jännite		DC 12 V
Käyttöjännite		DC 10 – 15 V
Käyttövirta		MAKS. 10 ± 1 A
Asianmukaiset käyttölämpötilat		– 30 – + 70 °C (– 22 – + 158 °F)
Maks. työpaine		6 bar (87 psi)
Mitat	Kompressori	161 X 150 X 55,8 mm (6,3 X 5,9 X 2,2 tuumaa)
	Tiivistysainepullo	ø 85 X 81 mm (ø 3,3 X 3,2 tuumaa)
	Kompressorin paino	735 g (1,62 lbs)
	Tiivisteaineen määrä	200 ml (12,2 kuutiotuumaa)

* Tiivistysainetta ja varaosia saa valtuutetulta auto- tai rengaskauppiaalta. Tyhjät tiivisteainepullot on hävitettävä kodin jätteiden mukana. Tiivisteaineen nestejäämä tulee antaa auton tai renkaiden myyjän hävitettäväksi paikallisten jätteiden käsittelymääräysten mukaisesti.

Hinaus

Hinauspalvelu

Jos hätähinaus on tarpeen, suosittelemme, että sen tekee valtuutettu Kia-jälleenmyyjä tai kaupallinen hinauspalvelu. Oikeat noston ja hinauksen menetelmät ovat välttämättömiä auton vahingoittamisen välttämiseksi. Pyörävaunujen (1) tai lava-alustojen käyttöä suositellaan.

On sallittua hinata autoa takapyörät maassa (ilman pyörävaunuja) ja etupyörät irti maasta.

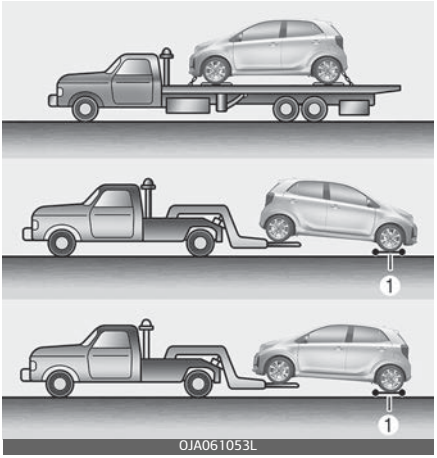

Jos jokin kuormatuista pyöristä tai jousituksen osista on vaurioitunut, tai autoa hinataan etupyörät maassa, käytä pyörävaunuja etupyörien alla.

Kun hinausliikkeen auto hinaa autoa eikä pyörävaunuja voida käyttää, on aina nostettava auton etuosa, ei takaosaa.

⚠ HUOMIO

- Älä hinaa autoa taaksepäin etupyörät maassa, koska se voi vaurioittaa autoa.
- Älä hinaa silmukkatyyppisillä varustella. Käytä pyörien nostoa tai lava-alustaa.

Kun hinaat autoasi hätätilanteessa ilman pyörävaunuja:

1. Aseta virtakytkin ACC-asentoon.
2. Aseta vaihteenvalitsin vapaalle (asentoon N).
3. Vapauta seisontajarru.

⚠ HUOMIO

Jos vaihdevipua ei aseteta N-asentoon (vapaa), vaihteistolle voi aiheutua sisäisiä vaurioita.

Irrotettava hinauskoukku (jos kuuluu varustukseen)

1. Avaa takaluukku ja ota hinauskoukku työkalukotelosta.
2. Poista aukon kansi puskurista painamalla kannen ylä-(etu) osaa.
3. Asenna hinauskoukku kiertämällä sitä myötäpäivään reikäänsä, kunnes se on täysin kiinnittynyt.
4. Poista hinauskoukku ja asenna kansi takaisin käytön jälkeen.

Edessä

Hinaus hätätilanteessa

Edessä

Takana

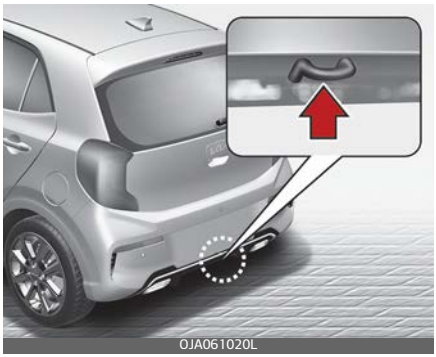

Jos hinaus on tarpeen, suosittelemme, että annat sen valtuutetun Kia-jälleenmyyjän tai kaupallisen hinauspalvelun tehtäväksi.

Jos hinauspalvelua ei ole saatavana hätätilanteessa, autoa voidaan hinata tilapäisesti vaijerilla tai ketjulla, joka kiinnitetään hätähinauskoukkuun auton etuosan (tai takaosan) alle. Noudata äärimmäistä varovaisuutta, kun hinaat autoa. Kuljettajan on oltava autossa ohjaamassa sitä ja käyttämässä jarruja.

Hinaamista näin voidaan tehdä vain kovapintaisilla teillä, vain lyhyitä matkoja ja hitaalla nopeudella. Pyörien, akselien, voimansiirron, ohjauksen ja jarrujen on kaikkien myös oltava hyvässä kunnossa.

- Älä käytä hinauskoukkuja auton vetämiseen pois mudasta, hiekasta tai muista tilanteista, joista autoa ei voi ajaa pois sen omalla voimalla.

- Vältä hinaamasta ajoneuvoa, joka on raskaampi kuin hinaaja.
- Molempien autojen kuljettajien on viestittävä toistensa kanssa jatkuvasti.

⚠ HUOMIO

- Kiinnitä vetohihna hinauskoukkuun.
- Ajoneuvon muun osan kuin hinauskoukkujen käyttäminen hinaamiseen voi vahingoittaa ajoneuvon koria.
- Käytä vain erityisesti autojen hinaamiseen tarkoitettua kaapelia tai ketjua. Kiinnitä kaapeli tai ketju varmasti vetokoukkuun.
- Kiihdytä ja hidasta autoa hitaasti ja vähittäin samalla säilyttäen hinausköyden tai ketjun jännityksen liikkeellelähdön tai ajon aikana, muussa tapauksessa hinauskoukut tai autot voivat vaurioitua.

- Tarkista ennen hätähinausta, ettei koukku ole rikkoutunut tai vaurioitunut.
- Kiinnitä hinausköysi tai ketju tiukasti koukkuun.
- Älä nykäise koukkua. Sovella sitä tasaisesti ja tasaista voimaa käyttämällä.
- Koukun vaurioitumisen estämiseksi, älä vedä sivulta tai pystysuorassa kulmassa. Vedä aina suoraan eteenpäin.

⚠ VAROITUS

Noudata äärimmäistä varovaisuutta, kun hinaat autoa.

- Vältä äkillisiä liikkeelle lähtöjä tai ailahtelevia suunnanvaihtoja, jotka voivat aiheuttaa liiallista rasitusta hinauskoukulle ja hinauskaapelille tai ketjulle. Koukku ja hinauskaapeli tai ketju voivat rikkoutua ja aiheuttaa vakavia vammoja tai vaurioita.
- Jos toimintakyvytön ajoneuvo ei liikahda, älä jatka hinaamista väkisin. Suosittelemme pyytämään apua valtuutetulta Kia-jälleenmyyjältä tai kaupalliselta hinausautohuollolta.
- Hinaa ajoneuvoa niin suorasuuntaisesti kuin mahdollista.
- Pidä loitolla ajoneuvosta hinauksen aikana.

- Käytä alle 5 m (16 jalkaa) pitkää vetohihnaa. Kiinnitä valkoinen tai punainen vaate (noin 30 cm (12 tuumaa) leveä) hihnan keskelle, jotta se on helpompi havaita.
- Aja varovasti, jotta vetohihna ei löystyisi hinauksen aikana.
- Kuljettajan on oltava hinattavassa ajoneuvossa ohjatakseen ja jarruttaakseen sitä, eikä muita matkustajia saa olla sen kyydissä kuljettajan lisäksi.

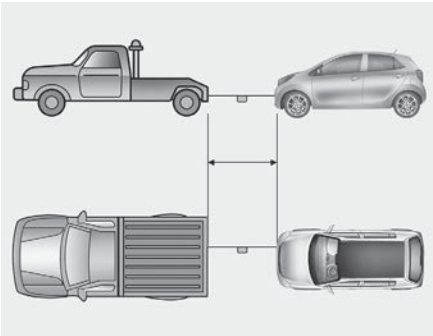

Hätähinauksen varotoimet

- Käännä virta-avain ACC-asentoon, jotta ohjauspyörä ei lukittu.
- Aseta vaihteenvalitsin vapaalle (asentoon N).
- Vapauta seisontajarru.
- Paina jarrupoljinta tavallista voimakkaammin, sillä jarrujen suorituskyky on normaalia heikompi.
- Ohjausvoimaa tarvitaan enemmän, koska ohjaustehostin ei ole käytössä.
- Jos ajat alas pitkää mäkeä, jarrut voivat ylikuumeta, ja jarrujen suorituskyky vähenee. Pysähdy usein ja anna jarrujen jäähtyä.
- Ajoneuvoa saa hinata enintään 25 km/h (15 mph) nopeudella, enintään 20 kilometriä (12 mailia).

⚠ HUOMIO

Automaattivaihteisto

- Jos autoa hinataan kaikkien neljän pyörän ollessa maassa, sitä voidaan hinata vain edestä. Varmista, että vaihde on vapaalla. Varmista, että ohjauspyörä ei ole lukossa, kääntämällä virta-avain ACC-asentoon. Kuljettajan on oltava hinattavassa autossa ohjatakseen ja jarruttaakseen sitä.
- Välttääksesi vakavat vauriot automaattivaihteistolle rajoita auton nopeus 15 km/h:iin (10 mph) ja hinaa alle 1,5 km (1 maili) matka.
- Ennen hinausta tarkista automaattivaihteisto nestevuotojen varalta auton alta. Jos automaattivaihteiston neste vuotaa, on käytettävä hinausalustaa tai pyörävaunua.

Hätätilannevarusteet (jos kuuluu varustukseen)

Ajoneuvo on varustettu hätätilannevarusteilla, jotka auttavat sinua toimimaan hätätilanteessa.

Palonsammutin

Jos syttyy pieni tulipalo ja osaat käyttää sammutinta, seuraa alla olevia vaiheita varovaisuutta noudattaen.

1. Vedä pois sammuttimen yläosasta sokka, joka estää kahvan painamisen vahingossa.
2. Suuntaa suutin kohti tulen juurikohtaa.
3. Seiso noin 2,5 m (8 jalan) etäisyydellä tulesta, ja purista kahvaa, jotta sammutin purkautuu. Jos vapautat kahvan, purkautuminen loppuu.
4. Liikuta suutinta edestakaisin tulen juuressa. Kun tuli näyttää sammuneen, valvo sitä tarkasti, koska se voi syttyä uudelleen.

Ensiapupakkaus

Pakkauksessa on muutamia esineitä, kuten sakset, side ja teippi jne. joilla voidaan antaa ensiapua loukkaantuneelle.

Varoituskolmio

Aseta varoituskolmio tielle varoittamaan muita ajoneuvoja hätätilanteista, kuten jos auto on pysäköity tien sivuun jonkin ongelman takia.

Rengaspainemittari (jos kuuluu varustukseen)

Renkaiden paine laskee normaalisti hieman päivittäisessä käytössä, ja sinun on ehkä lisättävä vähän ilmaa säännöllisin väliajoin. Tämä ei yleensä ole merkki vuotavasta renkaasta, vaan normaalia käyttöä. Tarkista rengaspaineet aina kun renkaat ovat kylmiä, koska rengaspaine kasvaa lämpötilan noustessa.

Tarkista rengaspaine seuraavasti:

1. Kierrä auki täyttöventtiilin korkki, joka löytyy vanteen kehältä.
2. Paina ja pidä mittaria renkaan venttiiliä vasten. Jonkin verran ilmaa vapautuu, kun aloitat, ja vuoto jatkuu, jos et paina mittaria tiukasti kiinni.
3. Luja, vuotamaton työntö aktivoi mittarin.
4. Lue rengaspaine mittarista nähdäksesi, onko se korkea vai matala.
5. Säädä renkaiden paine määritettyyn arvoon. Katso kohta "Renkaat ja vanteet" sivulla 9-5.
6. Asenna täyttöventtiilin korkki takaisin paikoilleen.

Huolto 8

Moottoritila **8-6**

Huoltopalvelut **8-10**

• Omistajan vastuu 8-10
• Omistajan huollon varotoimet 8-10

Omistajan huolto **8-12**

• Omistajan huoltoaikataulu 8-12

Ajoitetut huollot **8-14**

• Ajoitettujen huoltojen varotoimet 8-14
• Huolto hankalissa käyttöoloissa – bensiinimoottorit [paitsi Eurooppa (mukaan lukien Venäjä)] 8-24

Ajoitettujen huoltokohteiden kuvaus **8-27**

Moottoriöljy **8-30**

• Moottoriöljyn määrän tarkistus 8-30
• Moottoriöljyn ja suodattimen vaihto 8-33

Moottorin jäähdytysneste ((bensiini) 1.0 MPI/1.0 FFV/ 1.2 MPI, smartstream G1.0/G1.2) **8-34**

Jäähdytysnesteen määrän tarkastus **8-34**

• Suositeltu moottorin jäähdytysneste 8-35

Jäähdytysnesteen vaihtaminen **8-36**

Moottorin jäähdytysneste (Smartstream G1.0 T-GDi) **8-37**

• Jäähdytysnesteen määrän tarkastus 8-37
• Jäähdytysnesteen vaihtaminen 8-39

Jarru-/kytkinneste **8-40**

• Jarru/kytkinnesteen määrän tarkistus 8-40

Automaattivaihteiston neste **8-42**

• Automaattivaihteiston nestetason tarkistus 8-42

8 Huolto

• Automaattivaihteiston nesteen vaihto 8-44
Pesulaitteen neste.....8-44
• Pesunesteen määrän tarkastus 8-44
Seisontajarru 8-45
• Seisontajarrun tarkastus 8-45
Ilmanpuhdistin ((bensiini) 1.0 MPI/1.0 FFV/1.2 MPI) 8-46
• Suodattimen vaihtaminen.....8-46
Ilmanpuhdistin (Smartstream G1.0/G1.2) 8-47
• Suodattimen vaihtaminen.....8-47
Ilmanpuhdistin (Smartstream G1.0 T-GDi) 8-48
• Suodattimen vaihtaminen.....8-48
Ilmastointilaitteen ilmansuodatin 8-50
• Suodattimen tarkastus 8-50
Pyyhkijänsulat 8-51
• Sulkien tarkastus.....8-51
• Sulkien vaihtaminen 8-51
Akku.....8-53
• Akun parhaan käyttöiän saavuttaminen.....8-53
• Akun kapasiteettimerkintä 8-55
• Akun lataaminenakkuakun lataaminen 8-55
• Nollauskohteet 8-56
Renkaat ja vanteet 8-57
• Renkaiden hoito 8-57
• Suositellut kylmien renkaiden täyttöpaineet 8-57
• Renkaan täyttöpaineen tarkistus.....8-58
• Renkaiden kierto.....8-59
• Pyörien suuntaus ja renkaiden tasapaino 8-60
• Renkaan vaihtaminen 8-61

• Pyörän vaihtaminen....8-62
• Renkaan pito....8-63
• Renkaiden hoito....8-63
• Renkaan sivun merkinnät....8-63
• Matalan profiilisuhteen rengas....8-66
Sulakkeet....8-67
• Sisätilan sulakerasian sulakkeen vaihtaminen....8-70
• Moottoritilan sulakkeen vaihtaminen....8-71
• Sulake-/relepaneelin kuvaus....8-72
Polttimot....8-85
• Polttimon vaihtamisen varotoimenpiteet....8-85
• Polttimon paikka (Edessä)....8-87
• Polttimon paikka (Takana)....8-89
• Polttimon paikka (sivussa)....8-91
• Ajovalojen (Lähi/pitkät) polttimon vaihto (Ajovalot – Tyyppi A)....8-91
• Ajovalojen (Lähi/pitkät) polttimon vaihto (Ajovalot – Tyyppi C)....8-93
• Etu-suuntavalon (polttimo -tyyppinen) polttimon vaihto (Ajovalot - Tyyppi A)....8-94
• Etu-suuntavalon (LED -tyyppinen) polttimon vaihto (Ajovalot - Tyyppi B, C)....8-95
• Seisontavalon (polttimo -tyyppinen) polttimon vaihto (Ajovalot - Tyyppi A)....8-95
• Seisontavalon/päiväajovalon (LED -tyyppinen) polttimon vaihto (Ajovalot - Tyyppi B, C)....8-96
• Päiväajovalon (polttimo -tyyppinen) polttimon vaihto (Tyyppi A)....8-96
• Päiväajovalon (polttimo -tyyppinen) polttimon vaihto (Tyyppi B, C)....8-97

8 Huolto

- Päiväajovalon (LED -tyyppinen) polttimon vaihto (Päiväajovalon Tyyppi B) 8-97
- Etusumuvalon (polttimo -tyyppinen) polttimon vaihto (Tyyppi A) 8-98
- Etusumuvalon (polttimo -tyyppinen) polttimon vaihto (Tyyppi B, C) 8-98
- Sivutoistolampun (polttimo -tyyppinen) polttimon vaihto 8-99
- Sivutoistolampun (LED -tyyppinen) polttimon vaihto 8-99
- Taka-suuntavalon (polttimo -tyyppinen) polttimon vaihto (Takayhdistelmävalo Tyyppi A, B, C) 8-100
- Takavalon (polttimo -tyyppinen) polttimon vaihto (Takayhdistelmävalo Tyyppi A) 8-100
- Takavalon (LED -tyyppinen) polttimon vaihto (Takayhdistelmävalo Tyyppi C) 8-101
- Jarru- ja takavalon (polttimo -tyyppinen) polttimon vaihto (Takayhdistelmävalo Tyyppi A) 8-102
- Jarru- ja takavalon (LED -tyyppinen) polttimon vaihto (Takayhdistelmävalo Tyyppi B) 8-103
- Jarruvalon (LED -tyyppinen) polttimon vaihto (Takayhdistelmävalo Tyyppi B, C) 8-103
- Peruutusvalon (polttimo -tyyppinen) polttimon vaihto 8-104
- Takasumuvalon (polttimo -tyyppinen) polttimon vaihto (Tyyppi A) 8-105
- Takasumuvalon (LED -tyyppinen) polttimon vaihto (Tyyppi B, C) 8-105
- Rekisterikilven valon (polttimo -tyyppinen) polttimon vaihto 8-106

• Korkealle asennetun jarruvalon (polttimo -tyyppinen) polttimon vaihto 8-106
• Karttavalon (polttimo -tyyppinen) polttimon vaihto 8-106
• Sisävalon (polttimo -tyyppinen) polttimon vaihto 8-107
• Meikkipeilin valon (LED -tyyppinen) polttimon vaihto 8-107
• Takaluukun sisävalon (polttimo -tyyppinen) polttimon vaihto 8-108
• Ajovalojen ja etusumuvalon lamppujen suuntaus (Euroopassa) 8-108
Sisä- ja ulkopuolen hoito 8-115
• Ulkopuolen hoito 8-115
• Sisätilojen hoito 8-120
Päästöjen hallintajärjestelmä 8-123
• 1. Kampikammon päästöjen hallintajärjestelmä 8-123
• 2. Haihtumispäästöjen hallintajärjestelmä 8-123
• 3. Pakokaasupäästöjen hallintajärjestelmä 8-124

Huolto

Moottoritila

(Bensiini) 1.0 MPI

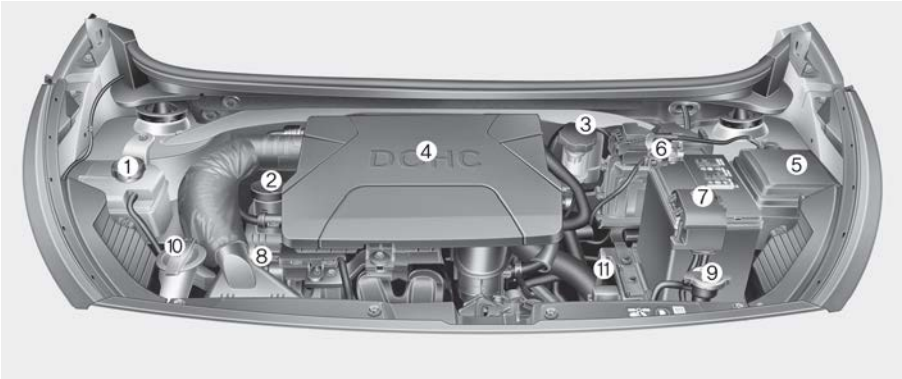

(Bensiini) 1.2 MPI

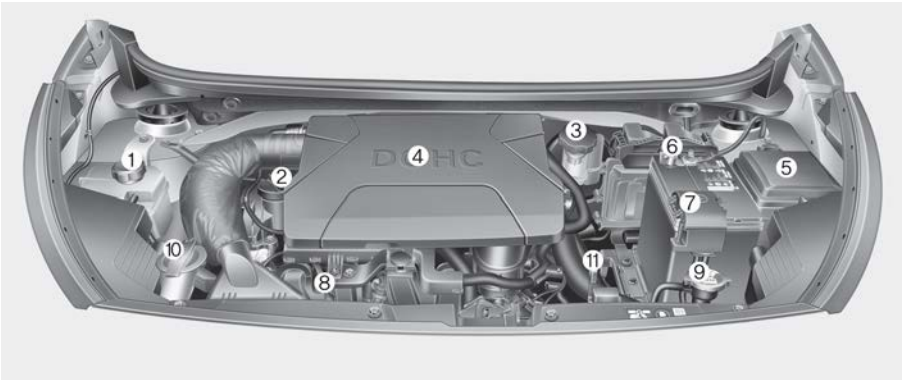

* Auton todellinen moottoritila voi poiketa kuvissa esitetystä.

1. Moottorin jäähdytysnestesäiliö
2. Moottoriöljyn täyttökorkki
3. Jarrun/kytkimen nestesäiliö
4. Ilmanpuhdistin
5. Sulakerasia
6. Akun miinus-napa
7. Akun plus-napa
8. Moottoriöljyn mittatikku
9. Jäähdytysnestesäiliön korkki
10. Tuulilasinpesimen säiliö
11. Automaattivaihteiston nesteen mittatikku

Smartstream G1.0 T-GDi

OJA070091L

Smartstream G1.0

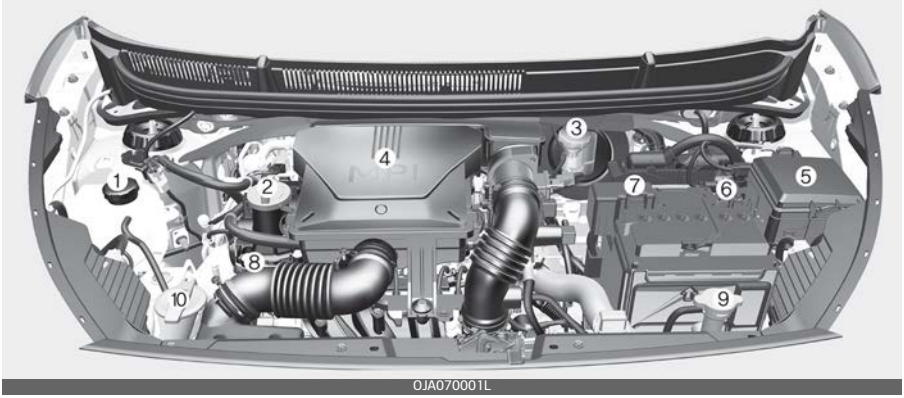

OJA070001L

Smartstream G1.2

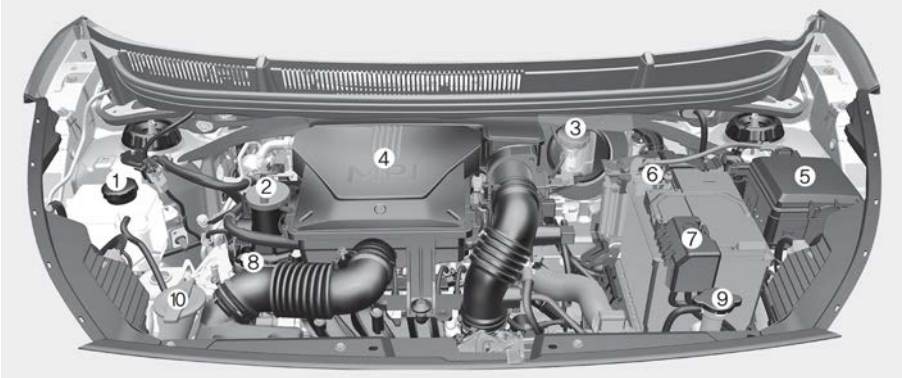

OJA070157L

* Auton todellinen moottoritila voi poiketa kuvissa esitetystä.

1. Moottorin jäähdytysnestesäiliö
2. Moottoriöljyn täyttökorkki
3. Jarrun/kytkimen nestesäiliö
4. Ilmanpuhdistin
5. Sulakerasia
6. Akun miinus-napa
7. Akun plus-napa
8. Moottoriöljyn mittatikku
9. Jäähdytysnestesäiliön korkki
10. Tuulilasinpesimen säiliö

(Bensiini) 1.0 FFV

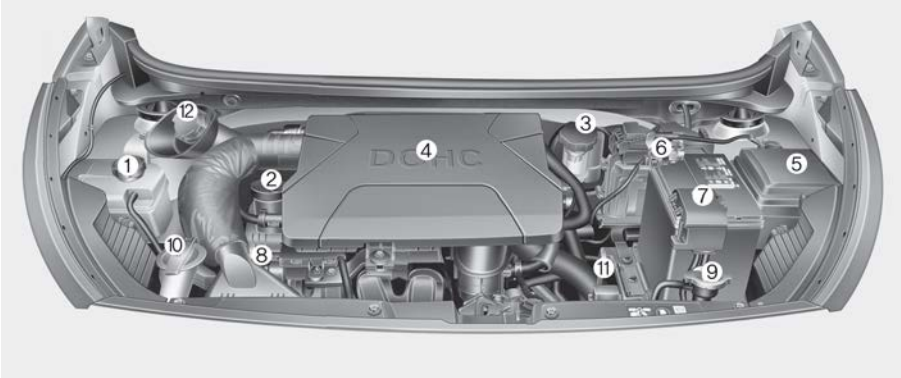

* Auton todellinen moottoritila voi poiketa kuvissa esitetystä.

1. Moottorin jäähdytysnestesäiliö
2. Moottoriöljyn täyttökorkki
3. Jarrun/kytkimen nestesäiliö
4. Ilmanpuhdistin
5. Sulakerasia
6. Akun miinus-napa
7. Akun plus-napa
8. Moottoriöljyn mittatikku
9. Jäähdytysnestesäiliön korkki
10. Tuulilasinpesimen säiliö
11. Automaattivaihteiston nesteen mittatikku
12. Bensiinisäiliö

Huoltopalvelut

Noudata äärimmäistä varovaisuutta estääksesi autosi vaurioitumisen ja oman loukkaantumisesi aina, kun teet huolto- tai tarkastustehtäviä.

Puutteellinen, epätäydellinen tai riittämätön huolto voi aiheuttaa autoosi toimintaongelmia, jotka voivat johtaa auton vaurioitumiseen, onnettomuuteen tai henkilövahinkoihin.

Omistajan vastuu

✻ HUOMAA

Huoltopalvelut ja tietojen säilytys ovat omistajan vastuulla.

Onko ajoneuvosi huollettu ammattikorjaamossa. Kia suosittelee käyntiä valtuutetun Kia-jälleenmyyjän/huoltokumppanin luona.

Sinun on säilytettävä asiakirjat, jotka osoittavat, että autollesi on tehty asianmukaiset huollot seuraavien sivujen huoltotaulukoiden mukaisesti.

Tarvitset näitä tietoja osoittaaksesi vaatimuksenmukaisuuden noudattamisen autosi takuun huolto- ja kunnossapitovaatimusten suhteen.

Yksityiskohtaiset takuutiedot löytyvät "takuu- ja huoltokirjassa".

Takuu ei kata ajoneuvon takuuaikana tehtyjä korjauksia ja säätöjä, jotka aiheutuvat virheellisestä huollosta tai vaadittujen huoltojen laiminlyönneistä.

Omistajan huollon varotoimet

Kehno tai puutteellinen huolto voi johtaa ongelmiin. Tämä osa antaa ohjeita vain huoltotoimenpiteistä, jotka on helppo suorittaa.

✻ HUOMAA

Virheellinen omistajan tekemä huolto takuuaikana voi vaikuttaa takuun kattavuuteen. Katso lisätietoja erillisestä ajoneuvon mukana toimitetusta "takuu- ja huoltokirjasta". Jos olet epävarma joistain huolto- tai kunnossapitotoimenpiteistä, vie järjestelmä huollettavaksi ammattikorjaamoon. Kia suosittelee käyntiä valtuutetun Kia-jälleenmyyjän/huoltokumppanin luona.

⚠ VAROITUS

Huoltotyöt

- Auton huoltaminen voi olla vaarallista. Voit loukkaantua vakavasti suorittaessasi joitain huoltotoimenpiteitä. Jos sinulla ei ole riittävää tietämystä ja kokemusta tai sopivia työkaluja ja laitteita työn suorittamiseen, anna huoltotyöt ammattikorjaamon tehtäväksi.

Kia suosittelee käyntiä valtuutetun Kia-jälleenmyyjän/huoltokumppanin luona.

- Konepellin alla työskentely moottorin käydessä on vaarallista. Se on vieläkin vaarallisempaa, jos käytät koruja tai löysiä vaatteita. Ne voivat takertua liikkuviin osiin ja aiheuttaa vammoja. Tästä syystä, jos joudut käyttämään moottoria työskennellessäsi konepellin alla, varmistu, että olet poistanut kaikki korut (erityisesti sormukset, rannekorut, kellot ja kaulakorut) ja kaikki solmiot, huivit ja vastaavat löysät vaatteet ennen kuin menet moottorin tai tuulettimien lähelle.

⚠ HUOMIO

- Älä laita raskaita esineitä tai kohdista liiallista voimaa moottorin suojuksen (jos kuuluu varustukseen), tai polttoaineeseen liittyvien osien päälle.
- Kun tarkastat polttoainejärjestelmän (polttoaineletkut ja polttoaineen ruiskutuslaitteet), ota yhteyttä ammattikorjaamoon. Kia suosittelee käyntiä valtuutetun Kia-jälleenmyyjän/huoltokumppanin luona.
- Älä aja pitkiä aikoja moottorin suojan (jos kuuluu varustukseen) ollessa irrotettuna.
- Tarkastaessasi moottoritilaa, älä mene tulilähteiden lähelle. Polttoaine, pesulaitteen neste jne. ovat syttyviä öljyjä, jotka voivat aiheuttaa tulipalon.
- Ennen akun, sytytysjohtojen ja sähköjohtojen koskettamista, irrota "-" -navan liitin akusta. Sähkövirta voi aiheuttaa sähköiskun.
- Poistaessasi sisäverhoilun suojakannen tasapäisellä (-) ruuvitaltalla, ole varovainen, ettet vahingoita suojakantta.
- Välttääksesi palovammoja tai sähköiskua, ole varovainen vaihtaessasi ja puhdistaessasi lamppujen polttimoita.

Omistajan huolto

Seuraava luettelo sisältää auton tarkistukset ja tarkastukset, jotka on tehtävä mainituin aikavälein, jotta varmistetaan autosi turvallinen ja luotettava toiminta.

Kaikista haitallisista tiloista on ilmoitettava jälleenmyyjällesi mahdollisimman pian.

Nämä omistajan huoltotarkastukset eivät yleensä kuulu takuun piiriin, ja sinua voidaan veloittaa työstä sekä käytetyistä osista ja voiteluaineista.

Omistajan huoltoaikataulu

Kun pysähdyt tankkaamaan:

- Tarkista jäähdytysnesteen taso jäähdytysnestesäiliössä.
- Tarkista tuulilasinpesijän nesteen määrä.
- Katso renkaat vajaan täytön varalta.

⚠ VAROITUS

Ole varovainen, kun tarkistat moottorin jäähdytysnestettä, kun moottori on kuuma. Kuuma jäähdytysneste ja höyry voivat syöksyä ulos paineella. Tämä voi aiheuttaa palovammoja tai muita vakavia vammoja.

Käyttäessäsi autoasi:

- Huomioi kaikki muutokset pakoputkiston äänessä tai pakokaasuhöyryjen haju autossa.
- Tarkista, täriseekö ohjauspyörä. Huomioi, jos ohjaaminen on raskaampaa tai jos ohjauspyörä tuntuu löysältä tai jos sen keskitysasennossa on muutosta.
- Huomioi jos autosi jatkuvasti kääntyy hieman tai "vetää" yhteen suuntaan ajettaessa tasaisella, suoralla tiellä.
- Pysäyttäessäsi kuuntele ja tarkista epätavalliset äänet, toiselle puolelle vetämisen, lisääntyneen jarrupolkimen liikkeen tai "hankalasti painettavan" jarrupolkimen.
- Jos vaihteistossa ilmenee luistamista tai muutoksia sen käyttämisessä, tarkista vaihteistonesteen määrä.
- Tarkista manuaalivaihteiston, mukaan lukien kytkinpolkimen toiminta.
- Tarkista automaattivaihteiston P (pysäköinti) -toiminto.
- Tarkista seisontajarru.
- Tarkista nestevuodot auton alta (ilmastointilaitteesta käytön aikana tai sen jälkeen tippuva vesi on normaalia).

Vähintään kuukausittain:

- Tarkista jäähdytysnesteen määrä moottorin jäähdytysnestesäiliöstä.
- Tarkista kaikkien ulkovalojen toiminta, mukaan lukien pysäköintivalot, suuntavalot ja varoitusvilkku.
- Tarkista kaikkien renkaiden, myös vararenkaan täyttöpaine, renkaiden kuluminen, epätasainen kuluminen tai mahdolliset vauriot.
- Tarkista löysien pyöränmutterien varalta.

Vähintään kaksi kertaa (eli joka syksy ja kevät) vuodessa:

- Tarkista jäähdyttimen, lämmityslaitteen ja ilmastoinnin letkut vuotojen ja vaurioiden varalta.
- Tarkista tuulilasin pesulaitteen suihku ja pyyhkijöiden toiminta. Puhdista pyyhkijänsulat puhtaalla liinalla, jota on kostutettu pesunesteeseen.
- Tarkista ajovalojen suuntaus.
- Tarkista äänenvaimennin, pakoputket, suojukset ja kiinnitykset.
- Tarkista lantio-/olkavöiden kuluminen ja toiminta.

Vähintään kerran vuodessa:

- Puhdista korin ja ovien tyhjennysaukot.
- Voitele ovien saranat ja pidättimet sekä konepellin saranat.
- Voitele ovien ja konepellin lukot ja salvat.
- Voitele oven kumitiivisteet.
- Tarkasta ilmastointilaite.
- Tarkista ja voitele automaattivaihteiston vivut ja ohjaukset.
- Puhdista akku ja navat.
- Tarkista Jarru/kytkinnesteen määrä.

Ajoitetut huollot

Ajoitettujen huoltojen varotoimet

Noudata normaalia huoltoaikataulua, jos auton normaalissa käytössä ei ilmene mitään seuraavista. Jos jokin seuraavista tilanteista pätee, noudata hankalien käyttöolosuhteiden huolto-ohjelmaa.

- Ajettaessa toistuvasti lyhyitä matkoja, alle 8 km (5 mailia), normaalissa lämpötilassa tai alle 16 km (10 mailia) jäätävässä lämpötilassa
- Liiallinen moottorin tyhjäkäynti tai pitkien matkojen ajaminen hitaalla nopeudella
- Ajetaan karkeilla, pölyisillä, mutaisilla, päällystämättömillä teillä, tai teillä, joille on levitetty soraa tai suolaa
- Ajetaan alueilla, joissa käytetään suolaa tai muita syövyttäviä aineita, tai hyvin kylmällä säällä
- Ajetaan erittäin pölyisissä olosuhteissa
- Ajetaan vilkkaasti liikennöidyllä alueella
- Ajetaan toistuvasti ylämäkeen, alamäkeen tai vuoristoteillä
- Käytetään hinaamiseen tai matkailuun ja ajamiseen kattokuormalla.
- Ajetaan partioautona, taksina, muussa kaupallisessa käytössä tai ajoneuvojen hinauksessa
- Ajetaan säännöllisesti nopeasti tai nopeasti kiihdyttäen.
- Ajetaan toistuvasti stop-and-go-tilanteissa
- Muun kuin suositellun moottoriöljyn käyttö (mineraali, puolisynteettinen, viskositeettiaste jne.)

Jos autoa käytetään jossakin edellä luetelluista tilanteista, tarkastukset, vaihdot tai lisäykset kannattaa tehdä normaalia useammin hankailen käyttöolojen huolto-ohjelman mukaan normaalikäytön huolto-ohjelman sijaan.

Normaali huoltoaikataulu - bensiinimoottorit [Eurooppa (paitsi Venäjä)]

Seuraavat huollot on suoritettava toiminnan päästöjen hallinnan ja suorituskyvyn varmistamiseksi. Säilytä kuitit kaikista auton päästöihin liittyvistä huolloista, jotta takuu pysyy voimassa. Kun sekä kilometrimäärä että aika on mainittu, huoltoväli määräytyy sen mukaan, kumpi täyttyy ensin.

NRO.	KOHTA	KOMMENTTI
*1	Moottoriöljy ja moottorin öljysuodatin	• Moottoriöljyn kuluminen ajon aikana kuuluu asiaan, joten moottoriöljyn taso pitää tarkistaa säännöllisesti. • Moottoriöljyn vaihtoväli normaalioloissa perustuu suositellun moottoriöljyn käyttöön. Jos suositeltua moottoriöljyä ei käytetä, vaihda moottoriöljy hankalien käyttöolosuhteiden huoltoaikataulun mukaisesti.
*2	Jäähdytysneste (moottori)	Lisätessäsi jäähdytysnestettä käytä autossasi vain tislattua vettä tai pehmeää vettä, älä koskaan sekoita kovaa vettä tehtaalla täytettyyn jäähdytysnesteeseen. Virheellinen jäähdytysnesteseos voi aiheuttaa vakavia virhetoimintoja tai moottorin vaurioitumisen.
*3	Käyttöhihnat (moottori)	• Säädä vaihtovirtageneraattorin, vesipumpun ja ilmastointilaitteen (jos kuuluu varustukseen) käyttöhihna. Tarkasta, ja vaihda tarvittaessa. • Tarkista käyttöhihnan kiristin, jousi ja laturin hihnapyörä, ja korjaa tai vaihda tarvittaessa.
*4	Sytytystulppa	Oman mukavuutesi takia se voidaan vaihtaa ennen vaihtovälin täyttymistä, jos autolle tehdään muuta huoltoa.
*5	Manuaalivaihteiston ja automaattisen manuaalivaihteiston neste	Manuaalivaihteiston ja automaattisen manuaalivaihteiston neste tulee vaihtaa aina, kun se on joutunut veteen.
*6	Polttoaineen lisäaineet (bensiini)	Kia suosittelee, että käytät lyijytöntä bensiiniä, jonka RON (Research Octane Number) -oktaaniluku on 95/AKI (Anti-Knock Index) on 91 tai suurempi (Euroopassa) tai RON (Research Octane Number) -oktaaniluku on 91/AKI (Anti-Knock Index) on 87 tai suurempi (muualla kuin Euroopassa). Asiakkaiden, jotka eivät käytä laadukkaita bensiinejä, mukaan lukien polttoaineen lisäaineita, säännöllisesti, ja joilla on ongelmia moottorin käynnistyksessä tai jos moottori ei käy tasaisesti,on lisättävä yksi pullollinen lisäainetta polttoainesäiliöön 15 000 km: n (10 000 mailin) välein (Euroopassa, Australiassa ja Uudessa-Seelannissa) / 10 000 km :n (6 500 mailin) välein (paitsi Euroopassa, Australiassa ja Uudessa- Seelannissa sekä Kiinassa) / 5 000 km :n (3 000 mailin) välein (Kiinassa). Lisäaineita on saatavana ammattikorjaamoista yhdessä niiden käyttöön liittyvien tietojen kanssa. Kia suosittelee käyntiä valtuutetun Kia-jälleenmyyjän/huoltokumppanin luona. Älä sekoita muita lisäaineita.

HUOLTOVÄLIT	Normaali huoltoaikataulu - bensiinimoottorit [Eurooppa (paitsi Venäjä)]								
	Kuukausien lukumäärä tai ajomatka, kumpi täyttyy ensin								
HUOLTOKOHDE	Kuukautta	12	24	36	48	60	72	84	96
	Maileja x 1000	10	20	30	40	50	60	70	80
	km x 1000	15	30	45	60	75	90	105	120
Moottoriöljy ja moottorin öljysuodatin *1	Smartstream G1.0 T-GDi	Vaihda 15 000 km (10 000 mailin) tai 12 kuukauden välein							
	Smartstream G1.0								
	Smartstream G1.2								
Jäähdytysneste (moottori) *2		Vaihda ensin 210000 km (140000 mailia) tai 120 kuukautta sen jälkeen, ja sitten 30000 km (20000 mailin) tai 24 kuukauden välein							
Käyttöhihnat (moottori) *3		Tarkasta ensin 90000 km (60000 mailin) tai 72 kuukauden jälkeen ja sitten 30000 km (20000 mailin) tai 24 kuukauden välein							
Alipaineletkut ja kampikammion tuuletusletkut		–	I	–	I	–	I	–	I
Sytytystulpat *4	Smartstream G1.0 T-GDi	Vaihda aina 75000 km (50000 mailin) jälkeen							
	Smartstream G1.0	Vaihda aina 150 000 km (100 000 mailin) jälkeen							
	Smartstream G1.2	Vaihda aina 150 000 km (100 000 mailin) jälkeen							
Manuaalivaihteiston neste *5		–	–	–	I	–	–	–	I
Automaattisen manuaalivaihteiston neste *5		–	–	–	I	–	–	–	I
Vetoakselit ja suojakumit		–	I	–	I	–	I	–	I
Polttoaineen lisäaineet (bensiini) *6		Lisää 15 000 km (10 000 mailin) tai 12 kuukauden välein							
Polttoaineputket, -letkut ja liitännät		–	–	–	I	–	–	–	I
Höyryletku ja polttoainesäiliön korkki		–	–	–	I	–	–	–	I
Ilmansuodatin		–	I	–	R	–	I	–	R
Välijäähdytin, tulo/lähtöletku, ilmanottoletku	Smartstream G1.0 T-GDi	I	I	I	I	I	I	I	I
Pakokaasujärjestelmä		I	I	I	I	I	I	I	I
Jäähdytysjärjestelmä		Tarkasta ensin 60000 km (40000 mailin) tai 48 kuukauden jälkeen ja sitten 30000 km (20000 mailin) tai 24 kuukauden välein							
Ilmastointilaitteen kompressori/kylmäaine		I	I	I	I	I	I	I	I
Ilmastointilaitteen ilmansuodatin		–	R	–	R	–	R	–	R
Jarrulevyt ja -palat		I	I	I	I	I	I	I	I

HUOLTOVÄLIT	Normaali huoltoaikataulu – bensiinimoottorit [Eurooppa (paitsi Venäjä)]								
	Kuukausien lukumäärä tai ajomatka, kumpi täyttyy ensin								
HUOLTOKOHDE	Kuukautta	12	24	36	48	60	72	84	96
	Maileja x 1000	10	20	30	40	50	60	70	80
	km x 1000	15	30	45	60	75	90	105	120
Jarrurummut ja jarrupinnat		–	I	–	I	–	I	–	I
Jarruputket, -letkut ja liitännät		I	I	I	I	I	I	I	I
Jarru-/kytkinneste		I	R	I	R	I	R	I	R
Seisontajarru		–	I	–	I	–	I	–	I
Ohjausvaihteen kiinnitys, nivelet ja suojakumit		I	I	I	I	I	I	I	I
Jousituksen pallonivelet		I	I	I	I	I	I	I	I
Renkaat (paine ja kulutuspinta)		I	I	I	I	I	I	I	I
Akun kunto		I	I	I	I	I	I	I	I

I: Tarkasta ja tarvittaessa säädä, korjaa, puhdista tai vaihda.

R: Vaihda tai uusi.

- Polttoainesuodatin (bensiinimoottori): Polttoaineensuodatinta pidetään huoltovapaana, mutta säännöllistä tarkastusta suositellaan. Tarkastuksen väli riippuu polttoaineen laadusta.
  - Jos ilmenee turvallisuuden kannalta tärkeitä asioita, kuten polttoaineen virtauksen rajoittumista, virtauspiikkejä, tehon menetystä, vakavia käynnistymisongelmia, jne., vaihda polttoaineensuodatin heti huoltovälistä riippumatta ja pyydä asiasta lisätietoja valtuutetulta Kia-jälleenmyyjältä/huoltokumppanilta.

Huolto hankalissa käyttöoloissa – bensiinimoottorit [Eurooppa (paitsi Venäjä)]

HUOLTOKOHDE		HUOLTOTOI-MENPIDE	HUOLTOVÄLIT	AJO-OLOSUH-TEET
Moottoriöljy ja moottorin öljy-suodatin	Smartstream G1.0 T-GDi	R	Vaihda 7 500 km (5 000 mailin) tai 6 kuukauden välein.	A, B, C, D, E, F, G, H, I, J, K, L
	Smartstream G1.0			
	Smartstream G1.2			
Sytytystulpat		R	Vaihda useammin olosuh-teista riippuen	A, B, F, G, H, I, K
Manuaalivaihteiston neste		R	120 000 km (80 000 mailin) välein	C, D, E, F, G, H, I, J
Automaattisen manuaalivaihteiston neste		R	120 000 km (80 000 mailin) välein	C, D, E, F, G, H, I, J
Vetoakselit ja suojakumit		I	Tarkasta useammin olosuh-teista riippuen	C, D, E, F, G, H, I, J
Ilmansuodatin		R	Vaihda useammin olosuh-teista riippuen	C, E
Ilmastointilaitteen ilmansuodatin		R	Vaihda useammin olosuh-teista riippuen	C, E, G
Jarrulevyt, jarrupalat ja jarrusatulat		I	Tarkasta useammin olosuh-teista riippuen	C, D, E, G, H
Jarrurummut ja jarrupinnat		I	Tarkasta useammin olosuh-teista riippuen	C, D, E, G, H
Seisontajarru		I	Tarkasta useammin olosuh-teista riippuen	C, D, G, H
Ohjausvaihteen kiinnitys, nivelet ja suo-jakumit		I	Tarkasta useammin olosuh-teista riippuen	C, D, E, F, G
Jousituksen pallonivelet		I	Tarkasta useammin olosuh-teista riippuen	C, D, E, F, G

Huoltotoimenpide

I: Tarkasta ja tarvittaessa säädä, korjaa, puhdista tai vaihda. R: Vaihda tai uusi.

VAIKEAT AJO-OLOSUHTEET

A : Ajettaessa toistuvasti lyhyitä matkoja, alle 8 km (5 mailia), normaalissa lämpötilassa tai alle 16 km (10 mailia) jäätävässä lämpötilassa.

B : Liiallinen moottorin tyhjäkäynti tai pitkien matkojen ajaminen hitaalla nopeudella.

C : Ajettaessa karkeilla, pölyisillä, mutaisilla, päällystämättömillä teillä, tai teillä, joille on levitetty soraa tai suolaa.

D: Ajetaan alueilla, joissa käytetään suolaa tai muita syövyttäviä aineita, tai hyvin kylmällä säällä

E : Ajettaessa erittäin pölyisissä olosuhteissa.

F : Ajettaessa vilkkaasti liikennöidyllä alueella.

G : Ajettaessa toistuvasti ylämäkeen, alamäkeen tai vuoristoteillä.

H: Käytetään hinaamiseen tai matkailuun ja ajamiseen kattokuormalla.

I : Ajettaessa partioautona, taksina, muussa kaupallisessa käytössä tai ajoneuvojen hinauksessa.

J: Ajetaan säännöllisesti nopeasti tai nopeasti kiihdyttäen/jarruttaen.

K : Toistuva ajaminen stop-and-go-tilanteissa.

L: Muun kuin suositellun moottoriöljyn käyttö (mineraali, puolisynteettinen, viskositeettiaste jne.)

Normaali huoltoaikataulu – bensiinimoottorit [paitsi Eurooppa (mukaan lukien Venäjä)]

Seuraavat huollot on suoritettava toiminnan päästöjen hallinnan ja suorituskyvyn varmistamiseksi. Säilytä kuitit kaikista auton päästöihin liittyvistä huolloista, jotta takuu pysyy voimassa. Kun sekä kilometrimäärä että aika on mainittu, huoltoväli määräytyy sen mukaan, kumpi täyttyy ensin.

NRO.	KOHTA	KOMMENTTI
*1	Moottoriöljy ja moottorin öljysuodatin	• Moottoriöljyn kuluminen ajon aikana kuuluu asiaan, joten moottoriöljyn taso pitää tarkistaa säännöllisesti. • Moottoriöljyn vaihtoväli normaalioloissa perustuu suositellun moottoriöljyn käyttöön. Jos suositeltua moottoriöljyä ei käytetä, vaihda moottoriöljy hankalien käyttöolosuhteiden huoltoaikataulun mukaisesti.
*2	Jäähdytysneste (moottori)	Lisätessäsi jäähdytysnestettä käytä autossasi vain tislattua vettä tai pehmeää vettä, älä koskaan sekoita kovaa vettä tehtaalla täytettyyn jäähdytysnesteeseen. Virheellinen jäähdytysnesteseos voi aiheuttaa vakavia virhetoimintoja tai moottorin vaurioitumisen.
*3	Käyttöhihnat (moottori)	• Säädä vaihtovirtageneraattorin, vesipumpun ja ilmastointilaitteen (jos kuuluu varustukseen) käyttöhihna. Tarkasta, ja vaihda tarvittaessa. • Tarkista käyttöhihnan kiristin, jousi ja laturin hihnapyörä, ja korjaa tai vaihda tarvittaessa.
*4	Venttiilin välys	Tutki liiallinen venttiilien melu ja/tai moottorin tärinä, ja säädä tarvittaessa. Tämän tapahtuessa, vie järjestelmä tarkastettavaksi ammattikorjaamoon. Kia suosittelee käyntiä valtuutetun Kia-jälleenmyyjän/huoltokumppanin luona.
*5	Sytytystulppa	Oman mukavuutesi takia se voidaan vaihtaa ennen vaihtovälin täyttymistä, jos autolle tehdään muuta huoltoa.
*6	Manuaalivaihteiston neste	Manuaalivaihteiston neste tulee vaihtaa aina, kun se on joutunut veteen.
*7	Polttoaineen lisäaineet (bensiini)	Kia suosittelee, että käytät lyijytöntä bensiiniä, jonka RON (Research Octane Number) -oktaaniluku on 95/AKI (Anti-Knock Index) on 91 tai suurempi (Euroopassa) tai RON (Research Octane Number) -oktaaniluku on 91/AKI (Anti-Knock Index) on 87 tai suurempi (muualla kuin Euroopassa). Asiakkaiden, jotka eivät käytä laadukkaita bensiinejä, mukaan lukien polttoaineen lisäaineita, säännöllisesti, ja joilla on ongelmia moottorin käynnistyksessä tai jos moottori ei käy tasaisesti,on lisättävä yksi pullollinen lisäainetta polttoainesäiliöön 15 000 km: n (10 000 mailin) välein (Euroopassa, Australiassa ja Uudessa-Seelannissa) / 10 000 km :n (6 500 mailin) välein (paitsi Euroopassa, Australiassa ja Uudessa- Seelannissa sekä Kiinassa ja Brasiliassa) / 5 000 km :n (3 000 mailin) välein (Kiinassa ja Brasiliassa). Lisäaineita on saatavana ammattikorjaamoista yhdessä niiden käyttöön liittyvien tietojen kanssa. Kia suosittelee käyntiä valtuutetun Kia-jälleenmyyjän/huoltokumppanin luona. Älä sekoita muita lisäaineita.

NRO.	KOHTA	KOMMENTTI
*8	Ulkoinen polttoaineensuodatin	Huoltoväli riippuu polttoaineen laadusta. Jos ilmenee ongelmia, kuten polttoaineen virtauksen rajoittuma, tehon menetys, vaikea käynnistys tai polttoainejärjestelmän-osien kova melu, tarkistuta polttoainesuodatin tai polttoainepumppu ammattikorjaamolla ja pyydä vaihtoa heti. Kia suosittelee käyntiä valtuutetun Kia-jälleenmyyjän/huoltokumppanin luona.

HUOLTOVÄLIT	Normaali huoltoaikataulu - bensiinimoottorit [paitsi Eurooppa (mukaan lukien Venäjä)]								
	Kuukausien lukumäärä tai ajomatka, kumpi täyttyy ensin								
HUOLTOKOHDE	Kuukautta	12	24	36	48	60	72	84	96
	Maileja x 1000	10	20	30	40	50	60	70	80
	km x 1000	15	30	45	60	75	90	105	120
Moottoriöljy ja moottorin öljysuodatin *1	(Bensiini) 1.0 MPI	Lukuun ottamatta Lähi-Itä, Keski ja Etelä Amerikka, Libya, Iran, Algeria, Sudan, Marokko, Tunisia, Egypti, Kiina: Vaihda 15 000 km (10 000 mailin) tai 12 kuukauden välein Lähi-Itä, Keski ja Etelä Amerikka, Libya, Iran, Algeria, Sudan, Marokko, Tunisia, Egypti: Vaihda 10 000 km (6 500 mailin) tai 12 kuukauden välein Kiina: Vaihda 5 000 km (3 000 mailin) tai 6 kuukauden välein							
	(Bensiini) 1.2 MPI								
	(Bensiini) 1.0 FFV								
Jäähdytysneste (moottori) *2		Vaihda ensin 210000 km (140000 mailia) tai 120 kuukautta sen jälkeen, ja sitten 30000 km (20000 mailin) tai 24 kuukauden välein							
Käyttöhihnat (moottori) *3		Tarkasta ensin 90000 km (60 000 mailin) tai 72 kuukauden jälkeen ja sitten 30000 km (20 000 mailin) tai 24 kuukauden välein							
Venttiilin välys *4	(Bensiini) 1.0 MPI	-	-	-	-	-	I	-	-
	(Bensiini) 1.0 FFV								
Alipaineletkut ja kampikammion tuuletusletkut		-	I	-	I	-	I	-	I
Sytytystulpat *5	(Bensiini) 1.0 MPI (Lyijytön)	Vaihda aina 150 000 km (100 000 mailin) jälkeen							
	(Bensiini) 1.2 MPI (Lyijytön)	Vaihda aina 150 000 km (100 000 mailin) jälkeen							
	(Bensiini) 1.0 FFV (Lyijytön)	Vaihda aina 150 000 km (100 000 mailin) jälkeen							
	(Bensiini) 1.0 MPI (Lyijyllinen)	Vaihda aina 30000 km (20000 mailin) jälkeen							
	(Bensiini) 1.2 MPI (Lyijyllinen)	Vaihda aina 30000 km (20000 mailin) jälkeen							
Manuaalivaihteiston neste *6		-	-	-	I	-	-	-	I
Automaattivaihteiston neste		-	-	-	I	-	-	-	I
Vetoakselit ja suojakumit		-	I	-	I	-	I	-	I

HUOLTOVÄLIT	Normaali huoltoaikataulu – bensiinimoottorit [paitsi Eurooppa (mukaan lukien Venäjä)]								
	Kuukausien lukumäärä tai ajomatka, kumpi täyttyy ensin								
HUOLTOKOHDE	Kuukautta	12	24	36	48	60	72	84	96
	Maileja x 1000	10	20	30	40	50	60	70	80
	km x 1000	15	30	45	60	75	90	105	120
Polttoaineen lisäaineet (bensiini) *7	(Bensiini) 1.0 FFV	Lisää 10 000 km (6 500 mailin) tai 6 kuukauden välein. (Australiassa ja Uudessa-Seelannissa: Lisää 15 000 km (10 000 mailin) tai 12 kuukauden välein. Kiinassa ja Brasiliassa: Lisää 5000 km (3000 mailin) tai 6 kuukauden välein.)							
Ulkoinen polttoaineen-suodatin *8	(Bensiini) 1.0 FFV	Vaihda aina 10000 km (6500 mailin) jälkeen							
Polttoainepumppu *8	(Bensiini) 1.0 FFV	Tarkasta 30 000 km (20 000 mailin) välein							
Polttoaineputket, -letkut ja liitännät		–	–	–	I	–	–	–	I
Höyryletku ja polttoainesäiliön korkki		–	–	–	I	–	–	–	I
Ilmansuodatin	Paitsi Kiinassa, Lähi-idässä	I	I	R	I	I	R	I	I
	Kiinassa, Lähi-idässä	R	R	R	R	R	R	R	R
Pakokaasujärjestelmä		I	I	I	I	I	I	I	I
Jäähdytysjärjestelmä		Tarkasta ensin 60000 km (40000 mailin) tai 48 kuukauden jälkeen ja sitten 30000 km (20000 mailin) tai 24 kuukauden välein							
Ilmastointilaitteen kompressori/kylmäaine		I	I	I	I	I	I	I	I
Ilmastointilaitteen ilmansuodatin	Paitsi Australia ja Uusi-Seelanti	R	R	R	R	R	R	R	R
	Australiassa ja Uudessa-Seelannissa	I	R	I	R	I	R	I	R
Jarrulevyt ja -palat		I	I	I	I	I	I	I	I
Jarrurummut ja jarrupinnat		–	I	–	I	–	I	–	I
Jarruputket, -letkut ja liitännät		I	I	I	I	I	I	I	I
Jarru-/kytkinneste		I	I	R	I	I	R	I	I
Seisontajarru		–	I	–	I	–	I	–	I
Ohjausvaihteen kiinnitys, nivelet ja suojakumit		I	I	I	I	I	I	I	I
Jousituksen pallonivelet		I	I	I	I	I	I	I	I
Renkaat (paine ja kulutuspinta)		I	I	I	I	I	I	I	I
Akun kunto		I	I	I	I	I	I	I	I

I: Tarkasta ja tarvittaessa säädä, korjaa, puhdista tai vaihda.

R: Vaihda tai uusi.

- Polttoainesuodatin (bensiinimoottori): Polttoaineensuodatinta pidetään huoltovapaana, mutta säännöllistä tarkastusta suositellaan. Tarkastuksen väli riippuu polttoaineen laadusta.
  - Jos ilmenee turvallisuuden kannalta tärkeitä asioita, kuten polttoaineen virtauksen rajoittumista, virtauspiikkejä, tehon menetystä, vakavia käynnistymisongelmia, jne., vaihda polttoaineensuodatin heti huoltovälistä riippumatta ja pyydä asiasta lisätietoja valtuutetulta Kia-jälleenmyyjältä/huoltokumppanilta.

Huolto hankalissa käyttöoloissa – bensiinimoottorit [paitsi Eurooppa (mukaan lukien Venäjä)]

HUOLTOKOHDE			HUOLTO-TOIMEN-PIDE	HUOLTOVÄLIT	AJO-OLO-SUHTEET
Moottoriöljy ja moottorin öljysuodatin	(Bensiini) 1.0 MPI, (Bensiini) 1.2 MPI, (Bensiini) 1.0 FFV	Lukuun ottamatta Lähi-itä, Keski ja Etelä Amerikka, Libya, Iran, Algeria, Sudan, Marokko, Tunisia, Egypti, Kiina :	R	Vaihda 7 500 km (5 000 mailin) tai 6 kuukauden välein	A, B, C, D, E, F, G, H, I, J, K, L
		Lähi-idässä, Keski ja Etelä Amerikassa, Libyassa, Iranissa, Algeriassa, Sudanissa, Marokossa, Tunisiassa, Egyptissä, Kiinassa :	R	5 000 km (3 000 mailin) tai 6 kuukauden välein	A, B, C, D, E, F, G, H, I, J, K, L
		Kiinassa	R	Vaihda 5 000 km (3 000 mailin) tai 3 kuukauden välein	A, B, C, D, E, F, G, H, I, J, K, L
Sytytystulpat			R	Vaihda useammin olosuhteista riippuen	A, B, F, G, H, I, K
Manuaalivaihteiston neste			R	120 000 km (80 000 mailin) välein	C, D, E, F, G, H, I, J
Automaattivaihteiston neste			R	90 000 km (60 000 mailin) välein	A, C, D, E, F, G, H, I, J
Vetoakselit ja suojakumit			I	Tarkasta useammin olosuhteista riippuen	C, D, E, F, G, H, I, J
Ilmansuodatin			R	Vaihda useammin olosuhteista riippuen	C, E

HUOLTOKOHDE	HUOLTO-TOIMEN-PIDE	HUOLTOVÄLIT	AJO-OLO-SUHTEET
Ilmastointilaitteen ilmansuodatin	R	Vaihda useammin olosuhteista riippuen	C, E, G
Jarrulevyt, jarrupalat ja jarrusatulat	I	Tarkasta useammin olosuhteista riippuen	C, D, E, G, H
Jarrurummut ja jarrupinnat	I	Tarkasta useammin olosuhteista riippuen	C, D, E, G, H
Seisontajarru	I	Tarkasta useammin olosuhteista riippuen	C, D, G, H
Ohjausvaihteen kiinnitys, nivelet ja suojakumit	I	Tarkasta useammin olosuhteista riippuen	C, D, E, F, G
Jousituksen pallonivelet	I	Tarkasta useammin olosuhteista riippuen	C, D, E, F, G

Huoltotoimenpide

I :Tarkasta ja tarvittaessa säädä, korjaa, puhdista tai vaihda. R: Vaihda tai uusi.

VAIKEAT AJO-OLOSUHTEET

A : Ajettaessa toistuvasti lyhyitä matkoja, alle 8 km (5 mailia) normaalissa lämpötilassa, tai alle 16 km (10 mailia) jäätävässä lämpötilassa.

B : Liiallinen moottorin tyhjäkäynti tai pitkien matkojen ajaminen hitaalla nopeudella.

C : Ajettaessa karkeilla, pölyisillä, mutaisilla, päällystämättömillä teillä, tai teillä, joille on levitetty soraa tai suolaa.

D : Ajettaessa alueilla, joissa käytetään suolaa tai muita syövyttäviä aineita, tai hyvin kylmällä säällä

E : Ajettaessa erittäin pölyisissä olosuhteissa.

F : Ajettaessa vilkkaasti liikennöidyllä alueella.

G : Ajettaessa toistuvasti ylämäkeen, alamäkeen tai vuoristoteillä.

H: Käytetään hinaamiseen tai matkailuun ja ajamiseen kattokuormalla.

I : Ajettaessa partioautona, taksina, muussa kaupallisessa käytössä tai ajoneuvojen hinauksessa.

J: Ajetaan säännöllisesti nopeasti tai nopeasti kiihdyttäen/jarruttaen.

K : Toistuva ajaminen stop-and-go-tilanteissa.

L: Muun kuin suositellun moottoriöljyn käyttö (mineraali, puolisynteettinen, viskositeettiaste jne.)

Ajoitettujen huoltokohteiden kuvaus

Moottoriöljy ja suodatin

Moottoriöljy on vaihdettava huolto-ohjelmassa ilmoitetuin aikavälein. Jos autoa ajetaan ankarissa olosuhteissa, on öljyn ja suodattimen vaihto tehtävä useammin.

Käyttöhihnat

Tarkista kaikki hihnat halkeamien, murtumien, liiallisen kulumisen tai öljyyntymisen varalta, ja vaihda tarvittaessa. Käyttöhihnojen oikea kireys on tarkastettava säännöllisesti ja säädettävä tarvittaessa.

⚠ HUOMIO

Kun tarkastat hinaa, aseta virta-avain LOCK/OFF- tai ACC-asentoon.

Polttoaineensuodatin (bensiini)

Kia bensiiniautot on varustettu elinikäisellä polttoaineensuodattimella, joka on integroitu polttoainesäiliöön. Säännöllistä huoltoa tai vaihtoa ei tarvita, vaan se riippuu polttoaineen laadusta. Jos ilmenee tärkeitä turvallisuusasioita, kuten polttoaineen virtauksen rajoittumista, virtauspiikkejä, tehon menetystä, vakavia käynnistymisongelmia, jne., tarvitaan polttoaineensuodattimen tarkastus tai vaihto.

Pyydä ammattikorjaamoa tarkastamaan tai vaihtamaan polttoainesuodattimen. Kia suosittelee käyntiä valtuutetun Kia-jälleenmyyjän/huoltokumppanin luona.

Polttoaineputket, polttoaineletkut ja liitännät

Tarkista polttoaineputket, polttoaineletkut ja liitännät vuotojen ja vaurioiden varalta. Pyydä ammattikorjaamoa vaihtamaan polttoaineputket, polttoaineletkut ja liitännät. Kia suosittelee käyntiä valtuutetun Kia-jälleenmyyjän/huoltokumppanin luona.

Höyryletku (FFV bensiinimoottori) ja polttoainesäiliön täyttöaukon korkki

Höyryletku ja polttoainesäiliön täyttöaukon korkki on tarkastettava huolto-ohjelmassa ilmoitetuin aikavälein. Varmista, että uusi höyryletkun tai polttoainesäiliön korkki on asetettu paikoilleen oikein.

Kampikammion alipainetuuletusletkut (jos kuuluu varustukseen)

Tarkista letkujen pinta kuumentumisen ja/tai mekaanisten vaurioiden varalta. Kova ja hauras kumi, murtumat, repeytymät, leikkautumat, hankautumat ja liiallinen tur-

poaminen ilmaisevat heikentymistä. Erityistä huomiota on kiinnitettävä niiden letkupintojen tarkastukseen, jotka ovat lähinnä voimakkaita lämmönlähteitä, kuten pakoputkistoa.

Tarkista letkun reititys varmistaaksesi, että letkut eivät ole kosketuksissa minkään sellaisen lämmönlähteen, terävien reunojen tai liikkuvien osien kanssa, joka voi aiheuttaa lämpövaurioita tai mekaanista kulumista. Tarkista kaikki letkuliitännät, kuten puristimet ja liittimet, varmistaaksesi, että ne ovat kunnolla paikoillaan ja ettei vuotoja ole. Letkut on vaihdettava välittömästi, jos näkyy mitään merkkejä heikkenemisestä tai vaurioista.

Ilmansuodatin

Pyydä ammattikorjaamoa vaihtamaan ilmanpuhdistimen. Kia suosittelee käyntiä valtuutetun Kia-jälleenmyyjän/huoltokumppanin luona.

Sytytystulpat (FFV bensiinimoottori)

Varmista, että asennat uudet sytytystulpat, joiden lämpötila-alue on oikea.

Osia koottaessa pyyhi huolellisesti sytytyspuolan alaosan sisä- ja ulkopuoli ja sytytystulpan eristys pehmeällä liinalla, jotta sytytystulpan eristys ei pääse likaantumaan.

⚠ VAROITUS

Älä irrota ja tarkasta sytytystulppia, kun moottori on kuuma. Saatat polttaa itsesi.

Venttiilivälys ((bensiini) 1.0 MPI, (bensiini) 1.0 FFV)

Tutki liiallinen venttiilien melu ja/tai moottorin tärinä, ja säädä tarvittaessa. Tässä tapauksessa, vie järjestelmä huollettavaksi ammattikorjaamoon. Kia suosittelee käyntiä valtuutetun Kia-jälleenmyyjän/huoltokumppanin luona.

Jäähdytysjärjestelmä

Tarkista jäähdytysjärjestelmän osat, kuten jäähdytin, jäähdytysnestesäiliö, letkut ja liitännät, vuotojen ja vaurioiden varalta. Vaihda kaikki vaurioituneet osat.

Jäähdytysneste

Jäähdytysneste on vaihdettava huolto-ohjelmassa ilmoitetuin aikavälein.

Manuaalivaihteiston neste (jos kuuluu varustukseen)

Tarkista manuaalivaihteiston neste huoltoaikataulun mukaisesti.

Automaattinen manuaalivaihteisto (jos kuuluu varustukseen)

Tarkista automaattisen manuaalivaihteiston neste huoltoaikataulun mukaisesti.

✻ HUOMAA

Ei luetellun öljyn käyttö (jopa sellaisen joka on merkinnältään yhteensopiva aidon kanssa) voi johtaa vaihtamisen laadun heikkenemiseen ja värähtelyihin, lopulta vaihteiston vioittumiseen. Käytä vain määritettyjä nesteitä automaattiseen manuaalivaihteistoon. (Katso kohta "Suositellut voiteluaineet ja tilavuudet" sivulla 9-10.)

Automaattivaihteiston neste (jos kuuluu varustukseen)

Nesteen tason tulisi olla mittatikun "HOT" -alueella, kun moottori ja vaihteisto ovat normaalissa käyttölämpötilassa. Tarkista automaattivaihteiston nestetaso moottorin käydessä ja vaihteen ollessa vapaalla sekä seisontajarrun ollessa aktivoituna.

Jarruletkut ja -putket

Tarkista silmämääräisesti oikea asennus, hankaumat, murtumat, heikentyminen ja mahdolliset vuodot. Vaihda kaikki heikentyneet tai vaurioituneet osat välittömästi

Jarru-/kytkinneste (jos kuuluu varustukseen)

Tarkista jarru/kytkinnesteen taso säiliössä. Tason on oltava säiliön ”MIN”- ja ”MAX”-merkkien välillä. Käytä vain DOT 3- tai DOT 4 -määrityksen mukaista jarru-/kytkinnestettä.

Seisontajarru

Tarkista seisontajarrun järjestelmä, mukaan lukien seisontajarrun vivun (tai polkimen) ja kaapelit.

Jarrulevyt, jarrupalat ja jarrusatulat

Tarkista palat liiallisen kulumisen varalta, levyt ohenemisen ja kulumisen varalta sekä jarrusatulat nestevuotojen varalta.

Lisätietoja jarrupalojen ja levyn kulumisrajoista on Kian verkkosivuilla. (www.KIA-hotline.com)

Jousituksen asennuspultit

Tarkista jousituksen liitännät löysyyden ja vaurioiden varalta. Kiristä uudelleen määritettyyn kiristysmomenttiin.

Ohjausvaihde, vivut ja suojakumit/alapallonivelet

Kun auto on pysähtynyt ja moottori sammutettu, tarkista ohjauspyörän mahdollinen liiallinen vapaaliike.

Tarkista nivelet taipumien tai vaurioiden varalta. Tarkista pölysuojakumit ja pallonivelet heikkenemisen, murtumien tai vaurioiden varalta. Vaihda kaikki vaurioituneet osat.

Vetoakselit ja suojakumit

Tarkista vetoakselit, suojakumit ja kiinnitykset murtumien, heikkenemisen ja vaurioiden varalta. Vaihda kaikki vaurioituneet osat ja täytä tarvittaessa rasva uudelleen.

Ilmastointilaitteen kylmäaine (jos kuuluu varustukseen)

Tarkista ilmastointilaitteen putket ja liitännät vuotojen ja vaurioiden varalta.

Moottoriöljy

Moottoriöljyn määrän tarkistus

Moottoriöljyllä voidellaan, jäähdytetään ja käytetään moottorin erinäisiä hydraulisia osia. Moottoriöljyn kuluminen ajon aikana on normaalia, ja moottoriöljyn taso on tarkistettava ja sitä on lisättävä säännöllisesti.

Tarkista öljyn määrä ja lisää sitä myös suositellun huoltoaikataulun mukaisesti, jotta öljyn toimintakyky ei heikkene.

Tarkista moottoriöljy seuraavasti.

(Bensiini) 1.0 MPI, 1.0 FFV

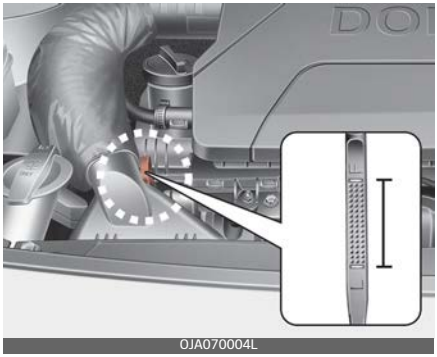

(Bensiini) 1.2 MPI

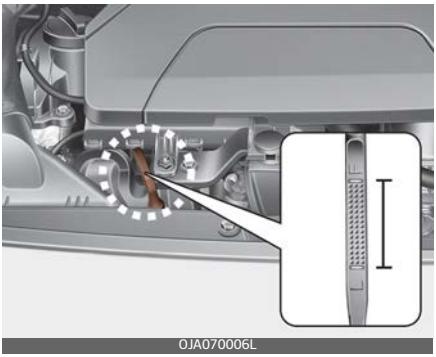

OJA070006L

Smartstream G1.0 T-GDi

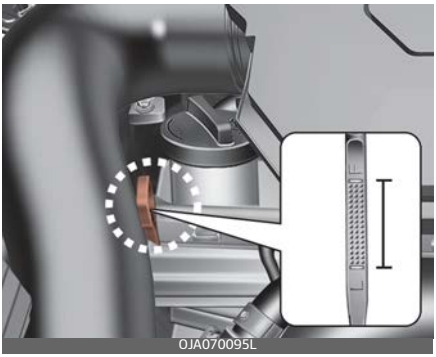

OJA070095L

Smartstream G1.0/Smartstream G1.2

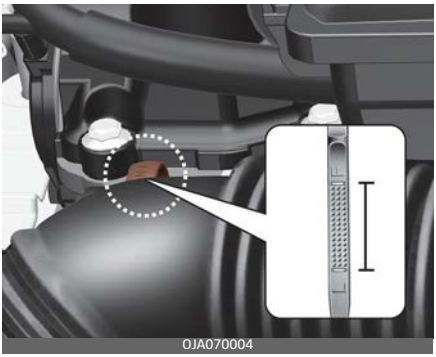

OJA070004

1. Varmista, että auto on tasaisella alustalla.
2. Käynnistä moottori ja anna sen saavuttaa normaali toimintalämpötila.
3. Sammuta moottori, avaa öljyn täyttöaukon korkki ja vedä mittatikku ulos. Odota 15 minuuttia, jotta öljy valuu takaisin öljypohjaan.
4. Pyyhi mittatikku puhtaaksi ja työnnä se kokonaan takaisin.
5. Vedä mittatikku uudelleen ulos ja tarkista määrä. Tarkista, onko öljyn taso F- ja L-viivan välissä. Jos se on L-viivan alapuolella, lisää öljyä niin, että öljyn taso on F-viivan korkeudella.

⚠ VAROITUS

Jäähdyttimen letku

Varo ettet kosketa jäähdyttäjän letkuja, kun tarkastat tai lisäät moottoriöljyä, koska ne voivat olla riittävän kuumia aiheuttamaan palovammoja.

⚠ HUOMIO

Käytä puhdasta liinaa, kun pyyhit öljyn tason mittaa. Jos siihen sekoittuu roskia, voi aiheutua moottorivaurioita.

(Bensiini) 1.0 MPI, 1.0 FFV

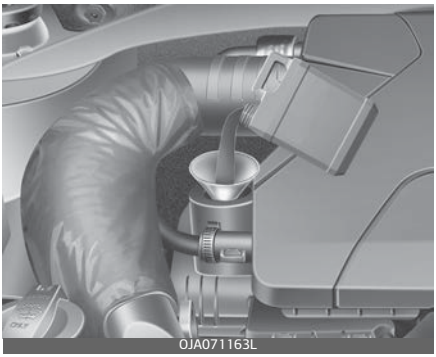

(Bensiini) 1.2 MPI

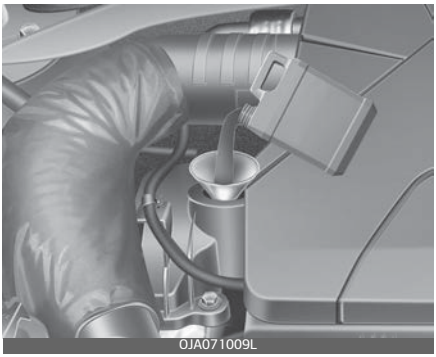

Smartstream G1.0 T-GDi

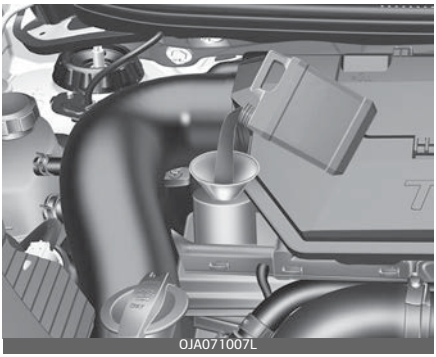

Smartstream G1.0/Smartstream G1.2

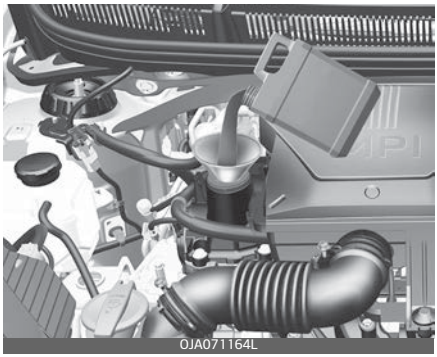

Käytä suppiloa estämään öljyn vuotaminen moottorin komponentteihin.

Käytä vain ohjeen mukaista moottoriöljyä. (Katso kohta "Suositellut voiteluaineet ja tilavuudet" sivulla 9-10.)

- Älä läikytä moottoriöljyä kun lisäät tai vaihdat sitä. Pyyhi roiskunut öljy pois välittömästi.
- Moottorin öljynkulutus saattaa kasvaa uutta autoa sisään ajettaessa. Se vakautuu 6 000 km:n (4 000 mailin) ajon jälkeen.
- Moottoriöljyn kulutukseen vaikuttavat muun muassa ajotavat, ilmasto-olot, liikennetilanne ja öljyn laatu, jne. Siksi moottoriöljyn taso kannattaa tarkistaa säännöllisesti ja sitä pitää tarvittaessa lisätä.

Moottoriöljyn ja suodattimen vaihto

Pyydä ammattikorjaamoa vaihtamaan moottoriöljyn ja suodattimen. Kia suosittelee käyntiä valtuutetun Kia-jälleenmyyjän/huoltokumppanin luona.

- Jos moottoriöljyn vaihtoväli ylittyy huoltoaikataulussa ilmoitetusta, moottoriöljyn toimintakyky saattaa heikentyä, mikä saattaa vaikuttaa moottorin kuntoon. Vaihda moottoriöljy sen takia huoltoaikataulun mukaisesti.
- Käytä suositeltua moottoriöljyä ja suodatinta, jotta moottori pysyy ihannekunnossa. Jos suositeltua öljyä ja suodatinta ei käytetä, vaihda ne hankalien käyttöolojen huolto-ohjelman mukaisesti.
- Öljynvaihdon huoltoaikataulun tarkoitus on estää öljyn toimintakyvyn heikkeneminen. Se ei liity mitenkään öljynkulutukseen. Tarkista moottoriöljyn taso ja lisää sitä säännöllisesti.

⚠ VAROITUS

Käytetty moottoriöljy voi aiheuttaa ihoärsytystä tai syöpää, jos se on kosketuksissa ihoon pitkittyneitä aikoja. Käytetty moottoriöljy sisältää ainesosia, jotka ovat aiheuttaneet syöpää koe-eläimille. Suojaa ihosi aina pesemällä kätesi perusteellisesti saippualla ja lämpimällä vedellä mahdollisimman pian käytetyn öljyn käsittelyn jälkeen.

Älä jätä käytettyjä moottoriöljyjä lasten ulottuville.

✻ HUOMAA

Smartstream G1.0 T-GDi -moottori

Kun moottoriöljyn paine laskee, koska sitä on liian vähän, moottorin öljynpaineen (🛢) varoitusvalo syttyy.

Lisäksi moottoritehoa rajoittava parannettu moottorin suojajärjestelmä kytkeytyy päälle ja toimintahäiriön merkkivalo (🔧) syttyy, kun autolla ajetaan jatkuvasti tässä tilassa. Kun öljynpaine palautuu, moottorin öljynpaineen varoitusvalo sammuu eikä moottoritehoa enää rajoiteta.

⚠ HUOMIO

Moottoriöljy on erittäin kuumaa heti ajon jälkeen ja voi aiheuttaa palovammoja vaihdettaessa. Vaihda moottoriöljy vasta, kun se on jäähtynyt.

Moottorin jäähdytysneste ((bensiini) 1.0 MPI/1.0 FFV/1.2 MPI, smartstream G1.0/G1.2)

Korkeapainejäähdytysjärjestelmässä on säiliö, joka on täytetty ympäri vuoden käytettävällä jäätymisenestoaineella. Säiliö on täytetty tehtaalla.Tarkista pakkasnesteen kesto ja jäähdytysnesteen pinta vähintään kerran vuodessa, talvikauden alussa ja ennen matkaa kylmempään ilmastoon.

- Kun moottori ylikuumentuu vähäisen jäähdytysnesteen takia, äkillinen jäähdytysnesteen lisäys voi aiheuttaa murtumia moottoriin. Vaurioiden estämiseksi lisää moottorin jäähdytysnestettä hitaasti pieni määrä kerrallaan.
- Älä aja ilman moottorin jäähdytysnestettä. Se voi aiheuttaa vesipumpun vikaantumisen ja moottorin kiinnileikkaamisen, jne.

Jäähdytysnesteen määrän tarkastus

VAROITUS

Jäähdyttimen korkin irrottaminen

- Älä koskaan irrota jäähdyttimen korkkia kun moottori on käynnissä tai kuuma. Se voi johtaa jäähdytysjärjestelmän ja moottorin vaurioihin. Sen lisäksi, kuuma jäähdytysneste tai höyry voivat aiheuttaa vakavia henkilövahinkoja.
- Sammuta moottori ja odota, kunnes se jäähtyy. Noudata äärimmäistä varovaisuutta avatessasi jäähdyttimen korkkia. Kierrä sen ympärille paksu pyyhe ja käännä hitaasti vastapäivään ensimmäiseen pysäytykseen saakka. Astu taaksepäin, kun paine vapautuu jäähdytysjärjestelmästä.
  Kun olet varma, että kaikki paine on vapautunut, paina korkkia alaspäin paksulla pyyhkeellä ja poista se kiertämällä vastapäivään.
- Vaikka moottori ei ole käynnissä, älä poista jäähdyttäjän korkkia tai tyhjennystulppaa, kun moottori ja jäähdytin ovat kuumia. Kuuma jäähdytysneste ja höyry voivat

syöksyä vielä ulos paineella ja aiheuttaa vakavia vammoja.

VAROITUS

Jäähdytyspuhaltimen sähkömoottoria ohjaa moottorin jäähdytysnesteen lämpötila, jäähdytysnesteen paine ja auton nopeus. Se voi joskus toimia, vaikka moottori ei ole käynnissä. Ole erittäin varovainen, kun työskentelet jäähdytyspuhaltimen lapojen lähellä, jotta et loukkaa itseäsi pyöriviin puhaltimen lapoihin. Kun moottorin jäähdytysnesteen lämpötila laskee, sähkömoottori sammuu automaattisesti. Tämä kuuluu asiaan.

Tarkista kaikkien jäähdytysjärjestelmän ja lämmityslaitteen letkujen liitännät ja kunto. Vaihda kaikki turvonneet tai hajoavat letkut.

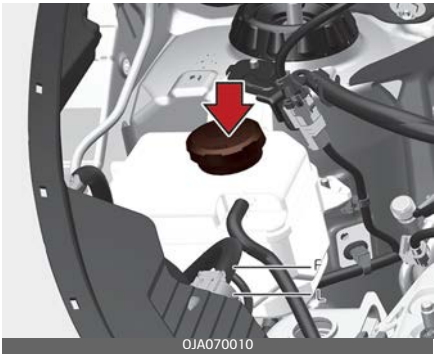

Jäähdytysnesteen pinnan on oltava jäähdytysnestesäiliön sivussa olevien MAX- ja MIN-merkkien (F ja L) välissä, kun moottori on kylmä. Jos jäähdytysnesteen pinta on matala, lisää riittävästi tislattua (ionipoistettua) tai pehmeää vettä. Täytä MAX-merkintään (F) saakka, mutta älä ylitäytä.

Jos lisäyksiä tarvitaan usein, tarkistuta järjestelmä ammattikorjaamossa. Kia suosittelee käyntiä valtuutetun Kia-jälleenmyyjän/huoltokumppanin luona.

Suositeltu moottorin jäähdytysneste

- Lisätessäsi jäähdytysnestettä käytä autossasi vain tislattua vettä tai pehmeää vettä, älä koskaan sekoita kovaa vettä tehtaalla täytettyyn jäähdytysnesteeseen. Virheellinen jäähdytysnesteseos voi aiheuttaa vakavia virhetoimintoja tai moottorin vaurioitumisen.
- Autosi moottorissa on alumiinisia osia, joita on korroosion ja jäätymisen estämiseksi suojattava fosfaattia sisältävillä etyleeniglykoli-jäähdytysaineilla.
- ÄLÄ KÄYTÄ alkoholi- tai metanolijäähdytysnestettä tai sekoita niitä määritettyyn jäähdytysnesteeseen.
- Älä käytä liuosta, joka sisältää yli 60 % jäänestoa tai alle 35 % jäänestoa, koska se heikentää liuoksen tehokkuutta.

Katso seossuhteet seuraavasta taulukosta.

Ympäristön lämpötila	Seoksen prosenttiosuus (tilavuus)	
	Pakkasneste	Vesi
-15 °C (5 °F)	35	65
-25 °C (-13 °F)	40	60
-35 °C (-31 °F)	50	50
-45 °C (-49 °F)	60	40

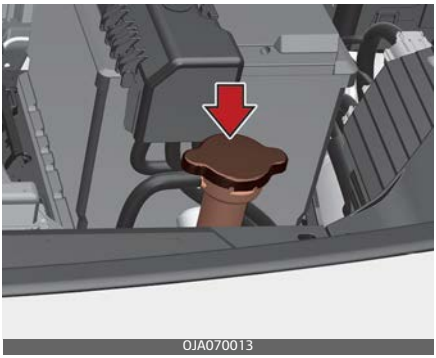

VAROITUS

Jäähdytysnestesäiliön korkki

Älä poista jäähdyttäjän korkkia, kun moottori ja jäähdytin ovat kuumia. Tulikuuma jäähdytysneste ja höyry voivat syöksyä ulos paineella ja aiheuttaa vakavia vammoja.

Jäähdytysnesteen vaihtaminen

Pyydä ammattikorjaamoa vaihtamaan jäähdytysneste. Kia suosittelee käyntiä valtuutetun Kia-jälleenmyyjän/huoltokumppanin luona.

HUOMIO

Aseta paksu liina jäähdyttimen korkin ympärille ennen jäähdytysaineen lisäämistä, jotta jäähdytysainetta ei pääse valumaan yli vaihtovirtageneraattorin tapaisiin moottorin osiin.

VAROITUS

Jäähdytysneste

- Älä käytä jäähdytysnestettä tai pakkasnestettä pesulaitteen nestesäiliössä.
- Jäähdytysneste voi haitata näkyvyyttä vakavasti, jos sitä suihkuaa tuulilasille, ja se voi aiheuttaa auton hallinnan menetyksen tai vaurioita maalipinnalle ja korin viimeistelylle.

Moottorin jäähdytysneste (Smartstream G1.0 T-GDi)

Korkeapainejäähdytysjärjestelmässä on säiliö, joka on täytetty ympäri vuoden käytettävällä jäätymisenestoaineella. Säiliö täytetään tehtaalla.

Tarkista pakkasnesteen kesto ja jäähdytysnesteen taso vähintään kerran vuodessa, talvikauden alussa ja ennen matkaa kylmempään ilmastoon.

⚠ HUOMIO

- Kun moottori ylikuumentuu vähäisen jäähdytysnesteen takia, äkillinen jäähdytysnesteen lisäys voi aiheuttaa murtumia moottoriin. Vaurioiden estämiseksi lisää moottorin jäähdytysnestettä hitaasti pieni määrä kerrallaan.
- Älä aja ilman moottorin jäähdytysnestettä. Se voi aiheuttaa vesipumpun vikaantumisen ja moottorin kiinnileikkaamisen, jne.

Jäähdytysnesteen määrän tarkastus

⚠ VAROITUS

Jäähdyttimen korkin irrottaminen

- Älä koskaan irrota jäähdyttimen korkkia kun moottori on käynnissä tai kuuma. Se voi johtaa jäähdytysjärjestelmän ja moottorin vaurioihin. Sen lisäksi, kuuma jäähdytysneste tai höyry voivat aiheuttaa vakavia henkilövahinkoja.
- Sammuta moottori ja odota, kunnes se jäähtyy. Noudata äärimmäistä varovaisuutta avatessasi jäähdyttimen korkkia. Kierrä sen ympärille paksu pyyhe ja käännä hitaasti vastapäivään ensimmäiseen pysäytykseen saakka. Astu taaksepäin, kun paine vapautuu jäähdytysjärjestelmästä.
- Kun olet varma, että kaikki paine on vapautunut, paina korkkia alaspäin paksulla pyyhkeellä ja poista se kiertämällä vastapäivään.
- Vaikka moottori ei ole käynnissä, älä poista jäähdyttäjän korkkia tai tyhjennystulppaa, kun moottori ja jäähdytin ovat kuumia. Kuuma jäähdytysneste ja höyry voivat syöksyä vielä ulos paineella ja aiheuttaa vakavia vammoja.

⚠ VAROITUS

Jäähdytyspuhaltimen sähkömoottoria ohjaa moottorin jäähdytysnesteen lämpötila, jäähdytysnesteen paine ja auton nopeus. Se voi joskus toimia, vaikka moottori ei ole käynnissä. Ole erittäin varovainen, kun työskentelet jäähdytyspuhaltimen lapojen lähellä, jotta et loukkaa itseäsi pyöriviin puhaltimen lapoihin. Kun moottorin jäähdytysnesteen lämpötila laskee, sähkömoottori sammuu automaattisesti. Tämä kuuluu asiaan.

Tarkista kaikkien jäähdytysjärjestelmän ja lämmityslaitteen letkujen liitännät ja kunto. Vaihda kaikki turvonneet tai hajoavat letkut.

Jäähdytysnesteen pinnan on oltava jäähdytysnestesäiliön sivussa olevien MAX- ja MIN-merkkien välissä, kun moottori on kylmä.

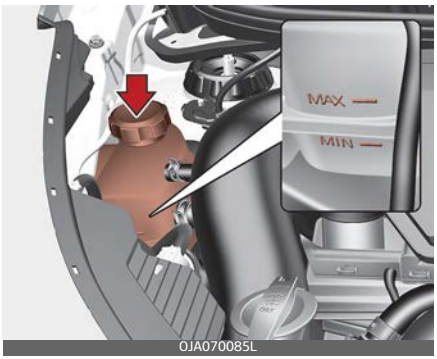

OJA070085L

Jos jäähdytysnesteen pinta on matala, lisää riittävästi tislattua (ionipoistettua) tai pehmeää vettä. Täytä MAX-merkintään saakka, mutta älä ylitäytä.

Jos lisäyksiä tarvitaan usein, tarkistuta järjestelmä ammattikorjaamossa. Kia suosittelee käyntiä valtuutetun Kia-jälleenmyyjän/huoltokumppanin luona.

OJA070086L

✻ HUOMAA

Varmista nesteen lisäyksen jälkeen, että jäähdytysnesteen korkki on suljettu oikein. Muussa tapauksessa moottori voi ylikuumentua ajon aikana.

1. Tarkista, että jäähdytysnesteen korkin merkintä on suoraan eteenpäin.

Moottoritila, etunäkymä

2. Varmista, että jäähdytysnestekorkin pienet ulkonemat lukittuvat tiukasti.

Moottoritila, takanäkymä

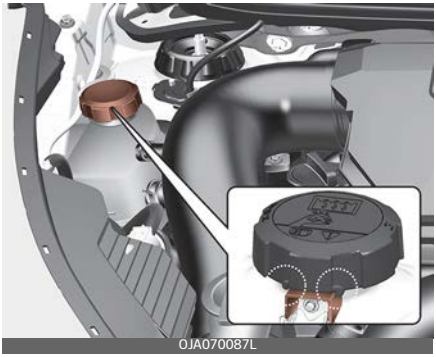

Suositeltu moottorin jäähdytysneste

- Lisätessäsi jäähdytysnestettä käytä autossasi vain tislattua vettä tai pehmeää vettä, älä koskaan sekoita kovaa vettä tehtaalla täytettyyn jäähdytysnesteeseen. Virheellinen jäähdytysnesteseos voi aiheuttaa vakavia virhetoimintoja tai moottorin vaurioitumisen.
- Autosi moottorissa on alumiinisia osia, joita on korroosion ja jäätymisen estämiseksi suojattava fosfaattia sisältävillä etyleeniglykoli-jäähdytysaineilla.
- ÄLÄ KÄYTÄ alkoholi- tai metanolijäähdytysnestettä tai sekoita niitä määritettyyn jäähdytysnesteeseen.
- Älä käytä liuosta, joka sisältää yli 60 % jäänestoa tai alle 35 % jäänestoa, koska se heikentää liuoksen tehokkuutta.

Katso seossuhteet seuraavasta taulukosta.

Ympäristön lämpötila	Seoksen prosenttiosuus (tilavuus)	
	Pakkasneste	Vesi
-15 °C (5 °F)	35	65
-25 °C (-13 °F)	40	60
-35 °C (-31 °F)	50	50
-45 °C (-49 °F)	60	40

Jäähdytysnesteen vaihtaminen

Pyydä ammattikorjaamoa vaihtamaan jäähdytysneste. Kia suosittelee tähän valtuutettua Kian jälleenmyyjää / huoltokumppania.

⚠ HUOMIO

Aseta paksu liina jäähdyttimen korkin ympärille ennen jäähdytysaineen lisäämistä, jotta jäähdytysainetta ei pääse valumaan yli vaihtovirtageneraattorin tapaisiin moottorin osiin.

⚠ VAROITUS

Jäähdytysneste

- Älä käytä jäähdytysnestettä tai pakkasnestettä pesulaitteen nestesäiliössä.
- Jäähdytysneste voi haitata näkyvyyttä vakavasti, jos sitä suihkuaa tuulilasille, ja se voi aiheuttaa auton hallinnan menetyksen tai vaurioita maalipinnalle ja korin viimeistelylle.

Jarru-/kytkinneste (jos kuuluu varustukseen)

Jarru/kytkinnesteen määrän tarkistus

(Bensiini) 1.0 MPI/1.0 FFV/1.2 MPI

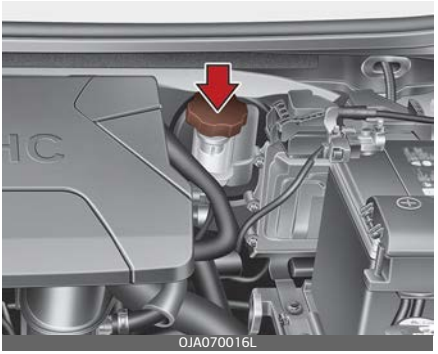

Smartstream G1.0 T-GDi

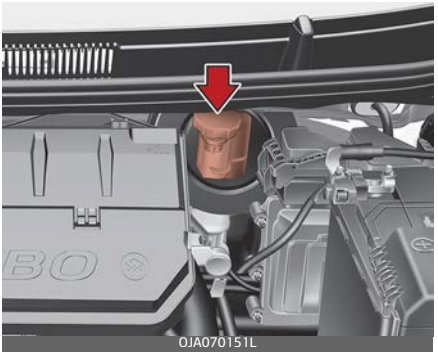

Smartstream G1.0/Smartstream G1.2

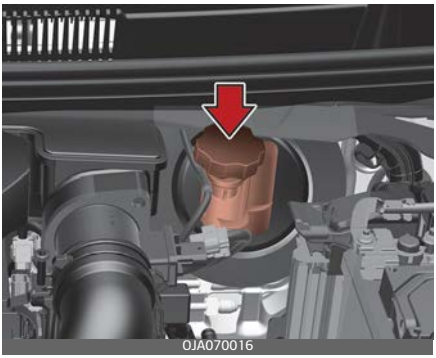

Tarkista säiliön nestemäärä säännöllisesti. Nesteen on oltava säiliön sivulla olevien MIN- ja MAX-merkkien välillä.

Ennen kuin irrotat säiliön korkin ja lisäät jarru-/kytkinnestettä, puhdista korkkia ympäröivä alue perusteellisesti estääksesi jarru-/kytkinnesteen saastumisen.

Jos taso on alhainen, lisää nestettä MAX-tasoon. Taso laskee matkan kertyessä. Tämä on normaali tilanne, joka liittyy jarrupintojen kulumiseen.

Jos nesteen taso on liian alhainen, tarkastuta järjestelmä ammattikorjaamolla. Kia suosittelee tähän valtuutettua Kian jälleenmyyjää / huoltokumppania.

Käytä vain suositeltua jarrunestettä. (Katso kohta "Suositellut voiteluaineet ja tilavuudet" sivulla 9-10.)

Älä koskaan sekoita erityyppisiä nesteitä.

⚠ VAROITUS

Jarru-/kytkinnesteen menetys

Jos jarru-/kytkinjärjestelmään on lisättävä nestettä usein, tarkastuta järjestelmä ammattikorjaamolla. Kia suosittelee tähän valtuutettua Kian jälleenmyyjää / huoltokumppania.

⚠ VAROITUS

jarru-/kytkinneste

Vaihtaessasi ja lisätessäsi jarru-/kytkinnestettä, käsittele sitä varovasti. Älä anna sen joutua silmiin. Jos jarru-/kytkinnestettä joutuu silmiin, huuhtele heti runsaalla määrällä puhdasta hanavettä. Anna lääkärin tarkastaa silmäsi mahdollisimman pian.

⚠ HUOMIO

Älä anna jarru-/kytkinnesteen joutua kosketuksiin auton maalipinnan kanssa, koska se vaurioittaa maalia. Jarru-/kytkinnestettä, joka on ollut pitempään ilman vaikutuksen alaisena, ei koskaan saa käyttää, koska sen laatua ei voi taata. Se tulee hävittää asianmukaisesti. Älä käytä vääränlaista nestettä. Muutama pisara mineraaliöljyä, kuten moot-

toriöljyä, jarru-/kytkinjärjestelmässä, voi vahingoittaa sen osia.

⚠ HUOMIO

Ajoneuvosi parhaan jarru- ja ABS / ESC-suorituskyvyn ylläpitämiseksi, käytä aitoa, Kian määrittelemää jarruöljyä. (Luokitus : SAE J1704 DOT-4 LV, ISO4925 CLASS-6,FMVSS116 DOT-4)

Automaattivaihteiston neste (jos kuuluu varustukseen)

Automaattivaihteiston nestetason tarkistus

(Bensiini) 1.0 MPI/1.0 FFV/1.2 MPI

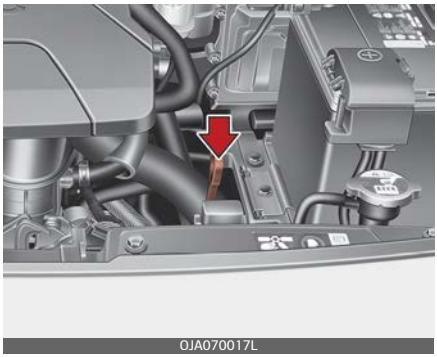

Automaattivaihteiston nestetaso tulisi tarkistaa säännöllisesti.

Pysäköi ajoneuvo tasaiselle maapinnalle seisontajarru aktivoituna ja tarkista nestetaso seuraavan menettelyn mukaisesti.

1. Aseta vaihdevipu N (vapaa) -asentoon ja varmista, että moottori käy normaalilla tyhjäkäynnillä.

✻ HUOMAA

Aseta tasomittari, kun olet tarkistanut automaattivaihteiston nestetason. Kuvassa osoitetun suuntaisesti.

⚠ HUOMIO

Tasomittarin asettaminen väärän suuntaisesti, voi aiheuttaa epämuo-

dostumia (tai vaurioita) tasomittariin.

2. Kun vaihteisto on lämmennyt riittävästi [nesteen lämpötila 70 – 80 ° C (158 – 176 ° F)], esimerkiksi 10 minuutin tavanomaisella ajolla, siirrä vaihdevipu kaikkiin asentoihin ja aseta sitten vaihdevipu N (neutraali) tai P (pysäköinti) –asentoon.
3. Tarkista, onko nestetaso tasomittarin "HOT" –alueella. Jos nesteen taso on alhaisempi, lisää määritettyä nestettä täyttöaukosta. Jos nesteen taso on korkeampi, tyhjennä nestettä tyhjennysaukosta.

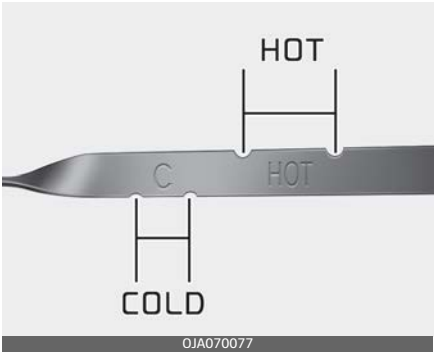

4. Jos nesteen taso tarkistetaan kylmässä lämpötilassa [nesteen lämpötila 20 – 30 ° C (68 – 86 ° F)], lisää nestettä "COLD" –linjaan asti ja tarkista nestetaso sitten uudelleen yllä olevan vaiheen 2 mukaisesti.

VAROITUS

Vaihteiston neste

Vaihteiston nestetaso tulee tarkistaa, kun moottori on normaalissa käyttölämpötilassa. Tämä tarkoittaa, että moottori, jäähdytin, jäähdyttimen letku ja pakoputkisto jne., ovat erittäin kuumia. Ole hyvin varovainen, ettet polta itseäsi tämän toimenpiteen aikana.

HUOMIO

- Alhainen öljytaso aiheuttaa vaihteiston vaihteiden liukumisen. Ylitäyttö voi aiheuttaa vaahtoamista, nesteen menetystä ja vaihteiston toimintahäiriöitä.
- Muiden kuin määritettyjen nesteiden käyttö voi johtaa vaihteiston toimintahäiriöön ja vikaantumiseen.

VAROITUS

Seisontajarru

Ajoneuvon äkillisen liikkumisen välttämiseksi käytä seisontajarrua ja paina jarrupoljinta ennen vaihdevivun siirtämistä.

HUOMAA

”KYLMÄ” –alue on tarkoitettu vain viitteeksi, EIKÄ sitä tulisi käyttää

vaihteiston nestetason määrittämiseen.

✻ HUOMAA

Uuden automaattivaihteiston nesteen pitää olla väriltään punainen. Punainen väriaine lisätään, jotta koonpanotehdas voi tunnistaa sen automaattivaihteiston nesteeksi ja erottaa sen moottoriöljystä tai pakkasnesteestä. Punainen väri, joka ei osoita nesteen laatua, ei ole pysyvä. Kun ajoneuvoa ajetaan, automaattivaihteiston neste tummuu. Väri voi lopulta muuttua vaaleanruskeaksi.

Käytä vain määritettyä automaattivaihteiston nestettä. (Katso kohta "Suositellut voiteluaineet ja tilavuudet" sivulla 9-10.)

Automaattivaihteiston nesteen vaihto

Vaihdata automaattivaihteiston neste ammattikorjaamossa huoltoaikataulun mukaisesti. Kia suosittelee käyntiä valtuutetun Kia-jälleenmyyjän/huoltokumppanin luona.

Pesulaitteen neste

Pesunesteen määrän tarkastus

(Bensiini) 1.0 MPI/1.0 FFV/1.2 MPI

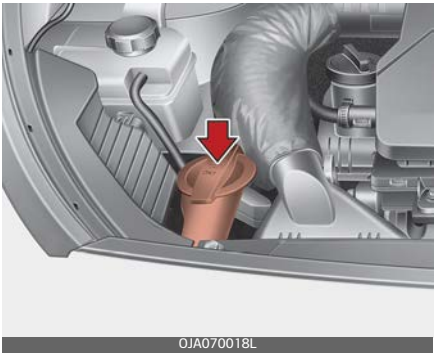

Smartstream G1.0 T-GDi

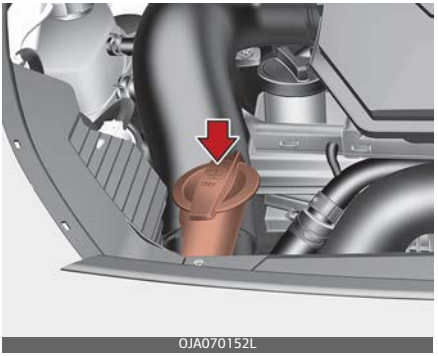

Smartstream G1.0/Smartstream G1.2

Säiliö on läpikuultava, joten näet tason nopeasti silmäilemällä.

Tarkista nestepinta pesulaitteen säiliössä, ja lisää nestettä tarvittaessa. Puhdasta vettä voidaan käyttää, jos pesunestettä ei ole saatavana. Käytä kuitenkin jäätymätöntä pesunestettä kylmissä olosuhteissa jäätymisen estämiseksi.

⚠ VAROITUS

Jäähdytysneste

- Älä käytä jäähdytysnestettä tai pakkasnestettä pesulaitteen nestesäiliössä.
- Jäähdytysneste voi haitata näkyvyyttä vakavasti, jos sitä suihkuaa tuulilasille, ja se voi aiheuttaa auton hallinnan menetyksen tai vaurioita maalipinnalle ja korin viimeistelylle.
- Tuulilasin pesulaitteen neste voi sisältää jonkin verran alkoholia ja se voi olla tulenarkaa määrätyissä olosuhteissa. Älä anna kipinöiden tai avotulen joutua kontaktiin pesunesteen tai pesunestesäiliön kanssa. Voi aiheutua vaurioita autolle tai sen matkustajille.
- Tuulilasin pesuneste on myrkyllistä ihmisille ja eläimille. Älä juo tuulilasin pesunestettä ja vältä kontaktia sen kanssa. Se voi aiheuttaa vakavia vammoja tai kuoleman.

Seisontajarru

Seisontajarrun tarkastus

Tarkista seisontajarrun liike laskemalla kuuluvien napsautusten määrä, kun se vedetään koko matka alkaen vapautetusta asennosta. Seisontajarrun pitäisi myös pystyä yksin pidättämään autoa suhteellisen jyrkässä rinteessä. Jos vetomatka on määriteltyä suurempi tai pienempi, anna järjestelmä huollettavaksi ammattikorjaamoon. Kia suosittelee käyntiä valtuutetun Kia-jälleenmyyjän/huoltokumppanin luona.

Vetomatka: 5–7 ”napsautusta” voimalla 20 kg (44 lbs, 196 N).

Ilmanpuhdistin ((bensiini) 1.0 MPI/1.0 FFV/1.2 MPI)

Suodattimen vaihtaminen

OJA070020L

Se tulee vaihtaa tarpeen mukaan, eikä sitä saa pestä. Voit puhdistaa suodattimen tarkastaessasi ilmanpuhdistinta. Puhdista suodatin paineilmalla.

OJA070021L

1. Irrota ilmanpuhdistimen kantta kiinni pitävät klipsit, ja avaa kansi.

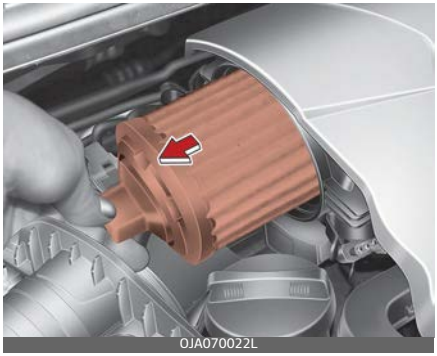

OJA070022L

2. Pyyhi ilmanpuhdistimen kotelon sisäpuoli.
3. Vaihda ilmansuodatin.
4. Lukitse ilmanpuhdistimen letku kannen kiinnitysklipseillä.

Vaihda suodatin huoltoaikataulun mukaisesti. Jos autoa käytetään erittäin pölyisillä tai hiekkaisilla alueilla, vaihda suodatin useammin kuin tavallisesti suositelluin välein. (Katso kohta "Ajoitetut huollot" sivulla 8-14.)

⚠ HUOMIO

- Älä aja ilmanpuhdistimen ollessa poistettuna; tämä johtaa moottorin liialliseen kulumiseen.
- Kun poistat ilmansuodattimen suodatinta, niin varo, että ilmanottoon ei pääse pölyä tai likaa, koska ne voivat aiheuttaa vaurioita.
- Käytä ammattikorjaamolta hankittavia vaihto-osia. Kia suosittelee käyntiä valtuutetun Kia-

jälleenmyyjän/huoltokumppanin luona.

Ilmanpuhdistin (Smartstream G1.0/G1.2)

Suodattimen vaihtaminen

Se tulee vaihtaa tarpeen mukaan, eikä sitä saa pestä.

Voit puhdistaa suodattimen tarkastaessasi ilmanpuhdistinta.

Puhdista suodatin paineilmalla.

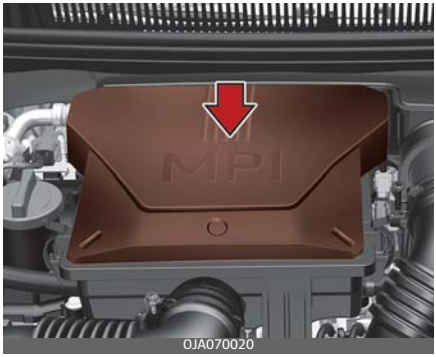

1. Irrota ilmanpuhdistimen kantta kiinni pitävät klipsit.

2. Poista ilmanpuhdistimen kansi.
3. Vaihda ilmansuodatin.
4. Kokoa purkamiseen nähden käänteisessä järjestyksessä.

Vaihda suodatin huoltoaikataulun mukaisesti.

Jos autoa käytetään erittäin pölyisillä tai hiekkaisilla alueilla, vaihda suodatin useammin kuin tavallisesti suositelluin välein. (Katso kohta "Ajoitetut huollot" sivulla 8-14.)

⚠ HUOMIO

- Älä aja ilmanpuhdistimen ollessa poistettuna; tämä johtaa moottorin liialliseen kulumiseen.
- Kun poistat ilmansuodattimen suodatinta, niin varo, että ilmanottoon ei pääse pölyä tai likaa, koska ne voivat aiheuttaa vaurioita.
- Käytä ammattikorjaamolta hankittavia vaihto-osia. Kia suosittelee käyntiä valtuutetun Kia-jälleenmyyjän/huoltokumppanin luona.

Ilmanpuhdistin (Smartstream G1.0 T-GDi)

Suodattimen vaihtaminen

Se tulee vaihtaa tarpeen mukaan, eikä sitä saa pestä.

Voit puhdistaa suodattimen tarkastaessasi ilmanpuhdistinta.

Puhdista suodatin paineilmalla.

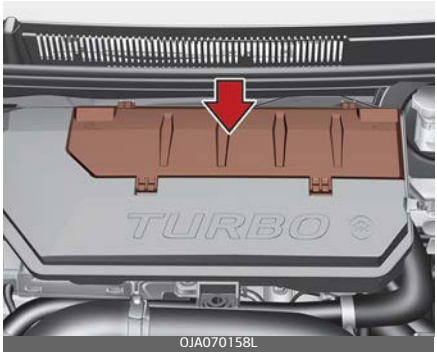

1. Avaa ilmansuodatin vetämällä sen korkista.

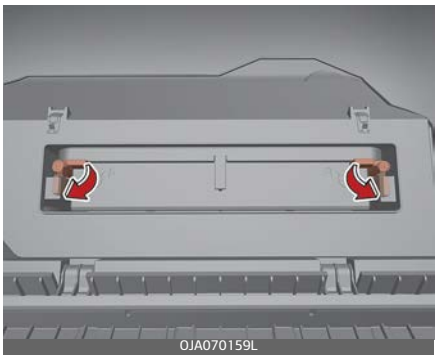

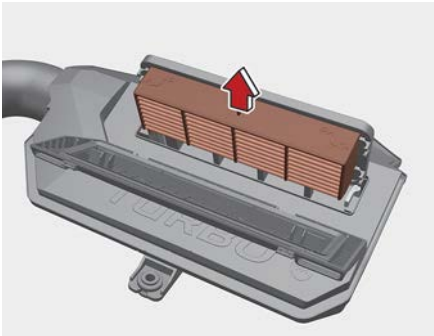

2. Poista lukitus kääntämällä lukitusvipua alaspäin.
3. Vedä vaihdettava ilmansuodatin ulos.
4. Vaihda ilmansuodatin.
5. Kokoa purkamiseen nähden käänteisessä järjestyksessä.

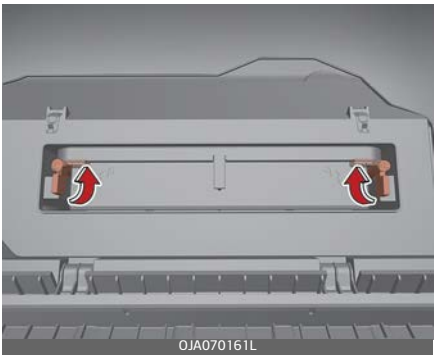

Vaihda suodatin huoltoaikataulun mukaisesti.

Jos autoa käytetään erittäin pölyisillä tai hiekkaisilla alueilla, vaihda suodatin useammin kuin tavallisesti suositelluin välein. (Katso kohta "Ajoitetut huollot" sivulla 8-14.)

⚠ HUOMIO

- Älä aja ilmanpuhdistimen ollessa poistettuna; tämä johtaa moottorin liialliseen kulumiseen.
- Kun poistat ilmansuodattimen suodatinta, niin varo, että ilmanottoon ei pääse pölyä tai likaa, koska ne voivat aiheuttaa vaurioita.
- Käytä ammattikorjaamolta hankittavia vaihto-osia. Kia suosittelee käyntiä valtuutetun Kia-jälleenmyyjän/huoltokumppanin luona.

Ilmastointilaitteen ilmansuodatin

Suodattimen tarkastus

Ilmastointilaitteen ilmansuodatin on vaihdettava huoltoaikataulun mukaisesti. Jos autoa käytetään pitkiä aikoja ilmaltaan pahasti saastuneissa kaupungeissa tai pölyisillä, karkeilla teillä, se on tarkastettava useammin ja vaihdettava aikaisemmin. Jos vaihdat ilmastointilaitteen suodattimen itse, noudata seuraavaa menettelyä ja varo vaurioittamasta muita komponentteja.

1. Hansikaslokeron ollessa auki, laske hansikaslokero painamalla molemmasta sivusta.

OJA070023

2. Irrota ilmastointilaitteen suodattimen kansi painamalla kannen oikealla puolella olevaa lukkoa.

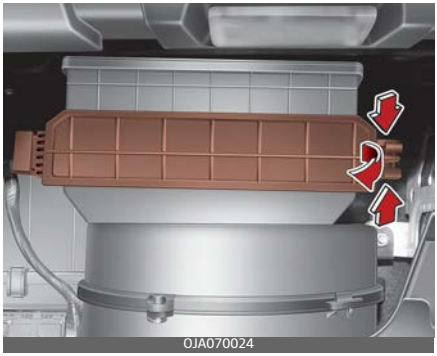
OJA070024

3. Vaihda ilmastointilaitteen ilmansuodatin.
4. Kokoa purkamiseen nähden käänteisessä järjestyksessä.

OJA070096

HUOMAA

Vaihtaessasi ilmastointilaitteen ilmansuodatinta, asenna se oikein. Muuten järjestelmä saattaa tuottaa melua ja suodattimen tehokkuus voi heikentyä.

Pyyhkijänsulat

Sulkien tarkastus

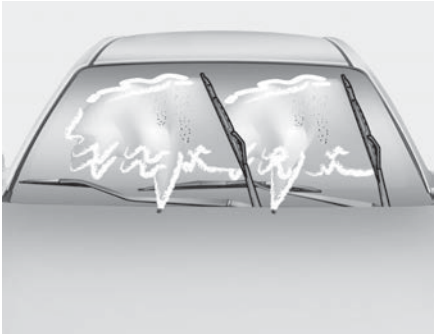

HUOMAA

Kaupalliset kuumavahat, joita automaattiset autopesulat levittävät, ovat tunnettuja siitä, että ne tekevät tuulilasista hankalan puhdistaa.

Tuulilasin tai pyyhkijänsulkien likaantuminen vierasmateriaalista voi heikentää tuulilasinpyyhkijöiden tehokkuutta. Yleisiä likaantumisen lähteitä ovat hyönteiset, puiden mahla ja joissakin kaupallisissa autopesuissa käytetyt kuumavahakäsittelyt. Jos pyyhkimet eivät pyyhi kunnolla, puhdista sekä ikkuna että sulat hyvällä puhdistusaineella tai miedolla pesuaineella, ja huuhtele ne perusteellisesti puhtaalla vedellä.

HUOMIO

Jotta voit välttää pyyhkijänsulkien vahingoittumisen, älä käytä bensiiniä, kerosiinia, tinneriä tai muita liuottimia niihin tai niiden lähelle.

Sulkien vaihtaminen

Kun pyyhkijät eivät enää puhdista riittävästi, sulat voivat olla kuluneet tai murtuneet, ja ne on vaihdettava.

HUOMIO

Jotta estetään pyyhkijöiden varsien tai muiden komponenttien vaurioituminen, älä yritä siirtää pyyhkijöitä käsin.

HUOMIO

Muiden kuin määritettyjen pyyhkijänsulkien käyttö voi aiheuttaa pyyhkijöiden toimintahäiriön ja vikaantumisen.

Tuulilasin pyyhkijänsulka

1. Nosta pyyhkijänsulat ja käännä niiden kokonaisuutta hieman paljastaaksesi muovisen kiinnitysklipsin.

ODEEV098013NR

⚠ HUOMIO

Älä anna pyyhkijän varren osua tuulilasiin, koska se voi aiheuttaa tuulilasiin iskelmän tai halkeaman.

2. Purista klipsiä yhteen ja liu'uta pyyhkijäyksikköä alaspäin.
3. Nosta se pois varresta.
4. Asenna sulkarakenne irrotukseen nähden päinvastaisessa järjestyksessä.

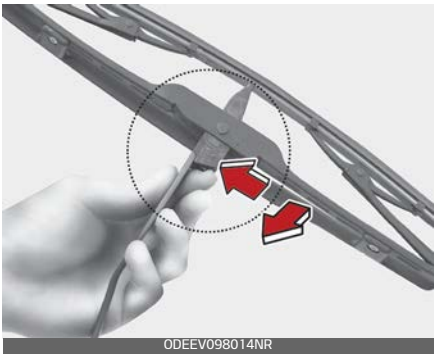
ODEEV098014NR

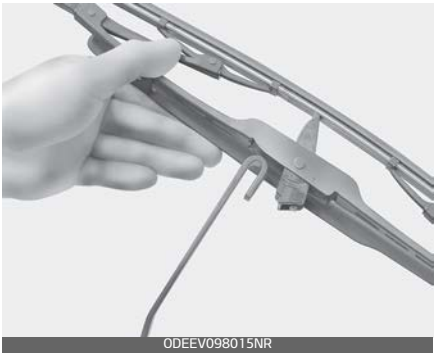
ODEEV098015NR

Takaikkunan pyyhkimen sulka

1. Nosta pyyhkijän vartta (1) ja vedä pyyhkijänsulan rakenne ulos.

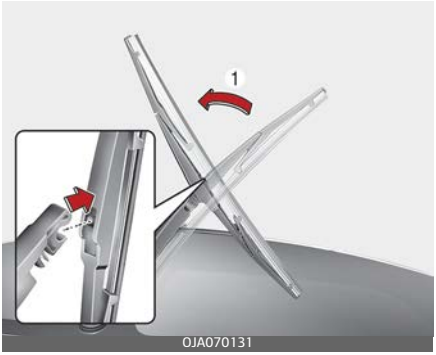

OJA070131

2. Asenna uusi sulkarakenne asettamalla sen keskiosa pyyhkijänvarren koloon niin, että se napsahtaa paikoilleen.
3. Varmista, että sulkarakenne on tiukasti paikoillaan yrittämällä vetää sitä kevyesti.

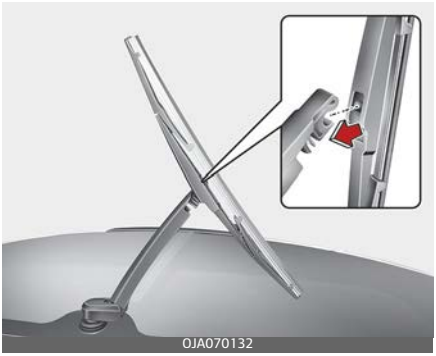

Estääksesi pyyhkijänvarren tai muiden osien vaurioitumisen, pyydä ammattikorjaamoa vaihtamaan pyyhkijänsulan. Kia suosittelee käyntiä valtuutetun Kia-jälleenmyyjän/huoltokumppanin luona.

Akku

Akun parhaan käyttöiän saavuttaminen

(Bensiini) 1.0 MPI/1.0 FFV

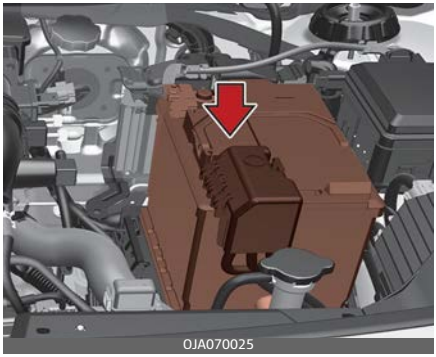

(Bensiini) 1.2 MPI

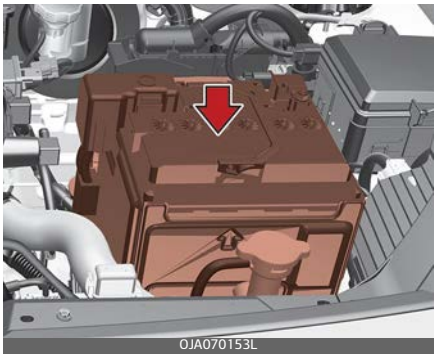

Smartstream G1.0 T-GDi

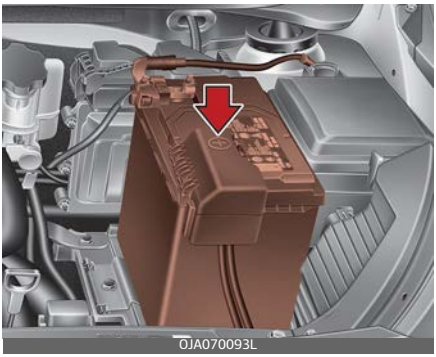

- Pidä akku tukevasti kiinnitettynä.
- Pidä akun yläpuoli puhtaana ja kuivana.
- Pidä liitimet ja liitännät puhtaina, tiukalla ja vaseliinilla tai liitinrasvalla pinnoitettuna.
- Huuhtele roiskunut elektrolyytti akusta välittömästi veden ja ruokasoodan liuoksella.
- Jos autoa ei käytetä pitempään aikaan, irrota akun kaapelit.

✻ HUOMAA

Alunperin asennettu akku on huoltovapaa. Jos auton akun sivussa on merkintä LOWER ja UPPER, voit tarkistaa elektrolyytin tason. Elektrolyytin tason pitäisi olla LOWER ja UPPER -merkinnän välissä. Jos elektrolyytin taso on alhainen, siihen pitää lisätä tislattua (demineralisoitua) vettä (Älä koskaan lisää rikkihappoa tai muuta elektrolyyttiä). Kun täytät akkua, älä roiskuta vettä akulle ja sen vieressä oleville osille. Älä myöskään ylitäytä akkukennoja. Se voi aiheuttaa muiden osien korroosion. Varmista täytön jälkeen, että kiristät kennojen korkit kunnolla paikalleen. Ota yhteyttä ammattikorjaamoon. Kia suosittelee käyntiä valtuutetun Kia-jälleenmyyjän/huoltokumppanin luona.

⚠ VAROITUS

Akun aiheuttamat vaarat

Lue aina seuraavat ohjeet huolellisesti, kun käsittelet akkua.

Pidä sytytetyt savukkeet ja kaikki muut liekit tai kipinät etäällä akusta.

Akkujen kennoissa on aina vetykaasua joka voi räjähtää syttyessään.

Pidä akut poissa lasten ulottuvilta, koska ne sisältävät erittäin syövyttävää RIKKIHAPPOA. Vältä akkuhapon pääsyä iholle, silmiin, vaatteisiin tai maalipintoihin.

Jos elektrolyyttiä joutuu silmiin, huuhtele silmiä puhtaalla vedellä vähintään 15 minuuttia ja ota heti yhteys lääkäriin. Jos elektrolyyttiä joutuu ihollesi, pese kosketuspinta perusteellisesti. Jos tunnet kipua tai polttavaa tunnetta, hakeudu välittömästi lääkärin hoitoon.

Käytä silmiensuojainta, kun lataat akkua tai työskentelet

sen lähellä. Varmista aina sopiva ilmanvaihto kun työskentelet suljetussa tilassa.

Väärin hävitetty paristo voi olla haitallinen ympäristölle ja ihmisten terveydelle. Hävitä akku paikallisen lainsäädännön ja määräysten mukaisesti.

Akku sisältää lyijyä. Älä hävitä sitä sen käyttöajan päätyttyä. Ota yhteyttä ammattikorjaamoon. Kia suosittelee käyntiä valtuutetun Kia-jälleenmyyjän/huoltokumppanin luona.

- Kun nostat muovikuorista akkua, liiallinen paine kuoreen voi aiheuttaa akkuhapon vuotamisen ja johtaa henkilövahinkoon. Nosta akkunostimella tai käsillä vastakkaisista kulmista kiinni pitäen.
- Älä koskaan yritä ladata akkua, kun akkukaapelit ovat kiinnitettynä.
- Sähköinen sytytysjärjestelmä käyttää suurjännitettä. Älä koskaan kosketa näitä osia moottorin ollessa käynnissä tai jos sytytys on päällä.

Yllä olevien varoitusten noudattamatta jättäminen voi johtaa vakaviin henkilövahinkoihin tai kuolemaan.

⚠ HUOMIO

- Kun et käytä autoa pitkään aikaan matalan lämpötilan alueella, irrota akku ja säilytä se sisätiloissa.
- Lataa akku aina täyteen estääksesi akun kuoren vauriot kylmissä lämpötiloissa.
- Jos yhdistät valtuuttamattomia laitteita akkuun, akku voi purkautua. Älä koskaan käytä valtuuttamattomia laitteita.

Akun kapasiteettimerkintä

Esimerkki

* Auton akun todellinen merkintävoi poiketa kuvissa esitetystä.

1. AGM90L-DIN : Kian antama akun mallinimi
2. 90Ah(20HR) : Nimelliskapasiteetti (ampeeritunteina)
3. 170RC : Säiliön nimellistilavuus (kohdassa min.)
4. 12 V: nimellisjännite
5. 850CCA (SAE) : SAE-kylmätestivirta ampeereina
6. 680A : EN-kylmätestivirta ampeereina

Akun lataaminenakkuakun lataaminen

Autossasi on huoltovapaa, kalsiumpohjainen akku.

- Jos akku purkautuu nopeasti (esimerkiksi ajovalot tai sisävalot jäivät päälle, kun autoa ei käytetty),

lataa se hitaalla latauksella 10 tunnin aikana.
- Jos akku purkautuu vähitellen suuren sähkökuorman takia auton käytön aikana, lataa 0UM074113L sitä 20–30 A virralla kaksi tuntia.

⚠ VAROITUS

Akun lataaminen

Kun lataat akkua, noudata seuraavia varotoimenpiteitä:
- Akku on irrotettava autosta ja asetettava hyvin ilmastoituun paikkaan.
- Älä päästä savukkeita, kipinöitä tai avotulenlähteitä akun lähelle.
- Valvo akkua sen latautuessa ja pysäytä lataus tai pienennä latausvirtaa, jos akku alkaa rajusti kaasuuntua (kiehua) tai jos akkunesteen lämpötila ylittää 49 °C (120°F).
- Käytä silmäsuojaimia kun tarkistat akkua latauksen aikana.
- Irrota akkulaturi seuraavassa järjestyksessä.
  1. Sammuta akkulaturin pääkytkin.
  2. Irrota negatiivinen liitin akun miinusnavasta.
  3. Irrota positiivinen liitin akun plusnavasta.

⚠ VAROITUS

- Ennen kuin aloitat huoltotoimenpiteitä tai akun lataamista, kytke kaikki sähkölaitteet pois päältä ja sammuta moottori.
- Akun negatiivinen kaapeli on irrotettava ensin ja asennettava viimeisenä, kun akku irrotetaan.
- Akkuun liittyvät toimenpiteet on suositeltavaa antaa ammattikorjaamon tehtäväksi. Kia suosittelee käyntiä valtuutetun Kia-jälleenmyyjän/huoltokumppanin luona.

⚠ HUOMIO

- Pidä akku poissa vedestä tai muista nesteistä.
- Käytä oman turvallisuutesi vuoksi ammattikorjaamon varaosia. Kia suosittelee käyntiä valtuutetun Kia-jälleenmyyjän/huoltokumppanin luona.

Nollauskohteet

Jotkin toiminnot on nollattava, kun akku on purkautunut tai se on irrotettu.
- Ikkunan automaattinen nosto/lasku
- Kattoluukku
- Osamatkamittari
- Ilmastointilaite
- Audio

Renkaat ja vanteet

Renkaiden hoito

Parhaan kunnossapidon, turvallisuuden ja polttoainetalouden takia sinun on aina säilytettävä suositellut renkaiden täyttöpaineet ja pysyttävä autollesi suositellun kuorman ja painon jakauman rajoissa.

Suositellut kylmien renkaiden täyttöpaineet

Kaikki rengaspaineet (myös vararengas) on tarkastettava, kun renkaat ovat kylmiä. "Kylmät renkaat" tarkoittavat, että autolla ei ole ajettu vähintään kolmeen tuntiin tai on ajettu alle 1,6 km (1 maili).

Suositellut paineet on säilytettävä parhaan matkustusmukavuuden ja auton käsittelyn sekä mahdollisimman vähäisen renkaiden kulumisen takia. Katso suositellut täyttöpaineet kohdasta "Renkaat ja vanteet" sivulla 9-5.

Kaikki tiedot (koot ja ilmanpaineet) löytyvät kuljettajan puolen keskipilariin kiinnitetystä merkinnästä.

⚠ VAROITUS

Renkaan alitäyttö

Vakava alitäyttö (70 kPa (10 psi) tai alle) voi johtaa vakavaan kuumentumiseen, mistä seuraa renkaiden puhkeamisia, kudosten irtoamista ja muita renkaan vikoja, joista voi aiheutua auton hallinnan menetys, mikä johtaa onnettomuuteen. Riski on huomattavasti suurempi kuumina päivinä ja kun ajetaan pitkiä matkoja suurilla nopeuksilla.

⚠ HUOMIO

- Vajaatäyttö aiheuttaa liiallista kulumista, huonoja ajo-ominaisuuksia ja heikentynyttä polttoainetaloutta. Vanteet vääntyminen on myös mahdollista. Pidä rengaspaineet oikealla tasolla. Jos renkaaseen on lisättävä usein ilmaa, anna se ammattikorjaamon tarkastettavaksi. Kia suosittelee käyntiä valtuutetun Kia-jälleenmyyjän/huoltokumppanin luona.

- Ylitäyttäminen aiheuttaa kovaa epämukavaa ajoa, liiallista renkaan keskiosan kulumista ja suurempaa riskiä tien vikojen aiheuttamista vaurioista.

⚠ HUOMIO

- Lämpimät renkaat tavallisesti ylittävät kylmien renkaiden suositellun rengaspaineen 28–41 kPa:lla (4–6 psi). Älä päästä ilmaa pois lämpimistä renkaista säätääksesi rengaspaineita, tai renkaista tulee vajaatäytetyt.
- Muista asentaa täyttöventtiilien tulpat. Ilman venttiilin korkkia lika ja kosteus voivat päästä venttiiliin ja aiheuttaa ilmavuotoja. Jos venttiilin korkki puuttuu, asenna uusi mahdollisimman pian.

⚠ VAROITUS

Renkaiden täyttö

Liiallinen tai liian vähäinen täyttäminen lyhentää renkaan käyttöikää, huonontaa auton käyttäytymistä ja voi johtaa renkaan odottamattomaan rikkoutumiseen. Tästä voi seurata auton hallinnan menetys ja mahdollisia henkilövahinkoja.

⚠ HUOMIO

Rengaspaine

Huomioi aina seuraavat ohjeet:

- Tarkista rengaspaineet, kun renkaat ovat kylmät. (Kun auto on ollut pysäköitynä vähintään kolme tuntia tai sillä on ajettu enintään 1,6 km (1 maili) liikkeelle lähdön jälkeen.)
- Tarkista vararenkaan paine aina, kun tarkistat muiden autosi renkaiden paineen.
- Älä koskaan ylikuormita ajoneuvoa. Varo, ettet ylikuormita autosi tavaratelinettä, mikäli sellainen on varusteena.
- Vanhat, kuluneet renkaat ovat turvallisuusriski. Jos kulutuspinta on kulunut epätasaisesti tai renkaasi ovat vahingoittuneet, vaihda ne uusiin.

Renkaan täyttöpaineen tarkistus

Tarkista myös renkaasi kerran kuukaudessa tai useammin.

Tarkista myös vararenkaan paine

Miten tarkastetaan

Käytä hyvälaatuista mittaria täyttöpaineen tarkastukseen. Et voi havaita renkaiden oikeaa täyttöä vain katsomalla niitä. Vyörenkaat saattavat näyttää oikein täytetyiltä myös alipaineisina.

Tarkista renkaiden täyttöpaine, kun renkaat ovat kylmät. Tämä tarkoittaa, että auto on ollut paikallaan vähintään kolme tuntia tai sillä on ajettu VAROITUS enintään 1,6 km (1 maili).

Poista venttiilin korkki renkaan venttiilistä. Paina rengaspainemittaria tiukasti venttiiliä vasten, jotta saat painelukeman. Jos kylmän renkaan täyttöpaine vastaa suositeltua renkaan painetta ja kuormitusmerkinnän tietoja, lisäsäätöä ei tarvita. Jos paine on matala, lisää ilmaa kunnes saavutetaan suositeltu paine.

Jos ylitäytät renkaan, poista siitä ilmaa painamalla renkaan venttiilin keskellä olevaa metallitankoa. Tarkista rengaspaine uudelleen rengaspainemittarilla. Varmista, että asetat venttiiliin korkit takaisin venttiileihin. Ne estävät lian ja kosteuden aiheuttamat ilmavuodot.

⚠ VAROITUS

- Tarkasta rengaspaineet, renkaiden kuluminen ja mahdolliset rengasvahingot säännöllisesti. Käytä aina rengaspainemittaria.
- Ali- tai ylipaineiset renkaat kuluvat epätasaisesti aiheuttaen heikentynyttä ajettavuutta ja voivat johtaa auton hallinnan menettämiseen tai äkkinäiseen rengasrikkoon, mikä voi aiheuttaa onnettomuuksia, vammoja ja jopa kuoleman. Suositellut rengaspaineet kylmille renkaille löytyvät tästä käyttöohjekirjasta ja kuljettajan puolen keskipilarissa olevasta rengastarrasta.
- Kuluneet renkaat voivat aiheuttaa onnettomuuksia. Vaihda kuluneet, epätasaisesti kuluneet tai vaurioituneet renkaat.
- Muista tarkastaa vararenkaan paine. Kia suosittelee, että tarkistat vararenkaan paineen aina, kun tarkistat ajoneuvon muiden renkaiden paineen.

Renkaiden kierto

Renkaiden kulumisen tasoittamiseksi on suositeltavaa, että renkaita kierrätetään 10000 km (6500 mailin) välein tai aikaisemmin, jos ilmenee epätasaista kulumista.

Tarkasta kierrätyksen aikana renkaiden tasapaino.

Tarkasta renkaiden kierrätyksen yhteydessä epätasainen kuluminen ja vauriot. Epänormaali kuluminen aiheutuu yleensä väärästä rengaspaineesta, virheellisestä pyörän suuntauksesta, renkaan tasapainotuksen puutteesta tai voimakkaasta jarrutuksesta/kaarreajosta. Etsi kolhuja tai pullistumia renkaan sivulta. Vaihda rengas, jos havaitset jommankumman näistä ongelmista. Vaihda rengas, jos kangas tai ranka

on näkyvissä. Varmista kierron jälkeen, että etu- ja takarenkaiden paineet ovat määritysten mukaisia ja kiinnitysmutterit ovat kireät.

Katso kohta "Renkaat ja vanteet" sivulla 9-5.

Ilman vararengasta

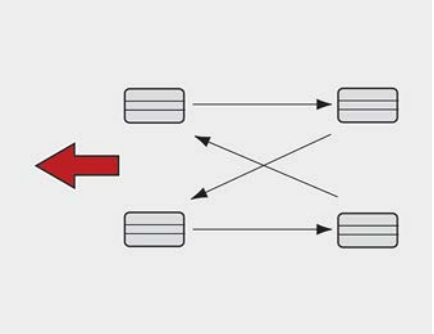

Suunnatut renkaat (jos kuuluu varusteisiin)

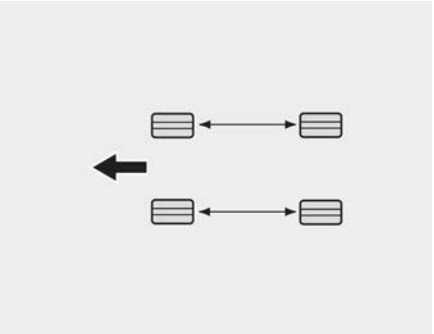

Levyjarrujen palojen kuluminen on tarkastettava aina, kun renkaita kierrätetään.

HUOMAA

Kierrätä vyörenkaita, joilla on epäsymmetrinen kulutuspintakuvio vain edestä taakse äläkä oikealta puolelta vasemmalle puolelle.

VAROITUS

- Älä käytä pienikokoista varapyörää (jos kuuluu varustukseen) kierrätyksessä.
- Älä missään olosuhteissa sekoita ristikudosrenkaita ja vyörenkaita. Se voi aiheuttaa epätavallista käsittelyä, joka voi aiheuttaa kuoleman, vakavia vammoja tai omaisuusvahinkoja.

Pyörien suuntaus ja renkaiden tasapaino

Autosi pyörät on suunnattu ja tasapainotettu tehtaalla huolellisesti tarjoamaan sinulle pisimmän renkaiden käyttöiän ja parhaan suorituskyvyn.

Useimmissa tapauksissa pyöriä ei tarvitse tasapainottaa uudelleen. Jos kuitenkin huomaat epätavallista renkaiden kulumista tai auto vetää johonkin suuntaan, niin suuntaus voi olla korjattava.

Jos huomaat autosi tärisevän tasaisella tiellä ajettaessa, pyöräsi saattavat tarvita tasapainotusta.

⚠ HUOMIO

Virheellinen pyörien painotus voi vaurioittaa auton alumiinivanteita. Käytä vain hyväksyttyjä rengaspainoja.

Renkaan vaihtaminen

Jos rengas on kulunut tasaisesti, kulumisen ilmaisin (A) tulee näkyviin tasaisena nauhana uran poikki. Tämä osoittaa, että kulutuspintaa on jäljellä alle 1,6 mm (1/16 tuuma). Vaihda rengas, jos näin käy.

Älä odota ennen renkaan vaihtamista, että kudos tulee näkyviin koko renkaan kulutuspinnan matkalta.

OUM076204L

✻ HUOMAA

Vaihtaessasi renkaita, suosittelemme käyttämään samaa kokoa kuin mitä ajoneuvoon on alun perin asennettu.

Tämän huomiotta jättäminen voi vaikuttaa ajosuoritukseen.

⚠ HUOMIO

Kun vaihdat renkaat, tarkista renkaiden kiinnitysmutterit ja kiristä niitä noin 50 km (31 mailin) ajon jälkeen ja tarkista uudelleen noin 1 000 km (620 mailin) ajon jälkeen. Jos ohjauspyörä tärisee tai ajoneuvo värisee ajon aikana, pyörä on menettänyt tasapainonsa. Tasapainota pyörät Jos ongelmaa ei ratkea, ota yhteyttä ammattikorjaamoon. Kia suosittelee käyntiä valtuutetun Kia-jälleenmyyjän/huoltokumppanin luona.

⚠ VAROITUS

Renkaiden vaihto

Renkaiden vioittumisesta tai ajoneuvon hallinnan menettämisestä johtuvasta onnettomuudesta aiheutuvien vakavien tai kuolettavien vammojen mahdollisuuden vähentämiseksi:

- Vaihda kuluneet, epätasaisesti kuluneet tai vaurioituneet renkaat. Kuluneet renkaat voivat aiheuttaa jarrutustehon, ohjauksen hallinnan ja pidon menetyksen.
- Älä aja ajoneuvoasi jos sen renkaissa on liian vähän tai liian paljon painetta. Se voi johtaa

renkaan epätasaiseen kulumiseen ja vioittumiseen.

- Kun vaihdat renkaita, älä koskaan sekoita vyörenkaita ja ristikudosrenkaita samassa autossa. Kaikki renkaat (mukaan lukien vararengas) on vaihdettava, jos siirrytään vyörenkaasta ristikudosrenkaaseen.
- On parasta vaihtaa kaikki neljä rengasta samanaikaisesti. Jos tämä ei ole mahdollista tai välttämätöntä, vaihda etu- tai takarenkaat pareittain.
  Vain yhden renkaan vaihtaminen voi vaikuttaa vakavasti autosi hallittavuuteen.
- Muiden kuin suositellun kokoisten renkaiden ja pyörien käyttö voi aiheuttaa epätavallisia käsittelyominaisuuksia ja huonoa auton hallintaa, mikä voi aiheuttaa vakavan onnettomuuden.
- Vanteet, jotka eivät täytä Kian vaatimuksia, saattavat asettua huonosti ja aiheuttaa ajoneuvon vaurioitumisen tai epävakaan käsittelyn ja ajoneuvon hallinnan huononemisen.
- ABS toimii vertaamalla vanteiden nopeutta. Renkaan koko vaikuttaa pyörän nopeuteen. Kun renkaat vaihdetaan, jokaisen neljästä renkaasta on oltava samaa kokoa kuin auton mukana alun perin toimitetut renkaat. Erikokoisten renkaiden käyttämisestä voi seurata, että ABS (lukkiutumaton jarrujärjestelmä) ja ESC (sähköinen ajovakauden hallinta) toimivat epäsäännöllisesti.

Pienikokoisen varapyörän vaihto (jos kuuluu varustukseen)

Pienikokoisella varapyörällä on lyhyempi käyttöikä kuin tavallisen kokoisella renkaalla. Vaihda se, kun näet renkaassa kulumisen ilmaisinpalkit. Vaihdettavan pienikokoisen varapyörän on oltava samaa kokoa ja mallia kuin uudessa autossasi toimitettu, ja se on asennettava samalle pienkokoisen varapyörän vanteelle. Pienikokoinen varapyörä ei ole tarkoitettu asennettavaksi normaalikokoiselle vanteelle, eikä pienikokoisen varapyörän vannetta ole tarkoitettu normaalikokoisen renkaan asennukseen.

Pyörän vaihtaminen

Jos jostain syystä vaihdat vanteita, niin varmista, että uudet vanteet vastaavat alkuperäisiä tehdasvanteita läpimittansa, kehän leveyden ja offsetin osalta.

⚠ VAROITUS

Väärän kokoinen rengas voi lyhentää vanteen ja laakerien käyttöikää sekä vaikuttaa haitallisesti jarrutus- ja pysähtymisominaisuuksin, ohjausominaisuuksin, maavaraan,

korin ja renkaan välistykseen, lumiketjujen välistykseen, nopeus- ja matkamittarin kalibrointiin, ajovalojen tähtäykseen ja puskurin korkeuteen.

Renkaan pito

Renkaan pito voi heikentyä, jos ajat kuluneilla renkailla, renkailla, jotka on täytetty väärin, tai liukkailla tienpinnoilla. Renkaat on vaihdettava, kun kulumisen ilmaisinpalkit tulevat näkyviin. Hidasta aina sateella, lumisateessa ja jäisellä tiellä, minimoidaksesi ajoneuvon hallinnan menetyksen mahdollisuuden.

Renkaiden hoito

Oikean ilmanpaineen lisäksi oikea pyörien suuntaus auttaa vähentämään renkaiden kulumista. Jos huomaat, että rengas on kulunut epätasaisesti, anna ammattikorjaamon tarkistaa pyörien suuntaus. Kia suosittelee käyntiä valtuutetun Kia-jälleenmyyjän/huoltokumppanin luona.

Kun uudet renkaat asennetaan niin varmista, että ne tasapainotetaan. Tämä parantaa auton ajomukavuutta ja renkaiden kestoikää. Lisäksi renkaat on aina tasapainotettava uudelleen, jos ne irrotetaan autosta.

Renkaan sivun merkinnät

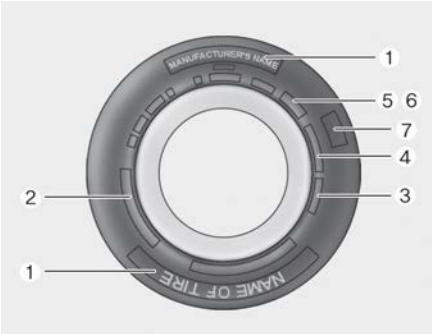

OJF085008L

Nämä tiedot tunnistavat ja kuvaavat renkaan perusominaispiirteet ja sisältävät myös renkaan tunnistenumeron (TIN) turvallisuusstandardisertifiointia varten. TIN:iä voidaan käyttää tunnistamaan rengas takaisinkutsun sattuessa.

1. Valmistaja tai mallinimi

Valmistajan tai merkin nimi on näkyvissä.

2. Renkaiden kokomerkintä

Renkaan kokomerkintä on renkaan sivulla. Tarvitset näitä tietoja kun valitset korvaavia renkaita ajoneuvoosi. Seuraavassa kuvataan, mitä rengaskokomerkinnän kirjaimet ja numerot tarkoittavat.

Esimerkki renkaiden kokomerkinnästä: (Tämä merkintä on vain esimerkki; oma rengaskokomerkintäsi voi vaihdella ajoneuvosta riippuen.)

P235/55R19 108T
P – Sovellettava ajoneuvotyyppi (etuliitteellä "P" merkityt renkaat on tarkoitettu henkilöautoihin tai kevyihin kuorma-autoihin; kaikilla renkailla ei kuitenkaan ole tätä merkintää).
235 – Renkaan leveys millimetreinä.
55 – Profiilisuhde. Rengasosan korkeus prosentteina sen leveydestä.
R – Renkaan rakennekoodi (vyörengas).
19 – Vanteen läpimitta tuumina.
108 – Kuormaindeksi, numerokoodi, joka liittyy maksimikuormaan, jonka renkaat kestävät.
T – Nopeusluokan symboli. Katso tämän osan nopeusluokkakaavio saadaksesi lisätietoja.

Vanteen kokomerkintä
Vanteet on myös merkitty tärkeillä tiedoilla, joita tarvitset, jos joudut vaihtamaan sellaisen. Seuraavassa kuvataan, mitä vannekokomerkinnän kirjaimet ja numerot tarkoittavat.

Esimerkki vanteen kokomerkinnästä: 7.5JX19
7.5 – Vanteen leveys tuumina.
J – Vanteen muodon merkintä.
19 – Vanteen läpimitta tuumina.

Renkaiden nopeusluokat
Alla oleva kaavio luettelee useita eri nopeusluokkia, jota tällä hetkellä käytetään henkilöautojen renkaissa. Nopeusluokka on osa renkaan sivuun merkittyä kokomääritystä. Tämä symboli vastaa renkaan suunniteltua suurinta turvallista maksiminopeutta.

Nopeusluokan symboli	Maksiminopeus
S	180 km/h (112 mph)
J	190 km/h (118 mph)
H	210 km/h (130 mph)
V	240 km/h (149 mph)
W	270 km/h (168 mph)
Y	300 km/h (186 mph)

3. Renkaan iän tarkistus (TIN: renkaan tunnistenumero)

Kaikki valmistusmerkinnän mukaan yli 6-vuotta vanhat renkaat (ml. vararengas) on vaihdettava uusiin. Löydät valmistuspäivän renkaan sivuseinämästä (mahdollisesti pyörän sisäpuolelta), DOT-koodimerkinnästä. DOT-koodi on sarja renkaaseen merkittyjä kirjaimia ja numeroita. Valmistuspäivä ilmoitetaan DOT-koodin neljässä viimeisessä merkissä.

DOT: XXXX XXXX 0000
DOT-merkinnän alkuosa antaa tehtaan koodin, renkaan koon ja kuvion tiedot. Viimeiset neljä numeroa ilmaisevat viikon ja vuoden, jolloin rengas on valmistettu.
Esimerkiksi: DOT XXXX XXXX 1621 tarkoittaa, että rengas on valmistettu vuoden 2021 viikolla 16.

⚠ VAROITUS

Renkaan ikä

Renkaat heikkenevät ajan mittaan, vaikka niitä ei käytettäisi.

Jäljellä olevan kulutuspinnan määrästä riippumatta suosittelemme renkaiden vaihtoa kuuden (6) vuoden normaalin käytön jälkeen. Kuuman ilmaston tai jatkuvan raskaan kuormituksen aiheuttama lämpö voi nopeuttaa renkaiden vanhentumista. Tämän varoituksen huomiotta jättäminen voi aiheuttaa äkillisen renkaan pettämisen, mistä voi seurata auton hallinnan menetys ja onnettomuus, josta aiheutuu vakava loukkaantuminen tai kuolema.

4. Renkaan rakenne ja materiaali

Kumipinnoitettujen kangaskerrosten eli vöiden lukumäärä renkaassa. Renkaan valmistajan on myös ilmoitettava renkaan materiaalit, joihin sisältyvät teräs, nailon, polyesteri ja muita materiaaleja. Kirjain ”R” tarkoittaa säteittäistä kerrosrakennetta, ”D” tarkoittaa diagonaalista tai vinoa rakennetta ja kirjain "B” tarkoittaa vyörakennetta.

5. Suurin sallittu täyttöpaine

Tämä luku ilmaisee suurimman ilmanpaineen, johon renkaan saa täyttää. Älä ylitä suurinta sallittua täyttöpainetta. Katso suositellut täyttöpaineet renkaiden ja kuormauksen tietomerkinnästä.

6. Maksiminimelliskuorma

Numero ilmaisee kilogrammoina ja nauloina maksimikuorman, jonka rengas pystyy kantamaan. Kun vaihdat autoon renkaita, käytä aina rengasta, jolla on sama nimelliskuorma kuin tehtaalla asennetuissa renkaissa.

7. Yhtenäinen renkaan laadun luokittelu

Laatuluokitus, jos merkitty, on renkaan sivuseinämässä renkaan olan ja sen suurimman leveyden välillä.

Esimerkiksi: KULUTUSPINNAN KULUMINEN 200 PITOLUOKKA AA LÄMPÖTILA A

Kulutuspinnan kuluminen

Renkaan kulumisaste on suhteellinen arvio perustuen renkaan kulumiseen valvotuissa olosuhteissa tietyllä viranomaisten testiradalla. Esimerkiksi luokan 150 rengas kuluu viranomaisten testiradalla puolitoista (1½) kertaa sen, mitä luokan 100 rengas.

Renkaiden suhteellinen suorituskyky riippuu kulloisistakin käyttöolosuhteista, ja se voi poiketa merkittävästi standardista johtuen eroista ajotavoissa, huoltokäytän-

nöissä sekä tien ominaispiirteissä ja ilmastossa.
Nämä merkinnät on valettu henkilöauton renkaiden sivuseinämiin. Autoosi vakiona tai lisävarusteena saatavilla olevien renkaiden luokitukset voivat vaihdella.

Pitoluokka – AA, A, B & C

Pitoluokat korkeimmasta matalimpaan, ovat AA, A, B ja C. Nämä luokat kuvaavat renkaan kykyä pysähtyä märällä alustalla mitattuna valvotuissa olosuhteissa tietyillä viranomaisten testauksessa käyttämillä asfaltti- ja betonipinnoilla. Kirjaimella C merkityllä renkaalla voi olla heikko pito.

Lämpötila – A, B ja C

Lämpötilaluokat ovat A (korkein), B ja C. Ne kuvaavat renkaan lämmön vastustuskykyä ja sen kykyä johtaa lämpöä pois testattuna valvotuissa olosuhteissa määritellyssä sisälaboratorion testipyörässä.
Jatkuva korkea lämpötila voi aiheuttaa renkaan materiaalin hajoamisen ja vähentää sen käyttöikää. Liian korkea lämpötila voi johtaa renkaan äkilliseen hajoamiseen. Luokat B ja A edustavat lain renkailta laboratoriotesteissä vaatimia vähimmäisarvoja korkeampia suorituskykyluokkia .

⚠ VAROITUS

Renkaaseen liitetty pitoluokka perustuu suoran jarrutuksen pitotesteihin, eikä se kuvaa kiihtyvyyttä, kaarreajoa, vesiliirtoa tai huippupitoa.

⚠ VAROITUS

Renkaan lämpötila

Renkaan lämpötilaluokka on määritetty renkaalle, joka on täytetty oikein ja jota ei ylikuormiteta. Liian suuri nopeus, vajaatäyttö tai liiallinen kuormitus, joko erikseen tai yhdessä, voivat aiheuttaa lämpenemistä ja mahdollisen renkaan äkillisen pettämisen. Tästä voi seurata auton hallinnan menetys ja vakava vamma tai kuolema.

Matalan profiilisuhteen rengas (jos kuuluu varustukseen)

Matalan profiilisuhteen renkaat, joiden profiilisuhde on alle 50, ovat tyyliltään urheilullisia.

Koska matalan profiilisuhteen renkaat on optimoitu hyvän käsittelyn ja jarruttamisen takaamiseksi, niillä ajaminen voi olla epämukavampaa ja niiden tuottama melu on suurempi kuin normaaleilla renkailla.

⚠ HUOMIO

Koska matalan profiilisuhteen renkaan sivuseinä on normaalia lyhyempi, sekä rengas että vanne voivat vahingoittua helpommin. Noudata siis alla olevia ohjeita.

- Ajaessasi vaikeakulkuisella tiellä tai maastossa, aja varovasti, koska renkaat ja vanteet voivat vaurioitua. Tarkasta ajamisen jälkeen renkaat ja vanteet.
- Kun ajat kuoppaan, nopeustöyssyyn, viemärikanteen tai soralle, aja ajoneuvoa hitaasti, jotta et vahingoita renkaita ja vanteita.
- Jos renkaaseen kohdistuu isku, tarkista renkaan kunto tai ota yhteyttä ammattikorjaamoon. Kia suosittelee käyntiä valtuutetun Kia-jälleenmyyjän/huoltokumppanin luona.
- Estääksesi rengasvaurioita, tarkista renkaiden kunto ja paine aina 3 000 km (1 900 mailin) välein.

⚠ HUOMIO

- Rengasvaurioita ei ole helppo tunnistaa omin silmin. Mutta, jos huomaat pienimmänkin viittauksen rengasvaurioon, vaikket näkisikään sitä omin silmin, tarkistuta tai vaihdata rengas, koska rengasvauriot voivat aiheuttaa ilmavuotoja.
- Jos rengas vaurioituu, kuoppaan, viemäriaukkoon tai reunakiveen tai maastossa ajamisen vuoksi, rengasvaurio ei kuulu valmistajan takuun piiriin.
- Löydät renkaan tiedot renkaan sivusta.

Sulakkeet

Sulan tyyppi

ODEEV098032NR

Rasiamalli

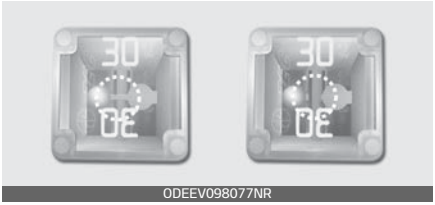

ODEEV098077NR

Monisulake

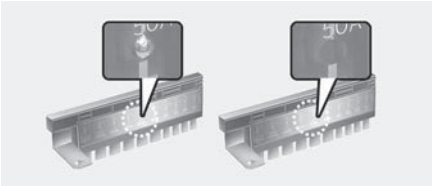

ODEEV098078NR

BFT

ODEEV098079NR

* Vasen puoli : Normaali Oikea puoli : Palanut

Auton sähköjärjestelmä on suojattu ylikuormalta sulakkeiden avulla.

Autossa on 2 (tai 3) sulakepaneelia, yksi on kuljettajan puolen sivupa-

neelissa, loput ovat moottoritilassa akun lähellä.

Jos jokin autosi valoista, apulaitteista tai ohjauslaitteista ei toimi, tarkista kyseisen piirin sulake. Jos sulake on palanut, sulakkeen sisällä oleva osa on sulanut.

Jos sähköjärjestelmä ei toimi, tarkista ensin kuljettajan puolen sulakepaneeli.

Ennen palaneen sulakkeen vaihtoa, irrota akun negatiivisen navan kaapeli.

Vaihda palanut sulake aina nimellisarvoltaan samanlaiseen sulakkeeseen.

Jos vaihtosulake palaa, se on merkki sähkölaitteiden ongelmasta. Vältä kyseisen järjestelmän käyttöä ja ota heti yhteyttä ammattikorjaamoon. Kia suosittelee, että käännyt valtuutetun Kia-jälleenmyyjän/huoltokumppanin puoleen.

Kolmentyyppisiä sulakkeita käytetään, laattasulakkeita pienemmille ampeerilukemille, rasiasulakkeita sekä monitoimisulakkeita suuremmille ampeerilukemille.

⚠ VAROITUS

Sulakkeen vaihtaminen

- Älä koskaan korvaa sulaketta millään muulla, kuin toisella, nimellisarvoltaan samalla sulakkeella.
- Suurempi sulake voi aiheuttaa vahinkoja ja mahdollisesti tulipalon.
- Älä koskaan aseta rautalankaa tai alumiinifoliota sulakkeen paikalle edes tilapäiskorjaukseksi. Se voi aiheuttaa pahoja vaurioita johdotukseen ja mahdollisen tulipalon.
- Älä muuta tai lisää liitännäisiä mielivaltaisesti ajoneuvon sähköjohdotukseen.

⚠ HUOMIO

Älä käytä ruuvitalttaa tai muuta metalliesinettä sulakkeiden poistamiseen, koska se voi aiheuttaa oikosulun ja vahingoittaa järjestelmää.

✻ HUOMAA

- Kun vaihdat sulaketta, käännä sytytys "POIS PÄÄLTÄ", sammuta kaikki sähkölaitteet ja poista akun (-) navan liitin.
- Sulake-/relepaneelin todellinen merkintä voi poiketa varustetuista osista.

⚠ HUOMIO

- Kun vaihdat palanutta sulaketta tai relettä uuteen varmista, että uusi sulake tai rele kiinnittyy tiukasti kiinnikkeisiin. Epätäydellisesti kiinnittyvä sulake tai rele voi aiheuttaa vaurioita auton johdo-

tukselle ja sähköjärjestelmille sekä mahdollisen tulipalon.
- Älä irrota pulteilla tai muttereilla kiinnitettyjä sulakkeita, releitä ja koteloita. Sulakkeet, releet ja akkusulakkeet saattavat olla kiinni epätäydellisesti, josta voi seurata tulipalo. Jos pulteilla tai muttereilla kiinnitetyt sulakkeet, releet ja liittimet palavat, ota yhteys ammattikorjaamoon. Kia suosittelee, että käännyt valtuutetun Kia-jälleenmyyjän/huoltokumppanin puoleen.
- Älä kiinnitä mitään sulake- tai relenapoihin muita esineitä, kuten ruuvitalttaa tai johtoja. Se voi aiheuttaa kontaktivian ja järjestelmän toimintahäiriön.
- Älä työnnä ruuvitalttaa tai kytke jälkimarkkinoilta hankittua johdotusta alun perin vain sulakkeille ja releille tarkoitettuun liittimeen. Ajoneuvon sisätilan sähköjärjestelmä ja johdot voivat vahingoittua tai palaa kosketusvian vuoksi.
- Jos kytket vaijerin suoraan takavaloon tai vaihdat polttimon, jonka kapasiteetti ylittää perävaunujen jne., säännellyn kapasiteetin, sisäinen liitoskappale voi palaa.

⚠ HUOMIO

Varmista silmämääräisesti, että akun korkki on kunnolla kiinni. Jos akun korkki ei ole kunnolla kiinni, järjestelmään voi päästä kosteutta ja vaurioittaa sähkökomponentteja.

✻ HUOMAA

Satunnainen johdotus on kielletty jälkiasennettujen laitteiden asennuksen yhteydessä

Satunnainen johdotus ajoneuvossa voi aiheuttaa vaaratilanteita ajoneuvon vioittumisen ja toimintakyvyn vaurioiden vuoksi.

Satunnainen johdotus, etenkin tietoviihdejärjestelmän tai varkauden hälytysjärjestelmän, moottorin kauko-ohjauksen, autopuhelimen tai radion jälkiasennuksen yhteydessä, voi vahingoittaa ajoneuvoa tai aiheuttaa tulipalon.

✻ HUOMAA

Muuntaminen kielletty

Älä yritä muuntaa ajoneuvoa millään tavalla. Se on laitonta ja voi vaikuttaa ajoneuvon suorituskykyyn, kestoikään ja turvallisuuteen. Takuu ei myöskään kata muuntamisen aiheuttamia ongelmia.

Ole tietoinen turvallisuusongelmista, jotka aiheutuvat ajoneuvon muuntamisesta luvattomilla sähkölaitteilla (lamppu, musta laatikko, sähkölaitteet, diagnostiikkalaite, viestintälaite jne.). Se voi aiheuttaa ajoneuvon toimintahäiriöitä, johdo-

tusvaurioita, akun purkautumisen, liittimien vaurioita tai tulipalon.

✻ HUOMAA

Varotoimet ikkunoiden sävyttämisen yhteydessä

Ikkunoiden sävytys (erityisesti metallikalvon käyttö) voi aiheuttaa häiriöitä viestinnässä tai radiovastaanotossa ja toimintahäiriöitä automaattisessa valaistusjärjestelmässä ajoneuvon sisäisen valaistuksen liiallisen muuttumisen takia. Käytetty liuos saattaa myös valua sähkölaitteisiin, aiheuttaen häiriöitä ja vikoja.

Sisätilan sulakerasian sulakkeen vaihtaminen

1. Käännä virta-avain ja kaikki muut kytkimet pois-asentoon.
2. Avaa sulakepaneelin kansi.

3. Vedä vialliseksi epäilty sulake suoraan ulos. Käytä moottoritilan pää-sulakerasiassa olevaa poistotyökalua.
4. Tarkista irrotettu sulake ja vaihda se, jos se on palanut.
   Varasulakkeita on kojelaudan sulakepaneelissa (tai moottoritilan sulakepaneelissa).
5. Aseta arvoltaan samanlainen uusi sulake ja varmista, että se asettuu tiukasti pidikkeisiin.

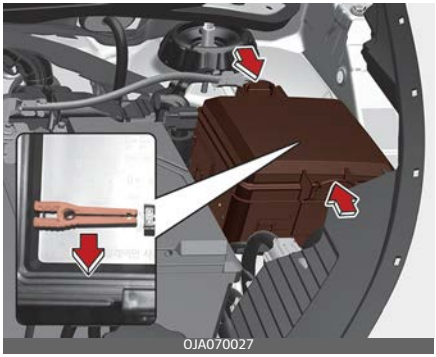

Jos se sopii paikalleen löysästi, ota yhteys ammattikorjaamoon. Kia suosittelee, että käännyt valtuutetun Kia-jälleenmyyjän/huoltokumppanin puoleen.

Jos sinulla ei ole varasulaketta, käytä nimellisarvoltaan vastaavaa sulaketta virtapiiristä, jota et välttämättä tarvitse auton käyttöön, kuten esimerkiksi savukkeensytyttimen sulaketta.

Jos ajovalot tai takavalot, jarruvalot, kattovalaisimet, päiväajovalot (DRL) eivät toimi ja sulakkeet ovat kunnossa, tarkista moottoritilassa oleva

sulakepaneeli. Jos sulake on palanut, se on vaihdettava.

Muistin sulake

Ajoneuvo on varustettu muistin sulakkeella akun tyhjenemisen estämiseksi, jos ajoneuvo on pysäköitynä, eikä sitä käytetä pitkään aikaan. Noudata seuraavia menettelytapoja ennen ajoneuvon pitkäaikaista pysäköimistä.

1. Sammuta moottori.
2. Sammuta ajo- ja takavalot.
3. Avaa kuljettajan puoleisen paneelin kansi ja vedä muistin sulake ylös.

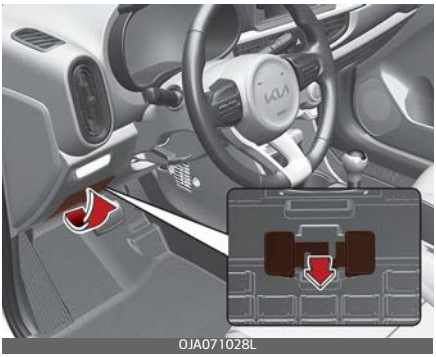

✻ HUOMAA

- Jos sulakepaneelin muistin sulake vedetään ylös, varoitusääni, äänentoisto, kello ja sisävalot jne., eivät toimi. Jotkut laitteet on nollattava sulakkeen takaisin asettamisen jälkeen. Katso kohta "Akku" sivulla 8-53.
- Vaikka muistin sulake on ulos vedettynä, akku voi tyhjentyä ajovalojen tai muiden sähkölaitteiden jäädessä päälle.

Moottoritilan sulakkeen vaihtaminen

1. Käännä virta-avain ja kaikki muut kytkimet pois-asentoon.
2. Poista sulakepaneelin kansi painamalla kielekettä ja vetämällä kansi ylös. Kun irrotat terätyyppisen sulakkeen, poista se käyttämällä sulakkeiden vaihtamiseen suunniteltua pidikettä, joka löytyy moottoritilan sulakerasiassa. Poistamisen jälkeen, aseta tilalle samansuuruinen sulake turvallisesti.

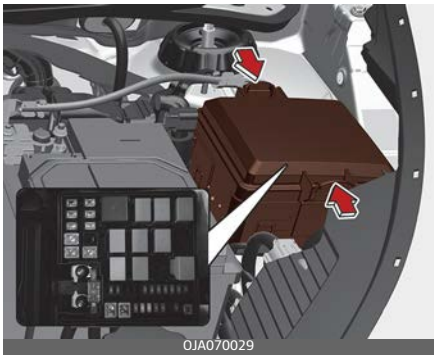

3. Tarkista irrotettu sulake ja vaihda se, jos se on palanut. Poista tai aseta sulake käyttämällä moottoritilan sulakepaneelin sulaketyökalua.

4. Aseta arvoltaan samanlainen uusi sulake ja varmista, että se asettuu tiukasti pidikkeisiin. Jos se sopii paikalleen löysästi, ota yhteys ammattikorjaamoon. Kia suosittelee, että käännyt valtuutetun Kia-jälleenmyyjän/huoltokumppanin puoleen.

⚠ HUOMIO

Tarkastettuasi moottoritilan sulakepaneelin, aseta sulakepaneelin kansi tiukasti kiinni, kunnes kuulet napsahtavan äänen.

Jos et tee niin, vesi voi aiheuttaa sähköjärjestelmän vikoja.

Monisulake

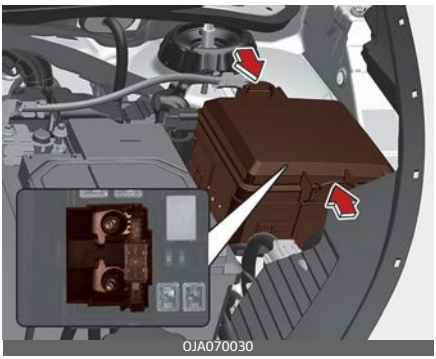
OJA070030

✻ HUOMAA

Jos monisulake on palanut, käänny ammattikorjaamon puoleen. Kia suosittelee, että käännyt valtuutetun Kia-jälleenmyyjän/huoltokumppanin puoleen.

⚠ HUOMIO

Älä irrota pulteilla tai muttereilla kiinnitettyjä sulakkeita, releitä ja koteloita. Jos sulake, rele tai liitin ei ole kiinnitetty kokonaan, se saattaa aiheuttaa tulipalon. Jos pulteilla tai muttereilla kiinnitetyt sulakkeet, releet ja liittimet palavat, ota yhteys ammattikorjaamoon. Kia suosittelee, että käännyt valtuutetun Kia-jälleenmyyjän/huoltokumppanin puoleen.

Sulake-/relepaneelin kuvaus

Kuljettajan puolen sulakepaneeli

OJA071031L

Moottoritilan sulakepaneeli

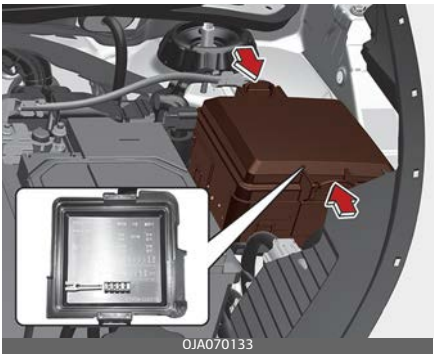

Sulake-/relepaneelin kansissa on sulake-/relemerkintä, jossa kuvaillaan sulakkeen/releen nimi ja kapasiteetti.

HUOMAA

Kaikki tässä käsikirjassa esitetyt sulakepaneelin kuvaukset eivät ehkä päde autoosi. Tiedot ovat tarkkoja painoajankohtana. Kun tarkastat autosi sulakepaneelia, katso sulakepaneelin merkintöjä.

Kuljettajan puolen sulakepaneeli

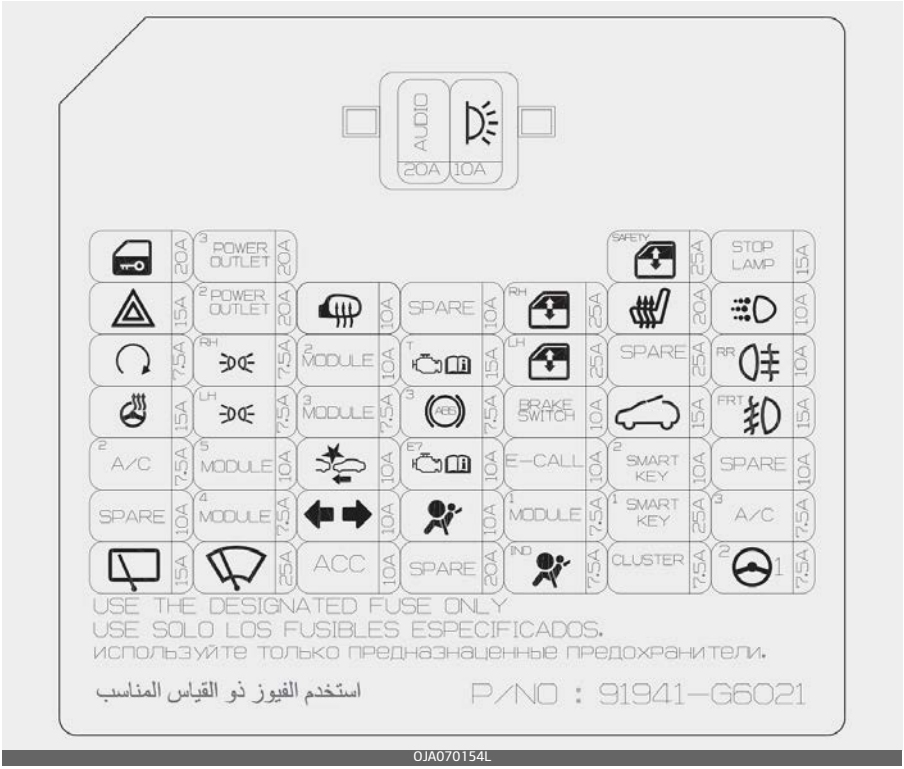

OJA070154L

Kojelauta (Kuljettajan puolen sulakepaneeli)

Symboli	Sulakkeen nimellisarvo	Suojattu virtapiiri
AUDIO	20 A	Äänentoisto, A/V- ja navigointipääyksikkö, DC-DC-pienjännitemuuntaja
	10 A	Mittaristo, BCM (Korin ohjausmoduuli) / SLM (Turvavyö- ja valaistusmoduuli), Ilmastointilaitteen ohjausmoduuli, MUT (Moniyksikkötesti), Kuljettajan lukuvalo, Tavaratilan lamppu, Kattovalaisin/Yleiskonsolin valaisin, Ulkopuolisen taustapeilin virtakytkin, Valokuva-anturi, Sokean pisteen törmäysvaroitus
	20 A	Kuljettajan oven lukitussalpa, Takaluukun avausrele, Ovien lukitus-/avausrele
3 POWER OUTLET	20 A	Virtalähtö
SAFETY	25 A	Kuljettajan sähköikkunan turvamoduuli
STOP LAMP	15 A	SSEM (Pysäytyssignaalin sähkömoduuli)
	15 A	BCM (Korin ohjausmoduuli), Vaarakytkin
2 POWER OUTLET	20 A	Savukkeensytytin
	10 A	Ulkopeilin lämmitin, ECM (Moottorin ohjausmoduuli)/PCM (Voimansiirron ohjausmoduuli), Ilmastointilaitteen ohjausmoduuli
SPARE	10 A	-
RH	25 A	Sähköikkunan pääkytkin, matkustajan sähköikkunan kytkin
	20 A	Kuljettajan / matkustajan istuimen ohjausmoduuli
	10 A	DLR (päiväajovalot) rele
	7,5 A	[Ilman avaimetonta avaamista] Kytkinvalitsin, ECM (Moottorin ohjausmoduuli), Älyavaimen ohjausmoduuli, Moottoritilan liitoskappale (Käynnistys rele), Estokytkin[Avaimettomalla avaamisella] Varashälyttimen rele
RH	7,5 A	Ajovalot oikeanpuoleinen kahva, Takayhdistelmävalo oikeanpuoleinen kahva, Valaistus(+), Rekisterikilven valo oikeanpuoleinen kahva
2 MODULE	10 A	Konsolin kytkin, Kuljettajan/Matkustajan istuimen konsolimoduuli, Sisäpeili, Ajovalon korkeudensäätölaitteen toimilaite vasenpuoleinen kahva/oikeanpuoleinen kahva, MUT (Moniyksikkötesti), Automattisen manuaalivaihteiston vaihtoilmaisin, E-call Moduuli, Audio, Äänentoisto, A/V- ja navigointipääyksikkö, Ilmastointilaitteen ohjausmoduuli, DC-DC-pienjännitemuuntaja, Kellon jousi
T	15 A	Moottoritilan liitoskappale (Peruutuslampun kytkin, Tyhjiöpumpun rele, Peruutuslampun kytkin), Jarruvalokytkin, Tyhjiöpainekytkin, Ajoneuvon nopeusanturi, Kytkinanturi, Estokytkin, Automattisen manuaalivaihteiston vaihto, Automaattisen manuaalivaihteiston ohjausmoduuli

Symboli	Sulakkeen nimellisarvo	Suojattu virtapiiri
LH	25 A	Sähköikkunan pääkytkin, matkustajan sähköikkunan kytkin
SPARE	25 A	-
RR	10 A	Takasumuvalo, Mittaristo
	15 A	Kellon jousi (ohjauspyörän lämmitys)
LH	7,5 A	Ajovalot vasenpuoleinen kahva, Takayhdistelmävalo vasenpuoleinen kahva, Rekisterikilven valo oikeanpuoleinen kahva
3 MODULE	7,5 A	BCM (Korin ohjausmoduuli), Törmäystyynyn kytkin, Sokean pisteen törmäysvaroitus
3 ABS	7,5 A	ABS (Lukkiutumaton jarrujärjestelmä) / ESC (Sähköinen ajovakauden hallinta) - ohjausmoduuli, Diagnoosi
BRAKE SWITCH	10 A	Jarruvalokytkin, älyavaimen ohjausmoduuli
	15 A	Kattoikkunan moottori
FRT	15 A	Etusumuvalo, Mittaristo
2 A/C	7,5 A	Ilmastointilaitteen ohjausmoduuli, Kaksoispainekytkin, Moottoritilan liitoskappale (Puhaltimen rele)
5 MODULE	10 A	Moottoritilan liitoskappale (Ajovalojen (normaali) rele, Ajovalojen (pitkät) rele), Suuttimen lämmitin, Kuljettajan/Matkustajan istuimen ohjausmoduuli
	10 A	AEB (Automaattinen hätäjarrutus) ohjausmoduuli, Etukameran moduuli
E7	10 A	PCM (Voimansiirron ohjausmoduuli)/ECM (Moottorin ohjausmoduuli), Älyavaimen ohjausmoduuli/Ajonestojärjestelmän moduuli
E-CALL	10 A	E-Call -moduuli
2 SMART KEY	10 A	Ajonestojärjestelmän moduuli
SPARE	10 A	-
SPARE	10 A	-
4 MODULE	7,5 A	BCM (Korin ohjausmoduuli)/SLM(Turvavyö- ja valaistusmoduuli), Älyavaimen ohjausmoduuli
	10 A	Vaarakytkin
	10 A	ACU(Turvatyynyn ohjausyksikkö)
1 MODULE	7,5 A	BCM (Korin ohjausmoduuli)/SLM(Turvavyö- ja valaistusmoduuli)
1 SMART KEY	25 A	Älyavaimen ohjausmoduuli

Symboli	Sulakkeen nimellisarvo	Suojattu virtapiiri
3 A/C	7,5 A	Ilmastointilaitteen ohjausmoduuli
	15 A	Monitoimikytkin (Pyyhkijä)
	25 A	Monitoimikytkin (Pyyhkijä), Etupyyhkijän moottori
ACC	10 A	BCM (Korin ohjausmoduuli)/SLM(Turvavyö- ja valaistusmoduuli), MTS (Mozen telemaattinen järjestelmä) E-Call moduuli, Audio, DC-DC pienjännitemuuntaja, A/V ja navigointipääyksikkö, Älyavaimen ohjausmoduuli,Ulkopuolisen taustapeilin virtakytkin, Virtalähdön rele
SPARE	20 A	-
IND	7,5 A	Mittaristo, Ilmastointilaitteen ohjausmoduuli
CLUSTER	7,5 A	Mittaristo
2 1	7,5 A	MDPS (moottorikäyttöinen ohjaustehostin) yksikkö

Moottoritilan sulakepaneeli

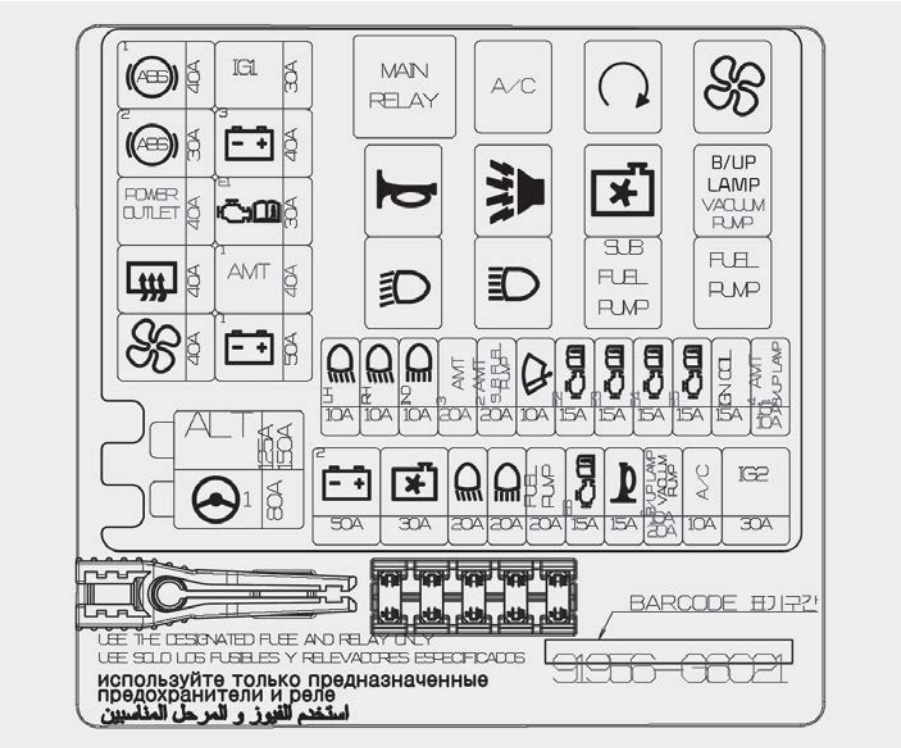

OJA070155

Moottoritilan sulakepaneeli [(bensiini) 1.0 MPI, 1.2 MPI], [Smartstream G1.0, G1.2]

Symboli	Sulakkeen nimellisarvo	Suojattu virtapiiri
ALT	125A (Ilman ISG:tä) 150A (ISG:llä)	Sulake(ABS1, ABS2, RR HUURTEEN POISTO, VIRTALÄHTÖ, PUHALLIN), Vaihtovirtageneraattori
1	80 A	MDPS (Moottorikäyttöinen ohjaustehostin) moduuli
1 ABS	40 A	ABS (Lukkiutumaton jarrujärjestelmä) / ESC (Sähköinen ajovakauden hallinta) -ohjausmoduuli, Monitoiminen tarkistusliitin
IG1	30 A	[Älyavaimella] PDM-relerasia (IG1-rele, ACC-rele) [Ilman älyavainta] Virtalukko
2 ABS	30 A	ABS (Lukkiutumaton jarrujärjestelmä) / ESC (Sähköinen ajovakauden hallinta) -ohjausmoduuli
3	40 A	Kojelaudan liitoskappale (Takalampun rele), Instrument Kojelaudan liitoskappaleen sulake (Ovien lukitus, Vaara)
POWER OUTLET	40 A	Kojelaudan liitoskappale (Virtalähdön rele)
E1	30 A	[Smartstream G1.0, G1.2] päärele (SULAKE - ECU2, ECU3)
	40 A	Kojelaudan liitoskappale (takaikkunan huurteenpoiston rele)
1 AMT	40 A	SULAKE (AMT2, AMT3, AMT4)
	40 A	Puhaltimen rele
1	50 A	Kojelaudan liitoskappale (Sähköikkunan rele), Kojelaudan liitoskappaleen sulake (Kattoikkuna, Istuinlämmitin, Älyavain 1, Älyavain 2, Jarrukytkin, Sähköikkuna, E-CALL)
LH	10 A	Ajovalot vasenpuoleinen kahva, Mittaristo
RH	10 A	Ajovalot oikeanpuoleinen kahva
IND	10 A	Mittaristo
3 AMT	20 A	Automaattisen manuaalivaihteiston ohjausmoduuli
2 AMT	20 A	Automaattisen manuaalivaihteiston ohjausmoduuli
	10 A	ECM (Moottorin ohjausmoduuli)/PCM (Voimansiirron ohjausmoduuli)
E2	15 A	[Smartstream G1.0, G1.2] ECM (Moottorin ohjausmoduuli)/PCM (Voimansiirron ohjausmoduuli)

Symboli	Sulakkeen nimellisarvo	Suojattu virtapiiri
E3	15 A	ECM (Moottorin ohjausmoduuli)/PCM (Voimansiirron ohjausmoduuli)[(bensiini) 1.0 MPI, 1.2 MPI]Ilmastointilaitteen kompressorin rele, Jäähdytyspuhaltimen rele, Öljyn ohjausventtiili IN/EX(M/T), Huuhteluohjauksen magneettiventtiili(M/T) Jäähdytysnesteen sulkuventtiili(A/T)
E4	15 A	Kanisterin sulkuventtiili, Pyöräanturi oikeanpuoleinen kahva, Happianturi Ylös/Alas [(bensiini) 1.0 MPI, 1.2 MPI] Jäähdytysnesteen sulkuventtiili(M/T) [Smartstream G1.0, G1.2] ECM(Moottorin ohjausmoduuli)/PCM(Voimansiirron ohjausmoduuli) Huuhteluohjauksen magneettiventtiili, Vaihteleva ilmanoton solenoidi, Kierrätysventtiili, Öljyn ohjausventtiili IN/EX Ilmastointilaitteen rele, Jäähdytyspuhaltimen rele, Vaihteleva öljypumppu
E5	15 A	ECM (Moottorin ohjausmoduuli)/PCM (Voimansiirron ohjausmoduuli), Polttoainepumpun rele, Injektori #1/#2/#3/#4[(bensiinimoottori) 1.0 MPI, 1.2 MPI]Öljyn ohjausventtiili IN/EX(A/T), Huuhteluohjauksen magneettiventtiili(A/T)
IGN COIL	15 A	Sytytyskela #1/#2/#3/#4, Lämmönvaihdin [(bensiini) 1.2 MPI]
4 AMT	15 A (AMT:llä)	Automaattisen manuaalivaihteiston ohjausmoduuli
1 B/UP LAMP	10 A (ilman AMT:tä)	Peruutuslampun kytkin, Mittaristo, Äänentoisto, A/V- ja navigointipääyksikkö, Peruutuslamppu, Sisäpeili
2	50 A	Kojelaudan liitoskappale(Etusumuvalo, Takasumuvalo, Audio, Kattovalaisin, DRL, Jarruvalo)
	30 A	Jäähdytyspuhaltimen rele
	20 A	Ajovalojen (normaali) rele
	20 A	Ajovalojen (pitkät) rele
FUEL PUMP	20 A	Polttoainepumpun rele
E6	15 A	ECM (Moottorin ohjausmoduuli)/PCM (Voimansiirron ohjausmoduuli)
	15 A	Äänimerkin rele, Varashälyttimen sireenin rele
1 B/UP LAMP	10 A (AMT:llä)	Peruutusvalon rele
VACUUM PUMP	20 A (A/T:llä)	Tyhjiöpumpun rele
A/C	10 A	Ilmastointilaitteen rele
IG2	30 A	Käynnistys rele, PDM-relerasia (IG2 Rele), Virtalukko

Rele [(bensiini) 1.0 MPI, 1.2 MPI], [Smartstream G1.0, G1.2]

Symboli	Releen nimi	Tyyppi
MAIN RELAY	Päärele	MINI
A/C	Ilmastointilaitteen rele	MICRO
	Käynnistys rele	SUURIVIRTA-MICRO
	Puhaltimen rele	SUURIVIRTA-MICRO
	Äänimerkin rele	MICRO
	Varashälyttimen sireenin rele	MICRO
	Jäähdytyspuhaltimen rele	SUURIVIRTA-MICRO
B/UP LAMP	AMT Peruutuslampun rele (AMT:llä)	MICRO
VACUUM PUMP	Tyhjiöpumpun rele (A/T:llä)	MICRO
	Ajovalojen (normaali) rele	SUURIVIRTA-MICRO
	Ajovalojen (pitkät) rele	MICRO
FUEL PUMP	Polttoainepumpun rele	MICRO

Moottoritilan sulakepaneeli [(bensiini) 1.0 FFV]

Symboli	Sulakkeen nimellisarvo	Suojattu virtapiiri
ALT	125A	Sulake(ABS1, ABS2, RR HUURTEEN POISTO, VIRTA-LÄHTÖ, PUHALLIN), Vaihtovirtageneraattori
1	80 A	MDPS (Moottorikäyttöinen ohjaustehostin) moduuli
1 ABS	40 A	ABS (Lukkiutumaton jarrujärjestelmä) / ESC (Sähköinen ajovakauden hallinta) -ohjausmoduuli, Monitoiminen tarkistusliitin
IG1	30 A	[Älyavaimella] PDM-relerasia (IG1-rele, ACC-rele) [Ilman älyavainta] Virtalukko
2 ABS	30 A	ABS (Lukkiutumaton jarrujärjestelmä) / ESC (Sähköinen ajovakauden hallinta) -ohjausmoduuli
3	40 A	SULAKE(SUB FEUL PUMPPU), Kojelaudan liitoskappale (Takalampun rele), Instrument Kojelaudan liitoskappa-leen sulake (Ovien lukitus, Vaara)
POWER OUTLET	40 A	Kojelaudan liitoskappale (Virtalähdön rele)
E1	30 A	Päärele
	40 A	Kojelaudan liitoskappale (takaikkunan huurteenpoiston rele)
	40 A	Puhaltimen rele
1	50 A	Kojelaudan liitoskappale (Sähköikkunan rele), Kojelau-dan liitoskappaleen sulake (Kattoikkuna, Istuinlämmitin, Älyavain 1, Älyavain 2, Jarrukytkin, Sähköikkuna)
LH	10 A	Ajovalot vasenpuoleinen kahva, Mittaristo
RH	10 A	Ajovalot oikeanpuoleinen kahva
IND	10 A	Mittaristo
SUB FUEL PUMP	20 A	Vara-polttoainepumpun rele
	10 A	ECM (Moottorin ohjausmoduuli)/PCM (Voimansiirron ohjausmoduuli)

Symboli	Sulakkeen nimellisarvo	Suojattu virtapiiri
E3	15 A	ECM (Moottorin ohjausmoduuli)/PCM (Voimansiirron ohjausmoduuli) [M/T] Huuhteluohjauksen magneetti-venttiili, Öljyn ohjausventtiili IN, Happianturi Ylös/Alas, Ilmastointilaitteen rele, Polttoainepumpun rele, Nokka-akselin asennon anturi IN [A/T] Jäähdytyspuhaltimen rele
E4	15 A	[M/T] Huuhteluohjauksen magneettiventtiili[A/T] Huuhteluohjauksen magneettiventtiili, Öljyn ohjaus-venttiili IN, Happianturi Ylös/Alas, Ilmastointilaitteen rele, Polttoainepumpun rele, Nokka-akselin asennon anturi IN
E5	15 A	ECM (Moottorin ohjausmoduuli)/PCM (Voimansiirron ohjausmoduuli) Injektori #1/#2/#3, Vara-polttoaine-pumpun rele
IGN COIL	15 A	Sytytyskela #1/#2/#3, Lämmönvaihdin
1 B/UP LAMP	10 A	Peruutuslampun kytkin, Mittaristo, Äänentoisto, A/V- ja navigointipääyksikkö, Peruutuslamppu, Sisäpeili
2	50 A	Kojelaudan liitoskappale(Etusumuvalo, Takasumuvalo, Audio, Kattovalaisin, DRL, Jarruvalo)
	30 A	Jäähdytyspuhaltimen rele
	20 A	Ajovalojen (normaali) rele
	20 A	Ajovalojen (pitkät) rele
FUEL PUMP	20 A	Polttoainepumpun rele
E6	15 A	ECM (Moottorin ohjausmoduuli)/PCM (Voimansiirron ohjausmoduuli)
	15 A	Äänimerkin rele, Varashälyttimen sireenin rele
A/C	10 A	Ilmastointilaitteen rele
IG2	30 A	Käynnistys rele, PDM-relerasia (IG2 Rele), Virtalukko

Rele [(Bensiini)] 1.0 FFV

Symboli	Releen nimi	Tyyppi
MAIN RELAY	Päärele	MINI
A/C	Ilmastointilaitteen rele	MICRO
	Käynnistys rele	SUURIVIRTA-MICRO
	Puhaltimen rele	SUURIVIRTA-MICRO
	Äänimerkin rele	MICRO
	Varashälyttimen sireenin rele	MICRO
	Jäähdytyspuhaltimen rele	SUURIVIRTA-MICRO
	Ajovalojen (normaali) rele	SUURIVIRTA-MICRO
	Ajovalojen (pitkät) rele	MICRO
SUB FUEL PUMP	Vara-polttoainepumpun rele	MICRO
FUEL PUMP	Polttoainepumpun rele	MICRO

Polttimot

Polttimon vaihtamisen varotoimenpiteet

Hanki norminmukaiset polttimot hätätilanteiden varalle. Katso kohta "Polttimon teho" sivulla 9-4. Kun vaihdat polttimoita, sammuta ensin moottori turvallisessa paikassa, aktivoi käsijarru ja poista kaapeli akun negatiiviselta (-) navalta.

⚠ VAROITUS

Työskentely valojen parissa

Ennen kuin teet työtä valojen parissa, kytke seisontajarru tiukasti, varmista että virtalukko on käännetty LOCK-asentoon, ja sammuta valot, jotta vältetään auton odottamattomat liikkeet ja palovammojen/sähköiskun vaara.

Käytä vain määritetyn tehoisia polttimoita.

⚠ VAROITUS

Varmista, että vaihdat palaneen polttimon teholtaan samanlaiseen uuteen. Muutoin se voi aiheuttaa pahoja vaurioita johdotukseen ja mahdollisesti tulipalon.

⚠ HUOMIO

Jos sinulla ei ole tarvittavia työkaluja, sopivia polttimoita tai asiantuntemusta, ota yhteyttä ammattikorjaamoon. Kia suosittelee, että käännyt valtuutetun Kia-jälleenmyyjän/huoltokumppanin puoleen.

Monesti ajoneuvojen polttimoiden vaihtaminen on vaikeaa, koska ajoneuvosta on poistettava muita osia ennen kuin pääset käsiksi polttimoon. Tämä pätee erityisesti, jos joudut poistamaan ajovalon kokonaan päästäksesi käsiksi polttimoon (polttimoihin). Ajovalon irrotus/asennus voi aiheuttaa vahinkoja autolle.

⚠ HUOMIO

- Jos valoja vaihtaessa käytetään epäaitoja osia tai ei standardin mukaisia polttimoita seurauksena voi olla sulakekatkos ja toimintahäiriö sekä muita johdotusvaurioita.
- Älä asenna ajoneuvoon ylimääräisiä valaisimia tai LED -valoja. Lisävalojen asennus voi johtaa lamppujen toimintahäiriöihin ja valojen välkkymiseen. Lisäksi sulakerasia ja muu johdotus voivat myöskin vaurioitua.
- **Lampussa voi tapahtua toimintahäiriö sähköverkon vioittumisen seurauksena**
  Ajovalot, perävalot ja sumuvalot saattavat syttyä, kun ajovalot kytketään päälle/ON, mutta eivät

syty, kun seisontavalot tai sumuvalot kytketään päälle/ON. Tämä voi johtua verkkovirheestä tai auton sähköisen ohjausjärjestelmän virhetoiminnosta. Ongelman ilmentyessä, vie järjestelmä tarkastettavaksi ammattikorjaamoon. Kia suosittelee käyntiä valtuutetun Kia-jälleenmyyjän/huoltokumppanin luona.

- **Lampun toimintahäiriö sähköisen ohjausjärjestelmän vakautumisen vuoksi**
  Normaalisti toimiva lamppu voi välkkyä hetken ajan. Tämä hetkellinen tapahtuma johtuu ajoneuvon sähköisen ohjausjärjestelmän vakautumistoiminnosta. Jos lampun toiminta palautuu nopeasti normaalitoimintaan, ajoneuvo ei vaadi huoltoa.
  Jos lamppu sammuu hetkellisen välkkymisen jälkeen tai välkkyminen jatkuu, vie järjestelmä ammattikorjaamoon huollettavaksi. Kia suosittelee käyntiä valtuutetun Kia-jälleenmyyjän/huoltokumppanin luona.

✻ HUOMAA

- Jos polttimo tai lampun liitin poistetaan virran alla olevasta lampusta, sulakerasian elektroninen laite voi rekisteröidä sen toimintahäiriönä. Näin ollen, lampun toimintahäiriö saattaa tallentua sulakerasiaan vikakoodina (DTC).
- On normaalia, jos käytössä oleva valo välähtää väliaikaisesti. Koska tämä tapahtuma johtuu ajoneuvon elektronisen ohjauslaitteen vakautumistoiminnosta, jos lamppu syttyy normaalisti väliaikaisen välkkymisen jälkeen, ajoneuvossa ei ole mitään vikaa. Mutta, jos lamppu välkkyy usein tai sammuu kokonaan, ajoneuvon elektroninen ohjauslaite voi olla vioittunut. Vie auto tällöin viipymättä tarkastukseen ammattikorjaamoon. Kia suosittelee käyntiä valtuutetun Kia-jälleenmyyjän/huoltokumppanin luona.

✻ HUOMAA

Kolarin jälkeen, tai jos ajovalot asennetaan uudelleen, anna ajovalojen suuntauksen säätö ammattikorjaamon suoritettavaksi. Kia suosittelee käyntiä valtuutetun Kia-jälleenmyyjän/huoltokumppanin luona.

✻ HUOMAA

On mahdollista, että havaitset kosteutta lamppujen sisällä autopesun tai sateessa ajamisen jälkeen. Se on lampun sisä- ja ulkopuolen lämpötilaeron aiheuttama luonnollinen ilmiö, eikä se tarkoita ongelmaa sen toiminnassa. Valaisimen sisällä oleva

kosteus katoaa, jos ajetaan ajovalot päällä; kosteuden poistumisaika voi kuitenkin vaihdella lampun koosta / sijainnista / kunnosta riippuen. Jos kosteutta jää lampun sisälle, tarkistuta ajoneuvo ammattikorjaamossa. Kia suosittelee käyntiä valtuutetun Kia-jälleenmyyjän/ huoltokumppanin luona.

Polttimon paikka (Edessä)

Ajovalot – Tyyppi A

OJA076035

Ajovalot – Tyyppi B

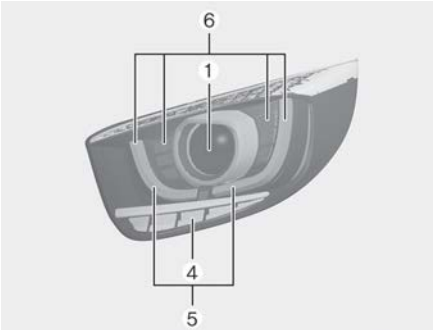

OJA076036

Ajovalot – Tyyppi C

OJA070108

Etusumuvalo – Tyyppi A

OJA070037

Etusumuvalo – Tyyppi B

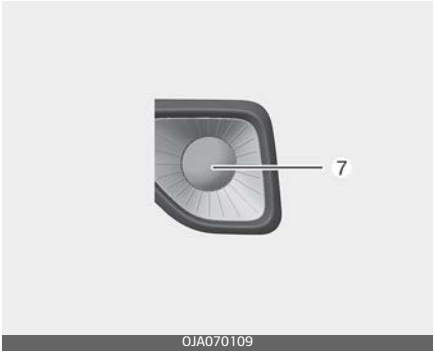

OJA070109

Etusumuvalo – Tyyppi C

OJA070110

Päiväajovalot – Tyyppi A

OJA070040

Päiväajovalot – Tyyppi B

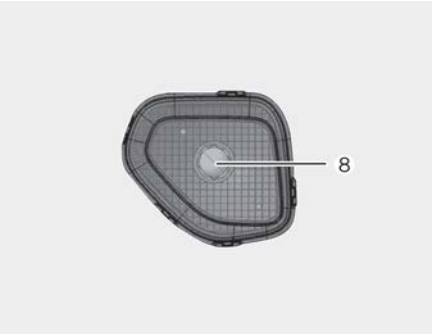

OJA070111

Päiväajovalot – Tyyppi C

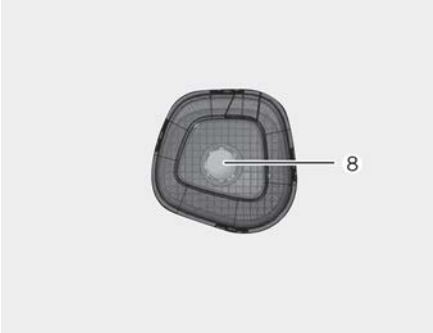

OJA070112

1. Ajovalot (matala/korkea) (polttimo -tyyppinen)
2. Etu-suuntavalon lamppu (polttimo -tyyppinen)
3. Seisontavalo (polttimo -tyyppinen)
4. Etu-suuntavalon lamppu (LED -tyyppinen)
5. Päiväajovalot (LED -tyyppinen)
6. Seisontavalot/päiväajovalot (LED -tyyppinen)
7. Etusumuvalo (polttimo -tyyppinen)
8. Päiväajovalot (polttimo -tyyppinen)

Polttimon paikka (Takana)

Takayhdistelmävalo – Tyyppi A

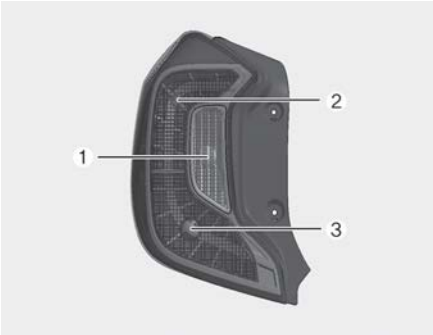

OJA076043

Takayhdistelmävalo – Tyyppi B

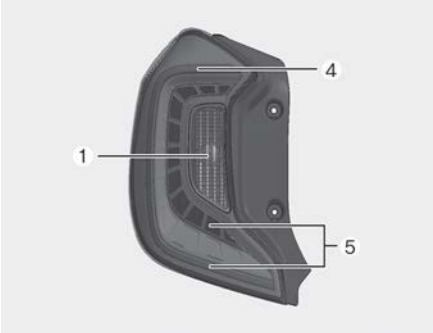

OJA076044

Takayhdistelmävalo – Tyyppi C

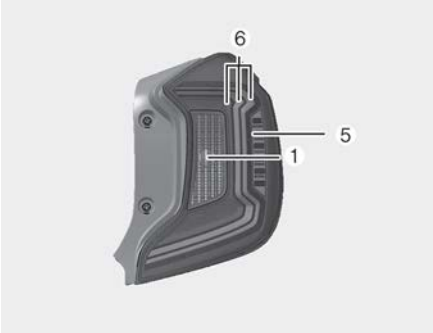

OJA070113

Peruutusvalo – Tyyppi A

OJA070045

Peruutusvalo – Tyyppi B

OJA070114

Peruutusvalo – Tyyppi C

OJA070115

Takasumuvalo – Tyyppi A

OJA070048L

Takasumuvalo – Tyyppi B

OJA070142L

Takasumuvalo – Tyyppi C

OJA070143L

Rekisterikilven valo

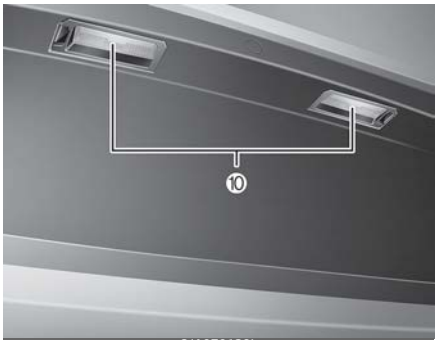

OJA070139L

Lisäjarruvalo

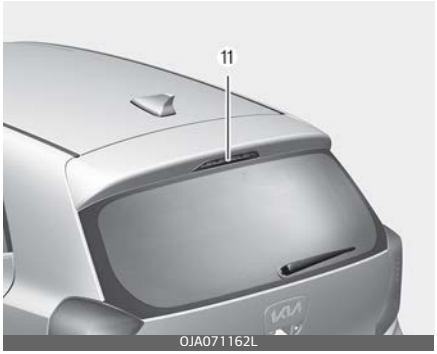

OJA071162L

1. Taka-suuntavalon lamppu (polttimo -tyyppinen)
2. Takavalo (polttimo -tyyppinen)
3. Jarru- ja takavalo (polttimo -tyyppinen)
4. Jarru- ja takavalo (LED -tyyppinen)
5. Jarruvalo (LED -tyyppinen)
6. Takavalo (LED -tyyppinen)
7. Peruutusvalo (polttimo -tyyppinen)
8. Takasumuvalo (polttimo -tyyppinen)
9. Takasumuvalo (LED -tyyppinen)

10. Rekisterikilven valo (polttimo –tyyppinen)
11. Korkealle asennettu jarruvalo (polttimo –tyyppinen)

Polttimon paikka (sivussa)

Tyyppi A

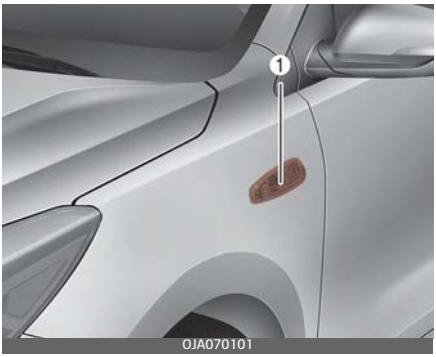

Tyyppi B

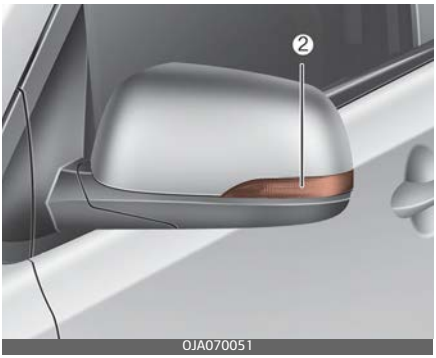

1. Sivutoistolamppu (polttimo –tyyppinen)
2. Sivutoistolamppu (LED –tyyppinen)

Ajovalojen (Lähi/pitkät) polttimon vaihto (Ajovalot – Tyyppi A)

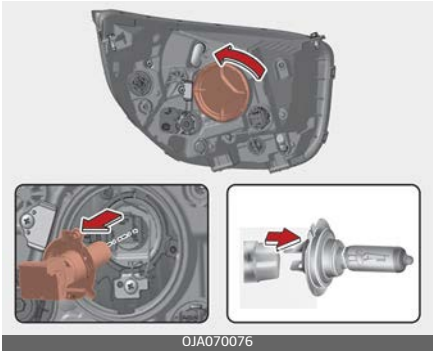

1. Avaa konepelti.
2. Irrota ajovalon polttimon kansi kiertämällä vastapäivään.
3. Irrota ajovalon polttimon kannan liitin.
4. Irrota ajovalon polttimon kiinnityslanka painamalla päästä ja työntämällä sitä ylöspäin.
5. Irrota polttimo ajovalorakenteesta.
6. Asenna uusi polttimo ajovaloon ja napsauta polttimon kiinnityslanka paikalleen kohdistamalla lanka polttimon uraan.
7. Kiinnitä ajovalon polttimon kannan liitin.
8. Asenna ajovalon polttimon kansi kiertämällä myötäpäivään.

Ajovalon polttimo

OSK3078081NR

VAROITUS

Halogeenipolttimot

- Halogeenipolttimot sisältävät paineistettua kaasua, joka aiheuttaa sinkoutuvia lasinkappaleita, jos polttimo rikkoutuu.
- Käsittele niitä aina varovasti ja vältä naarmuja ja hioutumista. Jos polttimoissa on valo, vältä koskettusta nesteisiin. Älä koskaan kosketa lasia paljaalla kädellä. Rasvajäämät voivat aiheuttaa polttimon kuumenemisen ja rikkoutumisen, kun se syttyy. Polttimoa saa käyttää vain, kun se on asennettuna ajovaloon.
- Jos polttimo vaurioituu tai murtuu, vaihda se välittömästi ja hävitä vanha varovasti.
- Käytä silmäsuojainta vaihtaessasi polttimoa. Anna polttimon jäähtyä ennen kuin käsittelet sitä.

Ajovalojen (Lähi/pitkät) polttimon vaihto (Ajovalot – Tyyppi B)

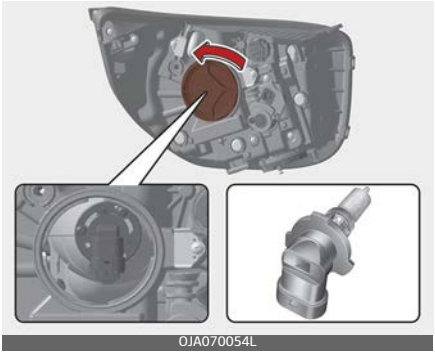

OJA070054L

1. Avaa konepelti.
2. Irrota ajovalon polttimon kansi kiertämällä vastapäivään.
3. Irrota ajovalon polttimon kannan liitin.
4. Irrota polttimo-kanta ajovalon rakenneosasta kiertämällä polttimo-kantaa vastapäivään, kunnes polttimo-kannan kielekkeet kohdistuvat ajovalon rakenneosan aukkoihin.
5. Asenna uusi polttimo-kanta kokoonpano ajovaloon kohdistamalla polttimo-kannan kielekkeet ajovalon aukkoihin. Paina polttimo-kanta ajovaloon ja kierrä polttimo-kantaa myötäpäivään.
6. Asenna ajovalon polttimon kansi kiertämällä myötäpäivään.

Ajovalon polttimo

OJA070102

VAROITUS

Halogeenipolttimot

- Halogeenipolttimot sisältävät paineistettua kaasua, joka aiheuttaa sinkoutuvia lasinkappaleita, jos polttimo rikkoutuu.
- Käsittele niitä aina varovasti ja vältä naarmuja ja hioutumista. Jos polttimoissa on valo, vältä koskettusta nesteisiin. Älä koskaan kosketa lasia paljaalla kädellä. Rasvajäämät voivat aiheuttaa polttimon kuumenemisen ja rikkoutumisen, kun se syttyy. Polttimoa saa käyttää vain, kun se on asennettuna ajovaloon.
- Jos polttimo vaurioituu tai murtuu, vaihda se välittömästi ja hävitä vanha varovasti.
- Käytä silmäsuojainta vaihtaessasi polttimoa. Anna polttimon jäähtyä ennen kuin käsittelet sitä.

Ajovalojen (Lähi/pitkät) polttimon vaihto (Ajovalot – Tyyppi C)

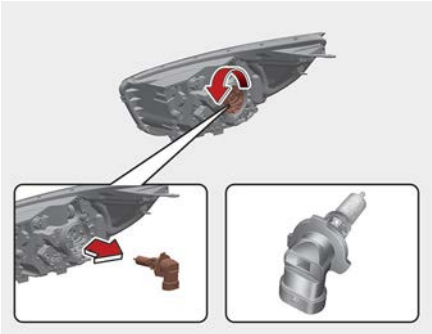

OJA070163L

1. Avaa konepelti.
2. Irrota ajovalon polttimon kansi kiertämällä vastapäivään.
3. Irrota ajovalon polttimon kannan liitin.
4. Irrota polttimo-kanta ajovalon rakenneosasta kiertämällä polttimo-kantaa vastapäivään, kunnes polttimo-kannan kielekkeet kohdistuvat ajovalon rakenneosan aukkoihin.
5. Asenna uusi polttimo-kanta kokoonpano ajovaloon kohdistamalla polttimo-kannan kielekkeet ajovalon aukkoihin. Paina polttimo-kanta ajovaloon ja kierrä polttimo-kantaa myötäpäivään.
6. Asenna ajovalon polttimon kansi kiertämällä myötäpäivään.

Ajovalon polttimo

OJA070102

VAROITUS

Halogeenipolttimot

- Halogeenipolttimot sisältävät paineistettua kaasua, joka aiheuttaa sinkoutuvia lasinkappaleita, jos polttimo rikkoutuu.
- Käsittele niitä aina varovasti ja vältä naarmuja ja hioutumista. Jos polttimoissa on valo, vältä koskettusta nesteisiin. Älä koskaan kosketa lasia paljaalla kädellä. Rasvajäämät voivat aiheuttaa polttimon kuumenemisen ja rikkoutumisen, kun se syttyy. Polttimoa saa käyttää vain, kun se on asennettuna ajovaloon.
- Jos polttimo vaurioituu tai murtuu, vaihda se välittömästi ja hävitä vanha varovasti.
- Käytä silmäsuojainta vaihtaessasi polttimoa. Anna polttimon jäähtyä ennen kuin käsittelet sitä.

Etu-suuntavalon (polttimo -tyyppinen) polttimon vaihto (Ajovalot - Tyyppi A)

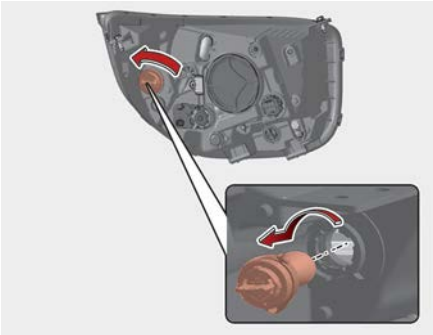

OJA070053

1. Avaa konepelti.
2. Irrota polttimo-kanta ajovalon rakenneosasta kiertämällä polttimo-kantaa vastapäivään, kunnes polttimo-kannan kielekkeet kohdistuvat ajovalon rakenneosan aukkoihin.
3. Irrota polttimo polttimo-kannasta painamalla ja kiertämällä sitä vastapäivään, kunnes polttimon kielekkeet kohdistuvat polttimo-kannan koloihin. Vedä polttimo ulos polttimo-kannasta.
4. Aseta uusi polttimo asettamalla se polttimo-kantaan ja kiertämällä, kunnes se napsahtaa paikoilleen.
5. Asenna kanta ajovaloon kohdistamalla polttimo-kannan kielekkeet rakenteen koloihin. Paina polttimo-kanta ajovaloon ja kierrä kantaa myötäpäivään.

Etu-suuntavalon (LED -tyyppinen) polttimon vaihto (Ajovalot - Tyyppi B, C)

Ajovalot Tyyppi B

OJA076055

Ajovalot Tyyppi C

OJA070119

Jos etu-suuntavalo (LED -tyyppinen) (1) ei toimi, vie ajoneuvosi tarkastettavaksi ammattikorjaamoon. Kia suosittelee tähän valtuutettua Kian jälleenmyyjää / huoltokumppania. LED -lamppua ei voida korvata itsekseen, koska se on yksikön sisäänrakennettu osa. LED-lamppu on vaihdettava yhdessä yksikön kanssa. Pätevän ammattihenkilön tulisi tarkistaa tai korjata etu-suuntavalo (LED -tyyppinen), sillä se voi vaurioittaa ajoneuvon osia.

Seisontavalon (polttimo -tyyppinen) polttimon vaihto (Ajovalot - Tyyppi A)

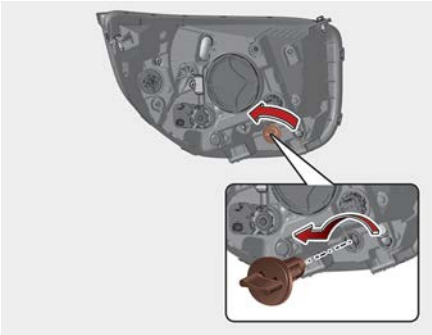

OJA070052

1. Avaa konepelti.
2. Irrota polttimo-kanta ajovalon rakenneosasta kiertämällä polttimo-kantaa vastapäivään, kunnes polttimo-kannan kielekkeet kohdistuvat ajovalon rakenneosan aukkoihin.
3. Irrota polttimo polttimo-kannasta vetämällä se pois.
4. Aseta uusi polttimo polttimo-kantaan.
5. Asenna kanta ajovaloon kohdistamalla polttimo-kannan kielekkeet rakenteen koloihin. Paina polttimo-kanta ajovaloon ja kierrä kantaa myötäpäivään.

Seisontavalon/päiväajovalon (LED –tyyppinen) polttimon vaihto (Ajovalot – Tyyppi B, C)

Ajovalot Tyyppi B

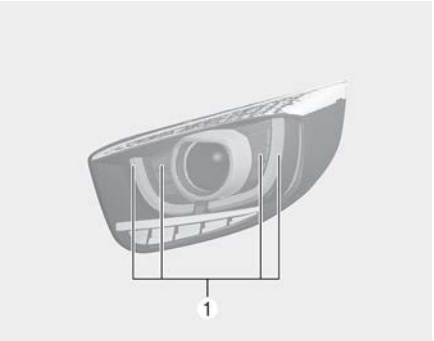

OJA076056

Ajovalot Tyyppi C

OJA070120

Jos seisontavalo/päiväajovalo (LED –tyyppinen) (1) ei toimi, vie ajoneuvosi tarkastettavaksi ammattikorjaamoon. Kia suosittelee tähän valtuutettua Kian jälleenmyyjää / huoltokumppania. LED –lamppua ei voida korvata itsekseen, koska se on yksikön sisäänrakennettu osa. LED–lamppu on vaihdettava yhdessä yksikön kanssa. Pätevän ammattihenkilön tulisi tarkistaa tai korjata seisontavalo/päiväajovalo (LED –tyyppinen), sillä se voi vaurioittaa ajoneuvon osia.

Päiväajovalon (polttimo –tyyppinen) polttimon vaihto (Tyyppi A)

Tyyppi A

OJA070123

1. Irrota akun negatiivisen (–) navan liitin.
2. Löysää etupuskurin sivussa olevat ruuvit ja pidikkeet, ja irrota sivu.
3. Irrota päiväajovalon liitin.
4. Irrota kanta rakenneosasta kiertämällä kantaa vastapäivään, kunnes kannan kielekkeet kohdistuvat rakenneosan aukkoihin.
5. Irrota polttimo kannasta painamalla ja kiertämällä sitä vastapäivään, kunnes polttimon kielekkeet kohdistuvat kannan koloihin. Vedä polttimo ulos kannasta.
6. Aseta uusi polttimo asettamalla se kantaan ja kiertämällä, kunnes se napsahtaa paikoilleen.
7. Asenna kanta rakenteeseen kohdistamalla kannan kielekkeet rakenteen koloihin. Paina kanta

rakenteeseen ja kierrä kantaa myötäpäivään.
8. Yhdistä päiväajovalon liitin.
9. Asenna etupuskurin sivukokoonpano auton koriin.

Päiväajovalon (polttimo -tyyppinen) polttimon vaihto (Tyyppi B, C)

Tyyppi B

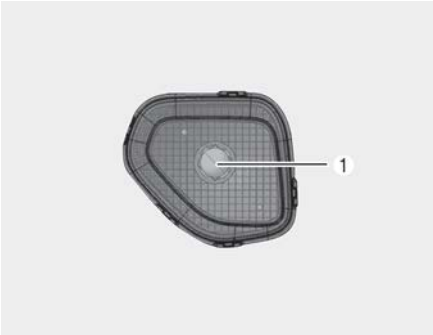

OJA070124

Tyyppi C

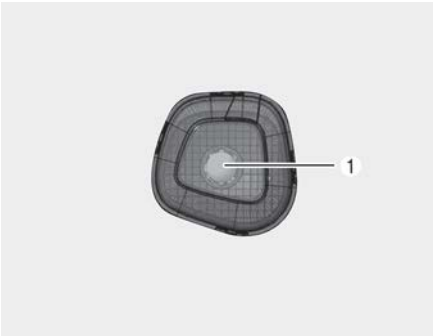

OJA070125

1. Irrota akun negatiivisen (-) navan liitin.
2. Poista moottorin suojus.
3. Irrota päiväajovalon liitin.
4. Irrota kanta rakenneosasta kiertämällä kantaa vastapäivään, kunnes kannan kielekkeet kohdistuvat rakenneosan aukkoihin.
5. Irrota polttimo kannasta painamalla ja kiertämällä sitä vastapäivään, kunnes polttimon kielekkeet kohdistuvat kannan koloihin. Vedä polttimo ulos kannasta.
6. Aseta uusi polttimo asettamalla se kantaan ja kiertämällä, kunnes se napsahtaa paikoilleen.
7. Asenna kanta rakenteeseen kohdistamalla kannan kielekkeet rakenteen koloihin. Paina kanta rakenteeseen ja kierrä kantaa myötäpäivään.
8. Yhdistä etusumuvalon liitin.
9. Asenna moottorin suojus auton koriin.

Päiväajovalon (LED -tyyppinen) polttimon vaihto (Päiväajovalon Tyyppi B)

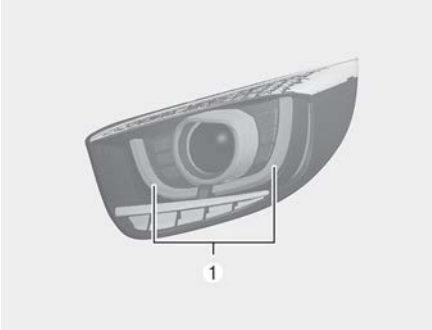

OJA070036L

Jos päiväajovalo (LED -tyyppinen) (1) ei toimi, vie ajoneuvosi tarkastettavaksi ammattikorjaamoon. Kia suosittelee tähän valtuutettua Kian jälleenmyyjää / huoltokumppania.

LED -lamppua ei voida korvata itsekseen, koska se on yksikön sisäänrakennettu osa. LED-lamppu on vaihdettava yhdessä yksikön kanssa. Pätevän ammattihenkilön tulisi tarkistaa tai korjata päiväajovalo (LED -tyyppinen), sillä se voi vaurioittaa ajoneuvon osia.

Etusumuvalon (polttimo -tyyppinen) polttimon vaihto (Tyyppi A)

Tyyppi A

OJA076037

1. Irrota akun negatiivisen (-) navan liitin.
2. Löysää etupuskurin sivussa olevat ruuvit ja pidikkeet, ja irrota sivu.
3. Irrota etusumuvalon liitin.
4. Irrota kanta rakenneosasta kiertämällä kantaa vastapäivään, kunnes kannan kielekkeet kohdistuvat rakenneosan aukkoihin.
5. Irrota polttimo kannasta painamalla ja kiertämällä sitä vastapäivään, kunnes polttimon kielekkeet kohdistuvat kannan koloihin. Vedä polttimo ulos kannasta.
6. Aseta uusi polttimo asettamalla se kantaan ja kiertämällä, kunnes se napsahtaa paikoilleen.
7. Asenna kanta rakenteeseen kohdistamalla kannan kielekkeet rakenteen koloihin. Paina kanta rakenteeseen ja kierrä kantaa myötäpäivään.
8. Yhdistä etusumuvalon liitin.
9. Asenna etupuskurin sivukokoonpano auton koriin.

Etusumuvalon (polttimo -tyyppinen) polttimon vaihto (Tyyppi B, C)

Tyyppi B

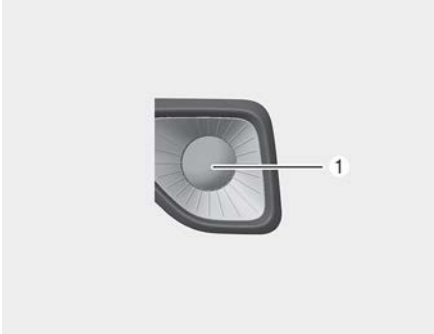

OJA070121

Tyyppi C

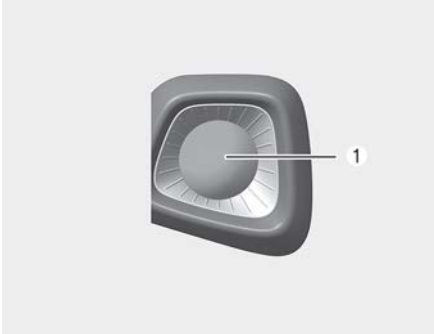

OJA070122

1. Irrota akun negatiivisen (–) navan liitin.
2. Poista moottorin suojus.
3. Irrota etusumuvalon liitin.
4. Irrota kanta rakenneosasta kiertämällä kantaa vastapäivään, kunnes kannan kielekkeet kohdistuvat rakenneosan aukkoihin.
5. Irrota polttimo kannasta painamalla ja kiertämällä sitä vastapäivään, kunnes polttimon kielekkeet kohdistuvat kannan koloihin. Vedä polttimo ulos kannasta.
6. Aseta uusi polttimo asettamalla se kantaan ja kiertämällä, kunnes se napsahtaa paikoilleen.
7. Asenna kanta rakenteeseen kohdistamalla kannan kielekkeet rakenteen koloihin. Paina kanta rakenteeseen ja kierrä kantaa myötäpäivään.
8. Yhdistä etusumuvalon liitin.
9. Asenna moottorin suojus auton koriin.

Sivutoistolampun (polttimo –tyyppinen) polttimon vaihto

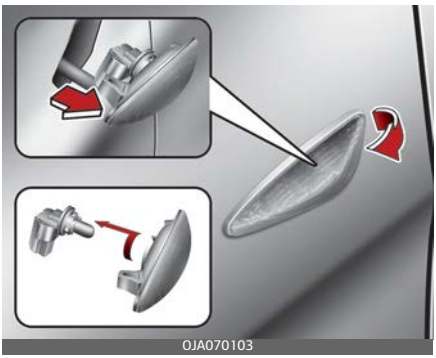

1. Irrota valoyksikkö autosta vetämällä linssiä ja vetämällä yksikkö ulos.
2. Irrota polttimon sähköliitin.
3. Irrota kanta linssistä kiertämällä kantaa vastapäivään, kunnes kannan kielekkeet ovat linssin aukkojen kohdalla.
4. Irrota polttimo vetämällä se suoraan ulos.
5. Asenna kantaan uusi polttimo.
6. Kokoa kanta ja linssi.
7. Kytke polttimon sähköliitin.
8. Asenna lamppurakenne takaisin auton koriin.

Sivutoistolampun (LED –tyyppinen) polttimon vaihto

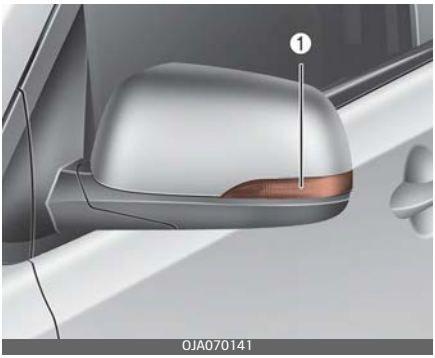

Jos sivutoistolamppu (LED –tyyppinen) (1) ei toimi, vie ajoneuvosi tarkastettavaksi ammattikorjaamoon. Kia suosittelee tähän valtuutettua Kian jälleenmyyjää / huoltokumppania. LED –lamppua ei voida korvata itsekseen, koska se on yksikön sisäänrakennettu osa. LED–lamppu on vaihdettava yhdessä yksikön

kanssa. Pätevän ammattihenkilön tulisi tarkistaa tai korjata sivutoistolamppu (LED -tyyppinen), sillä se voi vaurioittaa ajoneuvon osia.

Taka-suuntavalon (polttimo -tyyppinen) polttimon vaihto (Takayhdistelmävalo Tyyppi A, B, C)

1. Avaa takaluukku.
2. Löysää valoyksikkö kiinnitysruuvit ristipäisellä ruuvitaltalla.
3. Irrota takayhdistelmävalon rakenne auton korista.
4. Irrota takayhdistelmävalon liitin.

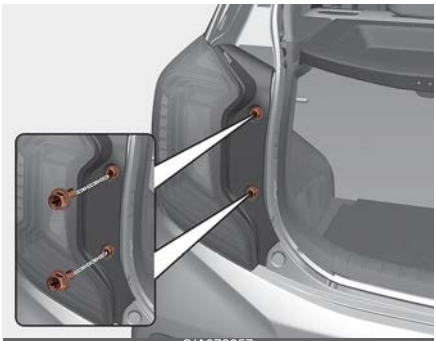
OJA070057

OJA070058

5. Irrota kanta rakenneosasta kiertämällä kantaa vastapäivään, kunnes kannan kielekkeet kohdistuvat rakenneosan aukkoihin.
6. Irrota polttimo kannasta painamalla ja kiertämällä sitä vastapäivään, kunnes polttimon kielekkeet kohdistuvat kannan koloihin. Vedä polttimo ulos kannasta.

OJA070075

7. Aseta uusi polttimo asettamalla se kantaan ja kiertämällä, kunnes se napsahtaa paikoilleen.
8. Asenna kanta rakenteeseen kohdistamalla kannan kielekkeet rakenteen koloihin. Paina kanta rakenteeseen ja kierrä kantaa myötäpäivään.
9. Asenna takayhdistelmävalon rakenne ajoneuvon koriin.

Takavalon (polttimo -tyyppinen) polttimon vaihto (Takayhdistelmävalo Tyyppi A)

1. Avaa takaluukku.
2. Löysää valoyksikkö kiinnitysruuvit ristipäisellä ruuvitaltalla.
3. Irrota takayhdistelmävalon rakenne auton korista.
4. Irrota takayhdistelmävalon liitin.

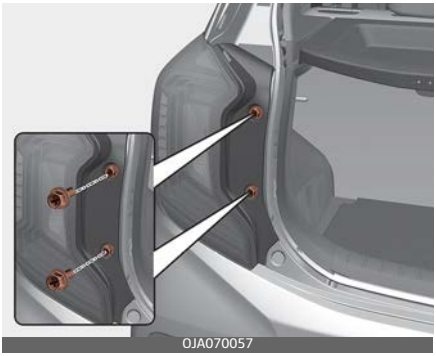
OJA070057

OJA070058

5. Irrota kanta rakenneosasta kiertämällä kantaa vastapäivään, kunnes kannan kielekkeet kohdistuvat rakenneosan aukkoihin.
6. Irrota polttimo kannasta painamalla ja kiertämällä sitä vastapäivään, kunnes polttimon kielekkeet kohdistuvat kannan koloihin.

OJA070059

7. Aseta uusi polttimo asettamalla se kantaan ja kiertämällä, kunnes se napsahtaa paikoilleen.
8. Asenna kanta rakenteeseen kohdistamalla kannan kielekkeet rakenteen koloihin. Paina kanta rakenteeseen ja kierrä kantaa myötäpäivään.
9. Asenna takayhdistelmävalon rakenne ajoneuvon koriin.

Takavalon (LED -tyyppinen) polttimon vaihto (Takayhdistelmävalo Tyyppi C)

OJA070128

Jos takavalo (LED -tyyppinen) (1) ei toimi, vie ajoneuvosi tarkastetta-

vaksi ammattikorjaamoon. Kia suosittelee tähän valtuutettua Kian jälleenmyyjää / huoltokumppania. LED -lamppua ei voida korvata itsekseen, koska se on yksikön sisäänrakennettu osa. LED-lamppu on vaihdettava yhdessä yksikön kanssa. Pätevän ammattihenkilön tulisi tarkistaa tai korjata takavalo (LED -tyyppinen), sillä se voi vaurioittaa ajoneuvon osia.

Jarru- ja takavalon (polttimo -tyyppinen) polttimon vaihto (Takayhdistelmävalo Tyyppi A)

1. Avaa takaluukku.
2. Löysää valoyksikkö kiinnitysruuvit ristipäisellä ruuvitaltalla.
3. Irrota takayhdistelmävalon rakenne auton korista.
4. Irrota takayhdistelmävalon liitin.

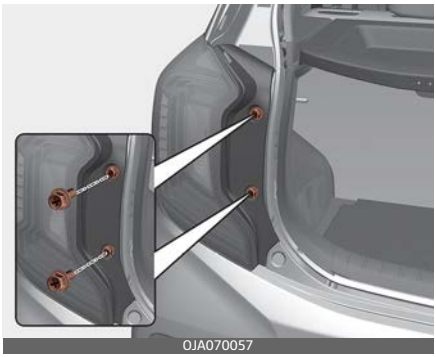
OJA070057

OJA070058

5. Irrota kanta rakenneosasta kiertämällä kantaa vastapäivään, kunnes kannan kielekkeet kohdistuvat rakenneosan aukkoihin.
6. Irrota polttimo kannasta painamalla ja kiertämällä sitä vastapäivään, kunnes polttimon kielekkeet kohdistuvat kannan koloihin.

OJA070060

7. Aseta uusi polttimo asettamalla se kantaan ja kiertämällä, kunnes se napsahtaa paikoilleen.
8. Asenna kanta rakenteeseen kohdistamalla kannan kielekkeet rakenteen koloihin. Paina kanta rakenteeseen ja kierrä kantaa myötäpäivään.

9. Asenna takayhdistelmävalon rakenne ajoneuvon koriin.

Jarru- ja takavalon (LED -tyyppinen) polttimon vaihto (Takayhdistelmävalo Tyyppi B)

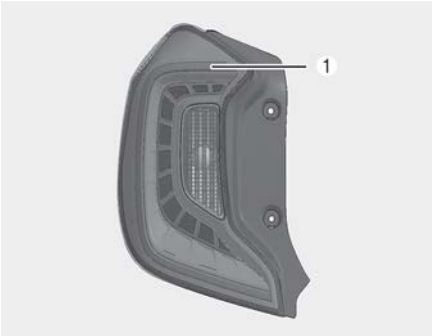

OJA070061

Jos jarru- ja takavalo (LED -tyyppinen) (1) ei toimi, vie ajoneuvosi tarkastettavaksi ammattikorjaamoon. Kia suosittelee tähän valtuutettua Kian jälleenmyyjää / huoltokumppania. LED -lamppua ei voida korvata itsekseen, koska se on yksikön sisäänrakennettu osa. LED-lamppu on vaihdettava yhdessä yksikön kanssa. Pätevän ammattihenkilön tulisi tarkistaa tai korjata jarru- ja takavalo (LED -tyyppinen), sillä se voi vaurioittaa ajoneuvon osia.

Jarruvalon (LED -tyyppinen) polttimon vaihto (Takayhdistelmävalo Tyyppi B, C)

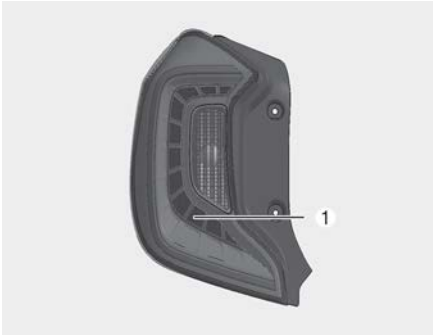

OJA070126

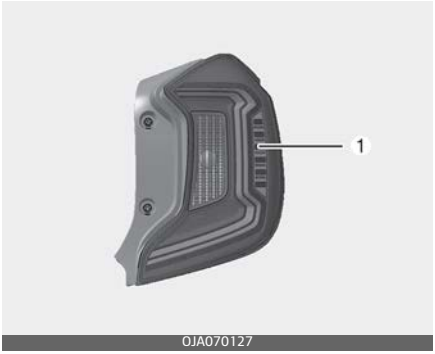

OJA070127

Jos jarruvalo (LED -tyyppinen) (1) ei toimi, vie ajoneuvosi tarkastettavaksi ammattikorjaamoon. Kia suosittelee tähän valtuutettua Kian jälleenmyyjää / huoltokumppania. LED -lamppua ei voida korvata itsekseen, koska se on yksikön sisäänrakennettu osa. LED-lamppu on vaihdettava yhdessä yksikön kanssa. Pätevän ammattihenkilön tulisi tarkistaa tai korjata jarruvalo (LED -tyyppinen), sillä se voi vaurioittaa ajoneuvon osia.

Peruutusvalon (polttimo -tyyppinen) polttimon vaihto

Tyyppi A

OJA076045

Tyyppi B

OJA070129

Tyyppi C

OJA070130

1. Irrota akun negatiivisen (-) navan liitin.
2. Löysää asennusruuvit ja pidikkeet, ja irrota taka-roiskesuojus.
3. Irrota peruutusvalon liitin.
4. Irrota kanta rakenneosasta kiertämällä kantaa vastapäivään, kunnes kannan kielekkeet kohdistuvat rakenneosan aukkoihin.
5. Irrota polttimo kannasta painamalla ja kiertämällä sitä vastapäivään, kunnes polttimon kielekkeet kohdistuvat kannan koloihin. Vedä polttimo ulos kannasta.
6. Aseta uusi polttimo asettamalla se kantaan ja kiertämällä, kunnes se napsahtaa paikoilleen.
7. Asenna kanta rakenteeseen kohdistamalla kannan kielekkeet rakenteen koloihin. Paina kanta rakenteeseen ja kierrä kantaa myötäpäivään.
8. Asenna lamppurakenne takaisin auton koriin.

Takasumuvalon (polttimo -tyyppinen) polttimon vaihto (Tyyppi A)

Tyyppi A

OJA070146L

1. Irrota akun negatiivisen (-) navan liitin.
2. Löysää asennusruuvit ja pidikkeet, ja irrota taka-roiskesuojus.
3. Irrota takasumuvalon liitin.
4. Irrota kanta rakenneosasta kiertämällä kantaa vastapäivään, kunnes kannan kielekkeet kohdistuvat rakenneosan aukkoihin.
5. Irrota polttimo kannasta painamalla ja kiertämällä sitä vastapäivään, kunnes polttimon kielekkeet kohdistuvat kannan koloihin. Vedä polttimo ulos kannasta.
6. Aseta uusi polttimo asettamalla se kantaan ja kiertämällä, kunnes se napsahtaa paikoilleen.
7. Asenna kanta rakenteeseen kohdistamalla kannan kielekkeet rakenteen koloihin. Paina kanta rakenteeseen ja kierrä kantaa myötäpäivään.
8. Asenna lamppurakenne takaisin auton koriin.

Takasumuvalon (LED -tyyppinen) polttimon vaihto (Tyyppi B, C)

Tyyppi B

OJA070144L

Tyyppi C

OJA070145L

Jos takasumuvalo (LED -tyyppinen) (1) ei toimi, vie ajoneuvosi tarkastettavaksi ammattikorjaamoon. Kia suosittelee tähän valtuutettua Kian jälleenmyyjää / huoltokumppania. LED -lamppua ei voida korvata itsekseen, koska se on yksikön sisäänrakennettu osa. LED-lamppu on vaihdettava yhdessä yksikön kanssa. Pätevän ammattihenkilön tulisi tarkistaa tai korjata takasu-

muvalo (LED -tyyppinen), sillä se voi vaurioittaa ajoneuvon osia.

Rekisterikilven valon (polttimo -tyyppinen) polttimon vaihto

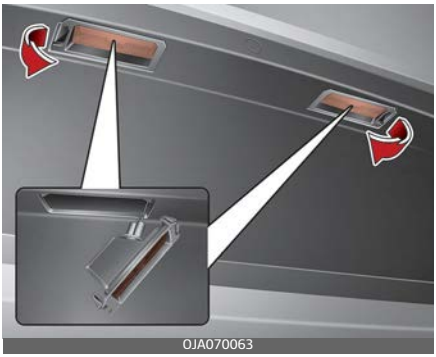

1. Käytä tasakärkistä ruuvitalttaa ja käännä varovasti linssi irti lampun kotelosta.
2. Irrota kanta rakenneosasta kiertämällä kantaa vastapäivään, kunnes kannan kielekkeet kohdistuvat rakenneosan aukkoihin.
3. Irrota polttimo polttimo-kannasta vetämällä se pois.
4. Aseta uusi polttimo polttimo-kantaan.
5. Asenna kanta rakenteeseen kohdistamalla kannan kielekkeet rakenteen koloihin. Paina kanta rakenteeseen ja kierrä kantaa myötäpäivään.
6. Kohdista linssin kielekkeet lampun kotelon loviin ja napsauta linssi paikoilleen.

Korkealle asennetun jarruvalon (polttimo -tyyppinen) polttimon vaihto

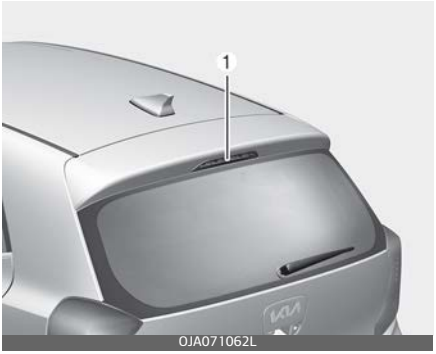

Jos korkealle asennettu jarruvalo (LED -tyyppinen) (1) ei toimi, vie ajoneuvosi tarkastettavaksi ammattikorjaamoon. Kia suosittelee käyntiä valtuutetun Kia-jälleenmyyjän/huoltokumppanin luona.

Karttavalon (polttimo -tyyppinen) polttimon vaihto

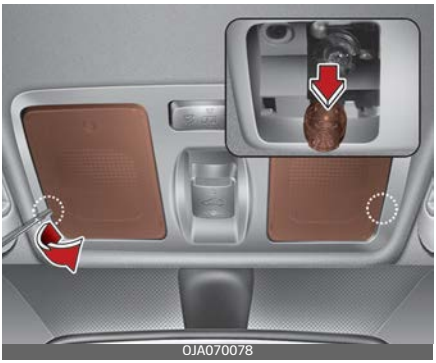

1. Käytä tasakärkistä ruuvitalttaa ja käännä varovasti linssi irti lampun kotelosta.

2. Irrota polttimo vetämällä se suoraan ulos.
3. Asenna kantaan uusi polttimo.
4. Kohdista linssin kielekkeet lampun kotelon loviin ja napsauta linssi paikoilleen.

⚠ VAROITUS

Sormien palamisen tai sähköiskujen välttämiseksi, varmista, että "POIS" -painike on painettuna, ennen kuin alat työskennellä sisälamppujen parissa,

⚠ HUOMIO

Ole varovainen ettet likaa tai vaurioita linssiä, linssien liuskaa ja muovikoteloita.

Sisävalon (polttimo -tyyppinen) polttimon vaihto

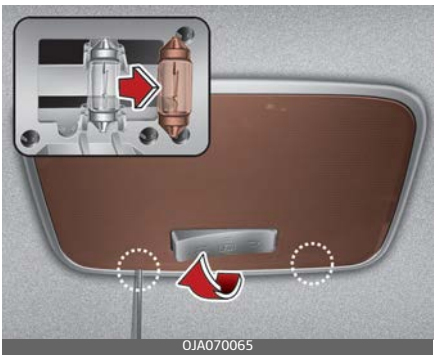

1. Käytä tasakärkistä ruuvitalttaa ja käännä varovasti linssi irti lampun kotelosta.

2. Irrota polttimo vetämällä se suoraan ulos.
3. Asenna kantaan uusi polttimo.
4. Kohdista linssin kielekkeet lampun kotelon loviin ja napsauta linssi paikoilleen.

⚠ VAROITUS

Sormien palamisen tai sähköiskujen välttämiseksi, varmista, että "POIS" -painike on painettuna, ennen kuin alat työskennellä sisälamppujen parissa,

⚠ HUOMIO

Ole varovainen ettet likaa tai vaurioita linssiä, linssien liuskaa ja muovikoteloita.

Meikkipeilin valon (LED -tyyppinen) polttimon vaihto

Jos meikkipeilin valo (LED -tyyppinen) (1) ei toimi, vie ajoneuvosi tarkastettavaksi ammattikorjaamoon. Kia suosittelee tähän valtuutettua

Kian jälleenmyyjää / huoltokumppania. LED -lamppua ei voida korvata itsekseen, koska se on yksikön sisäänrakennettu osa. LED-lamppu on vaihdettava yhdessä yksikön kanssa. Pätevän ammattihenkilön tulisi tarkistaa tai korjata meikkipeilin valo (LED -tyyppinen), sillä se voi vaurioittaa ajoneuvon osia.

Takaluukun sisävalon (polttimo -tyyppinen) polttimon vaihto

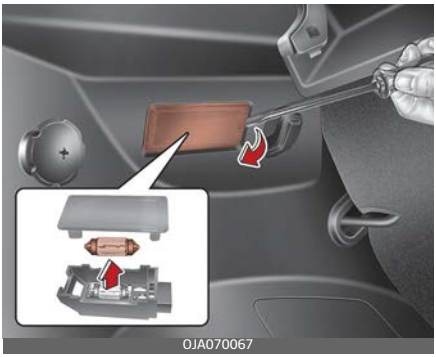
OJA070067

1. Käytä tasakärkistä ruuvitalttaa ja käännä varovasti linssi irti lampun kotelosta.
2. Irrota polttimo vetämällä se suoraan ulos.
3. Asenna kantaan uusi polttimo.
4. Kohdista linssin kielekkeet lampun kotelon loviin ja napsauta linssi paikoilleen.

⚠ HUOMIO

Ole varovainen ettet likaa tai vaurioita linssiä, linssien liuskaa ja muovikoteloita.

Ajovalojen ja etusumuvalon lamppujen suuntaus (Euroopassa)

Ajovalojen suuntaus

Tyyppi A

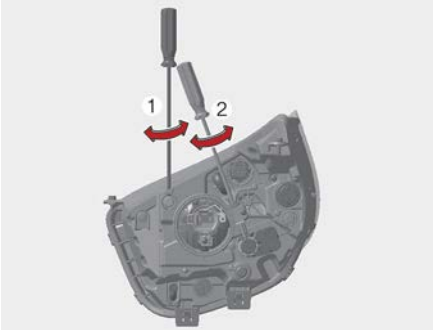

OJA070068L

Tyyppi B

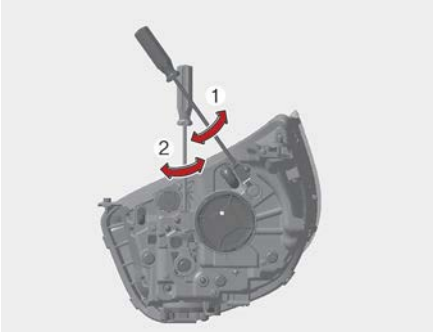

OJA070069L

Tyyppi C

OJA070147L

1. Täytä renkaat määritettyihin paineisiin ja poista autosta muu kuorma kuin kuljettaja, vararengas ja työkalut.
2. Auto on sijoitettava tasaiselle alustalle.
3. Piirrä taustalle pystysuorat viivat (jotka kulkevat kunkin ajovalon lampun keskipisteen kautta) ja vaakasuora viiva (joka kulkee ajovalojen lamppujen keskipisteen kautta).
4. Kun ajovalot ja akku ovat normaalissa kunnossa, kohdista ajovalot siten, että kirkkain osa osuu vaaka- ja pystysuorille viivoille.
5. Suuntaa lähi- ja pitkät valot vasemmalle tai oikealle kiertämällä ruuvia (1) myötäpäivään tai vastapäivään. Suuntaa lähi- ja pitkät valot ylös tai alas kiertämällä ruuvia (2) myötäpäivään tai vastapäivään.

Etusumuvalon lampun suuntaaminen

Tyyppi A

OJA070070L

Tyyppi B

OJA070148L

Tyyppi C

OJA070149L

Etusumuvalot voidaan suunnata samalla tavalla kuin ajovalojen lamput.

Kun etusumuvalot ja akku ovat normaalikunnossa, suuntaa etusumuvalot.

Suuntaa etusumuvaloa ylös tai alas kiertämällä ruuvia myötäpäivään tai vastapäivään.

Kohdistuspiste

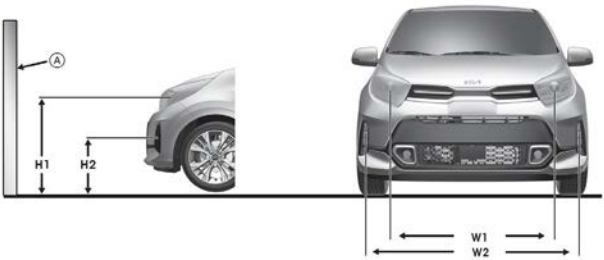

* A : Näyttö

Yksikkö: mm (tuumaa)

Auton tila	Ajovalo (MFR -tyyppinen)		Ajovalo (projektiotyyppinen)		Ajovalo (BI-function-tyyppinen)	
	Korkeus maasta	Lamppujen välinen etäisyys	Korkeus maasta	Lamppujen välinen etäisyys	Korkeus maasta	Lamppujen välinen etäisyys
	Lähi-/pitkät valot	Lähi-/pitkät valot	Lähi-/pitkät valot	Lähi-/pitkät valot	Lähi-/pitkät valot	Lähi-/pitkät valot
	H1	W1	H1'	W1'	H1"	W1"
Ilman kuljettajaa / [mm (tuumaa)]	755 (29.7)	1 060 (41.7)	768 (30.2)	1 117 (44.0)	753 (29.6)	1 098 (43.2)
Kuljettajan kanssa / [mm (tuumaa)]	745 (29.3)	1 060 (41.7)	758 (29.8)	1 117 (44.0)	743 (29.3)	1 098 (43.2)

Auton tila	Etusumuvalo (Tyyppi A)		Etusumuvalo (Tyyppi B)		Etusumuvalo (Tyyppi C)	
	Korkeus maasta	Lamppujen välinen etäisyys	Korkeus maasta	Lamppujen välinen etäisyys	Korkeus maasta	Lamppujen välinen etäisyys
	H2	W2	H2'	W2'	H2"	W2"
Ilman kuljettajaa / [mm (tuumaa)]	495 (19.5)	1 336 (52.6)	318 (12.5)	846 (33.3)	332 (13.1)	925 (36.4)
Kuljettajan kanssa / [mm (tuumaa)]	485 (19.1)	1 336 (52.6)	308 (12.1)	846 (33.3)	322 (12.7)	925 (36.4)

Ajovalot, lähivalot (LHD –ajoneuvo)

Perustuu 10 cm heijastimelle

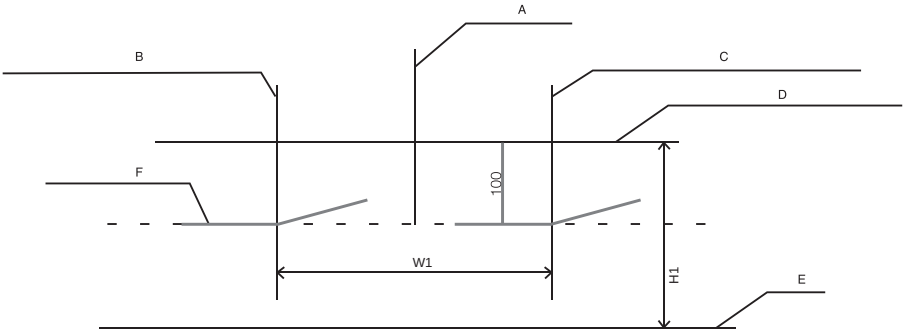

A : Ajoneuvon akseli
B : Pystylinja vasemman ajovalon polttimon keskeltä
C : Pystylinja oikean ajovalon polttimon keskeltä
D : Vaakalinja ajovalon polttimon keskeltä
E : Maa
F : Leikkauslinja

1. Kytke lähivalot päälle ilman, että ajoneuvossa on kuljettajaa.
2. Leikkauslinjan on kohdistuttava kuvassa esitettyyn leikkauslinjaan.
3. Suunnattaessa lähivaloja pystysuora suuntaus on säädettävä vaakasuoran suuntauksen jälkeen.
4. Jos ajovalojen korkeudensäätölaite kuuluu varusteisiin, säädä ajovalojen korkeudensäätökytkin asentoon 0.

Ajovalo pitkät valot (RHD-auto)

Perustuu 10 cm heijastimelle

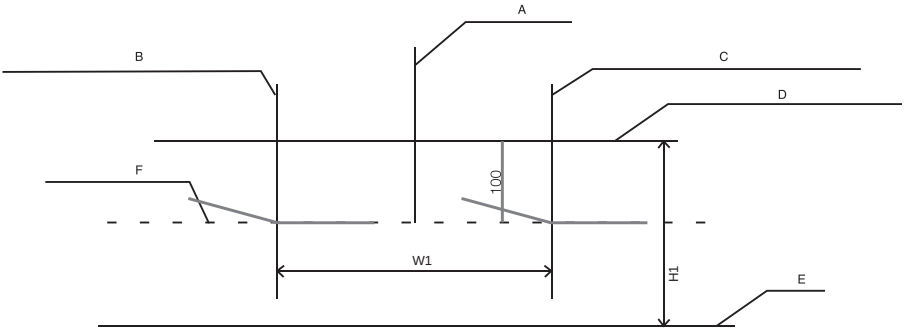

A : Ajoneuvon akseli
B : Pystylinja vasemman ajovalon polttimon keskeltä
C : Pystylinja oikean ajovalon polttimon keskeltä
D : Vaakalinja ajovalon polttimon keskeltä
E : Maa
F : Leikkauslinja

1. Kytke lähivalot päälle ilman, että ajoneuvossa on kuljettajaa.
2. Leikkauslinjan on kohdistuttava kuvassa esitettyyn leikkauslinjaan.
3. Suunnattaessa lähivaloja pystysuora suuntaus on säädettävä vaakasuoran suuntauksen jälkeen.
4. Jos ajovalojen korkeudensäätölaite kuuluu varusteisiin, säädä ajovalojen korkeudensäätökytkin asentoon 0.

Etusumuvalo

Perustuu 10 cm heijastimelle

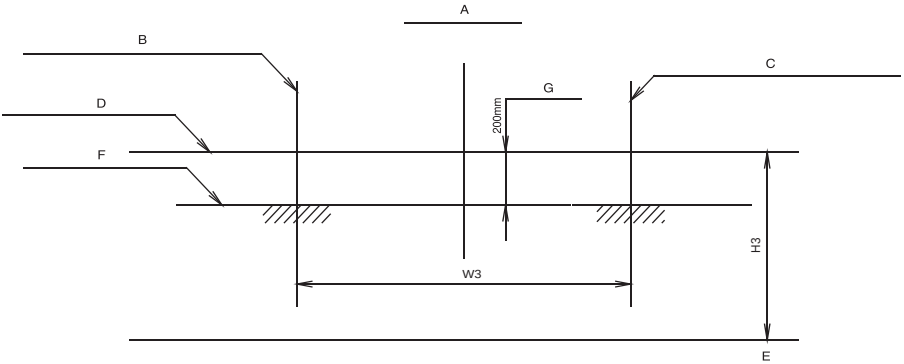

A : Ajoneuvon akseli
B : Pystysuora linja vasemman sumuvalon polttimon keskeltä
C : Pystysuora linja oikean sumuvalon polttimon keskeltä
D : Vaakasuora viiva sumuvalon polttimon keskellä
E : Maa
F : Leikkauslinja
G : Yläraja

1. Kytke sumuvalo päälle ilman, että autossa on kuljettajaa.
2. Reunan on osuttava sallitulle alueelle (varjostettu alue).

Sisä- ja ulkopuolen hoito

Ulkopuolen hoito

HUOMAA

Jos pysäköit auton ruostumatonta terästä olevan kyltin tai lasirakennuksen tms. lähelle, rakennuksesta heijastuva auringonvalo saattaa vaurioittaa ulkopuolen muovilistoja (puskuri, spoileri, koriste, valo, taustapeili jne.). Jotta muovilistat eivät vaurioituisi, vältä pysäköimästä alueille, joihin valoa saattaa heijastua, tai käytä suojapeitettä. (Asennetut ulkolistat, kuten spoileri, vaihtelevat autokohtaisesti.)

Yleistä huomioitavaa ulkopintaan liittyen

On erittäin tärkeää noudattaa merkintöjen ohjeita, kun käytetään kemiallisia puhdistusaineita tai vahoja. Lue kaikki varoitus- ja huomiotekstit, joita merkinnässä on.

Pinnan hoito

Pesu

Pese autosi huolellisesti ja säännöllisesti, vähintään kerran kuukaudessa, haalealla tai kylmällä vedellä, jotta se on suojassa ruostumiselta ja kulumiselta.

Jos käytät autoasi ajamiseen tien ulkopuolella, pese se jokaisen tien ulkopuolisen matkan jälkeen. Kiinnitä erityistä huomiota suolan, lian, mudan ja muiden kertyneiden vierasmateriaalien poistamiseen. Varmista, että ovien ja kynnysten alareunojen tyhjennysreiät ovat auki ja puhtaita.

Hyönteiset, terva, puiden mahla, lintujen jätökset, teollisuussaasteet ja vastaavat saostumat voivat vahingoittaa autosi pintaa, jos niitä ei poisteta välittömästi.

HUOMIO

- Älä käytä voimakasta saippuaa, kemiallisia pesuaineita tai kuumaa vettä, äläkä pese autoa suoraan auringonvalossa tai kun sen kori on lämmin.
- Ole varovainen kun peset autosi sivuikkunoita.
  Varsinkin korkeapainepesussa vesi voi vuotaa ikkunoiden läpi ja kastella sisätilat.
- Muoviosien ja lamppujen vaurioiden estämiseksi älä puhdista niitä kemiallisilla liuottimilla tai voimakkailla pesuaineilla.

VAROITUS

Märät jarrut

Auton pesun jälkeen tarkista jarrut ajamalla hitaasti nähdäksesi, onko

vesi vaikuttanut niihin. Jos jarrujen toiminta häiriintyy, kuivaa jarrut painamalla niitä kevyesti kun ajat hitaasti eteenpäin.

Korkeapainepesu

- Kun käytät korkeapainepesuria, varmista, että pidät riittävän etäisyyden ajoneuvoon. Riittämätön etäisyys tai liiallinen paine voi johtaa osien vaurioitumiseen tai veden tunkeutumiseen auton rakenteisiin.
- Älä suihkuta kameraa, antureita tai niiden ympäristöä suoraan korkeapainevedellä. Korkeapainevesisuihkun isku voi aiheuttaa sen, että laite ei toimi normaalisti.
- Älä tuo suuttimen kärkeä lähelle suojakumeja (kumi- tai muovisuojuksia) tai liittimiä, koska ne saattavat vaurioitua, jos ne joutuvat kosketuksiin korkeapaineveden kanssa.

OJA071074L

⚠ HUOMIO

- Moottoritilan pesemiseen vedellä, sisältäen korkeapainepesun, voi aiheuttaa moottoritilassa olevien sähköpiirien vaurioitumisen.
- Älä koskaan päästä vettä tai muita nesteitä kosketukseen auton sisällä olevien sähkö-/elektroniikkaosien kanssa, koska se voi vaurioittaa niitä.

Vahaus

Vahaa auto, kun vesi ei enää helmeile maalipinnalla.

Pese ja kuivaa auto aina ennen vahausta. Käytä hyvälaatuista nestettä tai vahaa, ja noudata valmistajan ohjeita. Suojaa kaikki metallipinnat ja säilytä kiilto vahaamalla ne.

Öljyn, pien ja vastaavien aineiden poistaminen puhdistusaineella yleensä poistaa vahan maalipinnasta. Varmista, että vahaat nämä alueet uudelleen, vaikka muu osa autosta ei vielä tarvitse vahausta. Älä levitä vahaa kohokuvioidulle, maalaamattomalle yksikölle, koska se voi johtaa yksikön hapettumiseen.

⚠ HUOMIO

- Pölyn tai lian pyyhkiminen auton korista kuivalla liinalla naarmuttaa pintaa.
- Älä käytä kromattuihin tai eloksoituihin alumiiniosiin teräsvillaa, hankaavia puhdistusaineita, happamia tai voimakkaita pesuaineita, joissa on vahvasti emäksisiä tai syövyttäviä aineita. Se voi vahingoittaa suojaavaa pinnoitetta ja aiheuttaa värjäytymiä tai osien hajoamista.

Pinnan vaurioiden korjaus

Syvät naarmut tai kiveniskut maalipinnassa on korjattava viivytyksettä. Paljastunut metalli ruostuu pian ja voi aiheuttaa suuria korjauskustannuksia.

✻ HUOMAA

Jos auto on vaurioitunut ja vaatii metalliosien korjausta tai vaihtamista, niin varmista, että korikorjaamo käyttää korroosionestoainetta korjattuihin tai vaihdettuihin osiin.

Kirkkaiden metallipintojen hoito

- Poista tieterva ja hyönteiset käyttämällä tervanpoistoainetta, älä käytä kaavinta tai muuta terävää esinettä.
- Suojaa kirkasmetalliosien pinnat korroosiolta levittämällä vaha- tai kromisuoja-aineesta pinnoite ja kiillota se.
- Pinnoita talven aikana tai rannikkoalueilla kirkkaat metalliosat raskaammalla vaha- tai säilytyspinnoitteella. Päällystä osat tarvittaessa syövyttämättömällä vaseliinilla tai muulla suojaavalla aineella.

Alustan hoito

Jään ja lumen poistoon ja pölyn hallintaan käytetyt syövyttävät materiaalit voivat kertyä alustaan. Jos näitä materiaaleja ei poisteta, alustassa voi tapahtua kiihtyvää ruostumista osissa kuten polttoaineletkut, runko, pohjalevy ja pakokaasujärjestelmä, vaikka ne on käsitelty ruostesuojausaineella.

Huuhtele ajoneuvon alusta ja pyöräaukot huolellisesti haalealla tai kylmällä vedellä kerran kuukaudessa, aina maastossa ajamisen jälkeen ja jokaisen talven lopussa. Kiinnitä erityistä huomiota näihin alueisiin, koska kaikkia mutaa ja likaa on vaikea nähdä. Tien lian kastelu sitä poistamatta aiheuttaa enemmän haittaa kuin hyötyä. Ovien, kynnyspalkkien ja runko-osien alareunoissa on tyhjennysreiät, joiden ei saa tukkeutua liasta: niiden sisälle

jäänyt vesi voi aiheuttaa ruostumista näillä alueilla.

⚠ VAROITUS

Auton pesun jälkeen tarkista jarrut ajamalla hitaasti nähdäksesi, onko vesi vaikuttanut niihin. Jos jarrujen toiminta häiriintyy, kuivaa jarrut painamalla niitä kevyesti kun ajat hitaasti eteenpäin.

Kevytmetallivanteiden hoito

Alumiinivanteet on päällystetty kirkkaalla suojapinnalla.

- Älä käytä hankaavia puhdistusaineita, kiillotusaineita, liuottimia tai metalliharjoja alumiinivanteille. Ne voivat naarmuttaa tai vaurioittaa pintaa.
- Puhdista pyörät, kun ne ovat jäähtyneet.
- Käytä vain mietoa saippuaa tai neutraalia pesuainetta, ja huuhtele perusteellisesti vedellä. Varmista, että puhdistat myös pyörät, kun olet ajanut suolatuilla teillä. Tämä auttaa estämään korroosiota.
- Vältä pyörien peseminen suurnopeuksisilla autonpesuharjoilla.
- Älä käytä emäksisiä tai happamia puhdistusaineita. Se voi vaurioittaa ja syövyttää alumiinivanteiden kirkasta suojapintaa.

Ruostesuojaus

Autosi suojaaminen ruosteelta

Tuotamme korkealaatuisia ajoneuvoja käyttämällä edistyneimpiä suunnittelu- ja rakennekäytäntöjä korroosion torjumiseksi. Tämä on kuitenkin vai osa työtä. Jotta autosi pystyy tarjoamaan pitkäaikaista korroosionkestävyyttä, tarvitaan myös omistajan yhteistyötä ja apua.

Yleisiä ruostumisen syitä

Yleisimmät auton ruostumisen syyt ovat:

- Tiesuola, lika ja kosteus, jotka saavat kerääntyä auton alustaan.
- Maalin tai suojapinnoitteiden poistuminen kivien, soran, hankauksesta tai pienistä naarmuista ja kolhuista, jotka jättävät suojaamattoman metallin alttiiksi korroosiolle.

Runsaan ruostumisen alueet

Jos asut alueella, jolla autosi altistuu säännöllisesti syövyttäville aineille, korroosiosuojaus on erityisen tärkeä. Jotkin nopeutuneen korroosion yleisimpiä syitä ovat tiesuolat, pölyntorjuntakemikaalit, valtameren ilma ja teollisuussaasteet.

Kosteus edistää ruostumista

Kosteus muodostaa olosuhteet, joissa ruostetta todennäköisimmin

syntyy. Korroosiota kiihdyttää esimerkiksi korkea kosteus, etenkin kun lämpötilat ovat juuri nollan yläpuolella. Tällaisissa olosuhteissa syövyttävä materiaali pysyy kosketuksissa ajoneuvon pintoihin kosteuden avulla, joka haihtuu hitaasti.

Muta on erityisen syövyttävää, koska se kuivuu hitaasti ja se pitää kosteutta kosketuksessa ajoneuvoon. Vaikka muta näyttää kuivalta, se voi silti sisältää kosteutta ja edistää korroosiota.

Korkeat lämpötilat voivat myös kiihdyttää sellaisten osien korroosiota, joita ei ole tuuletettu kunnolla, jolloin kosteus voi levitä.

Kaikista näistä syistä on erityisen tärkeää pitää ajoneuvo puhtaana ja vapaana mudan tai muiden materiaalien kertymisestä. Tämä ei koske vain näkyviä pintoja, vaan erityisesti ajoneuvon pohjaa.

Ruosteen ehkäiseminen

Voit auttaa estämään korroosioita huomioimalla seuraavat:

Pidä autosi puhtaana

Paras tapa estää korroosiota on pitää ajoneuvo puhtaana, ilman syövyttäviä materiaaleja. Huomion kiinnittäminen auton alustaan on erityisen tärkeää.

- Jos asut voimakkaan korroosion alueella – jossa käytetään tiesuolaa, lähellä merta, alueita, joilla on teollisuussaasteita, happosateita jne. – sinun on kiinnitettävä erityistä huomioita korroosion estämiseen. Huuhtele talvella ajoneuvon alusta vähintään kerran kuukaudessa ja puhdista se huolellisesti talven päätyttyä.
- Kun puhdistat auton alustaa, kiinnitä erityistä huomiota lokasuojiin ja muihin poissa näkyvistä oleviin osiin. Tee perusteellista työtä. Jos vain kostutat kertynyttä mutaa sen pesemisen sijasta, se kiihdyttää korroosiota sen sijaan, että estäisi sitä. Korkean paineen alainen vesi ja höyry ovat erityisen tehokkaita kertyneen mudan ja syövyttävien materiaalien poistamisessa.
- Kun puhdistat ovien alapaneeleita, kynnyspaneeleita ja korin osia niin varmista, että tyhjennysreiät pysyvät auki, jotta kosteus pääsee ulos ja ettei se jää loukkuun korroosiota kiihdyttämään.

Pidä autotallisi puhtaan

Älä pysäköi autoasi kosteaan, huonosti ilmastoituun autotalliin. Se synnyttää ruostumiselle otollisen ympäristön. Tämä pätee erityisesti, jos autosi on autotallissa tai ajat sen autotalliin, kun se on vielä märkä tai lumen, jään tai mudan peitossa. Jopa lämmitetty autotalli voi vaikuttaa korroosioon, ellei sitä ole hyvin tuuletettu, jotta kosteus hajoaisi.

Pidä maalipinta ja viimeistely hyvässä kunnossa

Pinnassa olevat naarmut tai iskemät on peitettävä "korjausmaalilla" mahdollisimman pian korroosion mahdollisuuden vähentämiseksi. Jos paljas metalli näkyy läpi, suositellaan pätevän korikorjaamon ja maalaamon käyttöä.
Lintujen jätökset: Lintujen jätökset ovat erittäin syövyttäviä ja voivat vaurioittaa maalattuja pintoja vain muutamassa tunnissa. Poista lintujen jätökset aina niin pian kuin mahdollista.

Älä unohda sisätiloja

Kosteutta voi keräytyä lattiamattojen ja auton verhoilun alle ja aiheuttaa korroosiota. Tarkista mattojen alapuoli säännöllisesti varmistaaksesi, että ne ovat kuivia. Noudata erityistä varovaisuutta, jos kuljetat autossa lannoitteita, puhdistusmateriaaleja tai kemikaaleja.
Näitä saa kuljettaa vain sopivissa astioissa ja kaikki roiskeet ja vuodot on puhdistettava, huuhdeltava puhtaalla vedellä ja kuivattava perusteellisesti.

Sisätilojen hoito

Sisätilojen yleiset varotoimet

Estä kemikaaleja, kuten hajuvesiä, kosmeettisia öljyjä, aurinkovoiteita, käsivoiteita ja ilmanraikastimia joutumasta kosketuksiin sisustuksen kanssa, koska ne voivat aiheuttaa vaurioita tai värimuutoksia. Jos niitä joutuu sisustusosiin, pyyhi ne pois välittömästi. Käytä tarvittaessa vinyylipuhdistusainetta, katso asianmukaisen käytön ohjeet.

⚠ HUOMIO

Älä koskaan päästä vettä tai muita nesteitä kosketukseen auton sisällä olevien sähkö-/elektroniikkaosien kanssa, koska se voi vaurioittaa niitä.

⚠ HUOMIO

Puhdistaessasi nahkaosia (ohjauspyörä, istuimet jne.), käytä neutraaleja pesuaineita tai vähän alkoholia sisältäviä liuoksia. Jos käytät paljon alkoholia sisältäviä liuoksia tai happamia/emäksisiä pesuaineita, nahan väri voi haalistua tai pinta voi irrota.

Nahkaistuinten hoito

- Imuroi istuimet säännöllisesti poistaaksesi niistä pölyn ja hiekan. Se estää hankautumisen tai nahan vaurioitumisen, ja ylläpitää sen laatua.
- Pyyhi luonnonnahkaiset istuinpäälliset usein kuivalla tai pehmeällä liinalla.
- Nahansuoja-aineen tarpeellisen määrän käyttö voi estää pinnan hankautumisen ja auttaa pitämään yllä sen väriä.

Muista lukea ohjeet ja kääntyä asiantuntijoiden puoleen, kun käytät nahan pinnoitteita tai suoja-aineita.
- Kirkkaan värinen (beigen, kerman värinen) ja kiiltävä nahka likaantuu helposti. Puhdista istuimet säännöllisesti.
- Vältä märällä liinalla pyyhkimistä. Se voi aiheuttaa pinnan halkeilua.

Nahkaistuimien puhdistaminen

- Poista kaikki lika välittömästi. Katso alta ohjeet kunkin aineen poistamiseen.
- Kosmetiikkatuotteet (aurinkovoide, alusvoide jne.)
  - Levitä puhdistusvoidetta liinaan ja pyyhi likaantunut kohta. Pyyhi voide märällä liinalla ja poista vesi kuivalla liinalla.
- Juomat (kahvi, virvoitusjuomat jne.)
  - Levitä pieni määrä neutraalia pesuainetta ja pyyhi, kunnes lika ei leviä.
- Öljy
  - Poista öljy välittömästi imukykyisellä liinalla ja pyyhi vain luonnonnahalle tarkoitetulla tahranpoistoaineella.
- Purukumi
  - Koveta purukumi jäällä ja poista se vaiheittain.

Kangas istuinpäällisen käytön varotoimenpiteet (jos kuuluu varustukseen)

Puhdista kangasistuimet säännöllisesti pölynimurilla ottaen huomioon kankaan materiaalin ominaisuudet. Käytä asianmukaista sisäpuhdistusainetta hyvin likaisiin, (esimerkiksi juomien jne.) tahrimiin pintoihin. Estääksesi istuinpäällisten vaurioitumisen, pyyhi istuinpäälliset suurilla pyyhkimisliikkeillä ja kohtalaista painetta soveltamalla, pehmeällä sienellä tai mikrokuitukankaalla.

Vaatteiden tarranauhat, tai terävät esineet voivat aiheuttaa repeytymisiä tai naarmuja istuinpäällisen pintaan. Älä hankaa tällaisia esineitä pintaa vasten.

Katon ja sisäverhoilun puhdistaminen

Vinyyli

Poista pöly ja irtonainen lika vinyylistä pehmeällä harjalla tai pölynimurilla. Puhdista vinyylipinnat vinyylin puhdistusaineella.

Kangas

Poista pöly ja irtonainen lika kankaasta pehmeällä harjalla tai pölynimurilla. Katon verhoilulle ja matoille suositellaan puhdistusta miedolla saippualiuoksella. Poista tuoreet tahrat välittömästi kankaan tahran-

poistoaineella. Jos tuoreet tahrat eivät saa välitöntä huomiota, kangas voi tahrautua, mikä vaikuttaa sen väriin. Lisäksi sen palonkestävyys voi heikentyä, jos materiaalia ei hoideta oikein.

⚠ HUOMIO

Muiden kuin suositeltujen puhdistusaineiden ja menetelmien käyttäminen voi vaikuttaa kankaan ulkonäköön ja sen palonkestävyyteen.

Lantio/olkavyön puhdistus

Puhdista vyön hihna miedolla saippualiuoksella, jota suositellaan verhoilujen tai mattojen puhdistukseen. Noudata pesuaineen mukana tulleita ohjeita. Älä valkaise tai värjää turvavöitä, koska se voi heikentää niitä.

Ikkunalasien sisäpintojen puhdistaminen

Jos ajoneuvon sisätilan lasipinnat samentuvat (eli peittyvät öljyisellä, rasvaisella tai vahamaisella kalvolla), ne on puhdistettava lasinpuhdistusaineella. Noudata lasinpuhdistusaineen pakkauksen ohjeita.

⚠ HUOMIO

Älä kaavi tai raaputa takaikkunan sisäpintaa. Tämä voi aiheuttaa vaurioita takaikkunan lämmityslaitteen verkkoon.

Päästöjen hallintajärjestelmä (jos kuuluu varustukseen)

Autosi päästöjen hallintajärjestelmällä on kirjallinen, rajoitettu takuu. Katso ajoneuvosi "takuu ja huoltokirjassa" olevat takuuehdot.

Autosi on varustettu päästöjen hallintajärjestelmällä, jotta se täyttää kaikki sovellettavat päästömääräykset.

Päästöjen hallintajärjestelmiä on kolme, seuraavasti.

1. Kampikammon päästöjen hallintajärjestelmä
2. Haihtumispäästöjen hallintajärjestelmä
3. Pakokaasupäästöjen hallintajärjestelmä

Päästöjen hallintajärjestelmän oikean toiminnan varmistamiseksi anna ajoneuvosi ammattikorjaamon tarkastettavaksi ja huollettavaksi tämän käyttöoppaan huoltoaikataulun mukaisesti. Kia suosittelee käyntiä valtuutetun Kia-jälleenmyyjän/huoltokumppanin luona.

Huomioi tarkastus- ja huoltotestien yhteydessä (sähköisen ajovakauden hallinnan (ESC) järjestelmällä)

- **Jotta autossa ei tapahdu sytytyshäiriöitä dynamometritestauksen aikana, kytke sähköinen ajovakauden hallintajärjestelmä (ESC) pois päältä painamalla ESC-kytkintä.**
- **Kun dynamometritestaus on valmis, kytke ESC-järjestelmä takaisin päälle painamalla ESC-kytkintä uudelleen.**

1. Kampikammon päästöjen hallintajärjestelmä

Positiivista kampikammion tuuletusjärjestelmää käytetään estämään ilman saastuminen kampikammion päästöjen takia. Tämä järjestelmä tuottaa raikasta suodatettua ilmaa kampikammioon ilmanottoletkun kautta. Kampikammion sisällä raikas ilma sekoittuu puhalluskaasuihin, jotka kulkevat sitten PCV-venttiilin läpi induktiojärjestelmään.

2. Haihtumispäästöjen hallintajärjestelmä

Haihtumispäästöjen hallintajärjestelmä on suunniteltu estämään polttoainehöyryjen poistuminen ilmakehään.

Kanisteri

Polttoainesäiliön sisällä muodostuvat polttoainehöyryt absorboidaan ja varastoidaan autossa olevaan kanisteriin. Kun moottori käy, kanisteriin absorboituvat polttoainehöyryt imetään syöksysäiliöön huuhteluohjauksen magneettiventtiilin kautta.

Huuhteluohjauksen magneettiventtiili (PCSV)

Huuhtelun ohjauksen magneettiventtiiliä ohjataan moottorin ohjausyksiköllä (ECM). Kun moottorin jäähdytysnesteen lämpötila on matala tyhjäkäynnin aikana, PCSV sulkeutuu, jotta haihtunutta polttoainetta ei viedä moottoriin. Kun moottori on lämmennyt tavallisen ajon aikana, PCSV avautuu haihtuneen polttoaineen lisäämiseksi moottoriin.

3. Pakokaasupäästöjen hallintajärjestelmä

Pakokaasupäästöjen hallintajärjestelmä on erittäin tehokas laitteisto, joka hallitsee pakokaasupäästöjä säilyttäen samalla ajoneuvon hyvän suorituskyvyn.

Moottorin pakokaasuun (hiilimonoksidiin) liittyvät varotoimet

- Hiilimonoksidia voi olla muissa pakokaasuissa. Tästä syystä, jos tunnet mitä tahansa pakokaasujen hajua autosi sisällä, anna tarkastaa ja korjata autosi välittömästi. Jos epäilet, että pakokaasuja tulee auton sisätiloihin, aja sitä vain kaikki ikkunat täysin auki. Tarkastuta ja korjauta autosi välittömästi.

⚠ VAROITUS

Pakokaasu

Moottorin pakokaasut sisältävät hiilimonoksidia (CO). Värittömänä ja hajuttomana se on vaarallista ja voi olla tappavaa hengitettynä. Noudata tämän sivun ohjeita välttääksesi hiilimonoksidimyrkytyksen.

- Älä käytä moottoria suljetuissa tai umpinaisissa tiloissa (kuten autotallit) enempää kuin on tarpeen auton siirtämiseksi tilaan tai tilasta pois.
- Kun auto pysäytetään avoimelle alueelle pitempään kuin lyhyeksi ajaksi moottorin käydessä, säädä (tarvittaessa) ilmanvaihtojärjestelmää vetämään ulkoilmaa ajoneuvoon.
- Älä koskaan istu pysäköidyssä tai pysähtyneessä autossa pitkiä aikoja, jos moottori on käynnissä.
- Kun moottori sammuu tai ei onnistu käynnistymään, liian monet yritykset käynnistää moottoria voivat vaurioittaa päästöjen hallinnan järjestelmää.

Katalysaattoriin liittyviä käytön varotoimia (jos kuuluu varustukseen)

⚠ VAROITUS

Tulipalo

- Kuuma pakokaasujärjestelmä voi sytyttää auton alla olevia palavia

esineitä. Älä pysäköi ajoneuvoa syttyvien esineiden, kuten ruohon, kasvillisuuden, paperin, lehtien jne. päälle tai niiden lähelle.
- Pakokaasujärjestelmä ja katalyyttijärjestelmä ovat erittäin kuumia moottorin käydessä tai heti moottorin sammuttua. Pysy etäällä pakokaasujärjestelmästä ja katalysaattorista, koska voit saada palovammoja.
  Älä myöskään poista jäähdytyselementtiä pakojärjestelmän ympäriltä, älä tiivistä auton pohjaa äläkä pinnoita ajoneuvoa korroosiosuojausta varten. Se voi aiheuttaa tulipalon vaaran tietyissä olosuhteissa.

Autosi on varustettu katalysaattorilla, päästöjen hallintalaitteella.

Tästä syystä on huomioitava seuraavat varotoimet:
- Varmista, että tankkaat auton luvun 1 kohdan "Polttoainevaatimukset" mukaisesti.
- Älä käytä autoa kun on näkyvissä merkkejä moottorin virhetoiminnoista, kuten sytytyshäiriöt tai huomattava suorituskyvyn menetys.
- Älä väärinkäytä tai laiminlyö moottoria. Esimerkkejä väärinkäytöstä ovat rullaus virta sammutettuna ja jyrkkien mäkien laskeutuminen vaihde päällä virta sammutettuna.
- Älä käytä moottoria suurilla kierrosnopeuksilla pitkitettyjä aikoja (5 minuuttia tai enemmän).
- Älä muuta tai peukaloi mitään moottorin tai päästöjen hallintajärjestelmän osaa. Kaikki tarkastukset ja säädöt on tehtävä ammattikorjaamon toimesta. Kia suosittelee tähän valtuutettua Kian jälleenmyyjää / huoltokeskusta.
- Vältä ajamista erittäin vähäisellä polttoaineen määrällä. Polttoaineen loppuminen voi aiheuttaa moottorissa sytytyshäiriöitä, mikä vaurioittaa katalysaattoria.

Jos näitä varotoimia ei noudateta, se voi aiheuttaa vahinkoja katalysaattorille ja autollesi.

Lisäksi sellaiset toimenpiteet voivat mitätöidä takuita.

Bensiinin hiukkassuodatin (GPF) (jos kuuluu varustukseen)

Bensiinin hiukkassuodatin (GPF) on järjestelmä, joka poistaa noen pakokaasuista. GPF-järjestelmä polttaa (hapettaa) kertyneen tuhkan automaattisesti ajon aikana, toisin kuin kertakäyttöinen ilmansuodatin.

Toistuvien lyhyiden ajomatkojen tai matalalla nopeudella ajettujen pitkien ajomatkojen takia kertyneen noen automaattinen poisto GPF-järjestelmästä voi kuitenkin estyä. GPF varoitusvalo (⁂) syttyy, jos

tuhkan kertymä saavuttaa tietyn määrän. GPF-järjestelmän käyttämiseksi ajoneuvoa tulisi ajaa yli 30 minuutin ajan, vähintään 80 km/h (50 mph) nopeudella. Varmista, että seuraavat ehdot täyttyvät: turvalliset tieolosuhteet, vaihde 3 tai suurempi ja moottorin kiertonopeus on välillä 1 500–4 000 kierr/min. Ajaminen vähintään 80 km/h (50 mph) nopeudella suositellun ajan verran, aktivoi GPF-järjestelmän uudelleen ja sammuttaa GPF-varoitusvalon.

Jos GPF-varoitusvalo jää palamaan tai varoitusviesti "Tarkista pakojärjestelmä" ilmestyy näkyviin suositellulla nopeudella ja suositellun pitkästä ajosta huolimatta, vie GPF-järjestelmä ammattikorjaamo tarkastettavaksi. Kia suosittelee käyntiä valtuutetun Kia-jälleenmyyjän/huoltokumppanin luona. Jatkuva ajo GPF-varoitusvalon ollessa päällä voi vahingoittaa GPF-järjestelmää ja heikentää polttoainekulutusta.

Tekniset tiedot ja kuluttajatietoa 9

Moottori **9-2**
Mitat **9-3**
Polttimon teho **9-4**
Renkaat ja vanteet **9-5**
• Euroopassa 9-5
• Muualla kuin Euroopassa 9-6
Paino/tilavuus **9-7**
Ilmastointilaite **9-9**
Suositellut voiteluaineet ja tilavuudet **9-10**
Ajoneuvon tunnistenumero (VIN) **9-15**
Ajoneuvon varmennemerkintä **9-16**
Rengaskoon ja paineen merkintä **9-16**
Moottorin numero **9-17**
Ilmastointilaitteen kompressorin merkintä **9-18**
Kylmäainemerkintä **9-18**
Vaatimustenmukaisuusvakuutus **9-19**
Polttoainemerkintä **9-19**
• Bensiinimoottori 9-19

Tekniset tiedot ja kuluttajatietoa

Moottori

Tuote	(Bensiini) 1.0 MPI	(Bensiini) 1.2 MPI
Iskutilavuus / cm³ (kuutio-tuumaa)	998 (60,9)	1248 (76,2)
Sylinterin halkaisija x isku / [mm (tuumaa)]	71 x 84 (2,8 x 3,3)	71 x 78,8 (2,80 x 3,10)
Sytytysjärjestys	1-2-3	1-3-4-2
Sylinterien lukumäärä	3	4, rivissä

Tuote	Smartstream G1.0 T-GDi	Smartstream G1.0
Iskutilavuus / cm³ (kuutio-tuumaa)	998 (60,9)	998 (60,9)
Sylinterin halkaisija x isku / [mm (tuumaa)]	71 X 84 (2,8 X 3,3)	71 X 84 (2,8 X 3,3)
Sytytysjärjestys	1-2-3	1-2-3
Sylinterien lukumäärä	3	3

Tuote	Smartstream G1.2	(Bensiini) 1.0 FFV
Iskutilavuus / cm³ (kuutio-tuumaa)	1197 (73,0)	998 (60,9)
Sylinterin halkaisija x isku / [mm (tuumaa)]	71 X 75.6 (2.8 X 3.0)	71 X 84 (2,8 X 3,3)
Sytytysjärjestys	1-3-4-2	1-2-3
Sylinterien lukumäärä	4, rivissä	3

Mitat

Tuote			mm (tuumaa)
Kokonaispituus			3,595 (141.5) (X-linja : 3,595 (141.5))
Kokonaisleveys			1,595 (62.8) (X-linja : 1,625 (64.0))
Kokonaiskor-keus	Euroopassa		1,485 (58.5) (X-linja : 1,500 (59.1))
	Muualla kuin Euroopassa		1,495 (58.9) (X-linja : 1,500 (59.1))
Eturenkaat	Euroopassa	175/65R14	1,406 (55.4))
		185/55R15	1394 (54,9)
		195/45R16	1394 (54,9)
	Muualla kuin Euroopassa	155/80R13	1419 (55,9)
		175/65R14	1405 (55,3)
		185/55R15	1393 (54,8)
Takarenkaat	Euroopassa	175/65R14	1415 (55,7)
		185/55R15	1403 (55,2)
		195/45R16	1403 (55,2)
	Muualla kuin Euroopassa	155/80R13	1423 (56,0)
		175/65R14	1415 (55,7)
		185/55R15	1403 (55,2)
Akseliväli			2400 (94,5)

Polttimon teho

Polttimo			Teho (W)	Polttimon tyyppi
Edessä	Ajovalot (matala/korkea) - Tyyppi A		55W/60W	H4
	Ajovalot (matala/korkea) - Tyyppi B		60W/60W	HB3
	Ajovalot (matala/korkea) - Tyyppi C		60W/60W	HB3
	Etu-suuntavalon lamppu	Polttimon tyyppi	21W	PY21W
		LED-tyyppi	LED	LED
	Seisontavalo	Polttimon tyyppi	5W	W5W
		LED-tyyppi	LED	LED
	Päiväajovalot*	Polttimon tyyppi	21W	P21W
		LED-tyyppi	LED	LED
	Etusumuvalo*		51W	HB4
	Sivutoistolamppu	Polttimon tyyppi	5W	WY5W
		LED-tyyppi	LED	LED
Takana	Taka-suuntavalon lamppu		21W	PY21W
	Takavalolamppu	Polttimon tyyppi	5W	W5W
		LED-tyyppi	LED	LED
	Jarru- ja takavalolamppu	Polttimon tyyppi	21/5W	P21/5W
		LED-tyyppi	LED	LED
	Jarruvalo		LED	LED
	Peruutusvalo	Tyyppi A, Tyyppi C	16W	W16W
		Tyyppi B	21W	P21W
	Takasumuvalo*	Tyyppi A	21W	P21W
		Tyyppi B, Tyyppi C	LED	LED
	Rekisterikilven valo		5W	W5W
	Lisäjarruvalo		5 W X 4EA	W5W
Sisätilat	Karttavalo*		10W	W10W
	Kattovalaisin		8 W	FESTOON
	Meikkipeilin valot*		LED	LED
	Tavaratilan lamppu		5W	FESTOON

* Jos kuuluu varustukseen

Renkaat ja vanteet

Euroopassa

Tuote	Rengas-koko	Vanne-koko	Kuormitet-tavuus		Nopeus-luokka		Täyttöpaine [bar(psi, kPa)]				Pyörän-mutterien kiristys-momentti Kgf·m(lbf·ft, N·m)
							Normaali kuorma		Maksimikuorma		
			LI*1	Kg	SS*2	Km/h	Edessä	Takana	Edessä	Takana	
Täys-kokoi-nen rengas	175/65R14 (Continen-tal)	5.5J X14	86	530	J	190	235 (34, 2,35)	215 (31, 2,15)	235 (34, 2,35)	215 (31, 2,15)	11~13 (79~94, 107~127)
	175/65R14 (Kumho, Nexen)	5.5J X 14	86	530	J	190	230 (33, 2,3)	210 (30, 2,1)	230 (33, 2,3)	250 (36, 2,5)	
	185/55R15	6.0J X 15	86	530	H	210	230 (33, 2,3)	210 (30, 2,1)	230 (33, 2,3)	250 (36, 2,5)	
	195/45R16	6,5J x 16	84	500	V	240	230 (33, 2,3)	210 (30, 2,1)	230 (33, 2,3)	250 (36, 2,5)	
Pieni-kokoi-nen vara-pyörä	T115/70D15	3.5J X 15	90	600	M	130	420 (60, 4,2)				

*1. : Kuormaindeksi
*2. : Nopeuden tunnus

9

Muualla kuin Euroopassa

Tuote	Rengas-koko	Vanne-koko	Kuormitet-tavuus		Nopeus-luokka		Täyttöpaine [bar(psi, kPa)]				Pyöränmutte-rien kiristysmo-mentti kgf-m (lbf-ft, N-m)
							Normaali kuorma		Maksimi-kuorma		
			LI*1	Kg	SS*2	Km/h	Edessä	Takana	Edessä	Takana	
Täys-kokoi-nen rengas	155/80R13	4.5J X 13	79	437	J	190	230 (33, 2,3)	210 (30, 2,1)	230 (33, 2,3)	230 (33, 2,3)	11~13 (79~94, 107~127)
	175/65R14	5.5J X 14	86	530	J	190	230 (33, 2,3)	210 (30, 2,1)	230 (33, 2,3)	230 (33, 2,3)	
	185/55R15	6.0J X 15	86	530	H	210	230 (33, 2,3)	210 (30, 2,1)	230 (33, 2,3)	230 (33, 2,3)	
Pieni-kokoi-nen vara-pyörä	T115/70D15	3.5J X 15	90	600	M	130	420 (60, 4,2)				

*1. : Kuormaindeksi
*2. : Nopeuden tunnus

✻ HUOMAA

- Renkaita vaihdettaessa suosittelemme käyttämään autoon alun perin asennettujen renkaiden kokoa. Tästä poikkeaminen voi vaikuttaa ajosuoritukseen.
- Ajettaessa korkealla merenpinnasta ilmanpaine on luontaisesti pienempi. Tarkista tämän takia rengaspaine ja lisää ilmaa tarpeen mukaan. Tarvittava renkaan lisäpaine kilometriä kohden merenpinnan yläpuolella: 1.5psi/km

⚠ HUOMIO

Vaihtaessasi renkaita käytä samaa kokoa kuin mitä autoon on alun perin asennettu.
Eri kokoisten renkaiden käyttö voi vaurioittaa niihin liittyviä osia tai saada ne toimimaan epäsäännöllisesti.

Paino/tilavuus

Euroopassa

Tuote		4-paikkainen		
		Smartstream G1.0		Smartstream G1.0 T-GDi
		5M/T	5AMT	5M/T
Auton kokonaispaino kg (lbs)		1,320(2,910)	1,320(2,910)	1,375(3,031)
Tavaratilan tilavuus / l (kuutiojalkaa)	MIN.	255 (9,0)		
	MAKS.	1010 (35,7)		

Tuote		5-paikkainen				
		Smartstream G1.0		Smartstream G1.0 T-GDi	Smartstream G1.2	
		5M/T	5AMT	5M/T	5M/T	5AMT
Auton kokonaispaino kg (lbs)		1,400(3,086)	1,405(3,097)	1,450(3,197)	1,415(3,120)	1,415(3,120)
Tavaratilan tilavuus / l (kuutiojalkaa)	MIN.	255 (9,0)				
	MAKS.	1010 (35,7)				

Venäjällä

Tuote		5-paikkainen			
		(Bensiini) 1.0 MPI		(Bensiini) 1.2 MPI	
		5M/T	4A/T	5M/T	4A/T
Auton kokonaispaino kg (lbs)		1,400(3,086)	1,415(3,120)	1,400(3,086)	1,415(3,120)
Tavaratilan tilavuus / l (kuutiojalkaa)	MIN.	255 (9,0)			
	MAKS.	1010 (35,7)			

Brasiliassa

Tuote		5-paikkainen	
		(Bensiini) 1.0 FFV	
		5M/T	4A/T
Auton kokonaispaino kg (lbs)		1,370(3,020)	1,380(3,042)
Tavaratilan tilavuus / l (kuutiojalkaa)	MIN.	255 (9,0)	
	MAKS.	1010 (35,7)	

Muualla kuin Euroopassa, Venäjällä ja Brasiliassa

Tuote		5-paikkainen			
		(Bensiini) 1.0 MPI		(Bensiini) 1.2 MPI	
		5M/T	4A/T	5M/T	4A/T
Auton kokonaispaino kg (lbs)		1,370(3,020)	1,380(3,042)	1,370(3,020)	1,380(3,042)
Tavaratilan tilavuus / l (kuutiojalkaa)	MIN.	255 (9,0)			
	MAKS.	1010 (35,7)			

Ilmastointilaite

TUOTE	Tilavuuden paino	Luokitus
Kylmäaine	400 ± 25g	R-1234yf
		R-134a
Kompressorin voiteluaine	100 ± 10g	PAG 30

Lisätietoja saa ammattikorjaamosta. Kia suosittelee yhteydenottoa valtuutettuun Kia-jälleenmyyjään/huoltokumppaniin.

Suositellut voiteluaineet ja tilavuudet

Moottori ja voimansiirto toimivat ja kestävät parhaiten, kun niissä käytetään laadultaan oikeanlaisia voiteluaineita. Oikeanlaiset voiteluaineet tukevat osaltaan moottorin tehokkuutta, mikä parantaa polttoainetaloutta. Autoosi suositellaan seuraavia voiteluaineita ja nesteitä.

Voiteluaine		Tilavuus	Luokitus	
Moottoriöljy*1*2 (tyhjennys ja uudelleentäyttö) Suosittelemme Kia RECOMMENDS RECOMMANDE РЕКОМЕНДУЕТ TOTAL QUARTZ	(Bensiini) 1.0 MPI/1.0 FFV	3,0 l (3,17 US qt.)	Lähi-idässä, Iranissa, Libyassa, Algeriassa, Sudanissa, Marokossa, Tunisiassa, Egyptissä	API Latest tai ACEA A5/B5
			Paitsi Lähi-Itä, Iran, Libya, Algeria, Sudan, Marokko, Tunisia, Egypti	API Latest (ILSAC Latest) tai ACEA C5
	(Bensiini) 1.2 MPI	3,5 L (3,7 US qt.)	Lähi-idässä, Iranissa, Libyassa, Algeriassa, Sudanissa, Marokossa, Tunisiassa, Egyptissä	API Latest tai ACEA A5/B5
			Paitsi Lähi-Itä, Iran, Libya, Algeria, Sudan, Marokko, Tunisia, Egypti	API Latest (ILSAC Latest) tai ACEA C5
	Smartstream G1.0 T-GDi	3,6 l (3,8 US qt.)	Lähi-idässä, Iranissa, Libyassa, Algeriassa, Sudanissa, Marokossa, Tunisiassa, Egyptissä	API Latest tai ACEA A5/B5
			Paitsi Lähi-Itä, Iran, Libya, Algeria, Sudan, Marokko, Tunisia, Egypti	API SN PLUS/SP tai ILSAC GF-6
	Smartstream G1.0	3,1 l (3,3 US qt.)	Lähi-idässä, Iranissa, Libyassa, Algeriassa, Sudanissa, Marokossa, Tunisiassa, Egyptissä	API Latest tai ACEA A5/B5
			Paitsi Lähi-Itä, Iran, Libya, Algeria, Sudan, Marokko, Tunisia, Egypti	API SN PLUS/SP tai ILSAC GF-6
	Smartstream G1.2	3,4 L (3,6 US qt.)	Lähi-idässä, Iranissa, Libyassa, Algeriassa, Sudanissa, Marokossa, Tunisiassa, Egyptissä	API Latest tai ACEA A5/B5
			Paitsi Lähi-Itä, Iran, Libya, Algeria, Sudan, Marokko, Tunisia, Egypti	API SN PLUS/SP tai ILSAC GF-6
Manuaalivaihteiston neste	(Bensiini) 1.0 MPI/1.0 FFV/1.2 MPI	1,3–1,4 l (1,4–1,5 US qt.)	API GL-4, SAE 70W- HK SYN MTF 70W- SPIRAX S6 GHME 70W MTF- GS MTF HD 70W	
	Smartstream G1.0 T-GDi	1,6–1,7 l (1,7–1,8 US qt.)		
	Smartstream G1.0	1,3~1,4 l(1,4 ~ 1,5 US qt.)		
	Smartstream G1.2			

Voiteluaine		Tilavuus	Luokitus
Automaattinen manuaalivaihteisto	Smartstream G1.0	1,3~1,4 l(1,4 ~ 1,5 US qt.)	API GL-4, SAE 70W- HK SYN MTF 70W- SPIRAX S6 GHME 70W MTF- GS MTF HD 70W
	Smartstream G1.2		
Automaattivaihteis-ton neste	(Bensiini) 1.0 MPI/1.0 FFV	5,7 l (6,02 US qt.)	ATF SP-III (Suositeltu DIAMOND, SK)
	(Bensiini) 1.2 MPI	6,1 l (6,45 US qt.)	
	Smartstream G1.0	5,7 l (6,02 US qt.)	
Jäähdytysneste	(Bensiini) 1.0 MPI/1.0 FFV	5,0 l (5,28 US qt.)	Pakkasnesteen ja veden seos (etyleeniglykoli perus-jäähdytysneste alumiinijäähdyttimille)
	(Bensiini) 1.2 MPI	5,5 l (5,81 US qt.)	
	Smartstream G1.0 T-GDi	5,7 l (6,02 US qt.)	
	Smartstream G1.0	5,2 l (5,50 US qt.)	
	Smartstream G1.2	5,4 l (5,70 US qt.)	
Jarru-/kytkinneste*3		0,4–0,44 l (0,42–0,46 US qt.)	SAE J1704 DOT-4 LV, ISO4925 CLASS-6, FMVSS116 DOT-4
Polttoaine		35 l (9,24 US gal.)	-
Polttoaine (FFV)	Vara-polttoaine	0,8 l (0,2 US gal.)	-
	Alkoholi	38 l (10,03 US gal.)	-

*1. : Katso suositellut SAE-viskositeettiarvot seuraavalla sivulla.
*2. : Jos yllä suositeltua öljyä ei ole saatavana, voidaan käyttää SAE 0W 20 -laatuista synteettistä öljyä. (Paitsi Lähi-itä, Iran, Libya, Algeria, Sudan, Marokko, Tunisia, Egypti, Keski- ja Etelä-Amerikka)
*3. : Ajoneuvosi parhaan jarru- ja ABS / ESC-suorituskyvyn ylläpitämiseksi, käytä aitoa, Kian määrittelemää jarruöljyä.

Suositeltu SAE-viskositeetti

⚠ HUOMIO

Puhdista täyttöaukon, tyhjennystulpan tai mittatikun ympäristö aina ennen kuin tarkistat tai tyhjennät mitään voiteluainetta. Tämä on erityisen tärkeää pölyisillä tai hiekkaisilla alueilla ja ajettaessa päällystämättömillä teillä. Korkin ja mittatikun ympäristön puhdistaminen estää likaa ja hiekkaa pääsemästä moottoriin ja muihin mekanismeihin, jotka voivat vaurioitua.

Moottoriöljyn viskositeetti (paksuus) vaikuttaa polttoainetalouteen ja toimintaan kylmässä säässä (moottorin käynnistyminen ja moottoriöljyn juoksevuus). Matalamman viskositeetin moottoriöljyt saattavat parantaa polttoainetaloutta ja toimintaa kylmässä säässä, mutta kuumassa säässä öljyn viskositeetin on oltava niin suuri, että se voitelee riittävästi. Mikäli öljyn viskositeetissa poiketaan suosituksesta, moottori saattaa vaurioitua.

Öljyä valittaessa huomioi lämpötila-alue, jossa autoasi käytetään ennen seuraavaa öljynvaihtoa. Jatka valitsemaan suositeltu öljyn viskositeetti kaaviosta.

(Bensiini) 1.0 MPI/1.0 FFV/1.2 MPI

Lämpötila-alue SAE-viskositeettiarvoille

Lämpötila										
	°C	-30	-20	-10	0	10	20	30	40	50
	(°F)	-10	0	20	40	60	80	100	120	
Bensiinimoottorin öljy	B*1	20W-50, 15W-40, 10W-30, 0W-20, 0W-30, 5W-20, 5W-30								
	C*1	20W-50, 15W-40, 10W-30, 0W-30, 5W-30, 5W-40								

*1: Paitsi Lähi-Itä, Iran, Libya, Algeria, Sudan, Tunisia, Egypti: Jos yllä suositeltua öljyä ei ole saatavana, voidaan käyttää SAE 0W-20 -luokan synteettistä öljyä. Jos käytät mineraaliöljyä tai puolisyntyeettistä öljyä, siihen sovelletaan tiukkaa huoltoehto moottoriöljyn vaihdon osalta.

*2: Lähi-Itä, Iran, Libya, Algeria, Sudan, Tunisia, Egypti – Jos yllä suositeltua öljyä ei ole saatavana, voidaan käyttää SAE 5W-30 -luokan synteettistä öljyä. Jos käytät mineraaliöljyä tai puolisyntyeettistä öljyä, siihen sovelletaan tiukkaa huoltoehto moottoriöljyn vaihdon osalta.

American Petroleum Institute (API) -sertifiointimerkillä varustettu moottoriöljy vastaa kansainvälisen voiteluaineiden määrittelyä käsittelevän neuvoa-antavan komitean (ILSAC) merkintää. On suositeltavaa käyttää vain moottoriöljyjä, joilla on tämä API-sertifiointimerkki.

Smartstream G1.0 T-GDi/Smartstream G1.0/Smartstream G1.2

Lämpötila-alue SAE-viskositeettiarvoille											
Lämpötila	°C	-30	-20	-10	0	10	20	30	40	50	
	(°F)	-10	0	20	40	60	80	100	120		
Bensiinimoottorin öljy	B*1	0W-20									
	C*2	20W-50									
		15W-40									
		10W-30									
		0W-30, 5W-30, 5W-40									

*1: Paitsi Lähi-Itä, Iran, Libya, Algeria, Sudan, Tunisia, Egypti – Jos yllä suositeltua öljyä ei ole saatavana, voidaan käyttää SAE 0W-20 -luokan synteettistä öljyä. Jos käytät mineraaliöljyä tai puolisyntyeettistä öljyä, siihen sovelletaan tiukkaa huoltoehto moottoriöljyn vaihdon osalta.

*2: Lähi-Itä, Iran, Libya, Algeria, Sudan, Tunisia, Egypti – Jos yllä suositeltua öljyä ei ole saatavana, voidaan käyttää SAE 5W-30 -luokan synteettistä öljyä. Jos käytät mineraaliöljyä tai puolisyntyeettistä öljyä, siihen sovelletaan tiukkaa huoltoehto moottoriöljyn vaihdon osalta.

American Petroleum Institute (API) -sertifiointimerkillä varustettu moottoriöljy vastaa kansainvälisen voiteluaineiden määrittelyä käsittelevän neuvoa-antavan komitean (ILSAC) merkintää. On suositeltavaa käyttää vain moottoriöljyjä, joilla on tämä API-sertifiointimerkki.

Ajoneuvon tunnistenumero (VIN)

Tyyppi A

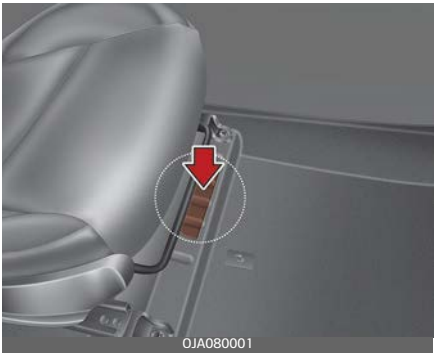

Ajoneuvon tunnistenumero (VIN) on numero, jota käytetään autosi rekisteröinnissä ja sen omistajuuteen yms. liittyvien asioiden käsittelyssä.

Numero on meistetty lattiaan oikeanpuoleisen istuimen alle. Tarkistaaksesi numeron, poista peitto.

Tyyppi B (jos kuuluu varustukseen)

VIN on merkitty myös kojelaudan yläosan kiinnitettyyn kilpeen. Kilvessä oleva numero on helppo nähdä tuulilasin läpi ulkopuolelta.

Ajoneuvon varmennemerkintä (jos kuuluu varustukseen)

Auton varmennemerkintä kuljettajan (tai etumatkustajan) puolen keskipilarissa sisältää ajoneuvon tunnistenumeron (VIN).

Rengaskoon ja paineen merkintä

Uuden autosi mukana toimitetut renkaat on valittu tarjoamaan parhaan suorituskyvyn normaalissa ajossa.

Kuljettajan puolen keskipilarissa oleva rengasmerkintä ilmoittaa autollesi suositellut rengaspaineet.

Moottorin numero

(Bensiini) 1.0 MPI/1.0 FFV/1.2 MPI

0JA086006

Smartstream G1.0 T-GDi

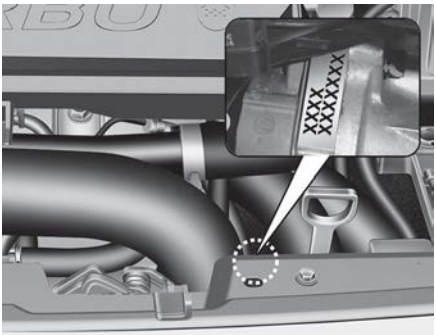

0JA080009L

Smartstream G1.0/Smartstream G1.2

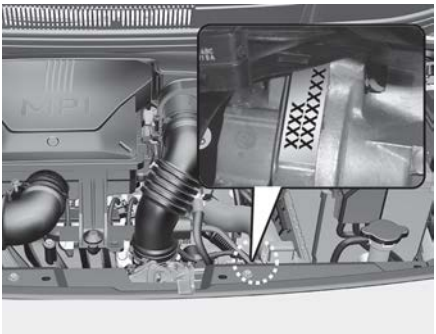

0JA080010L

Moottorin numero on meistetty moottorin lohkoon, kuten piirroksessa on esitetty.

Ilmastointilaitteen kompressorin merkintä

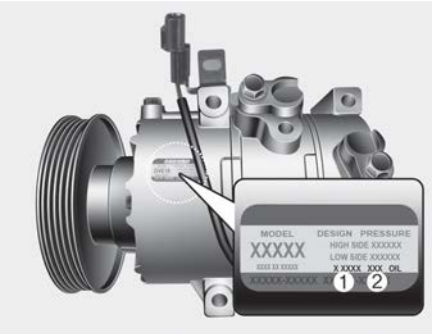

OYB086004

Kompressorin merkinnässä ilmoitetaan autoosi asennetun kompressorin tyyppi, kuten sen malli, toimittajan osanumero, valmistusnumero, kylmäaine (1) ja kylmäaineöljyn (2) laatu.

Kylmäainemerkintä

OJA040495

Kylmäainemerkintä on konepellin alapinnassa.

Vaatimustenmukaisuusvakuutus

Esimerkki

CE 0678

CE0678

Auton radiotaajuuksia käyttävät komponentit täyttävät direktiivin 1995/5/EY ja muiden asiaan liittyvien määräysten vaatimukset.

Lisätietoja, sisältäen valmistajan vaatimustenmukaisuusvakuutuksen, on saatavilla Kian verkkosivulta:

http://www.kia-hotline.com

Polttoainemerkintä (jos kuuluu varustukseen)

Bensiinimoottori

Polttoainemerkintä on kiinnitetty polttoaineen täyttöaukon luukkuun.

A. Lyijyttömän bensiinin oktaaniluokitus

1. RON/ROZ: Tutkimusoktaaniluku (Research Octane Number)
2. (R+M)/2, AKI: Nakutuksenestoindeksi (Anti Knock Index)

B. Bensiinityyppisten polttoaineiden tunnisteet

* Tämä symboli tarkoittaa käyttökelpoista polttoainetta. Älä käytä mitään muuta polttoainetta.

C. Saadaksesi lisätietoja katso luvun 1. kohtaa "Polttoainevaatimukset".

OTM048455L

Lyhenne A

Lyhenne

ABS
Lukkiutumaton jarrujärjestelmä

BCA
Sokean pisteen törmäyksen vältämisavustaja

BCW
Sokean pisteen törmäysvaroitus

BVM
Sokean pisteen näyttö

CC
Vakionopeussäädin

CRS
Lasten turvajärjestelmä

DAW
Kuljettajan tarkkaavaisuusvaroitus

DRL
Päiväajovalot

EBD
Sähköisen jarruvoiman jakelu

ECM
Sähköinen kromaattinen peili

EPS
Sähkötoiminen ohjaustehostin

ESC
Sähköinen ajovakauden hallinta

ESS
Hätäpysäytyssignaali

FCA
Etutörmäyksen välttämisavustaja

HAC
Mäkilähtöavustajan ohjaus

HBA
Kaukovaloavustaja

HMSL
Lisäjarruvalo

HUD
Head-up-näyttö

LATCH
Ala-kiinnityspisteet ja hihnakiinnitys lapsille

LFA
Kaistan seuraamisavustaja

LKA
Kaistallapysymisavustaja

MDPS
Moottorikäyttöinen ohjaustehostin

MIL
Toimintahäiriön merkkivalo

MSLA
Käsin ohjattava ajonopeuden rajoitusavustaja

ODS
Matkustajan havaintojärjestelmä

PCA-R
Peruutuspysäköintitörmäyksen välttämisavustaja

PDW
Peruutuspysäköinnin etäisyysvaroitus

RCCA
Poikittaisen liikenteen takatörmäyksen välttämisavustaja

RCCW
Poikittaisen liikenteen takatörmäysvaroitus

RVM
Takanäkymän näyttö

SCC
Älykäs vakionopeussäädin

SRS
Täydentävä turvajärjestelmä

SRSCM
SRS-ohjausmoduuli

SVM
Ympäristön valvontajärjestelmä

TBT
Käännös käännökseltä

TCS
Luistonestojärjestelmä

TIN
Renkaan tunnistenumero

TPMS
Rengaspaineiden valvontajärjestelmä

VIN
Auton tunnistenumero

VSM
Auton vakauden hallinta

Hakemisto I

Hakemisto

A

ajaminen talvella 6–151
lumiset tai jäiset olosuhteet 6–151
ajoitettujen huoltokohteiden kuvaus 8–27
ajoitetut huollot 8–14
ajoitettujen huoltojen varotoimet 8–14
ajomatka ennen tyhjentymistä 4–52
ajon aikaisessa hätätilanteessa 7–3
jos moottori sammuu ajon aikana 7–4
jos moottori sammuu risteyksessä tai ylikäytävällä 7–3
rengas tyhjenee ajon aikana 7–3
ajoneuvon paino 6–155
ajoneuvon tunnistenumero (VIN) 9–15
ajoneuvon varmennemerkintä 9–16
akku 8–53
akun kapasiteettimerkintä 8–55
akun parhaan käyttöiän saavuttaminen 8–53
nollauskohteet 8–56
AMT varoitusviesti 6–32
AMT: n varoitusvalo 6–31
audio (ilman kosketusnäyttöä) 5–7
bluetooth 5–25
ERA-GLONASS hätäpuhelu 5–35
järjestelmän asettelu – ohjauspaneeli 5–7
järjestelmän asettelu – ohjauspyörän kaukosäädin 5–12
järjestelmän tilakuvakkeet 5–36
mediasoitin 5–21
radio 5–16
tavaramerkit 5–38
tekniset tiedot 5–37
vaatimustenmukaisuusvakuutus 5–39
automaattinen ilmastointilaite 4–122
automaattinen lämmitys ja ilmastointi 4–123
huurteenpoistotila 4–125
ilmanoton ohjaus 4–126
kattoluukun sisäpuolinen ilman kierrätys 4–132
kierrätetty ilma 4–126
kylmäainemerkintä 4–131
lämpötilan säätö 4–125
manuaalinen lämmitys ja ilmastointi 4–124
OFF (pois) -tila 4–127
puhaltimen nopeuden säätö 4–127
ulkoilma (raitis ilma) 4–126
automaattinen manuaalivaihteisto (AMT) 6–28
AMT varoitusviesti 6–32
AMT: n varoitusvalo 6–31
automaattisen manuaalivaihteiston (AMT) toiminta 6–28
ohje-etiketti 6–29
vivunsiirto-olosuhteet 6–30
automaattivaihteisto 6–38
automaattivaihteiston käyttö 6–38
automaattivaihteiston neste 8–42
automaattivaihteiston nesteen vaihto 8–44
automaattivaihteiston nestetason tarkistus 8–42
auton muutokset 1–6
auton sisäänajo 1–7
avaimen asennot 6–9
moottorin käynnistäminen 6–10
moottorin pysäyttäminen 6–11
Virtalukko 6–9
avaimet 4–6
ajonestojärjestelmä 4–7
taitto-avain 4–6
älyavain 4–6

B

bluetooth 5-25

E

ennen ajamista 6-7
ennen käynnistämistä 6-7
erityiset ajo-olosuhteet 6-146
ajaminen maastossa 6-149
ajaminen moottoritiellä 6-149
ajaminen tulva-alueilla 6-149
auton keinuttaminen 6-147
sateessa ajaminen 6-148
tasainen kaarreajo 6-148
vaaralliset ajo-olosuhteet 6-146
yöllä ajaminen 6-148
etu päätuki 3-8
etuturvallisuus 6-57
etutörmäyksen välttämisavustaja (FCA) (anturifuusio) 6-67
havaitsemisanturi 6-67
toiminnon käyttö 6-70
toiminnon toimintahäiriöt ja rajoitukset 6-73
toiminto-asetukset 6-68
etutörmäyksen välttämisavustaja (FCA) (etututka) 6-56
havaitsemisanturi 6-57
toiminnon käyttö 6-59
toiminto-asetukset 6-57
etäinen avaimeton pääsy 4-9
järjestelmän käyttö 4-9
lähettimen varotoimenpiteet 4-10
pariston vaihtaminen 4-11
euroopassa ja CE-sertifioinnin alaisissa maissa 6-144

H

hansikaslokero 4-136
hinaus 7-32
hinaus hätätilanteessa 7-33
hinauspalvelu 7-32
irrotettava hinauskoukku 7-33
huoltopalvelut 8-10
omistajan huollon varotoimet 8-10
omistajan vastuu 8-10
häikäisysuoja 4-141
hätäkäynnistys 7-5
apukäynnistys 7-5
käynnistys työntämällä 7-7
hätätilannevarusteet 7-36
ensiapupakkaus 7-36
Palonsammutin 7-36
rengaspainemittari 7-36
varoituskolmio 7-36

I

ikkunat 4-24
ikkunan avaaminen ja sulkeminen 4-25
manuaaliset ikkunat 4-28
sähkötoimisen ikkunan lukituspainike 4-27
ilmanpuhdistin ((bensiini) 1.0 MPI/ 1.0 FFV/1.2 MPI) 8-46
ilmanpuhdistin (smartstream G1.0 T-GDi) 8-48
suodattimen vaihtaminen 8-48
ilmanpuhdistin (smartstream G1.0/G1.2) 8-47
suodattimen vaihtaminen 8-47
Ilmastointilaite 9-9
ilmastointilaitteen ilmansuodatin 8-50
suodattimen tarkastus 8-50
ilmastointilaitteen kompressorin merkintä 9-18
ISG (idle stop and go) -järjestelmä 6-20
automaattinen käynnistys 6-21
automaattipysäytys 6-20
järjestelmän käytöstä poisto 6-23
järjestelmän toimintahäiriö 6-23

normaali ISG 6-22
istuimet 3-3
etu päätuen säätö 3-8
etuistuimen säätö 3-6
selkänojan tasku 3-10
takaistuimen päätuen säätö 3-11
takaistuimen säätö 3-11
istuinlämmitin 4-142

J

jarrujärjestelmä 6-44
auton vakauden hallinta (VSM) 6-53
ESS-Hätäpysäytyssignaali 6-54
lukkiutumaton jarrujärjestelmä (ABS) 6-47
mäkilähtöavustajan ohjaus (HAC) 6-53
seisontajarru 6-46
sähköinen ajovakauden hallinta (ESC) 6-49
tehostetut jarrut 6-44
jarru-/kytkinneste 8-40
jarru/kytkinnesteen määrän tarkistus 8-40
jos moottori ei käynnisty 7-4
jos moottori ei pyöri tai pyörii hitaasti 7-4
jos moottori pyörii normaalisti, mutta ei käynnisty 7-5
jos moottori ylikuumentuu 7-8
jos rengas tyhjenee (autossa on varapyörä) 7-14
renkaiden vaihtaminen 7-16
tunkin EY-vaatimustenmukaisuusvakuutus 7-23
tunkin merkintä 7-22
tunkki ja työkalut 7-14
varapyörän irrottaminen ja varastointi 7-15
jos sinulla on tyhjä rengas (mukana renkaan paikkaussarja) 7-24
huomautuksia renkaan paikkaussarjan turvallisesta käytöstä 7-30
johdanto 7-25
renkaan paikkaussarjan (TMK) osat 7-26
renkaan täyttöpaineen tarkistus 7-29
tekniset tiedot 7-31
tiivistysaineen levittäminen 7-28
TMK:n (renkaan pakkaussarjan) käyttö 7-27

K

kaistallapysymisavustaja (LKA) 6-79
havaitsemisanturi 6-79
toiminnon käyttö 6-81
toiminnon PÄÄLLE/POIS kytkeminen 6-80
toiminnon toimintahäiriöt ja rajoitukset 6-83
toiminto-asetukset 6-80
kaistan seuraamisavustaja 6-120
kaistan seuraamisavustaja (LFA) 6-119
havaitsemisanturi 6-119
toiminnon käyttö 6-120
toiminnon toimintahäiriöt ja rajoitukset 6-122
toiminto-asetukset 6-119
kaistaturvallisuus 6-80
karttavalo 4-108
kattoluukku 4-35
automaattinen liikkuminen taaksepäin 4-37
häikäisysuoja 4-35
kallista auki/kiinni 4-36
kattoikkunan asetusten palauttaminen 4-38
Kattoluukku auki -varoitus 4-39
liu'uta auki/kiinni 4-36
keskikonsolin säilytystila 4-136
Keskuslukituksen lukituskytkin 4-20
kojelaudan yleiskuvaus 2-7

konepelti 4-29
avaaminen 4-29
konepelti auki -varoitus 4-30
sulkeminen 4-30
kuljettajan tarkkaavaisuusvaroitus 6-111
kuljettajan tarkkaavaisuusvaroitus (DAW) 6-110
havaitsemisanturi 6-110
toiminnon käyttö 6-112
toiminnon toimintahäiriöt ja rajoitukset 6-114
toiminto-asetukset 6-111
kylmäainemerkintä 9-18
käsin ohjattava ajonopeuden rajoitusavustaja (MSLA) 6-107
toiminnon käyttö 6-107
käyttäjäasetukset-tila 4-61

L

lasten turvajärjestelmä (CRS) 3-31
ISOFIX-kiinnityspiste 3-34
lasten turvaistuinjärjestelmän (CRS) asentaminen 3-33
lastenistuinjärjestelmän asentaminen lantio/olkavyön avulla 3-40
Ylähihnakiinnitys 3-34
lattiamattojen ankkuri(t) 4-145
LCD-näyttö 4-57
ajon avustajan tila 4-59
huoltotila 4-60
käyttäjäasetukset-tila 4-61
LCD-näyttö (Tyypin B kojelauta) 4-57
LCD-näyttötilat (Tyypin C kojelauta) 4-58
Osamatkamittari-tila 4-59
päävaroitustila 4-61
varoitusviestit 4-67
LCD-näytön ohjaus 4-49
lämmityslaite 4-110
Takaikkunan huurteenpoisto 4-110

M

manuaalisen ilmastoinnin ohjausjärjestelmä 4-112
ilmanoton ohjaus 4-115
kattoluukun sisäpuolinen ilman kierrätys 4-121
kierrätetty ilma 4-115
kylmäainemerkintä 4-120
lämpötilan säätö 4-115
puhaltimen nopeuden säätö 4-116
tilan valinta 4-114
ulkoilma (raitis ilma) 4-115
manuaalivaihteisto 6-24
manuaalivaihteiston käyttö 6-24
matkamittari 4-52
matkatavaraverkon kiinnike 4-137
meikkipeilin valo 4-109
mitat 9-3
mittaristo 4-46
ajomatka ennen tyhjentymistä 4-52
LCD-näytön ohjaus 4-49
matkamittari 4-52
Mittariston hallinta 4-48
mittarit 4-49
ulkoilman lämpötilamittari 4-53
vaihdon ilmaisin 4-54
mittarit 4-49
moottori 9-2
moottorin jäähdytysneste ((bensiini) 1.0 MPI/1.0 FFV/1.2 MPI, smartstream G1.0/G1.2) 8-34
moottorin jäähdytysneste ((bensiinimoottori) 1.0 MPI/1.0 FFV/1.2 MPI, smartstream G1.0/G1.2)
jäähdytysnesteen määrän tarkastus 8-34
jäähdytysnesteen vaihtaminen 8-36
moottorin jäähdytysneste (smartstream G1.0 T-GDi) 8-37
jäähdytysnesteen määrän tarkastus 8-37

jäähdytysnesteen vaihtaminen 8–39
MOOTTORIN KÄYNNISTYS/ PYSÄYTYS -painike 6–13
moottorin käynnistäminen 6–16
moottorin pysäyttäminen 6–18
valaistu MOOTTORIN KÄYNNISTYS/ PYSÄYTYS -painike 6–13
moottorin numero 9–17
moottoritila 2–9, 8–6
moottoriöljy 8–30
moottoriöljyn ja suodattimen vaihto 8–33
moottoriöljyn määrän tarkistus 8–30
mukiteline 4–140

O

ohjauspyörä 4–39
ohjauspyörän kallistus 4–40
ohjauspyörän lämmitys 4–41
äänimerkki 4–42
ohjauspyörän lämmitys 4–41
omistajan huolto 8–12
omistajan huoltoaikataulu 8–12
osamatkamittari 4–71
osamatkatiedot (osamatkamittari) (tyypin C kojelauta) 4–76
ostoskassin pidike 4–145
ovien lukot 4–18
ajoneuvon sisäpuolelta 4–19
ajoneuvon ulkopuolelta 4–18
Keskuslukituksen lukituskytkin 4–20
oven lukitus-/ avausominaisuudet 4–21
takaoven lapsilukko 4–21

P

paino/tilavuus 9–7
peruutuspysäköinnin etäisyysvaroitus (PDW) 4–93
itsediagnostiikka 4–95
peruutuspysäköinnin etäisyysvaroituksen ei-toiminnalliset tilat 4–94
peruutuspysäköinnin etäisyysvaroituksen toiminta 4–93
peruutuspysäköinnin etäisyysvaroituksen varotoimet 4–94
pesulaitteen neste 8–44
pesunesteen määrän tarkastus 8–44
poikittaisen liikenteen takaturvallisuus 6–124, 6–132
poikittaisen liikenteen takatörmäyksen välttämisavustaja (RCCA) 6–131
havaitsemisanturi 6–131
järjestelmän käyttö 6–133
toiminnon toimintahäiriöt ja rajoitukset 6–137
toiminto-asetukset 6–132
poikittaisen liikenteen takatörmäysvaroitus (RCCW)
havaitsemisanturi 6–123
toiminnon asetukset 6–124
toiminnon käyttö 6–125
toiminnon toimintahäiriöt ja rajoitukset 6–127
polttimon teho 9–4
polttimot 8–85
ajovalojen ja etusumuvalon lamppujen suuntaus (euroopassa) 8–108
ajovalojen (lähi/pitkät) polttimon vaihto (ajovalot – tyyppi A) 8–91
ajovalojen (lähi/pitkät) polttimon vaihto (ajovalot – tyyppi B) 8–92
ajovalojen (lähi/pitkät) polttimon vaihto (ajovalot – tyyppi C) 8–93
etusumuvalon (polttimo -tyyppinen) polttimon vaihto (tyyppi A) 8–98
etusumuvalon (polttimo -tyyppinen) polttimon vaihto (tyyppi B, C) 8–98
etu-suuntavalon (LED -tyyppinen) polttimon vaihto (ajovalot - tyyppi B, C) 8–95

etu-suuntavalon (polttimo -tyyppinen) polttimon vaihto (ajovalot -tyyppi A) 8-94
jarru- ja takavalon (LED -tyyppinen) polttimon vaihto (takayhdistelmävalo tyyppi B) 8-103
jarruvalon (LED -tyyppinen) polttimon vaihto (takayhdistelmävalo tyyppi B, C) 8-103
karttavalon (polttimo -tyyppinen) polttimon vaihto 8-106
korkealle asennetun jarruvalon (polttimo -tyyppinen) polttimon vaihto 8-106
meikkipeilin valon (LED -tyyppinen) polttimon vaihto 8-107
peruutusvalon (polttimo -tyyppinen) polttimon vaihto 8-104
polttimon paikka (Edessä) 8-87
polttimon paikka (sivussa) 8-91
polttimon paikka (takana) 8-89
polttimon vaihtamisen varotoimenpiteet 8-85
päiväajovalon (LED -tyyppinen) polttimon vaihto (päiväajovalon tyyppi B) 8-97
päiväajovalon (polttimo -tyyppinen) polttimon vaihto (tyyppi A) 8-96
päiväajovalon (polttimo -tyyppinen) polttimon vaihto (tyyppi B, C) 8-97
rekisterikilven valon (polttimo -tyyppinen) polttimon vaihto 8-106
seisontavalon (polttimo -tyyppinen) polttimon vaihto (ajovalot -tyyppi A) 8-95
seisontavalon/päiväajovalon (LED -tyyppinen) polttimon vaihto (ajovalot -tyyppi B, C) 8-96
sisävalon (polttimo -tyyppinen) polttimon vaihto 8-107
sivutoistolampun (LED -tyyppinen) polttimon vaihto 8-99
sivutoistolampun (polttimo -tyyppinen) polttimon vaihto 8-99
takaluukun sisävalon (polttimo -tyyppinen) polttimon vaihto 8-108
takasumuvalon (LED -tyyppinen) polttimon vaihto (tyyppi B, C) 8-105
takasumuvalon (polttimo -tyyppinen) polttimon vaihto (tyyppi A) 8-105
taka-suuntavalon (polttimo -tyyppinen) polttimon vaihto (takayhdistelmävalo tyyppi A, B, C) 8-100
takavalon (LED -tyyppinen) polttimon vaihto (takayhdistelmävalo tyyppi C) 8-101
takavalon (polttimo -tyyppinen) polttimon vaihto (takayhdistelmävalo tyyppi A) 8-100
polttoaineen täyttöluukku 4-31
avaaminen 4-31
Bensiinisäiliö konehuoneessa (Flex fuel ajoneuvo) 4-32
sulkeminen 4-32
polttoainemerkintä 9-19
polttoainevaatimukset 1-3
bensiinimoottori 1-3
pyyhkijänsulat 8-51
sulkien tarkastus 8-51
sulkien vaihtaminen 8-51
pyyhkimet ja pesulaitteet 4-104
pesulaitteen suutinlämmitys 4-106
takaikkunan pyyhin ja pesulaitteen kytkin 4-107
tuulilasin pesulaite 4-105
tuulilasinpyyhkimet (edessä) 4-104
päästöjen hallintajärjestelmä 8-123
haihtumispäästöjen hallintajärjestelmä 8-123
kampikammon päästöjen hallintajärjestelmä 8-123
pakokaasupäästöjen hallintajärjestelmä 8-124

R

radio 5–16
rengaskoon ja paineen merkintä 9–16
rengaspaineiden valvontajärjestelmä (TPMS) 7–9
ilmoitus alhaisesta rengaspaineesta 7–11
järjestelmän yleiskatsaus 7–9
rengaspaineiden valvontajärjestelmän toimintahäiriö 7–13
TPMS :n asetus 7–10
viite –merkkivalon tila 7–14
renkaat ja vanteet 8–57, 9–5
matalan profiilisuhteen rengas 8–66
pyörien suuntaus ja renkaiden tasapaino 8–60
pyörän vaihtaminen 8–62
renkaan pito 8–63
renkaan sivun merkinnät 8–63
renkaan täyttöpaineen tarkistus 8–58
renkaan vaihtaminen 8–61
renkaiden hoito 8–57, 8–63
renkaiden kierto 8–59
suositellut kylmien renkaiden täyttöpaineet 8–57

S

savukkeensytytin 4–139
seisontajarru 8–45
seisontajarrun tarkastus 8–45
sisä- ja ulkopuolen hoito 8–115
sisätilojen hoito 8–120
ulkopuolen hoito 8–115
sisäpuolinen taustapeili 4–43
päivä-/yötaustapeili 4–43
sisätilojen ominaisuuksia 4–139
häikäisysuoja 4–141
istuinlämmitin 4–142
lattiamattojen ankkuri(t) 4–145
mukiteline 4–140
ostoskassin pidike 4–145
savukkeensytytin 4–139
tuhkakuppi 4–140
tuuletettu istuin 4–143
vaateripustin 4–146
virtalähtö 4–144
sisätilojen yleiskuvaus 2–5
sisävalo 4–108
karttavalo 4–108
meikkipeilin valo 4–109
sisävalo 4–108
tavaratilan sisävalo 4–109
sivuturvatyyny 3–60
sokean pisteen turvallisuus 6–87, 6–97
sokean pisteen törmäyksen välttämisavustaja (BCA) 6–95
havaitsemisanturi 6–96
toiminnon käyttö 6–99
toiminnon toimintahäiriöt ja rajoitukset 6–103
toiminto-asetukset 6–97
sokean pisteen törmäysvaroitus (BCW) 6–85
havaitsemisanturi 6–86
toiminnon käyttö 6–89
toiminnon toimintahäiriöt ja rajoitukset 6–91
toiminto-asetukset 6–87
sulakkeet 8–67
moottoritilan sulakkeen vaihtaminen 8–71
Sisätilan sulakerasian sulakkeen vaihtaminen 8–70
sulake-/relepaneelin kuvaus 8–72
suositellut voiteluaineet ja tilavuudet 9–10
suositeltu SAE-viskositeetti 9–12
sähkötoimisen ikkunan lukituspainike 4–27
säilytyslokerot 4–136
hansikaslokero 4–136
keskikonsolin säilytystila 4–136

matkatavaraverkon kiinnike 4-137
tavarahylly 4-138
tavaratilan peitto 4-137

T

takaistuimen pääntuki 3-11
takaluukku
avaaminen 4-22
sulkeminen 4-23
takanäkymän näyttö (RVM) 4-91
takaoven lapsilukko 4-21
taloudellinen käyttö 6-144
tavarahylly 4-138
tavaratilan peitto 4-137
tavaratilan sisävalo 4-109
tietoviihdejärjestelmä 5-3
antenni 5-3
audio (ilman kosketusnäyttöä) 5-7
bluetooth 5-25
ERA-GLONASS hätäpuhelu 5-35
järjestelmän asettelu – ohjauspaneeli 5-7
järjestelmän asettelu – ohjauspyörän kaukosäädin 5-12
mediasoitin 5-21
radio 5-16
tavaramerkit 5-38
tekniset tiedot 5-37
USB-portti 5-4
vaatimustenmukaisuusvakuutus 5-39
tievaroitus 7-3
varoitusvilkku 7-3
tuhkakuppi 4-140
turvatyyny 3-46
kuljettajan ja matkustajan etuturvatyyny 3-54
matkustajan etuturvatyynyn ON/OFF-kytkin 3-57
sivuturvatyyny 3-60
SRS-turvatyynyjärjestelmän komponentit ja toiminnot 3-51
turvatyynyn törmäysanturit 3-64
turvatyynyn varoitusetiketti 3-49, 3-71
turvatyynyn varoitusvalo 3-50
turvaverhot 3-62
turvaverhot 3-62
turvavyön varoitus 3-18
turvavyöt 3-16
lantio/olkavyö 3-20
lantiovyö 3-23
turvavyö esikiristimellä 3-24
Turvavyöjärjestelmä 3-16
turvavyön varoitus 3-18
tuuletettu istuin 4-143
tuulilasin jään ja huurteen poisto 4-133
automaattinen ilmastointilaite 4-134, 4-135
huurteenpoiston logiikka 4-135
manuaalisen ilmastoinnin ohjausjärjestelmä 4-133
tämän käsikirjan käyttäminen 1-2

U

ulkoilman lämpötilamittari 4-53
ulkopuolen yleiskuvaus 2-2
ulkopuolinen taustapeili 4-43
kaukosäädin 4-44
taitto 4-45
USB-portti 5-4

V

vaateripustin 4-146
vaatimustenmukaisuusvakuutus 6-141, 9-19
radiotaajuiset komponentit (takakulmatutka) noudattaa seuraavia vaatimuksia: 6-141
vakionopeussäädin (CC) 6-115
toiminnon käyttö 6-115
toiminnon poiskytkentä 6-118
vakionopeussäätimen käyttö 6-115

valot 4–96
ajovalojen korkeudensäätölaite 4–103
ajovalojen saattamistoiminto 4–96
ajovalojen tervetuliaistoiminto 4–96
akun säästötoiminto 4–96
automaattiset valot –asento 4–99
etusumuvalo 4–101
kaukovalojen käyttö 4–99
päiväajovalot 4–96
suuntavilkut ja kaistanvaihdon merkit 4–100
takasumuvalo 4–102
valojen ohjaus 4–97
yhden kosketuksen kaistanvaihto –toiminto 4–101
varashälytinjärjestelmä 4–15
varoituksen ajastus 6–58
varoituksen äänenvoimakkuus 6–59
varoitus– ja merkkivalot 4–80
merkkivalot 4–87
varoitusvalot 4–80
varoitusviestit 4–67
virtalähtö 4–144

Ä

älyavain 4–13
älyavaimen toiminnot 4–13
älyavain–varotoimet 4–14