KÄYTTÖOHJE

CEE'D

KIA

The Power to Surprise

KIA-YHTYMÄ

Kiitämme sinua Kia-ajoneuvon hankinnasta.

Kia Motors on maailmanlaajuinen autovalmistaja, joka on keskittynyt valmistamaan ajoneuvoja, jotka ovat korkealaatuisia ja tarjoavat erinomaisen vastineen rahalle. Kia Motors on omistautunut tarjoamaan asiakkailleen asiakaspalvelukokemuksia, jotka ylittävät odotukset.

Kaikissa Kia-jälleenmyyjäpisteissä voit kokea meidän "**Family-like Care**"-periaatteen mukaista lämmintä, vieraanvaraista ja luotettavaa palvelua, jota huolehtiva henkilökuntamme tarjoaa.

Kaikki tämän käyttöohjekirjan sisältämät tiedot olivat ajan tasalla julkaisun aikana. Kuitenkin Kia pidättää oikeuden muutoksien tekemiseen milloin tahansa toimintaperiaatteen mukaisen, jatkuvan tuotekehityksen johdosta.

Tämä käyttöohjekirja käsittää kaikki Kia cee'd -malliversiot ja sisältää kuvaukset ja selitykset niin vakio- kuin lisävarusteille. Tämän johdosta tästä käyttöohjekirjasta saattaa löytyä tietoja, jotka eivät koske juuri sinun auton malliversiota.

Nauti ajoneuvostasi ja "Family-like Care"-kokemuksista!

ESIPUHE

Kiitos, että valitsit KIAn.

Tämä käyttöohjekirja auttaa sinua tutustumaan uuden autosi käyttöön, huoltoon ja turvallisuuteen liittyvissä asioissa. Tämän liitteenä toimitetaan Takuu- ja Huoltovihko, joka sisältää kaikki autoasi koskevat takuuehdot. Kehotamme lukemaan nämä julkaisut huolellisesti ja noudattamaan niissä esitettyjä suosituksia, jotta voisit varmistaa uuden autosi luotettavan ja turvallisen toiminnan.

KIA tarjoaa erilaisiin malleihinsa suuren valikoiman lisävarusteita ja valinnaisia ominaisuuksia. Tämän vuoksi jotkut tässä ohjekirjassa esitetyt varusteet sekä erilaiset kuvat eivät välttämättä ole sovellettavissa oman autosi malliversioon.

Tässä ohjekirjassa annetut tiedot ja määritykset olivat ajan tasalla painatushetkellä. KIA pidättää oikeuden muuttaa yksityiskohtia tai kehittää tuotteitaan ilman erillistä ilmoitusta niin, että se aiheuttaisi mitään velvoitteita. Jos sinulle herää kysymyksiä, suosittelemme kääntymään valtuutetun Kia-jälleenmyyjän puoleen.

Haluamme jatkuvasti varmistaa, että olet tyytyväinen KIA-ajoneuvoosi.

© 2012 Kia Motors Slovakia s.r.o.

Kaikki oikeudet pidätetään. Kaikenlainen elektroninen tai mekaaninen kopiointi tai jäljentäminen, mukaan luettuina valokopiointi, äänitys tai muu tallennusjärjestelmä, tai kääntäminen kokonaan tai osittain, ei ole sallittua ilman KIA MOTORS Slovakia s.r.o:n kirjallista lupaa.

Sisällysluettelo

Johdanto	1
Yleissilmäys autoosi	2
Autosi turvavarusteet	3
Autosi ominaisuudet	4
Ajaminen	5
Ongelmatilanteessa	6
Huolto	7
Tekninen erittely ja kuluttajatiedot	8
Hakemisto	I

Johdanto

1

Ohjekirjan käyttäminen 1-2
Polttoainevaatimukset 1-2
• Bensiinimoottori 1-2
• Alkoholia ja metanolia sisältävä bensiini 1-3
• MTBE:n käyttö 1-3
• Älä käytä metanolia 1-4
• Polttoaineen lisäaineet 1-4
• Toiminta ulkomailla 1-4
• Dieselmoottori 1-4
• Biodiesel 1-5
Totutusajo 1-5
Merkkivalot mittaristossa 1-6

TÄMÄN OHJEKIRJAN KÄYTTÄMINEN

Haluamme, että pystyt nauttimaan autostasi mahdollisimman paljon. Käyttöohjekirja pystyy auttamaan sinua monella eri tavalla. Suosittelemme vahvasti tutustumaan koko käyttöohjekirjaan. Välttyäksesi hengenvaarallisilta loukkaantumisilta, sinun tulisi lukea tämän ohjekirjan VAROITUS ja HUOMIO kohdat.

Kuvat täydentävät ohjekirjan tekstejä, jotta esimerkit olisivat mahdollisimman havainnollistavia. Lukemalla ohjekirjan pystyt perehtymään auton ominaisuuksiin, tärkeisiin turvallisuustietoihin ja ajo-ohjeisiin erilaisten tieolosuhteiden vallitessa.

Käyttöohjekirjan yleinen rakenne ilmenee sisällysluettelosta. Käytä hakemistoa löytääksesi etsimäsi kohdan tai aihealueen. Hakemistoon on luetteloitu käyttöohjekirjan kaikki aiheet aakkosjärjestyksessä.

Luvut: tässä ohjekirjassa on kahdeksan lukua sekä hakemisto. Jokainen luku alkaa lyhyellä sisällysluettelolla, jotta pystyisit näkemään lyhyellä vilkaisulla, löytyykö luvusta etsimiäsi tietoja.

Löydät tästä käyttöoppaasta erilaisia VAROITUKSIA, HUOMIOITA ja HUOMAUTUKSIA. Nämä on laadittu parantamaan henkilökohtaista turvallisuuttasi. Sinun tulisi lukea huolellisesti kaikki toimenpiteet ja suositukset, joita näissä VAROITUKSISSA, HUOMIOISSA ja HUOMAUTUKSISSA annetaan, sekä noudattaa niitä tarkoin.

⚠ VAROITUS

VAROITUS osoittaa tilanteen, joka voi johtaa vahinkoihin, vakaviin tai jopa hengenvaarallisiin ruumiinvammoihin, jos varoitusta ei noudateta.

⚠ HUOMIO

HUOMIO osoittaa tilanteen, joka voi vahingoittaa autoasi, jos huomiota ei noudateta.

✻ HUOMAUTUS

HUOMAUTUS viittaa käyttöohjekirjassa annettuihin mielenkiintoisiin tai käytännöllisiin tietoihin.

POLTTOAINEVAATIMUKSET

Bensiinimoottori

Lyijytön

Euroopassa

Auton parhaan suorituskyvyn saavuttamiseksi suosittelemme käyttämään EN 228 -standardin mukaista lyijytöntä polttoainetta, jonka oktaaniluku RON (Research Octane Number) on 95 / nakutusindeksi AKI (Anti Knock Index) on 91 tai suurempi. Voit käyttää lyijytöntä polttoainetta, jonka oktaaniluku RON on 91-94 / AKI 87-90, mutta tästä saattaa aiheutua auton suorituskyvyn pientä heikentymistä.

Euroopan ulkopuolella

Uusi Kiasi on suunniteltu käyttämään ainoastaan lyijytöntä polttoainetta, jonka oktaaniluku RON (Research Octane Number) on vähintään 91 / AKI (Anti-Knock Index) 87 tai suurempi.

Uuden autosi paras suorituskyky on suunniteltu saavutettavaksi LYIJYTTÖMÄLLÄ POLTTOAINEELLA, jolloin myös pakokaasupäästöt ja sytytystulppien vioittumiset on saatu minimoitua.

⚠ HUOMIO

ÄLÄ KOSKAAN KÄYTÄ LYIJYLLISTÄ POLTTOAINETTA. Lyijyllisen polttoaineen käytöllä on haitallisia vaikutuksia katalysaattorille ja se vahingoittaa moottorin ohjausjärjestelmän happianturin ja päästöjen hallinnan toimintaa.

Älä koskaan lisää polttoainesäiliöön muita kuin suositeltuja, polttoainejärjestelmää puhdistavia aineita. Suosittelemme, että tarkastutat järjestelmän valtuutetussa Kia-huollossa.

⚠ VAROITUS

- **Älä täytä tankatessa enempää sen jälkeen, kun suutin automaattisesti katkaisee polttoaineen virran.**
- **Varmista aina polttoainekorkin hyvä kiinnittyminen, jotta polttoainetta ei vuotaisi mahdollisessa onnettomuudessa.**

Alkoholia ja metanolia sisältävä bensiini

Bensiinin ja etanolin seosta gasoholia (tunnetaan myös etyylialkoholina) sekä metanolia sisältävää bensiiniä tai gasoholia markkinoidaan joissain maissa lyijyllisen tai lyijyttömän bensiinin rinnalla tai sijasta.

Älä käytä yli 10 % etanolia sisältävää gasoholia, äläkä bensiiniä tai gasoholia, joka sisältää yhtään metanolia. Molemmat näistä polttoaineista voivat aiheuttaa toimintahäiriötä ja vahingoittaa polttoainejärjestelmää.

Lopeta minkä tahansa gasoholilaadun käyttö, jos toimintahäiriötä ilmenee.

Valmistajan takuu ei välttämättä kata auton vahinkoja tai toimintaongelmia, jos ne ovat seuraavien seosten käytön aiheuttamia:

1. Yli 10 % etanolia sisältävä gasoholi.
2. Metanolia sisältävä bensiini tai gasoholi.
3. Lyijyllinen bensiini tai gasoholi.

⚠ HUOMIO

Älä koskaan käytä gasoholia, joka sisältää metanolia. Lopeta ajettavuutta heikentävän gasohol-tuotteen käyttö.

MTBE:n käyttö

Kia suosittelee välttämään polttoaineita, jotka sisältävät yli 15,0 v-% (happea 2,7 m-%) MTBE -lisäainetta (Metyylitertiääributyylieetteri).

Yli 15 v-% MTBE-lisäainetta sisältävä polttoaine saattaa heikentää auton suorituskykyä, aiheuttaa höyrylukon muodostumista tai vaikeaa käynnistymistä.

⚠ HUOMIO

Uuden auton määräaikainen takuu ei välttämättä kata polttoainejärjestelmän toimintaan liittyviä vahinkoja, jotka ovat aiheutuneet metanolia tai yli 15 til- % (hapen osuus 2,7 % massasta) MTBE-lisäainetta sisältävän polttoaineen käytöstä.

Älä käytä metanolia

Autossasi ei saa käyttää metanolia (metyylialkoholia) sisältäviä polttoaineita. Tämän tyyppinen polttoaine heikentää auton suorituskykyä ja vaurioittaa polttoainejärjestelmän komponentteja.

Polttoaineen lisäaineet

Kia suosittelee käyttämään hyvälaatuisia bensiinejä, jotka täyttävät Eurooppalaiset polttoainestandardit (EN228 tai vastaavat).

Jos mahdollisuutta hyvälaatuiseen bensiiniin ei ole ja käynnistyksessä esiintyy ongelmia tai moottori ei käy tasaisesti, polttoainesäiliöön suositellaan lisättäväksi tilanteeseen soveltuvaa lisäainetta 15 000 km:n (Euroopassa) tai 5 000 km:n (Euroopan ulkopuolella) välein. Lisäaineita ja niiden käyttöön liittyviä lisätietoja on saatavilla valtuutetulla KIA-jälleenmyyjällä. Älä sekoita lisäaineita keskenään.

Toiminta ulkomailla

Jos aiot ajaa autollasi toisessa maassa, varmista että:

- Noudatat kaikkia rekisteröintiin ja vakuutuksiin liittyviä määräyksiä.
- Sopivaa polttoainetta on saatavilla.

Dieselmoottori

Dieselpolttoaine

Dieselmoottorissa on käytettävä ainoastaan kaupallisesti saatavilla olevaa dieselpolttoainetta, joka täyttää EN 590 tai sitä vastaavan standardin. (EN on lyhenne sanasta ”Euroopan Normi”). Älä käytä merikäyttöön tarkoitettuja dieselpolttoaineita, lämmitysöljyjä tai hyväksymättömiä polttoaineen lisäaineita, sille ne lisäävät kulumista ja aiheuttavat vahinkoja moottoriin ja polttoainejärjestelmään. Hyväksymättömien polttoaineiden ja/tai polttoaineen lisäaineiden käyttö rajoittaa takuuoikeuksiasi.

Ajoneuvossasi käytetään dieselpolttoainetta, jonka setaaniluku on yli 51. Jos saatavilla on kahta eri dieselpolttoainelaatua, käytä tarkoituksenmukaisesti kesä- tai talvilaatua seuraavien lämpötilaolosuhteiden mukaan.

- Yli -5 °C... Kesälaadun dieselpolttoaine.
- Alle -5 °C... Talvilaadun dieselpolttoaine.

Pidä säiliön polttoainemäärää silmällä hyvin tarkasti: jos moottori sammuu polttoainekatkoksen johdosta, järjestelmä on täytettävä, jotta käynnistäminen olisi mahdollista.

⚠ HUOMIO

Älä anna bensiinin tai veden kulkeutua säiliöön. Tämä vaatisi säiliön ja letkujen tyhjentämisen, jolloin estetään ruiskupumpun tukkeutuminen ja moottorin vahingoittuminen.

⚠ HUOMIO - Dieselpolttoaine (mikäli hiukkassuodatin varusteena)

On suositeltua käyttää säännönmukaista autoteollisuuden dieselpolttoainetta hiukkassuodattimella varustetuissa dieselajoneuvoissa.

Jos käytät hyvin rikkipitoista (pitoisuus yli 50 ppm) dieselpolttoainetta tai määräämättömiä lisäaineita, hiukkassuodatin saattaa vaurioitua, jonka seurauksena saattaa vapautua vaaleaa pakokaasua.

Biodiesel

Autossasi voidaan käyttää kaupallisesti saatavilla olevia dieselseoksia, joiden biodieselpitoisuus on alle 7% ja jotka tunnetaan yleisesti nimellä ”B7 Diesel”, jos ne täyttävät EN 14214 tai sitä vastaavan normin. (EN on lyhenne sanasta ”Euroopan Normi”). Jos autossa käytetään biodieseliä, joka sisältää yli 7 % Rypsimetyyliesteriä (RME), rasvahapon metyyliesteriä (FAME), kasviöljyn metyyliesteriä (VME) tai vastaavaa, moottorin kuluminen lisääntyy merkittävästi ja seurauksena voi olla moottorin tai polttoainejärestelmän vaurio. Biodieselin sekoittamisella normaaliin dieselpolttoaineeseen voi olla vastaavat seuraukset. Valmistajan takuu ei kata hyväksymättömien polttoaineiden käytöstä kuluneiden tai vahingoittuneiden osien korjausta tai vaihtoa.

⚠ HUOMIO

- ***Älä koskaan käytä mitään polttoainetta (dieseliä tai B7 biodieseliä tai vastaavaa), joka ei täytä viimeisimpiä raakaöljyteollisuuden vaatimuksia.***
- ***Älä koskaan käytä mitään polttoaineen lisä- tai käsittelyaineita, joita ei ole suositeltu tai hyväksytty auton valmistajan toimesta.***

AUTON TOTUTUSAJO

Erityinen totutusajo ei ole tarpeen. Kun noudatat yksinkertaisia varotoimenpiteitä ensimmäisen 1000 kilometrin ajan, pystyt parantamaan auton suorituskykyä, taloudellisuutta ja kestävyyttä.

- Älä kiihdytä rajusti moottorilla.
- Pidä moottorin kierrosluku ajon aikana 2000–4000 rpm välissä (rpm = kierrosta minuutissa).
- Älä aja samaa nopeutta pitkiä ajanjaksoja joko hitaalla tai kovalla nopeudella. Moottorin käyntinopeuden vaihteluja tarvitaan, jotta moottorin sisäänajo onnistuisi oikein.
- Vältä äkkijarrutuksia, paitsi hätätilanteissa, jotta jarrupinnat asettuisivat oikein.
- Älä anna moottorin käydä tyhjäkäynnillä yli 3 minuuttia kerrallaan.
- Älä hinaa perävaunua ensimmäisten 2000 km aikana.

MITTARISTON MERKKIVALOT

- Turvavyön varoitusvalo
- Turvatyynyn varoitusvalo
- Käynnistykseneston merkkivalo
- Takaluukku auki -varoitusvalo
- Alhaisen polttoainemäärän varoitusvalo
- Elektronisen ohjaustehostinjärjestelmän (EPS) varoitusvalo
- Suuntavilkkujen merkkivalo
- Seisontavalojen merkkivalo
- Lähivalojen merkkivalo*
- Kaukovalojen merkkivalo
- AFLS Kääntyvien ajovalojen (AFLS) toimintahäiriön merkkivalo*
- Etusumuvalojen merkkivalo*
- Takasumuvalojen merkkivalo*
- Seisontajarrun ja jarrunesteen varoitusvalo
- EPB Sähköisen seisontajarrun (EPB) toimintahäiriön merkkivalo*
- ABS varoitusvalo
- Elektronisen ajonvakautuksen (ESC) merkkivalo
- OFF Elektronisen ajonvakautuksen (ESC) OFF-merkkivalo
- Vakionopeudensäätimen merkkivalo*
- SET Vakionopeudensäätimen SET-merkkivalo*
- ISG-järjestelmän Auto stop -merkkivalo*
- Alhaisen rengaspaineen ilmaisin*/TPMS-häiriön merkkivalo*
- Moottorin öljynpaineen varoitusvalo
- Moottorin öljymäärän varoitusvalo* (vain Diesel)
- ECO Active ECO -merkkivalo*
- Toimintahäiriön merkkivalo
- Moottorin jäähdytysnesteen varoitusvalo
- Hehkutuksen merkkivalo (ainoastaan Diesel)
- Polttoainesuodattimen varoitusvalo (vain Diesel)
- Latausjärjestelmän varoitusvalo
- Alhaisen tuulilasin pesunestetason varoitusvalo*

* : mikäli varusteena

❊ Saadaksesi yksityiskohtaisempia selitteitä, katso kappale ”Mittaristo” luvussa 4.

Yleissilmäys autoosi

Korin yleissilmäys (edestä) 2-2
Korin yleissilmäys (takaa). 2-3
Sisätilan yleisilme. 2-4
Mittariston yleisilme 2-5
Moottoritila. 2-6

KORIN YLEISSILMÄYS (EDESTÄ)

1. Hinaussilmukka (irrotettava).....6-29
2. Tuulilasinpyyhkijä.....4-119
3. Ovipeilit.....4-43
4. Ovilukko.....4-17
5. Ajovalo 4-112
6. Sumuvalo.....4-116
7. Konepelti 4-28
8. Renkaat ja vanteet 7-31

❊ Varsinainen ulkonäkö saattaa poiketa kuvan mukaisesta.

OJD012001

KORIN YLEISSILMÄYS (TAKAA)

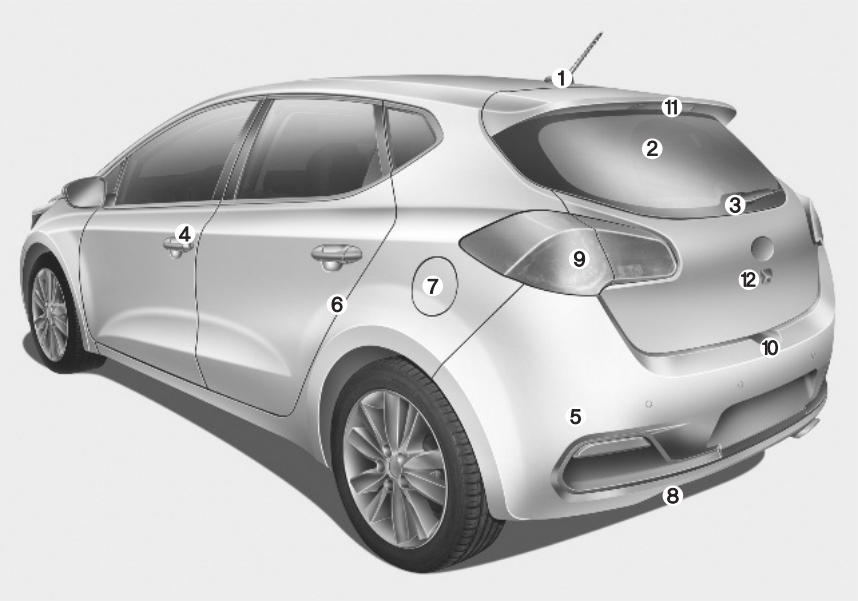

1. Kattoantenni 4-165
2. Takalasin lämmitin 4-127
3. Takalasin pyyhkijä.....4-122
4. Ovilukko.....4-17
5. Peruutustutka 4-92
6. Takaovien lapsilukko.....4-21
7. Polttoaineen täyttöaukko 4-30
8. Hinaussilmukka (irrotettava).....6-29
9. Takavaloumpio
10. Takaluukun avauskytkin 4-22
11. Lisäjarruvalo
12. Peruutuskamera 4-110

❊ Varsinainen ulkonäkö saattaa poiketa kuvan mukaisesta.

OJD012002

SISÄTILAT

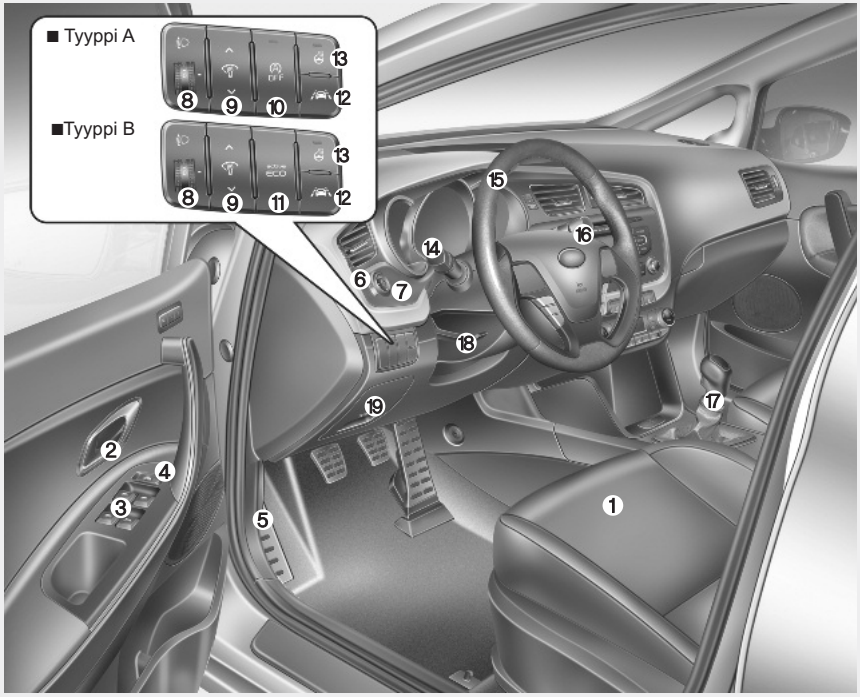

1. Istuin 3-2
2. Sisäpuolinen ovenavauskahva 4-18
3. Sähköikkunoiden kytkin 4-24
4. Sähköikkunoiden lukituskytkin 4-26
5. Konepellin avausvipu 4-28
6. Ovipeilien kääntäminen 4-44
7. Ovipeilien ohjaus 4-44
8. Ajovalojen korkeudensäätö 4-117
9. Kojelaudan valaistuksen säätö .....4-47, -61
10. ISG-järjestelmän OFF-painike 5-15
11. Active ECO -painike 5-32
12. Kaistavaroitinjärjestelmän painike 5-59
13. Ohjauspyörän lämmittimen painike.....4-38
14. Valojen hallinta / Suuntavilkut 4-111
15. Ohjauspyörä 4-37
16. Pyyhkijä/Pesulaite.....4-119
17. Käsi-/automaattivaihteiston vaihdevipu 5-20/5-23
18. Ohjauspyörän syvyys- ja korkeussäätö....4-38
19. Sulakerasia 7-41

❊ Varsinainen ulkonäkö saattaa poiketa kuvan mukaisesta.

OJD012003

KOJELAUTA

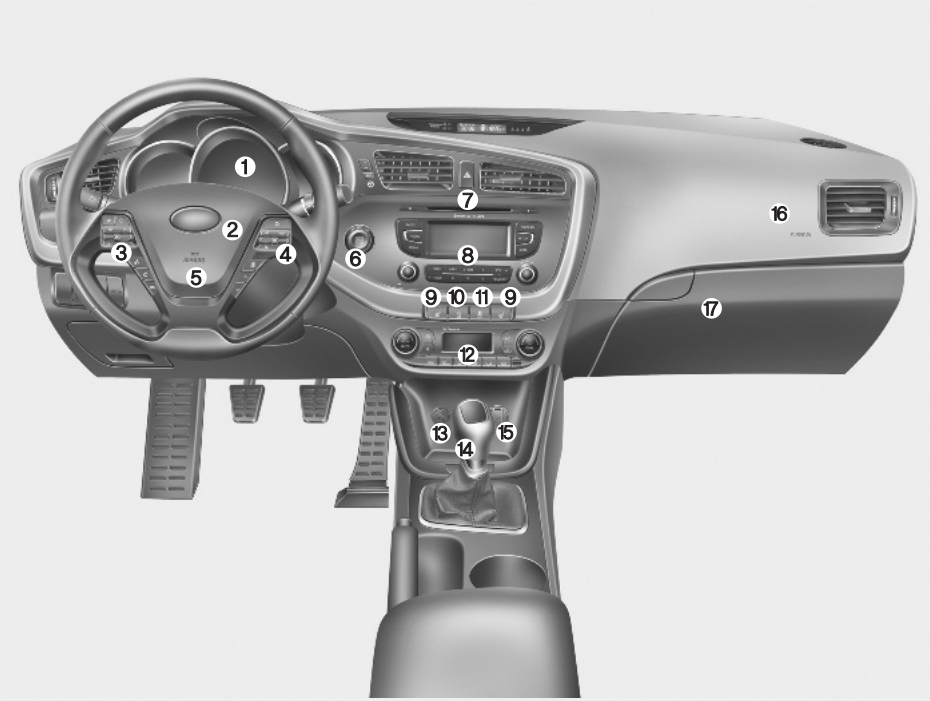

1. Mittaristo 4-46, 4-59
2. Äänimerkki 4-39
3. Ohjauspyörän audio-painikkeet 4-166
4. Vakionopeudensäätimen kytkin/ Nopeudenrajoittimen kytkin.....5-51/5-56
5. Kuljettajan turvatyyny.....3-50
6. Virtalukko tai moottorin START/STOP-painike 5-5/5-9
7. Varoitusvilkkujen kytkin 4-110
8. Äänentoisto 4-167
9. Istuinlämmitin 3-12
10. Keskuslukituksen katkaisija 4-18
11. ESC OFF -painike 5-44
12. Ilmastointijärjestelmä 4-128/4-137
13. Savukkeensytytin 4-155
14. Aux, USB ja iPod -liitäntä 4-159
15. Sähköpistoke 4-158
16. Etumatkustajan turvatyyny.....3-50
17. Hansikaslokero 4-153

❊ Varsinainen ulkonäkö saattaa poiketa kuvan mukaisesta.

OJD012004

MOOTTORITILA

■ **Bensiinimoottori - GDI**

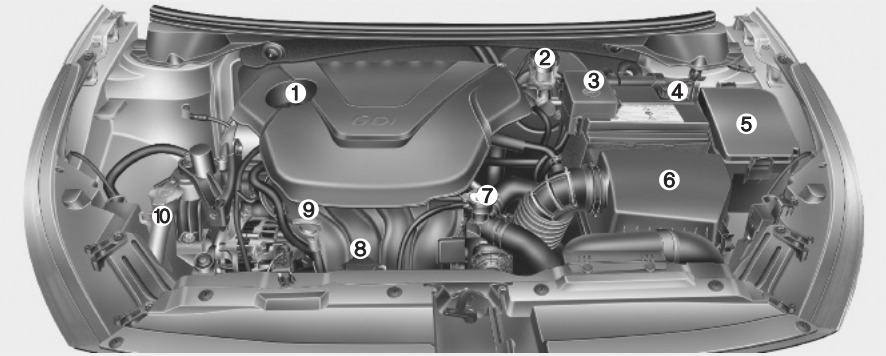

■ **Bensiinimoottori - MPI**

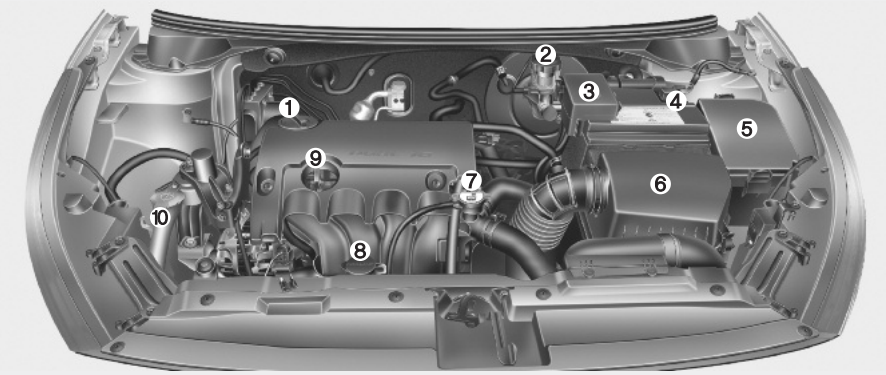

❊ Auton varsinainen moottoritila saattaa poiketa kuvan mukaisesta.

1. Moottoriöljyn täyttöaukon korkki 7-13
2. Jarru-/kytkinnestesäiliö.....7-18
3. Akun positiivinen napa 7-28
4. Akun negatiivinen napa 7-28
5. Sulakerasia.....7-43
6. Ilmansuodatin 7-21
7. Jäähdyttimen korkki 7-17
8. Jäähdytysnesteen säiliö 7-16
9. Moottoriöljyn mittatikku.....7-13
10. Tuulilasin pesunestesäiliö.....7-19

OJD072001/OJD072002

■ **Bensiinimoottori (T-GDI)**

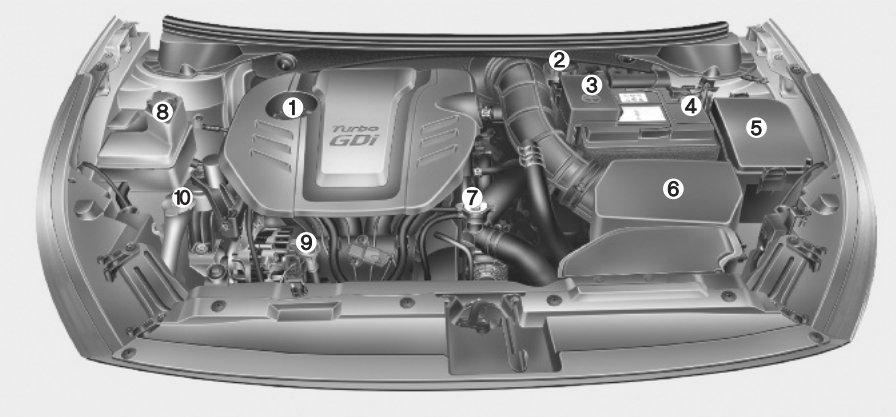

1. Moottoriöljyn täyttöaukon korkki 7-37
2. Jarru-/kytkinnestesäiliö 7-42
3. Akun positiivinen napa 7-53
4. Akun negatiivinen napa 7-53
5. Sulakerasia.....7-67
6. Ilmansuodatin 7-45
7. Jäähdyttimen korkki 7-41
8. Jäähdytysnesteen säiliö 7-40
9. Moottoriöljyn mittatikku.....7-37
10. Tuulilasin pesunestesäiliö.....7-43

❈ Auton varsinainen moottoritila saattaa poiketa kuvan mukaisesta.

OJD073077R

■ **Dieselmoottori**

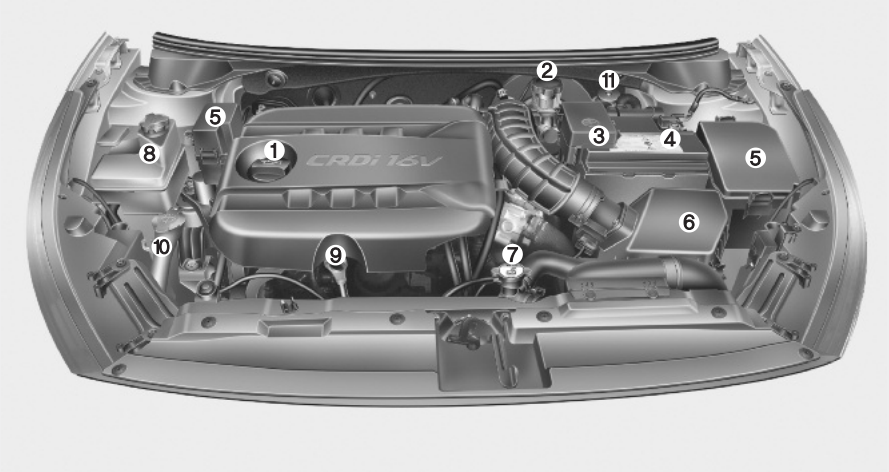

1. Moottoriöljyn täyttöaukon korkki 7-13
2. Jarru-/kytkinnestesäiliö.....7-18
3. Akun positiivinen napa 7-28
4. Akun negatiivinen napa 7-28
5. Sulakerasia.....7-43
6. Ilmansuodatin 7-21
7. Jäähdyttimen korkki 7-17
8. Jäähdytysnesteen säiliö 7-16
9. Moottoriöljyn mittatikku.....7-13
10. Tuulilasin pesunestesäiliö.....7-19
11. Polttoainesuodatin.....7-20

❊ Auton varsinainen moottoritila saattaa poiketa kuvan mukaisesta.

OJD072003

Autosi turvavarusteet

Istuimet 3-2
- **Etuistuin 3-4**
- **Kuljettajan istuimen asentomuisti 3-8**
- **Takaistuin 3-14**

Turvavyö 3-20
- **Turvavöiden varoitusvalo 3-21**
- **Kolmipistevyö (lantio-/olkavyö) 3-23**
- **Turvavyön esikiristin 3-26**
- **Turvavöiden varotoimenpiteet 3-28**
- **Turvavöiden hoito. 3-31**

Lasten turvaistuinjärjestelmä. 3-32
- **Lasten turvaistuimen käyttäminen. 3-34**

Turvatyynyt - täydentävä turvajärjestelmä 3-43
- **Turvatyynyn varoitus- ja merkkivalo. 3-46**
- **SRS-järjestelmän osat ja toiminnot 3-48**
- **Kuljettajan ja matkustajan etuturvatyyny 3-51**
- **Sivuturvatyyny 3-56**
- **Turvatyynyverho 3-57**
- **SRS-järjestelmän huolto ja ylläpito 3-64**
- **Turvallisuutta lisääviä varotoimenpiteitä 3-65**
- **Turvatyynyn varoitustarra 3-66**

ISTUIMET

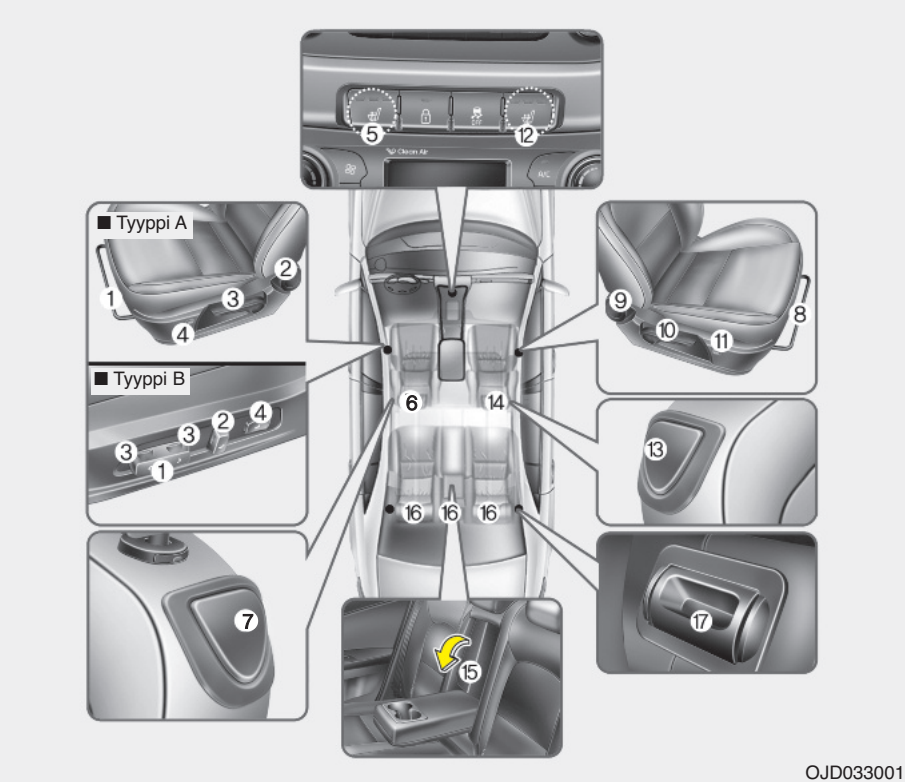

Kuljettajan istuin

(1) Istuimen säätö eteen-/taaksepäin
(2) Selkänojan kallistin
(3) Istuimen korkeudensäätö
(4) Ristiseläntuki*
(5) Istuinlämmitin*
(6) Pääntuen säätö
(7) Taittuva istuin
(ainoastaan 3-oviset mallit)

Etumatkustajan istuin

(8) Istuimen säätö eteen-/taaksepäin
(9) Selkänojan kallistin
(10) Istuimen korkeussäätö*
(11) Ristiseläntuki*
(12) Istuinlämmitin*
(13) Taittuva istuin
(ainoastaan 3-oviset mallit)
(14) Pääntuen säätö

Takaistuin

(15) Kyynärnoja*
(16) Pääntuen säätö
(17) Kahdessa osassa kaatuva takaistuin

* : mikäli varusteena

⚠ VAROITUS - Irtonaiset tavarat

Irtonaiset tavarat kuljettajan jalkatilassa saattavat häiritä polkimien toimintaa lisäten onnettomuusriskiä. Älä sijoita mitään etuistuimien alle.

✻ HUOMAUTUS

Jos olet ollut osallisena onnettomuudessa, etuistuin voi olla vahingoittunut. Tässä tapauksessa suosittelemme, että tarkastutat istuinjärjestelmän valtuutetussa Kia-huollossa.

⚠ VAROITUS - Kuljettajan vastuu etumatkustajista

Jos etuistuimen selkänoja on säädetty nojaavaan tai makaavaan asentoon ajon aikana, siitä saattaa aiheutua hengenvaarallisia vammoja onnettomuuden sattuessa. Tällöin etumatkustajan lantio saattaa liukua lantiovyön alta aiheuttaen suuren voiman suojaamattoman vatsan alueelle. Tästä voi seurata vakavia tai hengenvaarallisia sisävammoja. Kuljettajan tulee opastaa etumatkustajia pitämään selkänoja pystyasennossa aina ajoneuvon liikkuessa.

⚠ VAROITUS

Älä käytä istuimien päällä liukasta tyynyä tai istuinpäällistä. Matkustajan lantio saattaa liukua lantiovyön alle mahdollisessa onnettomuustilanteessa tai äkkijarrutuksessa. Turvavyön normaalista poikkeavasta toiminnasta saattaa seurata hengenvaarallisia tai vakavia sisävammoja.

⚠ VAROITUS - Kuljettajan istuin

- **Älä koskaan yritä säätää istuinta auton liikkuessa. Tämä voi johtaa hallinnan menettämiseen ja sitä kautta hengenvaarallisiin vammoihin tai ainevahinkoihin.**
- **Älä anna minkään häiritä selkänojan olemista normaaliasennossa. Tavaroiden säilyttäminen selkänojalla tai muu selkänojan kiinnittymisen este saattaa aiheuttaa hengenvaarallisia vammoja äkkinäisessä jarrutuksessa tai törmäyksessä.**
- **Aja ja matkusta aina selkänoja pystyasennossa lantiovyön kulkiessa lantion yli tiukasti ja matalalla. Tämä on paras asento suojaamaan sinua mahdollisessa onnettomuudessa.**
- **Jotta välttyisit tarpeettomilta ja vakavilta turvatyynyvammoilta, istu aina mahdollisimman etäällä ohjauspyörästä samalla säilyttäen mukavan ohjaustuntuman. On suositeltua pitää rinta vähintään 25 cm:n etäisyydellä ohjauspyörästä.**

⚠ VAROITUS - Takaselkänojat

- **Takaselkänojan on oltava hyvin kiinnittynyt. Jos näin ei ole, matkustajat ja esineet saattavat heittäytyä äkillisessä jarrutuksessa tai törmäyksessä eteen aiheuttaen vakavia tai jopa hengenvaarallisia vahinkoja.**
- **Matkatavarat ja muu kuorma on asetettava tasaisesti tavaratilaan. Jos tavarat ovat suuria, painavia tai niitä pinotaan, ne tulee kiinnittää. Missään tapauksessa tavaroita ei saa kasata selkänojakorkeuden yli. Näiden varoitusten noudattamatta jättäminen saattaa aiheuttaa hengenvaarallisia vammoja äkkinäisessä jarrutuksessa, törmäyksessä tai auton kierimisessä.**
- **Matkustajaa ei saa kuljettaa tavaratilassa eikä hän saa istua tai maata kaadetulla selkänojalla auton liikkuessa. Kaikkien matkustajien on istuttava oikein kiinnitettyinä istuimillaan ajon aikana.**
- **Kun selkänoja palautetaan takaisin pystyasentoon, varmista sen oikea lukittuminen liikuttamalla sitä eteen- ja taaksepäin.**

⚠ VAROITUS

Varmista aina istuimen säätämisen jälkeen, että se on lukittunut kunnolla paikoilleen yrittämällä liikuttaa istuinta eteen- tai taaksepäin käyttämättä lukituksen avausvipua. Äkkinäinen ja odottamaton kuljettajan istuimen liike voi aiheuttaa auton hallinnan menettämisen johtaen onnettomuuteen.

⚠ VAROITUS

- **Ole erityisen varovainen, ettei kädet tai muut ruumiinosat tai tavarat jää väliin istuimen mekanismeihin säädön aikana.**
- **Älä aseta savukkeensytytintä lattialle tai istuimelle. Kun säädät istuinta, sytyttimestä saattaa irrota jäämiä, jotka voivat aiheuttaa tulipalon.**

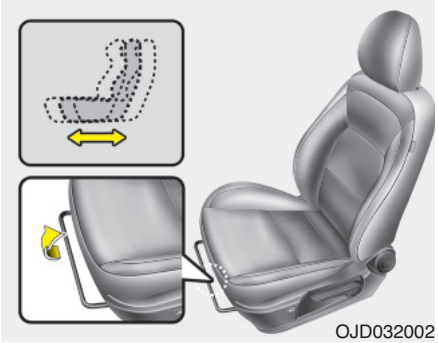

Etuistuin

Käsin säätö

Eteen- ja taaksepäin

Siirtääksesi istuinta eteen- tai taaksepäin:

1. Vedä ja pidä kiinni istuimen pituussuunnan säätövivusta.
2. Liu'uta istuin haluamaasi asentoon.
3. Päästä vivusta ja varmista, että istuin on lukkiutunut paikoilleen.

Säädä istuin ennen ajoon lähtöä ja varmista, että se on lukittunut paikoilleen yrittämällä liikuttaa sitä eteen- ja taaksepäin koskematta vipuun. Jos istuin liikkuu, se ei ole lukkiutunut kunnolla.

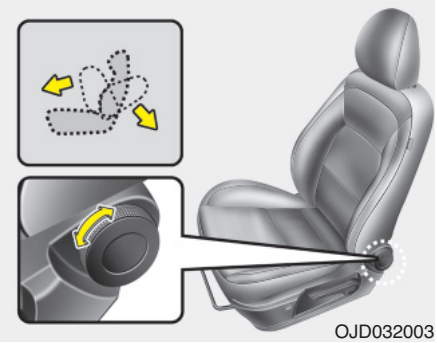

Istuimen selkänojan kallistus

Käännä säädintä eteen- tai taaksepäin siirtääksesi selkänojan haluttuun kulmaan.

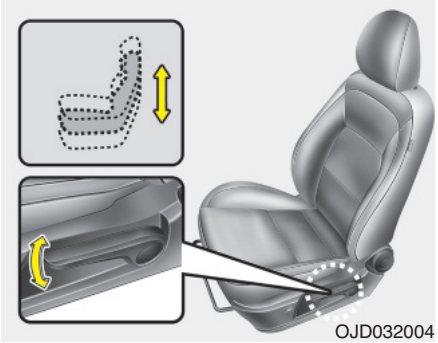

Istuinosan korkeus (mikäli varusteena)

Säätääksesi istuinosan korkeutta, vedä vipua ylös- tai alaspäin.

- Laskeaksesi istuinosaa, liikuta vipua toistuvasti alaspäin.
- Nostaaksesi istuinosaa, liikuta vipua toistuvasti ylöspäin.

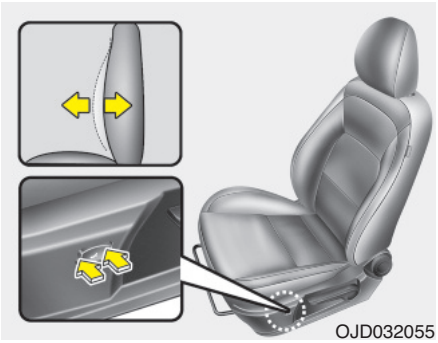

Ristiseläntuki

Ristiseläntukea voidaan säätää painamalla istuimen sivussa olevaa ristiseläntuen kytkintä.

1. Paina kytkimen etuosaa parantaaksesi tuentaa tai kytkimen takaosaa vähentääksesi sitä.
2. Vapauta kytkin, kun haluttuun asento saavutetaan.

Sähköinen säätö (mikäli varusteena)

Kuljettajan istuinta voidaan säätää käyttämällä istuinosan sivussa olevia säätökytkimiä. Säädä istuin sopivaan asentoon aina ennen ajoon lähtöä siten, että pystyt helposti käyttämään ohjauspyörää, polkimia ja kojelaudan kytkimiä.

⚠ VAROITUS

Sähkösäätöinen istuin on käytettävissä virtalukon ollessa OFF-asennossa.

Tämän vuoksi lapsia ei tulisi koskaan jättää ilman valvontaa autoon.

⚠ HUOMIO

- ***Sähköistuinta liikuttaa sähkömoottori. Lopeta käyttö, kun säädöt on suoritettu. Liiallinen käyttö saattaa vahingoittaa sähkölaitteita.***
- ***Säädön aikana sähköistuin kuluttaa huomattavasti enemmän sähköä. Estääksesi akun tarpettoman tyhjenemisen, älä säädä sähköistuimia pidempään kuin on tarpeen, kun moottori ei ole käynnissä.***
- ***Älä käytä kahta tai useampaa sähköistuimen säädintä samanaikaisesti. Näin toimimalla sähköistuimen moottori tai sähköiset komponentit voivat vahingoittua.***

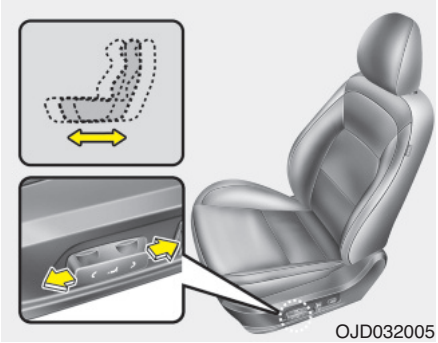

Eteen- ja taaksepäin

1. Paina säätökytkintä eteen- tai taaksepäin siirtääksesi istuimen haluttuun asentoon.
2. Vapauta kytkin, kun istuin on asettunut haluttuun asentoon.

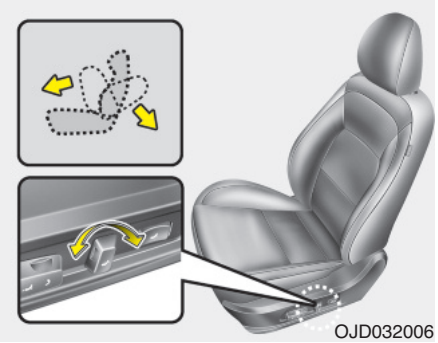

Istuimen selkänojan kallistus

1. Paina säätökytkintä eteen- tai taaksepäin siirtääksesi selkänojan haluttuun kulmaan.
2. Vapauta kytkin, kun istuin on asettunut haluttuun asentoon.

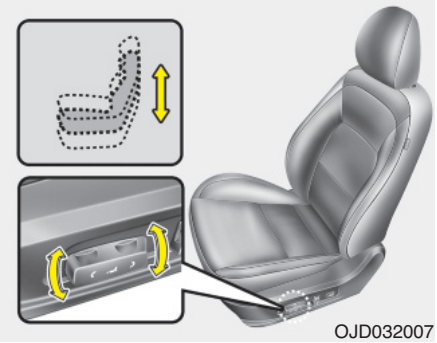

Istuinosan korkeus (mikäli varusteena)

1. Vedä säätökytkimen etuosaa ylöspäin nostaaksesi istuimen etuosaa tai alaspäin laskeaksesi sitä. Vedä säätökytkimen takaosaa ylöspäin nostaaksesi istuimen takaosaa tai alaspäin laskeaksesi sitä.
2. Vapauta kytkin, kun istuin on asettunut haluttuun asentoon.

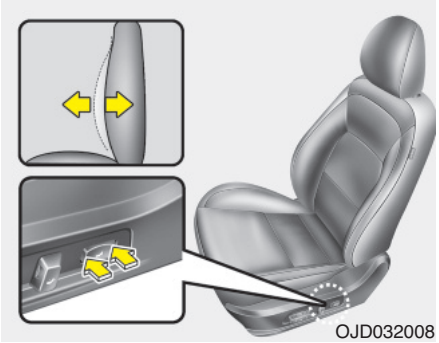

Ristiseläntuki

Ristiseläntukea voidaan säätää painamalla istuimen sivussa olevaa ristiseläntuen kytkintä.

1. Paina kytkimen etuosaa parantaaksesi tuentaa tai kytkimen takaosaa vähentääksesi sitä.
2. Vapauta kytkin, kun haluttuun asento saavutetaan.

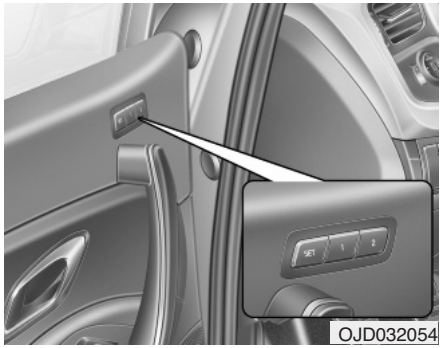

Kuljettajan istuinasennon muisti (mikäli varusteena, sähkösäätöinen istuin)

Kuljettajan istuinasennon muistin avulla voit tallentaa kuljettajan istuimen asennon ja tehdä myöhemmät säädöt ainoastaan yhden painikkeen painalluksella. Tallentamalla halutun asennon järjestelmän muistiin eri kuljettajat voivat säätää kuljettajan istuimen asennon heidän ajotottumustensa mukaiseksi. Jos akku irrotetaan, asentomuisti tyhjenee ja ajoasennot tulee tallentaa uudelleen järjestelmään.

⚠ VAROITUS

Älä koskaan yritä käyttää kuljettajan istuinasennon muistia ajoneuvon liikkuessa.

Tämä voi johtaa hallinnan menettämiseen ja sitä kautta hengenvaarallisiin vammoihin tai ainevahinkoihin.

Asentojen tallentaminen muistiin oven painikkeilla

Kuljettajan istuimen asentojen tallentaminen

1. Siirrä vaihdevipu P- tai N-asentoon (automaattivaihteisto) tai vapaalle (käsivaihteisto), kun moottorin start/stop-painike tai virtalukko on ON-asennossa.
2. Säädä kuljettajan istuin mieleiseksi.
3. Paina ohjauspaneelin SET-painiketta. Järjestelmä antaa yhden äänimerkin.
4. Paina yhtä muistipainiketta (1 tai 2) 5 sekunnin sisällä SET-painikkeen painamisesta. Järjestelmä antaa kaksi äänimerkkiä, kun tallennus muistiin on suoritettu.

Asentojen hakeminen muistista

1. Siirrä vaihdevipu P- tai N-asentoon (automaattivaihteisto) tai vapaalle (käsivaihteisto), kun moottorin start/stop-painike tai virtalukko on ON-asennossa.
2. Hakeaksesi asennon muistista, paina haluttua muistipainiketta (1 tai 2). Järjestelmä antaa yhden äänimerkin, ja kuljettajan istuin liikkuu automaattisesti muistin mukaiseen asentoon.

Jos kuljettajan istuimen säätökytkimiä painetaan järjestelmän hakiessa muistin mukaista asentoa, toiminto keskeytyy ja istuin alkaa liikkua painetun säätökytkimen mukaiseen suuntaan.

⚠ VAROITUS

Ole varovainen, kun haet istuinasentoa muistista istuessasi ajoneuvossa. Paina istuimen asentokytkintä haluttuun suuntaan välittömästi, jos istuin liikkuu liian paljon johonkin suuntaan.

Easy access -toiminto (mikäli varusteena)

Järjestelmä liikuttaa automaattisesti kuljettajan istuinta seuraavasti:

- Ilman smart key -järjestelmää
  - Kuljettajan istuin liikkuu taaksepäin, kun virta-avain poistetaan ja kuljettajan ovi avataan.
  - Kuljettajan istuin liikkuu eteenpäin, kun virta-avain syötetään.
- Smart key -järjestelmällä
  - Kuljettajan istuin liikkuu taaksepäin, kun moottorin start/stop-painike painetaan OFF-asentoon ja kuljettajan ovi avataan.
  - Kuljettajan istuin liikkuu eteenpäin, kun moottorin START/STOP-painike kytketään ACC tai START-asentoon.

Tämä toiminto voidaan kytkeä päälle tai pois päältä. Noudata tämän luvun kappaleessa “Käyttäjäasetukset” annettuja ohjeita.

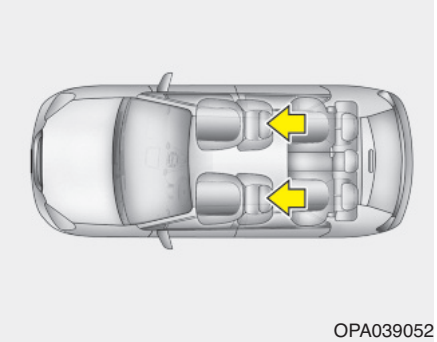

Pääntuki

Kuljettajan ja etumatkustajan istuimien varusteena ovat pääntuet, jotka parantavat turvallisuutta ja mukavuutta.

Pääntuki ei ainoastaan lisää kuljettajan ja etumatkustajan mukavuutta, vaan auttaa myös suojaamaan päätä ja niskaa mahdollisessa törmäystilanteessa.

⚠ VAROITUS

- **Jotta varmistettaisiin pääntuen paras suojavaikutus mahdollisessa onnettomuudessa, se tulee säätää siten, että pääntuen keskiosa on samalla korkeudella kuin käyttäjän pään painopiste. Yleisesti ihmisen pään painopiste on noin silmien tason päällä. Säädä pääntuki myös mahdollisimman lähelle päätä. Tämän vuoksi ei suositella käyttöä tyynylle, joka pitää vartalon irti selkänojasta.**
- **Älä aja autolla, kun siitä on poistettu pääntuet, koska tästä saattaa seurata vakavia vammoja matkustajille onnettomuuden sattuessa. Pääntuet voivat tarjota oikein säädettyinä suojaa niskavammoilta.**
- **Älä koskaan säädä kuljettajan pääntukea auton liikkuessa.**

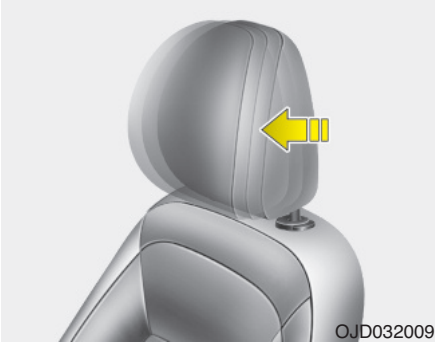

Säätö eteen- ja taaksepäin (mikäli varusteena)

Pääntukea voidaan säätää eteenpäin 4 eri asentoon vetämällä pääntukea eteenpäin haluttuun pykälään. Säätääksesi pääntuen äärimmäiseen taka-asentoon vedä se kokonaan eteenpäin ja vapauta. Säädä pääntuki siten, että se tukee oikein päätä ja niskaa.

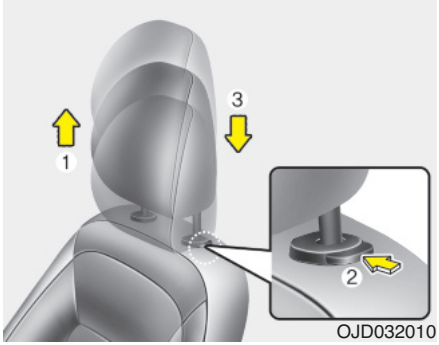

Korkeuden säätäminen ylös- ja alaspäin

Nostaaksesi pääntukea, nosta sitä ylöspäin haluttuun asentoon (1). Laskeaksesi pääntukea, paina ja pidä pohjassa pääntuen pidikkeen vapautuspainiketta (2) ja laske pääntuki haluttuun asentoon (3).

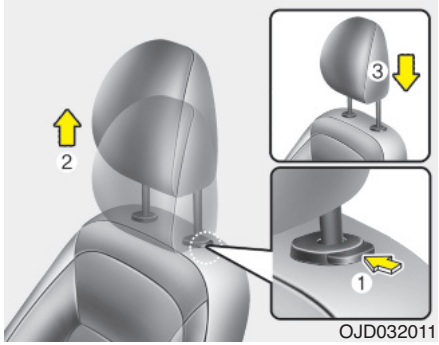

Poistaminen ja asentaminen takaisin

Poistaaksesi pääntuen, nosta sitä niin ylös kuin mahdollista ja paina sitten vapautuspainiketta (1) samalla nostaen ylöspäin (2).

Asentaaksesi pääntuen takaisin paikoilleen, aseta pääntuen tuennat (3) niille tarkoitettuihin aukkoihin samalla painaen vapautuspainiketta (1). Säädä se sitten sopivalle korkeudelle.

⚠ VAROITUS

Varmista, että pääntuki lukittuu paikoilleen säädön jälkeen hyödyntääksesi sen suojavaikutuksen.

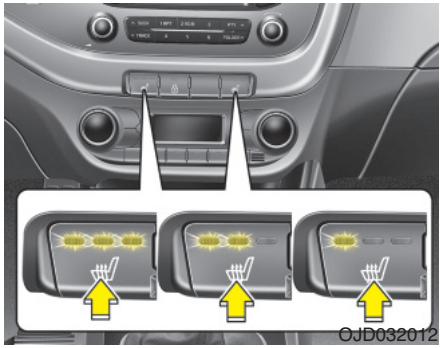

Istuinlämmitin (mikäli varusteena)

Istuinlämmitin on varusteena lämmittämään etuistuimet kylminä kausina. Kun virtalukko on ON-asennossa, paina haluamaasi kytkintä lämmittääksesi kuljettajan tai etumatkustajan istuimen.

Leutojen säiden tai istuinlämmittimen käytölle tarpeettomien olosuhteiden vallitessa pidä kytkimet OFF-asennossa.

- Jokaisella kytkimen painalluksella istuimen lämpötila-asetus muuttuu seuraavasti:

→ OFF → TÄYSITEHO ( )
MATALATEHO ( ) ← KESKITEHO ( ) ←

- Istuinlämmitin toimii oletuksena OFF-asennossa aina, kun virta kytketään päälle.

✻ HUOMAUTUS

Kun istuinlämmittimen kytkin on ON-asennossa, istuimen lämmitysjärjestelmä kytkeytyy pois päältä tai päälle automaattisesti riippuen istuimen lämpötilasta.

⚠ HUOMIO - Istuimen vahingoittuminen

- ***Kun puhdistat istuimia, älä käytä orgaanisia liuottimia, kuten maalitinneriä, bentseeniä, alkoholia tai bensiiniä. Muussa tapauksessa istuinverhoilut tai istuimien sisällä olevat lämmittimet saattavat vahingoittua.***
- ***Estääksesi istuinlämmittimen ylikuumenemisen älä aseta istuimille mitään lämpöä eristäviä kappaleita tai tavaroita, kuten peittoja, tyynyjä tai istuinpäällisiä, istuinlämmittimen ollessa käytössä.***
- ***Älä aseta raskaita tai teräviä esineitä istuimille, joissa on istuinlämmittimet. Istuinlämmittimen komponentit saattavat vahingoittua.***
- ***Älä vaihda istuimen päällistä. Se saattaa vahingoittaa istuinlämmitintä.***

⚠ VAROITUS - Istuinlämmittimen palovammat

Matkustajien on oltava hyvin varovaisia istuinlämmittimien käytössä mahdollisten ylikuumenemisten tai palovammojen varalta. Matkustajien on pystyttävä tuntemaan, kun istuin on lämpenemässä liikaa ja kytkemään istuinlämmitin pois päältä. Istuinlämmitin saattaa aiheuttaa palovammoja, vaikka sitä käytetään alhaisella lämpötilalla. Tämä pätee erityisesti käytettäessä pitkiä aikoja.

Erityisesti kuljettajan on kiinnitettävä äärimmäistä huomiota seuraaviin matkustajiin:

1. **Vauvat, lapset, vanhukset, invalidit tai avohoitopotilaat**
2. **Henkilöt, joilla on herkkä iho tai jotka saavat helposti palovammoja**
3. **Väsyneet henkilöt**
4. **Päihtyneet henkilöt**
5. **Henkilöt, jotka käyttävät lääkitystä, joka aiheuttaa väsymystä (uni- ja kolmiolääkkeet jne.)**

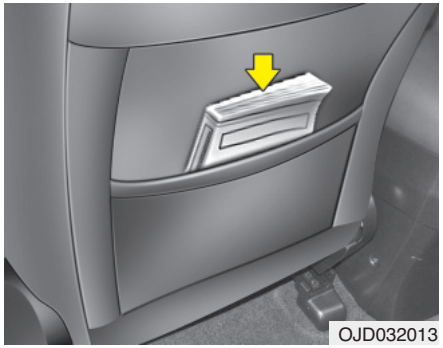

Selkänojan tasku (mikäli varusteena)

Kuljettajan ja etumatkustajan selkänojan takapuolella on säilytystasku.

⚠ VAROITUS - Selkänojan taskut

Älä laita raskaita tai teräviä esineitä selkänojien taskuihin. Onnettomuustilanteessa ne saattavat irrota taskusta aiheuttaen vammoja matkustajille.

Pääsy takaistuimelle (ainoastaan 3-oviset mallit)

Päästäksesi takaistuimelle tai noustaksesi pois siitä, kuljettajan tai etumatkustajan istuin tulee kaataa ja liu'uttaa eteenpäin.

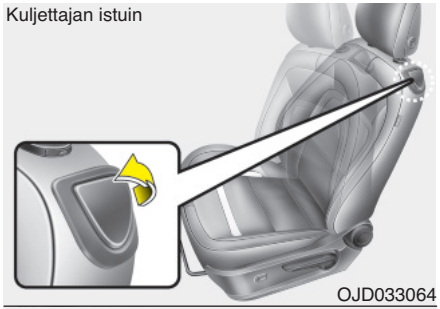

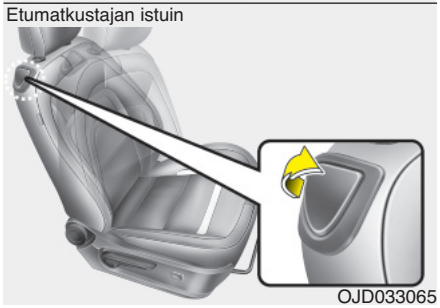

1. Kaada etuistuimen selkänoja vetämällä sen kaatovipua ylöspäin ja liu'uta etuistuinta sitten eteenpäin.

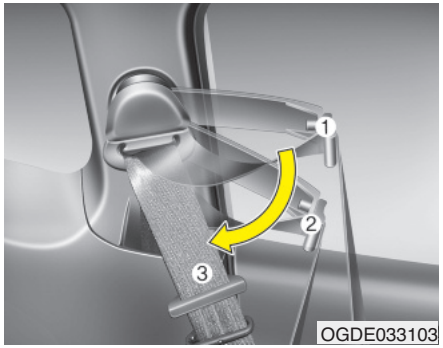

2. Aseta vyönohjuri asentoon (3).
3. Kun olet päässyt sisään tai ulos, liu'uta istuinta taaksepäin pitäen kiinni istuinosasta ja paina sitten selkänoja takaasentoon. Aseta lopuksi vyönohjuri asentoon (1) tai (2).

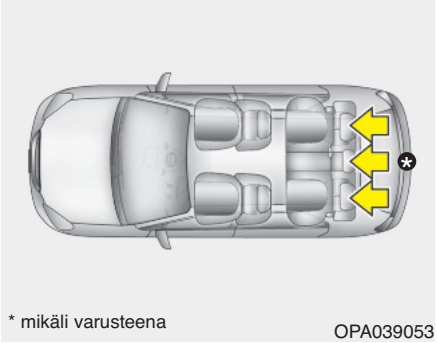

Takaistuin

Pääntuki

Takaistuimet on varustettu pääntuilla parantamaan matkustajien turvallisuutta ja mukavuutta.

Pääntuki ei ainoastaan lisää matkustajien mukavuutta, vaan auttaa myös suojaamaan päätä ja niskaa mahdollisessa törmäystilanteessa.

⚠ VAROITUS

- **Jotta varmistettaisiin pääntuen paras suojavaikutus mahdollisessa onnettomuudessa, se tulee säätää siten, että pääntuen keskiosa on samalla korkeudella kuin käyttäjän pään painopiste. Yleisesti ihmisen pään painopiste on noin silmien tason päällä. Säädä pääntuki myös mahdollisimman lähelle päätä. Tämän vuoksi ei suositella käyttöä tyynylle, joka pitää vartalon irti selkänojasta.**
- **Älä aja autolla, kun pääntuet on irrotettu. Onnettomuustilanteessa saattaa seurata vakavia henkilövahinkoja. Pääntuet voivat tarjota oikein säädettyinä suojaa vakavilta niskavammoilta.**

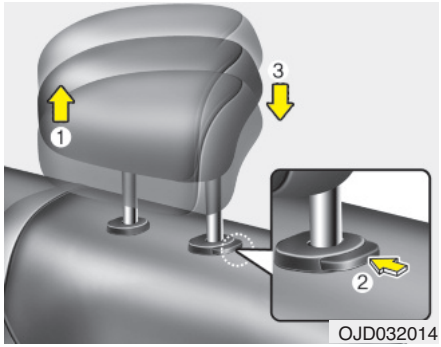

Korkeuden säätäminen ylös- ja alaspäin

Nostaaksesi pääntukea, nosta sitä ylöspäin haluttuun asentoon (1). Laskeaksesi pääntukea, paina ja pidä pohjassa pääntuen pidikkeen vapautuspainiketta (2) ja laske pääntuki haluttuun asentoon (3).

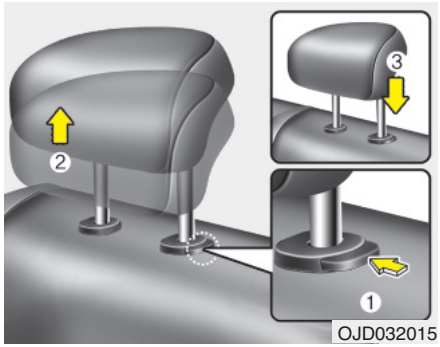

Poistaminen ja asentaminen takaisin

Poistaaksesi pääntuen, nosta se niin ylös kuin mahdollista ja paina sitten vapautuspainiketta (1) samalla nostaen pääntukea ylöspäin (2).

Asentaaksesi pääntuen takaisin paikoilleen, aseta pääntuen tuennat (3) niille tarkoitettuihin aukkoihin samalla painaen vapautuspainiketta (1). Säädä se sitten sopivalle korkeudelle.

⚠ VAROITUS

Varmista, että pääntuki lukittuu paikoilleen säädön jälkeen hyödyntääksesi sen suojavaikutuksen.

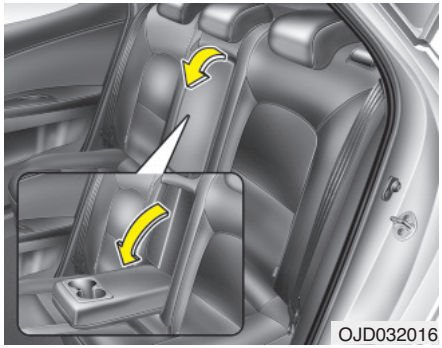

Kyynärnoja (mikäli varusteena)

Ottaaksesi kyynärnojan käyttöön, vedä se auki selkänojasta.

Takaistuimen kaataminen

Takaselkänojat (tai istuinosat) voidaan kaataa pitkien tavaroiden kuljettamisen helpottamiseksi tai auton tavaratilan kasvattamiseksi.

⚠ VAROITUS

Kaadettavien takapenkkien tarkoitus on mahdollistaa sellaisten tavaroiden kuljetus, jotka eivät muuten mahtuisi tavaratilaan.

Älä koskaan anna matkustajan istua kaadetun selkänojan päällä auton liikkuessa, sillä tämä ei ole kunnollinen istuma-asento eikä tällöin turvavöitä voida käyttää. Tämä saattaa johtaa vakaviin tai hengenvaarallisiin vammoihin onnettomuudessa tai äkkijarrutuksessa. Kaadettujen selkänojien päällä kuljetettavat tavarat eivät saa ulottua etuistuimia korkeammalle. Tällöin äkkijarrutuksissa kuorma saattaa liukua eteen aiheuttaen vammoja ja vahinkoja.

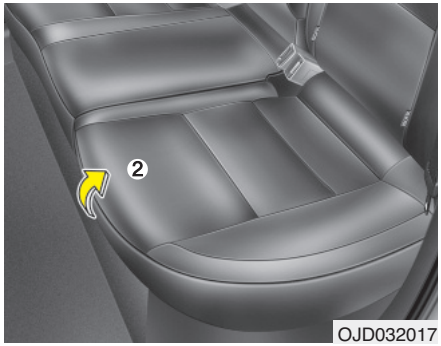

OJD032017

Kaataaksesi takapenkin (5-ovinen ja wagon)

1. Aseta etuistuimen selkänoja pystyasentoon ja tarpeen vaatiessa liu'uta etuistuinta eteenpäin.
2. Nosta istuinosan etuosaa ylöspäin.

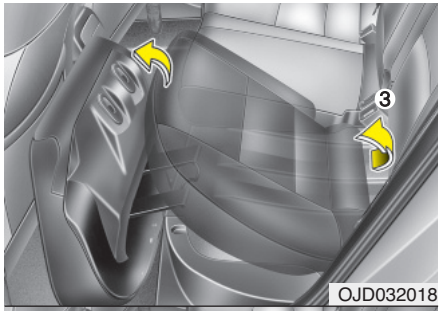

OJD032018

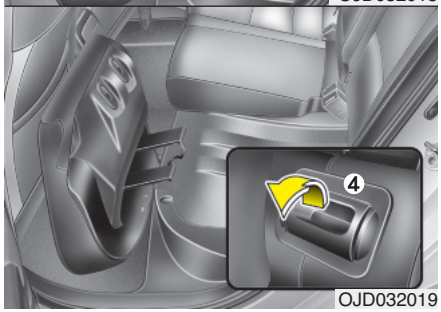

OJD032019

3. Nosta istuinosan takaosa ylös. Aseta takaistuimen istuinosa pystyasentoon.
4. Vedä lukituksen avausvivusta (punainen näkyville).

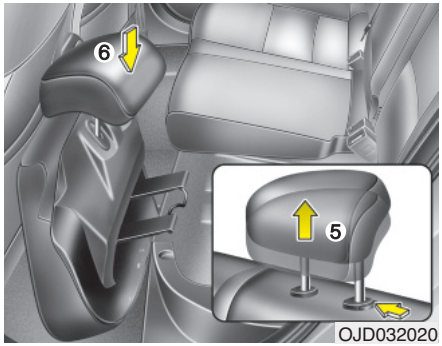

5. Poista pääntuet takaistuimien selkänojista.
6. Aseta pääntuki talteen painamalla pääntuen tukitangot istuinosan takapuolella olevaan pidikkeeseen.

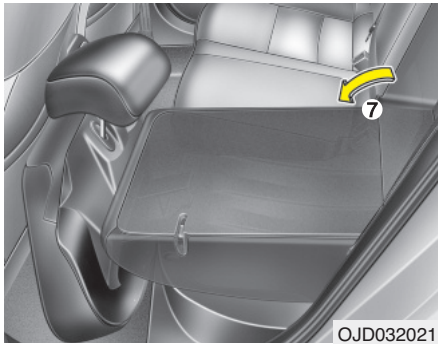

7. Kaada takaistuimen selkänoja eteen ja tiukasti alas.

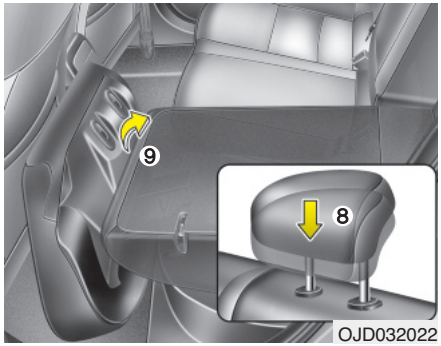

8. Käyttääksesi takaistuinta kiinnitä pääntuki takaisin selkänojaan ja säädä se haluttuun asentoon.
9. Nosta ja työnnä selkänojaa taksepäin, kunnes se lukittuu tiukasti paikoilleen. Varmista, että selkänoja lukittuu paikoilleen (punainen merkki ei näy).

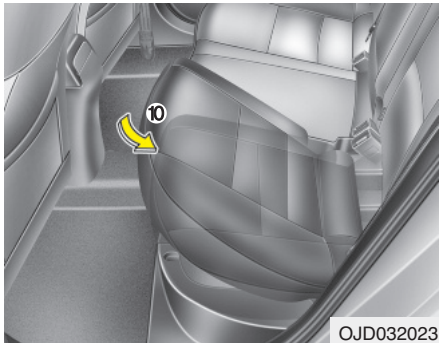

OJD032023

10. Palauta istuinosa alkuperäiseen asentoonsa painamalla istuinosan takaosaa ensin alaspäin. Varmista, että istuinosa lukittuu paikoilleen.
11. Palauta takaistuimen turvavyö oikeaan asentoon.

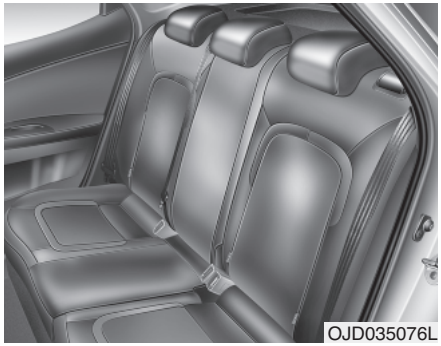
OJD035076L

Kaataaksesi takapenkin (3-ovinen):

1. Aseta etuistuimen selkänoja pystyasentoon ja tarpeen vaatiessa liu'uta etuistuinta eteenpäin.
3. Laske takaistuimien pääntuet alimpaan asentoon.

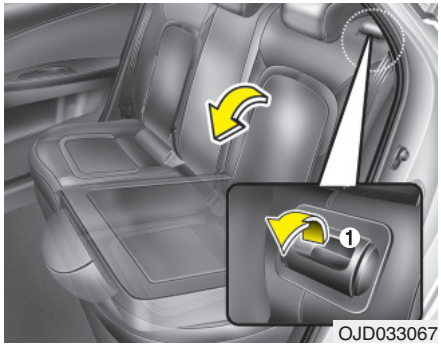

OJD033067

4. Vedä lukitusvivusta (1) ja kaada takaistuimen selkänoja eteen, tiukasti alaasentoon.

   Jos turvavyö lukittuu takaistuimen selkänojan palauttamisen jälkeen, vedä lukkiutunut turvavyö irti, vapauta se ja vedä se sitten uudelleen ulos.

Palauttaaksesi takaistuimen paikoilleen

1. Käyttääksesi takaistuinta, nosta ja vedä selkänojaa taaksepäin. Vedä napakasti selkänojaa, jotta se lukittuu paikoilleen. Varmista, että selkänoja lukittuu paikoilleen. Kun palautat selkänojan takaisin pystyasentoon, varmista aina, että se on lukittunut paikoilleen painamalla selkänojan päällisosasta.

   Jos et pysty näkemään kaatamisvivun alaosassa olevaa punaista viivaa, selkänoja on lukittunut kunnolla.

2. Palauta takaistuimen turvavyö oikeaan asentoon.
3. Kun selkänoja on asennettu paikoilleen, tarkasta vielä selkänojan kaatovipu uudelleen.

⚠ VAROITUS

Kun palautat takaselkänojan takaisin pystyasentoon kaatamisen jälkeen:

Varo, ettet vahingoita turvavyötä tai sen lukkoa. Älä anna turvavyön tai sen lukon kiinnittyä tai tarttua takaistuimeen. Varmista, että selkänoja on lukittunut kunnolla pystyasentoon painamalla selkänojan päällisosasta. Muussa tapauksessa onnettomuudessa tai äkkijarrutuksessa istuin saattaa kaatua alas ja päästää matkatavarat matkustamoon, josta voi seurata vakavia tai hengenvaarallisia vammoja.

⚠ HUOMIO - Takaturvavyöt

Kun takaistuimen selkänojat palautetaan pystyasentoon, muista ensin palauttaa olkavyöt niiden oikeaan asentoon.

⚠ VAROITUS - Tavarakuorma

Matkatavarat tulee aina olla varmasti paikoillaan tai kiinnitettynä, jotta ne eivät törmäystilanteessa lentelisi aiheuttaen vammoja matkustajille. Tavaroiden asettamisessa takaistuimille on oltava erityisen varovainen, sillä ne saattavat iskeytyä etumatkustajiin keulaan kohdistuvissa törmäyksissä.

⚠ VAROITUS - Tavaratilan kuormaaminen

Aina kun täytät tai tyhjennät kuormaa, varmista, että moottori on sammutettu, automaattivaihteisto on P-asennossa (Pysäköinti) tai käsivaihteisto 1- tai peruutusvaihteella (R) ja seisontajarru on kytketty. Jos näin ei toimita, auto saattaa liikkua, mikäli vaihdevipu siirretään vahingossa toiseen asentoon.

TURVAVYÖT

Turvavöiden kiinnitysjärjestelmä

⚠ VAROITUS

- **Turvavöitä on käytettävä aina auton liikkuessa, jotta turvajärjestelmien paras suojavaikutus hyödynnettäisiin.**
- **Turvavyöt toimivat tehokkaimmin, kun selkänojat on säädetty pystyasentoon.**
- **Alle 12-vuotiaiden lasten tulee istua takaistuimella turvavyö oikein kiinnitettynä. Älä koskaan anna lapsen matkustaa etuistuimella. Jos alle 12-vuotias lapsi on välttämättä kiinnitettävä etuistuimelle, hänelle tulee kiinnittää turvavyö oikein ja istuin on siirrettävä mahdollisimman taakse.**
- **Älä koskaan aseta olkavyötä kulkemaan kummankin käsivartesi alla tai selkäsi takana. Väärin kulkeva olkavyö voi aiheuttaa vakavia vammoja törmäyksessä. Olkavyön tulee kulkea olkapään keskikohdan yli solisluun poikki.**

(Jatkuu)

(Jatkuu)

- **Älä anna turvavyön kiertyä. Kiertynyt turvavyö ei kykene toimimaan kunnolla. Törmäyksessä se saattaa jopa viiltää sinua. Varmista, että turvavyö on suora eikä siinä ole kiertymiä.**
- **Varo, ettet vahingoita turvavyötä tai sen osia. Jos turvavyö tai siihen liittyvä osa on vahingoittunut, vaihda se.**

⚠ VAROITUS

Turvavyöt on suunniteltu mukailemaan vartalon luustorakennetta. Lantiovyö tulee kiinnittää kulkemaan lantion etuosan yli ja olkavyö rinnan sekä olkapään yli. Lantiovyön kiinnittymistä vatsan alueelle on vältettävä.

Turvavyöt tulee kiinnittää mahdollisimman tiukalle mukavuustekijät huomioiden, jotta ne tarjoaisivat suunniteltua suojaa.

Löysä vyö heikentää käyttäjälle tarjoamaa suojaa huomattavasti.

(Jatkuu)

(Jatkuu)

Kiinnitä huomiota, ettei vyöhön sotkeudu kiillotusainetta, öljyä tai muuta kemikaalia, kuten akkuhappoa.

Puhdistus voidaan suorittaa turvallisesti käyttämällä mietoa veden ja saippuan liuosta. Vyö on vaihdettava, jos se on purkaantunut, likaantunut kemikaaleista tai vahingoittunut. Tärkeää on vaihtaa koko vyölaite, jos vyö on ollut osallisena kovassa törmäyksessä, vaikka siinä ei näkyisi silmämääräistä vahinkoa. Vöitä ei saa käyttää kiertyneenä. Jokaista vyötä saa käyttää vain yksi matkustaja. On vaarallista asettaa vyö kulkemaan sylissä istuvan lapsen ympäri.

⚠ VAROITUS

- **Muutoksien tai lisäkorjauksien tekeminen on kiellettyä, sillä ne saattavat estää turvavyön säätömekanismin tai käyttäjän suorittaman toiminnan vyön löysyyden poistamiseksi.**
- **Kun kiinnität turvavyötä, huolehdi, ettet käytä muiden turvavöiden vyölukkoa. Tällöin turvavyö ei välttämättä tarjoa suunniteltua suojaa ja voi olla jopa hengenvaarallinen.**
- **Älä avaa turvavyötä tai lukitse ja avaa sitä toistuvasti ajon aikana. Tämä voi johtaa hallinnan menettämiseen ja sitä kautta hengenvaarallisiin vammoihin tai aineva-hinkoihin.**
- **Kun kiinnität turvavyötä, varmista että vyö ei kulje kovien tai helposti rikkoutuvien kappaleiden yli.**
- **Tarkista, ettei vyölukossa ole mitään ylimääräistä. Muussa tapauksessa vyö ei ehkä kiinnity oikein.**

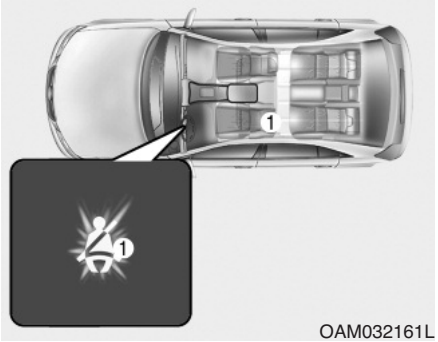

Turvavöiden varoitusvalo

Kuljettajan turvavyön varoitus (1)

Kuljettajan muistutukseksi turvavyön varoitusvalo syttyy noin 6 sekunniksi aina, kun käännät virta-avaimen ON-asentoon riippumatta siitä, onko vyö kiinnitetty.

Jos kuljettajan turvavyö on kiinnittämättä virran kytkemisen jälkeen, turvavyön varoitusvalo palaa niin kauan, kunnes vyö kiinnitetään.

Jos jatkat ajamista kiinnittämättä turvavyötä ja nopeutesi ylittää 9 km/h, varoitusvalo alkaa vilkkua, kunnes nopeutesi laskee jälleen alle 6 km/h. (mikäli varusteena)

Jos jatkat ajamista vyö kiinnittämättä ja nopeutesi ylittää 20 km/h, turvavyön varoitusääni kytkeytyy enintään 100 sekunniksi ja vastaavan turvavyön varoitusvalo alkaa vilkkua. (mikäli varusteena)

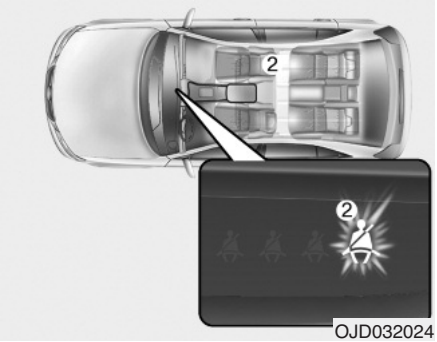

Etumatkustajan turvavyön varoitus (2)

Etumatkustajan muistutukseksi vastaavan turvavyön varoitusvalo vilkkuu noin 6 sekunnin ajan aina, kun käännät virta-avaimen ON-asentoon riippumatta siitä, onko vyö kiinnitetty.

Jos etumatkustajan turvavyötä ei ole kiinnitetty virta-lukkoa kytkettäessä ON-asentoon tai se avataan virran kytkemisen jälkeen, vastaavan turvavyön varoitusvalo syttyy palamaan niin pitkäksi ajaksi, kunnes vyö jälleen kiinnitetään.

Jos jatkat ajamista kiinnittämättä turvavyötä ja nopeutesi ylittää 9 km/h, varoitusvalo alkaa vilkkua, kunnes nopeutesi laskee jälleen alle 6 km/h.

Jos jatkat ajamista vyö kiinnittämättä ja nopeutesi ylittää 20 km/h, turvavyön varoitusääni kytkeytyy enintään 100 sekunniksi ja vastaavan turvavyön varoitusvalo alkaa vilkkua.

⚠ VAROITUS

Huonossa istuma-asennossa matkustaminen voi heikentää etumatkustajien turvavyön varoitusjärjestelmän toimintaa. On tärkeää, että kuljettaja opastaa matkustajia oikeassa istuma-asennossa tämän käyttöoppaan ohjeiden mukaisesti.

✻ HUOMAUTUS

- **Etumatkustajan turvavyön varoitusvalo sijaitsee kojelaudan keskiosassa.**
- **Vaikka etumatkustajan istuin ei olisi käytössä, turvavyön varoitusvalo vilkkuu tai palaa noin 6 sekunnin ajan.**
- **Turvavyön varoitin saattaa kytkeytyä, jos etumatkustajan istuimella kuljetetaan matkatavaroita.**

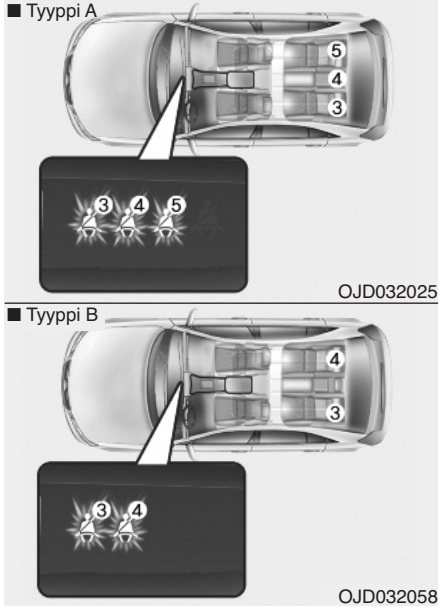

Takamatkustajien turvavöiden varoitukset (3,4,5)

Jos virtalukko käännetään ON-asentoon (moottoria ei käynnistetä), kun takamatkustajan kolmipistevyötä ei ole vielä kiinnitetty, vastaavan turvavyön varoitusvalo vilkkuu, kunnes vyö kiinnitetään.

Vastaavan turvavyön varoitusvalo palaa enintään 35 sekuntia, jos jokin seuraavista tapahtuu:

- Käynnistät moottorin, kun takaturvavyötä ei ole kiinnitetty.
- Ajat yli 9 km/h, kun takaturvavyötä ei ole kiinnitetty.
- Takaturvavyö avataan, kun ajat alle 20 km/h.

Jos takamatkustajan turvavyö kiinnitetään, varoitusvalo sammuu välittömästi.

Jos takaturvavyö avataan, kun ajat yli 20 km/h, vastaavan turvavyön varoitusvalo alkaa vilkkua ja varoitusvalo kytkeytyy enintään 35 sekunniksi.

Mutta jos takamatkustajan turvavyö kiinnitetään ja avataan kahdesti 9 sekunnin aikana vyön kiinnittämisen jälkeen, vastaavan turvavyön varoitusvalo lopettaa toimintansa.

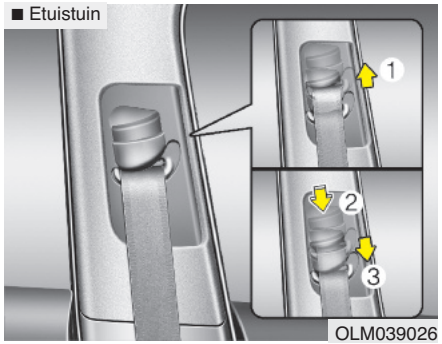

Kolmipistevyö (lantio-/olkavyö)

Korkeuden säätö (5-ovinen ja Wagon)

Voit säätää olkavyön kiinnityspisteen korkeuden yhteen neljästä asennosta parantaaksesi mukavuutta ja turvallisuutta.

Turvavyö ei saa olla säädetty liian korkealle, lähelle niskaa. Tällöin ei pystytä tarjoamaan parasta suojaa. Olkavyö tulee säätää siten, että se kulkee rintakehäsi poikki ja vyön keskiosa ovea lähempänä olevan olkapään, eikä niskan, yli.

Säätääksesi turvavyön kiinnityspisteen korkeutta, nosta tai laske korkeudensäädin haluttuun asentoon.

Nostaaksesi korkeudensäädintä, vedä sitä ylöspäin (1). Jos haluat laskea sitä, työnnä alaspäin (3) painaen samalla korkeudensäätimen painiketta (2).

Vapauta painike lukitaksesi kiinnityspisteen paikalleen. Kokeile liikuttaa korkeudensäädintä varmistaaksesi, että se on lukittunut paikoilleen.

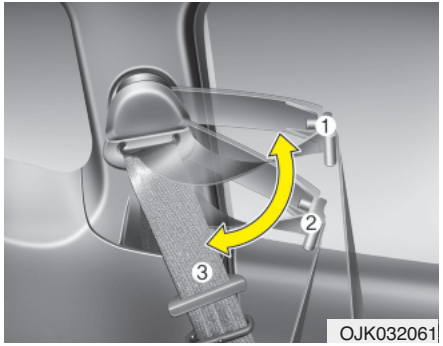

Olkavyön ohjain (ainoastaan 3-oviset mallit)

Voit säätää olkavyön ohjaimen asentoa helpottaaksesi vyön käyttöä.

- Aseta olkavyön ohjain asentoon (1-2) turvavyötä käyttäessäsi.
- Aseta vyön ohjain asentoon (3), kun menet tai poistut takaistuimilta.

⚠ VAROITUS

- **Varmista, että olkavyön kiinnityspiste on lukittunut paikoilleen sopivalle korkeudelle. Älä koskaan aseta olkavyötä kulkemaan kaulan tai naaman alueelta. Väärin asetetut turvavyöt voivat aiheuttaa vakavia vammoja onnettomuudessa.**
- **Jos turvavöitä ei vaihdeta onnettomuuden jälkeen, autoosi voi jäädä vahingoittuneet turvavyöt, jotka eivät anna suojaa mahdollisesti tulevassa törmäyksessä aiheuttaen hengenvaarallisia ruumiinvammoja. Vaihda turvavyöt onnettomuuden jälkeen mahdollisimman pian.**

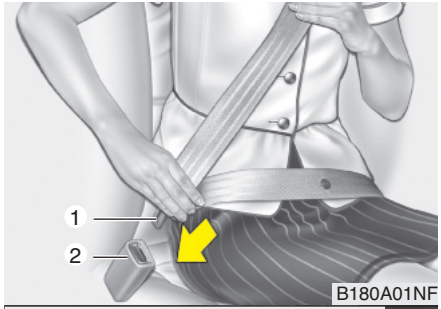

■ Keskiturvavyö takana (mikäli varusteena)

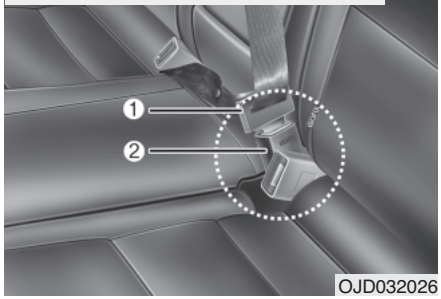

Turvavyön kiinnittäminen:

Kiinnittääksesi turvavyön, vedä se ulos rullastaan ja aseta metallinen kiinnitin (1) vyölukkoon (2). Kun kiinnitin lukittuu vyölukkoon, kuuluu selvä lukitusääni.

Turvavyö asettuu automaattisesti oikealle pituudelle vain sen jälkeen, kun lantioosa on säädetty siten, että se kulkee tiukasti lantiosi yli. Jos nojaat eteenpäin hitaasti, rauhallisella liikkeellä, turvavyö antaa pituutta antaen liikkumavaraa. Kuitenkin vyö lukittuu paikoilleen äkillisen pysähdyksen tai törmäyksen seurauksena. Se lukittuu myös, jos yrität nojata eteenpäin liian nopeasti.

⚠ HUOMIO

Kun käytetään keskimmäisen takaistuimen turvavyötä, on huolehdittava, että käytetään "CENTER" -merkittyä vyölukkoa.

✻ HUOMAUTUS

Jos et pysty vetämään turvavyötä kelauslaitteesta, vedä vyötä tiukasti ulospäin ja vapauta se. Tämän jälkeen voit vetää vyön rauhallisesti ulos.

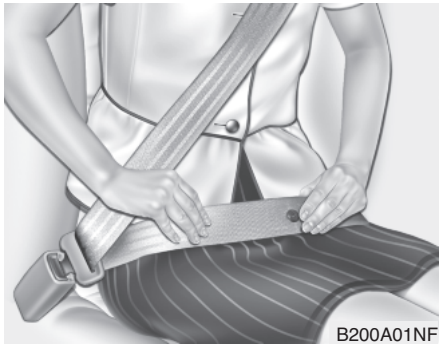

⚠ VAROITUS

Sinun tulee asettaa lantiovyö kulkemaan tiukasti lantion yli mahdollisimman alhaalla, ei vyötäröllä. Jos lantiovyö kulkee liian korkealla vyötäröllä, se lisää loukkaantumisriskiä törmäystilanteessa. Molemmat käsivarret eivät saa olla vyön ylä- tai alapuolella. Toisen on oltava alla ja toisen yllä, kuten kuvassa esitetään.

Älä koskaan anna vyön kulkea oven vieressä olevan käsivarren alta.

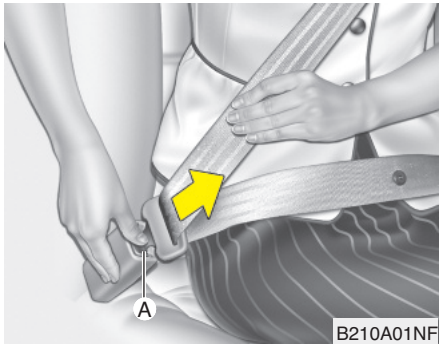

Turvavyön avaaminen:

Turvavyö avataan painamalla vyölukossa olevaa avauspainiketta (A). Kun se avataan, vyön tulisi automaattisesti kelautua takaisin kelauslaitteeseen.

Jos näin ei tapahdu, tarkasta, ettei vyössä ole kiertymiä ja yritä sitten uudelleen.

Turvavyön esikiristin

Autosi on varustettu kuljettajan ja etumatkustajan turvavöiden esikiristimillä. Esikiristimien tarkoituksena on varmistaa, että turvavyöt asettuvat tiukasti matkustajien vartaloille tietyissä etupäähän kohdistuvissa törmäyksissä. Esikiristimet laukeavat kolareissa, jotka kohdistuvat riittävän voimakkaasti etupäähän.

Jos auto jarruttaa äkkinäisesti tai matkustaja yrittää nojata eteenpäin liian nopeasti, turvavyön kelauslaite lukittuu paikoilleen. Tietyntyyppisissä etupäähän kohdistuvissa törmäyksissä esikiristimet laukeavat ja vetävät turvavyötä tiukemmin matkustajan vartaloa vasten.

Jos järjestelmä tunnistaa liiallista voimaa kuljettajan tai etumatkustajan turvavyössä esikiristimen lauetessa, esikiristimen sisällä oleva kuormanrajoitin vapauttaa painetta vaikuttavassa turvavyössä.

⚠ VAROITUS

Turvallisuutesi parantamiseksi pyri aina istumaan oikeassa asennossa istuimella ja varmista, ettei vyö ole löysä tai kiertynyt.

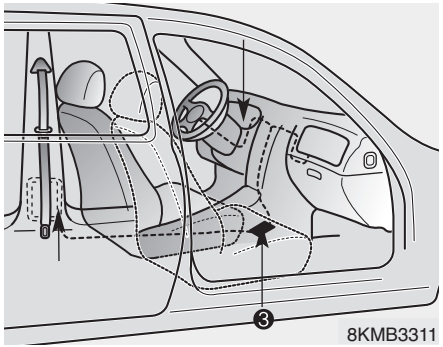

Turvavyön esikiristinjärjestelmä koostuu pääosin seuraavista osista. Niiden sijainti ilmenee kuvasta:

1. SRS-turvatyynyn varoitusvalo
2. Vyön esikiristimen asennelma
3. SRS-ohjausyksikkö

⚠ VAROITUS

Saadaksesi parhaan hyödyn esikiristimistä:

1. **Turvavyö on kiinnitettävä oikein ja säädettävä oikealle korkeudelle. Lue ja noudata kaikkia tässä käyttöoppaassa esitettyjä tärkeitä tietoja ja varotoimenpiteitä, jotka liittyvät ajoneuvosi matkustajien turvavarusteisiin, kuten turvavöihin ja turvatyynyihin.**
2. **Varmista, että sinä ja kanssamatkustajasi käytätte turvavöitä asianmukaisesti.**

✻ HUOMAUTUS

- **Jos turvavöiden esikiristimet laukeavat, saattaa kuulua kova ääni ja matkustamossa saattaa esiintyä pieniä määriä pölyä, joka voi näyttää savulta. Näin tapahtuu järjestelmän normaalissa toiminnassa, eivätkä ne ole vaarallisia.**
- **Vaikka tämä pöly on vaaratonta, se saattaa olla ärsyttävää iholla eikä sitä tulisi hengittää jatkuvasti. Pese kaikki sille altistuneet ihon alueet huolellisesti esikiristimet laukaisseen onnettomuuden jälkeen.**
- **Tunnistimeen, joka laukaisee SRS-turvatyynyn, on liitetty myös turvavyön esikiristin. SRS-turvatyynyn varoitusvalo syttyy mittaristoon noin 6 sekunniksi virran kytkemisen jälkeen ja sammuu heti sen jälkeen.**

⚠ HUOMIO

Jos turvavyön esikiristin ei toimi oikein, tämä SRS-turvatyynyn varoitusvalo syttyy palamaan, vaikka turvatyynyissä ei olisikaan toimintahäiriötä. Jos SRS-turvatyynyjen varoitusvalo ei syty, kun virta-avain käännetään ON-asentoon, tai se jatkaa palamista noin 6 sekunnin palamisen jälkeen, tai se syttyy kesken ajon aikana, suosittelemme tarkastuttamaan järjestelmän valtuutetussa Kia-huollossa.

⚠ VAROITUS

- **Esikiristimet on suunniteltu toimimaan vain kerran. Laukeamisen jälkeen esikiristimet on vaihdettava uusiin. Kaikki kolarin aikana käytössä olleet turvavyöt - riippumatta tyypistä - tulee vaihtaa tämän jälkeen uusiin.**

(Jatkuu)

(Jatkuu)

- **Esikiristimien laitemekanismit kuumenevat lauetessaan. Älä koske esikiristimien laitteisiin moneen minuuttiin niiden laukeamisen jälkeen.**
- **Älä yritä tarkastaa tai vaihtaa esikiristimiä itse. Suosittelemme, että tarkastutat järjestelmän valtuutetussa Kia-huollossa.**
- **Älä yritä huoltaa tai korjata turvavöiden esikiristinjärjestelmää millään tavalla.**
- **Esikiristimien laitteiden vääränlainen käsitteleminen, niihin kohdistuneet iskut tai niihin tehtäviin muutoksiin, tarkastuksiin, vaihtoihin, huoltoihin tai korjauksiin liittyvien varoitusten noudattamatta jättäminen saattaa johtaa vääränlaiseen toimintaan tai tahattomaan laukeamiseen ja sitä kautta vakaviin loukkaantumisiin.**
- **Käytä aina turvavöitä ajaessasi tai matkustaessasi moottoriajoneuvolla.**
- **Jos turvavyö tai esikiristin on hävitettävä autosta, suosittelemme ottamaan yhteyden valtuutettuun KIA-huoltoon.**

Turvavöiden varotoimenpiteet

⚠ VAROITUS

Kaikkien auton matkustajien on aina käytettävä turvavöitä. Turvavyöt ja kiinnitysjärjestelmät pienentävät vakavien tai hengenvaarallisten loukkaantumisten riskiä törmäys- tai äkkijarrutustilanteessa. Ilman turvavyötä matkustaja saattaa heittäytyä liian lähelle laukeavaa turvatyynyä, iskeytyä auton sisärakenteeseen tai lentää ulos matkustamosta. Oikein käytetty turvavyö vähentää huomattavasti näitä turvallisuusriskejä.

Noudata aina tässä oppaassa esitettyjä turvavöihin, turvatyynyihin ja istuimiin liittyviä varotoimenpiteitä.

Vauva tai pieni lapsi

Sinun tulee olla tietoinen maassasi voimassa olevista määräyksistä. Lastenistuimet on sijoitettava ja asennettava oikein takaistuimille. Lisätietoja näiden turvaistuimien käytöstä löydät tämän luvun kappaleesta ”Lasten turvaistuimet”.

⚠ VAROITUS

Jokaisen matkustajan on oltava aina oikein kiinnitetty, mukaan lukien vauvat ja lapset. Älä koskaan pidä matkan aikana lasta käsissäsi tai sylissäsi. Muussa tapauksessa kolarin aiheuttamat kovat voimat riistävät lapsen käsistäsi, jolloin lapsi osuu matkustamon rakenteisiin. Käytä aina lasten turvaistuinta, joka soveltuu lapsen pituudelle ja painolle.

✻ HUOMAUTUS

Pienet lapset suojataan parhaiten loukkaantumisilta mahdollisissa onnettomuuksissa, kun heitä kuljetetaan takaistuimelle kiinnitetyllä lasten turvaistuimella, joka täyttää maassasi vallitsevat turvallisuusnormit. Ennen lasten turvaistuimen ostoa varmista, että siinä on tarra, joka todistaa, että istuin täyttää maasi turvallisuusnormit. Turvaistuimen on oltava sopiva lapsesi pituudelle ja painolle. Tarkasta lasten turvaistuimen tarra löytääksesi nämä tiedot. Katso kappale ”Lasten turvaistuin” tässä luvussa.

Isommat lapset

Lapset, jotka ovat liian isoja lasten turvaistuimiin, tulee aina asettaa takaistuimille ja kiinnittää kolmipisteturvavöillä (lantio-/olkavyöt). Lantio-osa tulee kiinnittää tiukasti lantiolle niin alas kuin mahdollista. Tarkasta vyön tiukka asettuminen säännöllisesti. Lapsen liikkuminen saattaa muuttaa vyön oikeaa asentoa. Lapsille on turvallisinta onnettomuuden sattuessa, kun heidät on kiinnitetty takaistuimille oikeantyyppisiin lastenistuimiin. Jos isomman lapsen (ikä yli 12 vuotta) on istuttava etuistuimella, hänen tulee käyttää kolmipisteturvavyötä ja istuimen tulee olla äärimmäisessä taka-asennossa. Alle 12-vuotiaiden lasten tulee istua takaistuimella. ÄLÄ KOSKAAN kiinnitä alle 12-vuotiasta lasta etuistuimelle. ÄLÄ KOSKAAN kiinnitä taaksepäin suunnattua lastenistuinta auton etuistuimelle.

Jos vyön olkaosa koskee vähänkin lapsen kaulaa tai kasvoja, kokeile asettaa lapsi lähemmäs auton keskiosaa. Jos olkavyö koskee yhä kaulaa tai kasvoja, tulee lapsen alle asettaa korokeistuin.

⚠ VAROITUS - Olkavyöt pienillä lapsilla

- **Älä koskaan anna olkavyön koskettaa lapsen kaulaa tai kasvoja auton liikkuessa.**
- **Jos lapsi ei käytä turvavyötä oikein tai vyö on väärin säädetty, vakavan tai hengenvaarallisen loukkaantumisen riski lisääntyy.**

Raskaana oleva nainen

Turvavyön käyttöä suositellaan raskaana oleville naisille, jotta loukkaantumisriski olisi pienempi mahdollisessa onnettomuudessa. Turvavyötä käytettäessä vyön lantio-osan tulee asettua mahdollisimman alas tiukasti lantiolle, eikä vatsan päälle. Saadaksesi tarkat ohjeet, neuvottele lääkärisi kanssa.

⚠ VAROITUS - Raskaana oleva nainen

Raskaana olevan naisen ei tule koskaan asettaa turvavyön lantio-osaa vatsan alueen yli, jossa sikiö sijaitsee.

Loukkaantunut henkilö

Turvavyötä on käytettävä kuljetettaessa loukkaantunutta henkilöä. Kun näin on toimittava, sinun tulisi neuvotella lääkärin kanssa.

Yksi henkilö turvavyötä kohden

Kaksi henkilöä (mukaan lukien lapset) ei saa koskaan käyttää yhtä turvavyötä samanaikaisesti. Tämä lisää loukkaantumisriskiä mahdollisen onnettomuuden sattuessa.

Älä makaa

Pienentääksesi loukkaantumisriskiä mahdollisessa onnettomuustilanteessa ja saavuttaaksesi parhaan suojan turvajärjestelmiltä, kaikkien matkustajien tulee istua pystyasennossa ja etuistuimien tulee olla pystyasennossa auton liikkuessa. Turvavyö ei voi tarjota kunnon suojaa, jos henkilö makaa takaistuimella tai jos etuistuimet ovat kallistetussa asennossa.

⚠ VAROITUS

Matkustaminen kallistetulla selkänojalla lisää vakavan tai hengenvaarallisen loukkaantumisen riskiä törmäys- tai äkkijarrutustilanteessa. Turvavarusteiden (turvavyö, turvatyyny) antama suoja heikkenee huomattavasti istuinta kallistettaessa. Turvavöiden on oltava tiukasti lantiolla ja rinnalla toimiakseen oikein. Mitä enemmän istuinta kallistetaan, sitä suurempi riski on, että matkustajan lantio liukuu lantiovyön alta tai kaula iskeytyy olkavyöhön. Seurauksena voi olla vakavia sisävammoja. Kuljettajan ja matkustajien tulee aina istua tiukasti pystyyn säädettyä selkänojaa vasten turvavyöt kiinnitettyinä.

Turvavöiden hoito

Turvavyöjärjestelmiä ei saa koskaan purkaa tai muunnella. Lisäksi on tarkkailtava, etteivät turvavyöt tai niiden laitteistot ole vahingoittuneet saranoiden tai ovien väärinkäytöstä tai muusta syystä.

⚠ VAROITUS

Kun palautat takaselkänojan takaisin pystyasentoon sen kaatamisen jälkeen, varo, ettet vahingoita vyötä tai vyölukkoa. Varmista, ettei vyö tai vyölukko takerru takaistuimeen. Turvavyö, jonka vyöosa tai vyölukko on vahingoittunut, ei ole rakenteeltaan vahva, jolloin se saattaa pettää törmäys- tai äkkijarrutustilanteessa aiheuttaen vakavia vammoja. Jos vyöosa tai vyölukko on vahingoittunut, vaihdata ne välittömästi uusiin.

Säännöllinen tarkastus

On suositeltua, että jokainen turvavyö tarkastetaan säännöllisesti mahdollisilta kulumilta tai miltä tahansa vahingoilta. Kaikki vahingoittuneet osat tulee vaihtaa mahdollisimman nopeasti.

Pidä vyöt puhtaina ja kuivina

Turvavyöt tulee pitää puhtaina ja kuivina. Jos vyöt likaantuvat, ne voidaan puhdistaa käyttämällä vettä ja mietoa saippualiuosta. Valkaisu- tai värjäysaineita, vahvoja liuottimia tai hankausaineita ei saa käyttää, koska ne saattavat vahingoittaa ja heikentää vyön kuituja.

Milloin turvavyöt pitää vaihtaa?

Käytössä ollut järjestelmä tulee vaihdattaa, jos auto on ollut osallisena onnettomuudessa. Tämä tulee tehdä, vaikka vahingot eivät olisi näkyviä. Suosittelemme, että käännyt valtuutetun Kia-huollon puoleen.

LASTEN TURVAISTUIMET (MIKÄLI VARUSTEENA)

Aina lapsia kuljetettaessa heidät tulee sijoittaa takaistuimille ja kiinnittää oikein, jotta loukkaantumisriski saataisiin mahdollisimman pieneksi mahdollisen onnettomuuden tai äkkipikaisen jarru- tai ohjausliikkeen tapahtuessa. Onnettomuustilastojen mukaan lapset ovat paremmin turvassa kiinnitettyinä takaistuimille kuin etuistuimille. Isommat lapset, jotka eivät käytä turvaistuimia, tulee kiinnittää turvavöillä.

Sinun tulee olla tietoinen maassasi voimassa olevista määräyksistä. Lasten turvaistuimet on sijoitettava ja asennettava oikein takaistuimille. Sinun on käytettävä kaupallisesti saatavilla olevia lasten turvaistuinjärjestelmiä, jotka täyttävät maassasi voimassa olevat turvallisuusnormit. Lasten turvaistuimet on suunniteltu kiinnitettäväksi ajoneuvon istuimille kolmipistevyön lantio-osalla tai tether ja/tai ISOFIX -kiinnikkeillä.

Lapset voivat loukkaantua tai jopa menehtyä törmäyksessä, jos turvaistuin ei ole kunnolla kiinnitetty. Pienet lapset ja vauvat tulee kiinnittää tarkoituksenmukaisiin lasten turvaistuimiin. Ennen lasten turvaistuimen hankintaa varmista, että se soveltuu autosi istuimelle ja turvavöille sekä on sopiva lapsellesi. Noudata kaikkia valmistajan tarjoamia ohjeita asentaessasi lasten turvaistuinta.

⚠ VAROITUS

- **Lasten turvaistuin on kiinnitettävä takaistuimelle. Älä koskaan kiinnitä turvaistuinta etumatkustajan istuimelle. Onnettomuuden aiheuttama sivuturvatyynyn laukeaminen voi aiheuttaa vakavia tai hengenvaarallisia vammoja turvaistuimeen kiinnitettyyn vauvaan tai lapseen. Tämän vuoksi käytä lastenistuinta ainoastaan auton takaistuimella.**
- **Turvavyö tai lasten turvaistuin saattaa tulla erittäin kuumaksi, jos se on jätetty suljettuun autoon aurinkoisena päivänä, vaikka ulkoilma ei tuntuisi kuumalta. Tarkasta istuimen päälliset ja kiinnittimet ennen lapsen kiinnittämistä.**
- **Kun lasten turvaistuinta ei käytetä, säilytä sitä tavaratilassa tai kiinnitä se turvavöillä, jottei se lentäisi eteen mahdollisessa äkkijarrutuksessa tai onnettomuudessa.**
- **Lapsi saattaa loukkaantua vakavasti tai jopa menehtyä laukeavasta turvatyynystä. Kaikkien lasten – jopa lastenistuimille liian isojen – on matkustettava takaistuimilla.**

⚠ VAROITUS

Vähentääksesi vakavien tai hengenvaarallisten loukkaantumisten riskiä:

- **Kaikenikäiset lapset ovat parhaiten suojassa kiinnitettyinä takaistuimille. Etumatkustajan istuimelle kiinnitetty lapsi saattaa osua kovalla voimalla vasta täyttyvään turvatyynyyn, josta voi aiheutua vakavia tai hengenvaarallisia vammoja.**
- **Noudata aina lasten turvaistuimen valmistajan asennus- ja käyttöohjeita.**
- **Varmista aina, että lastenistuin on kiinnitetty oikein autoon ja että lapsi on kiinnitetty kunnolla lastenistuimeen.**
- **Älä koskaan pidä matkan aikana lasta käsissäsi tai sylissäsi. Muussa tapauksessa kolarin aiheuttamat kovat voimat riistävät lapsen käsistäsi, jolloin lapsi osuu matkustamon rakenteisiin.**
- **Älä koskaan kiinnitä turvavyötä samanaikaisesti itsesi ja lapsen ympärille. Kolaritilanteessa vyö voi aiheuttaa kovan paineen lapseen aiheuttaen vakavia sisävammoja.**

(Jatkuu)

(Jatkuu)

- **Älä koskaan jätä lasta ajoneuvoon ilman valvontaa edes lyhyeksi aikaa. Auto voi lämmetä erittäin nopeasti vaarantaen matkustamossa olevan lapsen terveyden. Pienikin lapsi voi aiheuttaa auton tahattoman liikkumisen, itsensä kiilautumisen ikkunan väliin tai itsensä tai muiden lukitsemisen matkustamoon.**
- **Älä koskaan anna kahden lapsen (tai henkilön) käyttää samaa turvavyötä.**
- **Lapset usein liikkuvat, jolloin istuma-asento saattaa muuttua vääräksi. Älä koskaan anna olkavyön kulkea lapsen käden alla tai selän takana. Kiinnitä ja aseta lapsi aina oikein takaistuimelle.**
- **Älä koskaan anna lapsen nousta tai polvistua liikkuvan auton istuimella tai lattialla. Törmäyksessä tai äkkijarrutuksessa lapsi voi lentää rajusti päin auton sisärakenteita, josta voi seurata vakavia vammoja.**

(Jatkuu)

(Jatkuu)

- **Älä koskaan käytä vauvakaukaloa tai turvaistuinta, joka ripustetaan koukuilla selkänojaan. Tämä ei tarjoa riittävää suojaa onnettomuudessa.**
- **Turvavyöt voivat tulla erittäin kuumiksi erityisesti, jos auto on pysäköity auringonpaisteeseen. Tarkasta aina vyölukot ennen lasten kiinnittämistä niillä.**
- **Suosittelemme, että tarkastutat järjestelmän valtuutetussa Kia-huollossa mahdollisen onnettomuuden jälkeen.**
- **Jos lasten turvaistuimelle ei ole riittävästi tilaa esimerkiksi kuljettajan istuimen ollessa tiellä, asenna turvaistuin oikealle takaistuimelle.**

Lastenistuin suunnattuna taaksepäin

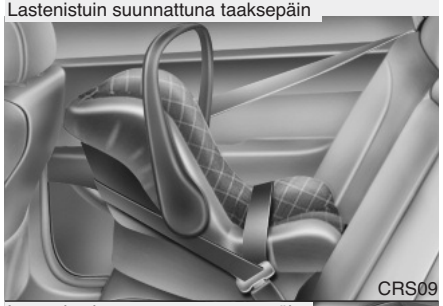

Lastenistuin suunnattuna eteenpäin

Lasten turvaistuimen käyttäminen

Pieniä lapsia ja vauvoja kuljetettaessa lasten turvaistuimen käyttäminen on pakollista. Tämän lastenistuimen tulee olla lapselle sopivan kokoinen ja se tulee asentaa valmistajan ohjeiden mukaisesti. Turvallisuussyistä suosittelemme, että lasten turvaistuinta käytetään takaistuimilla.

⚠ VAROITUS

Älä koskaan sijoita selkä menosuuntaan asennettavaa lastenistuinta etumatkustajan istuimelle. Tällöin on vaara, että täyttyvä turvatyyny osuu lasten turvaistuimeen, josta lapsi voi menettää jopa henkensä.

⚠ VAROITUS - Lastenistuimen asentaminen

- **Lapsi voi loukkaantua vakavasti tai menettää henkensä, jos turvaistuinta ei ole kiinnitetty kunnolla autoon ja lasta ei ole kiinnitetty oikein turvaistuimeen. Ennen lasten turvaistuimen asentamista tutustu turvaistuimen valmistajan tarjoamiin ohjeisiin.**
- **Jos turvavyö ei toimi, kuten tässä luvussa kuvailtiin, suosittelemme tarkastuttamaan järjestelmän valtuutetussa KIA-huollossa.**
- **Tämän oppaan lasten turvaistuimiin liittyvien ohjeiden ja lastenistuimen omien ohjeiden noudattamatta jättäminen voi lisätä loukkaantumisriskiä ja/tai loukkaantumisen vakavuutta onnettomuuden sattuessa.**

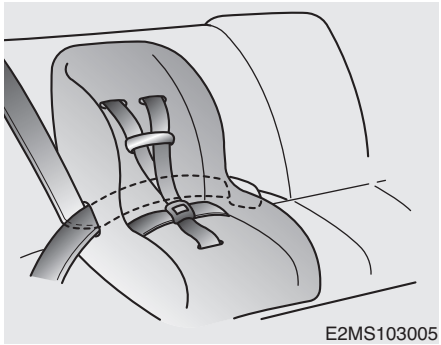

Lasten turvaistuimen asentaminen kolmipistevyöllä

Asentaaksesi lasten turvaistuimen sivu- tai keskitakaistuimelle, toimi seuraavasti:

1. Aseta lasten turvaistuin auton istuimelle ja ohjaa vyön lantio-osa turvaistuimen kautta tai sen ympäri noudattaen turvaistuimen valmistajan ohjeita. Varmista, ettei turvavyö ole kiertynyt.

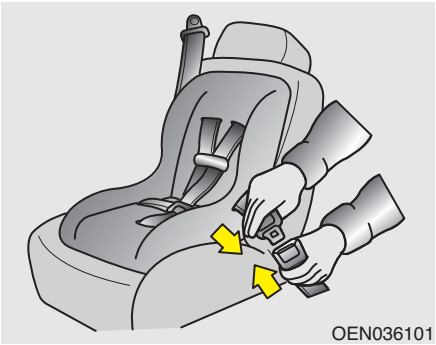

2. Kiinnitä 3-pistevyö sen vyölukkoon. Varmista, että kuulet selkeän lukitusäänen.

Suuntaa avauspainike siten, että siihen on helppo päästä käsiksi mahdollisessa hätätilanteessa.

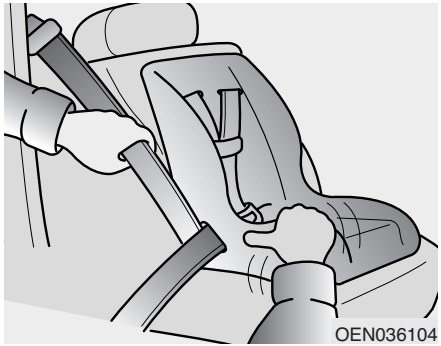

3. Kiinnitä turvavyö ja vedä se tiukaksi. Lasten turvaistuimen asentamisen jälkeen yritä liikuttaa sitä kaikkiin suuntiin varmistaaksesi, että se on kunnolla kiinnittynyt.

Jos sinun on kiristettävä vyötä, vedä lisää vyötä kelaa kohti. Kun avaat turvavyön ja annat sen kelautua, kelamekanismi palautuu automaattisesti takaisin normaalin istuvan matkustajan hätälukitustilaan.

Turvaistuimella kiinnitettävän lasten turvaistuimen soveltuvuus auton eri istuimille - Euroopassa

Käytä ainoastaan lasten turvaistuimia, jotka on virallisesti hyväksytty ja sopivia lapsellesi. Käyttäessäsi lasten turvaistuimia noudata seuraavaa taulukkoa.

Ikäryhmä	Istuimen sijainti		
	Etumatkustaja	Takana sivulla	Takana keskellä (mikäli varusteena)
0: 10 kg asti (0 - 9 kuukautta)	U*	U	U
0+: 13 kg asti (0 - 2 vuotta)	U*	U	U
I: 9-18 kg (9 kk - 4 v)	U*	U	U
II & III: 15-36 kg (4 - 12 vuotta)	U*	U	U

U : Soveltuu yleisen ryhmän turvaistuimille, jotka on hyväksytty tähän painoryhmään.

U* : Soveltuu yleisen ryhmän turvaistuimille, jotka on hyväksytty käytettäväksi vain istuimilla, joiden korkeutta ei voida säätää, tai säädettävien istuimien tapauksessa vain korkeimmassa asennossa.

⚠ VAROITUS

Suosittelemme, että lapsi kiinnitetään takaistuimelle, vaikka etumatkustajan turvatyynyn ON/OFF -kytkin olisi asetettu OFF-asentoon. Varmistaaksesi lapsesi turvallisuuden, etumatkustajan turvatyyny on kytkettävä pois päältä, jos lastenistuin on poikkeussyistä asennettava etumatkustajan istuimelle.

■ 3- ja 5-ovinen

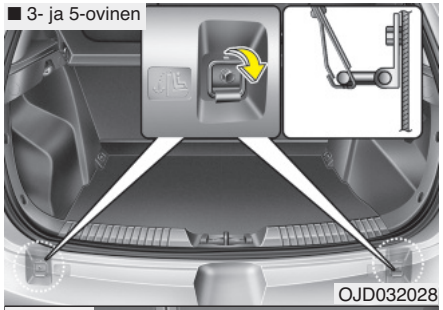

■ Wagon

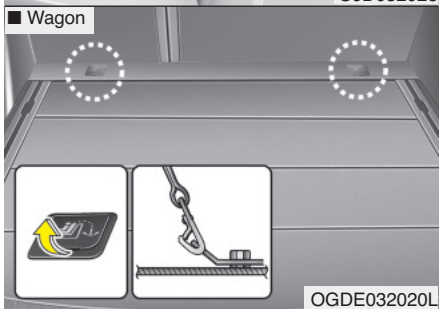

Lasten turvaistuimen kiinnittäminen ”Tether Anchor” -kiinnikkeillä (mikäli varusteena)

Lasten turvaistuimen kiinnityspisteet sijaitsevat takaistuimien takana olevassa poikittaissuojuksessa (3- ja 5-ovinen) tai tavaratilan lattialla (Wagon).

Tämä tunnus osoittaa tether-kiinnityspisteen paikan.

1. Ohjaa lastenistuimen kiinnike selkänojan taakse.
   Säädettävillä pääntuilla varustetuissa autoissa kiinnike pitää ohjata pääntuen alta sen tukitolppien välistä. Muussa tapauksessa kiinnike tulee vetää selkänojan yli.
2. Liitä kiinnikkeen koukku pidikkeeseen ja kiristä, jotta istuin kiinnittyy paikalleen.

⚠ VAROITUS

Lapsi voi loukkaantua vakavasti tai menettää henkensä, jos turvaistuinta ei ole kunnolla kiinnitetty autoon ja lasta ei ole kiinnitetty oikein turvaistuimeen. Noudata aina lastenistuimen valmistajan ohjeita asennuksessa ja käytössä.

⚠ VAROITUS - Tether-kiinnike

Älä koskaan kiinnitä kahta tai useampaa lasta yhdellä tether-kiinnikkeellä tai yhteen alakiinnityspisteeseen. Monen istuimen aiheuttama lisäkuorma voi aiheuttaa tether-kiinnikkeiden tai kiinnitypisteiden rikkoutumisen, josta voi seurata vakavia tai hengenvaarallisia vammoja.

⚠ VAROITUS

Älä asenna lastenistuinta keskitakaistuimelle käyttämällä tether-kiinnittimiä. Tether-kiinnittimet on tarkoitettu ainoastaan oikean tai vasemman sivutakaistuimen kiinnityksiin.

Törmäyksessä lastenistuimen Tether-kiinnittimet eivät ole riittävän vahvoja pitämään turvaistuinta oikein takaistuimen keskiosassa, jolloin ne saattavat rikkoutua aiheuttaen vakavia tai hengenvaarallisia vammoja.

⚠ VAROITUS - Lapsen kiinnityksen tarkastaminen

Tarkasta lasten turvaistuimen kiinnittyminen painamalla ja vetämällä sitä eri suunnista. Väärin asennettu lasten turvaistuin saattaa keinua, kääntyä, kaatua tai irrota aiheuttaen vakavia tai hengenvaarallisia vammoja.

⚠ VAROITUS - Lastenistuimen kiinnityspisteet

- **Lastenistuimien kiinnityspisteet on suunniteltu kestämään ainoastaan ne kuormat, jotka kunnolla kiinnitetyt turvaistuimet aiheuttavat oikein käytettynä. Missään tapauksessa niitä ei ole tarkoitettu käytettäväksi aikuisille tai muiden tavaroiden tai varusteiden kiinnittämiseksi autoon.**
- **Tether-kiinnike ei toimi suunnitellusti, jos se on kiinnitetty muualle kuin oikeaan tether-kiinnityspisteeseen.**

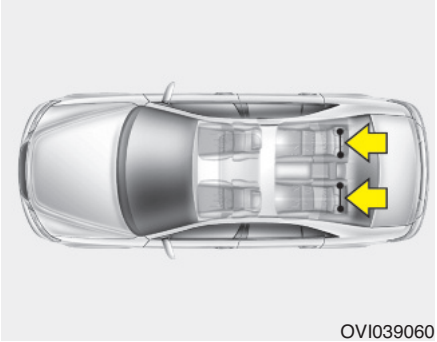

OVI039060

Lasten turvaistuimen kiinnittäminen "ISOFIX" ja "Tether Anchor" -kiinnikkeillä (mikäli varusteena)

ISOFIX on standardoitu menetelmä lastenistuimien kiinnittämiseen, jonka avulla tavallista turvavyötä ei tarvita kiinnitettäessä turvaistuinta ajoneuvoon. Tämä mahdollistaa varmemman ja tarkemman kiinnityksen helpommalla ja nopeammalla asennuksella.

ISOFIX-istuin voidaan asentaa, jos sillä on ajoneuvokohtainen tai yleinen hyväksyntä ECE-R 44 vaatimusten mukaisesti.

❊ ISOFIX: International Standards Origanisation FIX

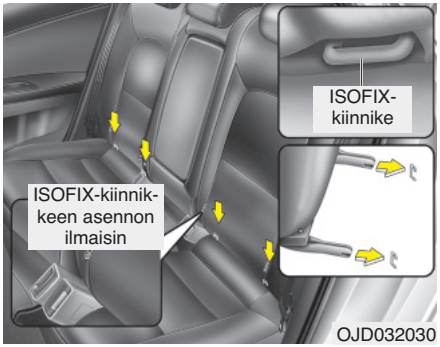

Takaistuimien selkänojien alaosassa on molemmin puolin ISOFIX-tunnukset. Nämä tunnukset ilmaisevat turvaistuimen alempien kiinnikkeiden kiinnityspisteet.

Molemmat ulommanpuoleiset takaistuimet on varustettu ISOFIX-kiinnitysparilla sekä vastaavalla ylemmällä tether-kiinnikkeellä takaistuimien takana olevalla lattialla (wagon) tai hyllyllä (porrasperä). ISOFIX-kiinnityspisteet sijaitsevat istuinosan ja selkänojan välissä ISOFIX-tunnuksien kohdilla.

Asennuksessa turvaistuimen ISOFIX-liittimien on kytkeydyttävä ajoneuvon ISOFIX-kiinnityspisteisiin (varmista lukitusäänen kuuluminen, tarkasta mahdolliset turvaistuimen liittimen ilmaisimet ja varmista lopuksi vetämällä).

Normin ECE-R 44 mukainen turvaistuin on tarpeen kiinnittää lisäksi ylemmällä tether-hihnalla vastaavaan ylempään tether-kiinnityspisteeseen, joka sijaitsee takaistuimien takana olevalla lattialla (wagon) tai hyllyllä (porrasperä).

Asennuksessa ja istuimen käytössä on toimittava ISOFIX-istuimen mukana toimitetun asennusoppaan mukaisesti.

⚠ VAROITUS

- **Kun käytät ajoneuvon ISOFIX-järjestelmää lasten turvaistuimen kiinnittämiseen takaistuimelle, kaikki käyttämättömät ajoneuvon takaturvavöiden metallikiinnittimet on oltava kiinnitettyinä vyölukkoihinsa ja turvavyön vyöosan on oltava vedettynä lastenistuimen taakse, jotta lapsi ei pystyisi tarttumaan käyttämättömään turvavyöhön. Jos metallikiinnikkeitä ei ole kiinnitetty, lapsi pystyy tarttumaan käyttämättömään turvavyöhön, josta voi seurata lapsen kuristuminen tai vakava tai hengenvaarallinen loukkaantuminen.**
- **Älä aseta tai jätä mitään ISOFIX-kiinnityspisteiden lähettyville. Varmista myös, ettei turvavyö ole jumittunut ISOFIX-kiinnityspisteisiin.**

Lastenistuimen kiinnittäminen

1. Kiinnittääksesi lastenistuimen ISOFIX-kiinnityspisteeseen, liitä turvaistuimen lukitsin ISOFIX-kiinnikkeeseen. Varmista, että kuulet selkeän lukitusäänen.
2. Liitä ”tether” -kiinnikkeen koukku sille tarkoitettuun pidikkeeseen ja kiristä, jotta istuin kiinnittyy paikalleen. (katso edellinen sivu)

⚠ HUOMIO

Älä anna turvavyön naarmuuntua ISOFIX-istuimen kiinnittimestä tai -kiinnityskohdasta asennuksen aikana.

⚠ VAROITUS

- **Älä asenna lastenistuinta keskitakaistuimelle käyttämällä auton ISOFIX-kiinnityspisteitä. ISOFIX-kiinnityspisteet on tarkoitettu ainoastaan takaistuimen oikean tai vasemman sivun kiinnityksiin. Älä käytä ISOFIX-kiinnittimiä väärin yrittämällä kiinnittää lastenistuin keskitakaistuimelle ISOFIX-kiinnittimillä.**

  Törmäyksessä lastenistuimen ISOFIX-kiinnittimet eivät ole riittävän vahvoja pitämään turvaistuinta oikein takaistuimen keskiosassa, jolloin ne saattavat rikkoutua aiheuttaen vakavia tai hengenvaarallisia vammoja.
- **Älä asenna kahta tai useampaa lastenistuinta alempaan kiinnityspisteeseen. Sopimaton, lisääntynyt kuorma voi aiheuttaa kiinnityspisteiden tai tether-kiinnittimien hajoamisen johtaen vakaviin tai hengenvaarallisiin vammoihin.**

(Jatkuu)

(Jatkuu)

- **Kiinnitä ISOFIX-yhteensopiva lastenistuin ainoastaan soveltuviin taulukon mukaisiin paikkoihin.**
- **Noudata aina lastenistuimen valmistajan tarjoamia asennus- ja käyttöohjeita.**

Lasten ISOFIX-turvaistuimen soveltuvuus auton eri istuimille - Euroopassa

Painoryhmä	Kokoluokka	Turvaistuin	Ajoneuvon ISOFIX-paikat			
			Etumatkustaja	Takana sivulla (kuljettajan puolella)	Takana sivulla (etumatkustajan puolella)	Takana keskellä
Turvakaukalo	F	ISO/L1	-	X	X	-
	G	ISO/L2	-	X	X	-
0 : 10kg asti	E	ISO/R1	-	IL	IL	-
0+ : 13kg asti	E	ISO/R1	-	IL	IL	-
	D	ISO/R2	-	IL	IL	-
	C	ISO/R3	-	IL*	IL*	-
I : 9-18 kg	D	ISO/R2	-	IL	IL	-
	C	ISO/R3	-	IL*	IL*	-
	B	ISO/F2	-	IUF	IUF	-
	B1	ISO/F2X	-	IUF	IUF	-
	A	ISO/F3	-	IUF	IUF	-

IUF = Soveltuu tässä painoryhmässä hyväksytyille, kasvot menosuuntaan asennettaville yleisille ISOFIX-turvaistuimille.

IL = Soveltuu erityisille ISOFIX-turvaistuimille, jotka on luetteloitu oheiseen taulukkoon. Nämä ISOFIX-turvaistuimet ovat ajoneuvokohtaisia tai kuuluvat “restricted” tai “semi-universal” -kategoriaan.

X = ISOFIX-paikka ei sovellu ISOFIX-turvaistuimen kiinnittämiseen tässä painoryhmässä ja/tai kokoluokassa.

IL* = ISO/R3 voidaan asentaa vain, jos etuistuin on säädetty äärimmäiseen taka-asentoon.
ISO/R3:sta ei kuitenkaan voida asentaa 3-oviseen ajoneuvoon.

Suositellut lasten turvaistuimet – Euroopassa

Painoryhmä	Nimi Osanumero	Valmistaja	Istuimen tyyppi	ECE-R44 Hyväksyntänumero
Ryhmä 0+ (0-13kg)	Baby Safe Plus Osanro. E8945-66001 Osanro. E8945-66029	Britax Römer	Taaksepäin suunnattava, ISOFIX-sovittimella varustettu	E1 04301146
Ryhmä 1 (9-18kg)	Duo Plus Osanro. E8945-66011	Britax Römer	Kasvot menosuuntaan ISOFIX-alakiinnikkeillä + ylemmällä tether-kiinnikkeellä	E1 04301133
			Kasvot menosuuntaan ajoneuvon 3-pisteturvavöillä	

Turvaistuinvalmistajien tietoja

Britax Römer http://www.britax.com

TURVATYYNYT - TÄYDENTÄVÄ TURVAJÄRJESTELMÄ (MIKÄLI VARUSTEENA)

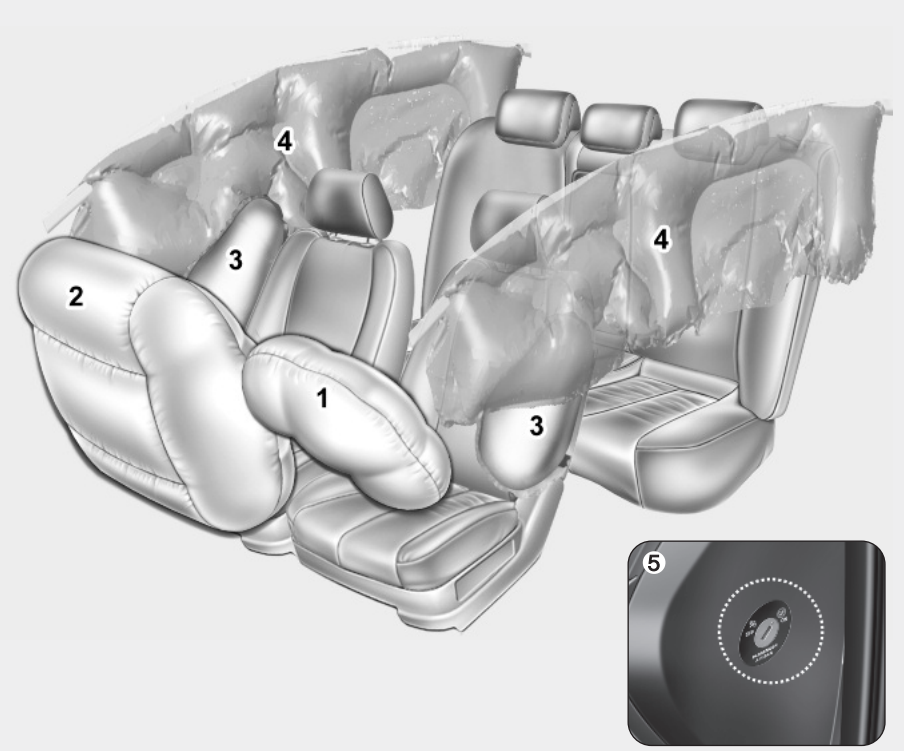

❊ Varsinaiset turvatyynyt saattavat poiketa kuvan mukaisista.

OJD032031/OJD032032

(1) Kuljettajan etuturvatyyny
(2) Matkustajan etuturvatyyny
(3) Sivuturvatyyny*
(4) Ikkunaturvatyyny*
(5) Etumatkustajan etuturvatyynyn ON/OFF -kytkin

* : mikäli varusteena

⚠ VAROITUS

Vaikka autossa on turvatyynyt, sinun ja matkustajiesi pitää aina käyttää turvavöitä, jotta voitaisiin minimoida loukkaantumisriski ja loukkaantumisen vakavuusaste törmäyksessä tai nurinajossa.

Kuinka turvatyynyjärjestelmä toimii?

- Turvatyynyt ovat käytettävissä (täyttyvät tarpeen vaatiessa) ainoastaan, kun virtalukko on käännetty ON- tai START-asentoon.
- Turvatyynyt täyttyvät hetkessä voimakkaassa etupäähän tai sivulle kohdistuvassa törmäyksessä (mikäli varustettu sivu- tai ikkunaturvatyynyllä) auttaakseen suojaamaan matkustajia vakavilta fyysisiltä vammoilta.
- Turvatyynyjen täyttymiseen ei vaadita tiettyä ajonopeutta.

  Yleisesti ottaen turvatyynyt on suunniteltu täyttymään törmäyksen voimakkuuden ja suunnan mukaan. Nämä kaksi tekijää määrittävät lähettävätkö tunnistimet täyttymisen laukaisevan elektronisen signaalin.
- Turvatyynyn laukeamiseen vaikuttaa monet tekijät, kuten ajonopeus ja suuntakulma sekä törmäyksessä osallisena olevien ajoneuvojen tai kappaleiden massa ja kovuus. Tarkkaan määritettäessä tekijät eivät rajoitu ainoastaan yllä mainittuihin.
- Etuturvatyynyt täyttyvät hetkessä kokonaan ja tyhjentyvät välittömästi.

  Käytännössä sinun on mahdotonta ehtiä näkemään turvatyynyjen täyttymistä törmäystilanteessa. On paljon todennäköisempää, että näet ainoastaan koteloistaan roikkuvat tyhjentyneet turvatyynyt törmäyksen jälkeen.
- Jotta saavutettaisiin turvatyynyjen tarjoama suoja voimakkaissa törmäyksissä, niiden tulee laueta erittäin nopeasti. Koska törmäykset ovat hyvin nopeita tapahtumia, turvatyynyn täyttymisnopeuden on oltava erittäin suuri. Turvatyynyn on ehdittävä matkustajan ja ajoneuvon rakenteen väliin ennen kuin matkustaja niihin osuu. Tämä täyttymisnopeus pienentää voimakkaissa kolareissa vakavien tai hengenvaarallisten vammojen riskiä ja on näin ollen välttämätön osa turvatyynyn suunnittelua.

  Kuitenkin turvatyynyn täyttymisestä saattaa myös aiheutua vammoja, kuten hiertymiä kasvoissa, mustelmia ja murtuneita luita, koska turvatyynyt laukeavat hyvin suurella voimalla.
- **On lisäksi tilanteita, joissa turvatyynyn ja ohjauspyörän välinen kosketus saattaa aiheuttaa hengenvaarallisia vammoja erityisesti, jos henkilö on asettunut liian lähelle ohjauspyörää.**

⚠ VAROITUS

- **Kuljettajan on istuttava mahdollisimman etäällä ohjauspyörän turvatyynystä (vähintään 25 cm), jotta törmäyksessä laukeavan turvatyynyn aiheuttaman henkilövahingon tai menehtymisen riski olisi mahdollisimman pieni. Etumatkustajan tulee aina siirtää istuin mahdollisimman taakse ja istua tiukasti selkänojaa vasten.**
- **Turvatyyny täyttyy törmäyksessä silmänräpäyksessä, jolloin matkustajat saattavat loukkaantua turvatyynyn täyttymisvoimasta istuessaan liian lähellä turvatyynyä.**
- **Turvatyynyn täyttyminen saattaa aiheuttaa ruhjeita naaman tai vartalon alueelle, rikkoutuneen lasin aiheuttamia vammoja tai palovammoja.**

Melu ja savu

Kun turvatyynyt täyttyvät, niistä pääsee voimakas ääni ja ne vapauttavat savua ja pölyä matkustamoon. Tämä kuuluu normaaliin turvatyynyn täyttölaitteiston laukaisimen toimintaan. Turvatyynyn täyttymisen seurauksena saatat kokea voimakkaita hengitysvaikeuksia turvavyön ja turvatyynyn painaessa rintaasi. Lisäksi hengittämistä vaikeuttaa ympärillä vallitseva savu ja pöly. **Avaa kaikki ovet ja/tai ikkunat mahdollisimman nopeasti törmäyksen jälkeen, jotta hengittäminen tulisi helpommaksi ja vältyttäisiin jatkuvalta altistumiselta savulle ja pölylle.**

Vaikka savu ja pöly ovat vaarattomia, ne saattavat aiheuttaa ihon ärsyyntymistä (silmissä, nenässä, kurkussa jne.). Jos näin tapahtuu, pese altistuneet alueet ja huuhtele ne kylmällä vedellä. Jos oireita ilmenee tämänkin jälkeen, ota yhteys lääkäriin.

⚠ VAROITUS

Kun turvatyyny laukeaa, turvatyynyyn liittyvät osat ohjauspyörässä ja/tai kojelaudassa ja/tai etu- ja takaovien yläpuolisissa kattopaneeleissa kuumenevat voimakkaasti. Estääksesi vammat, älä koske turvatyynyn säilytyslokeron sisäosiin välittömästi turvatyynyn täyttymisen jälkeen.

1JBH3051

■ Tyyppi A

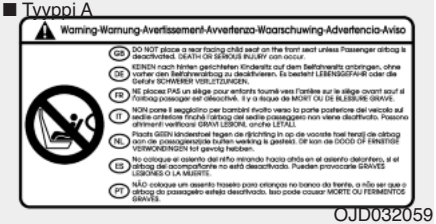

OJD032059

■ Tyyppi B

OYDESA2042

Lastenistuimen asentaminen etumatkustajan istuimelle on kielletty, kun turvatyyny on kytkettynä

Älä koskaan asenna selkä menosuuntaan asennettavaa lastenistuinta etumatkustajan istuimelle. Jos turvatyyny laukeaa, se iskeytyy suoraan selkä menosuuntaan asennettua lastenistuinta päin aiheuttaen vakavia tai jopa hengenvaarallisia vammoja.

Älä myöskään asenna kasvot menosuuntaan asennettavaa lastenistuinta etumatkustajan istuimelle. Jos etumatkustajan turvatyyny laukeaa, se aiheuttaa lapselle vakavia tai jopa hengenvaarallisia vammoja.

Jos autosi on varustettu etumatkustajan etuturvatyynyn ON/OFF -kytkimellä, voit tarpeen vaatiessa kytkeä etumatkustajan etuturvatyynyn päälle tai pois päältä.

Lisätietoja löydät sivuilta 3-52.

⚠ VAROITUS

- **ÄLÄ KOSKAAN aseta selkä menosuuntaan käytettävää turvaistuinta auton istuimelle, jota suojaa edessä aktiivinen turvatyyny. Lapsi voi saada vakavia vammoja tai jopa menehtyä.**
- **Älä koskaan kiinnitä lastenistuinta etumatkustajan istuimelle. Jos etumatkustajan turvatyyny laukeaa, se voi aiheuttaa vakavia tai jopa hengenvaarallisia vammoja.**
- **Kun lapsi kiinnitetään sivutakaistuimeen ajoneuvossa, jossa on varusteena ikkunaturvatyynyt, varmista, että asennat lastenistuimen mahdollisimman kauas ovesta kuin mahdollista ja lukitset turvaistuimen kunnolla paikoilleen.**

  Ikkunaturvatyynyn täyttyminen saattaa aiheuttaa vakavia tai hengenvaarallisia vammoja vauvaan tai lapseen.

Turvatyynyn varoitus ja merkkivalo

Turvatyynyn varoitusvalo

Mittaristossa olevan turvatyynyn varoitusvalon tarkoituksena on varoittaa sinua mahdollisesta turvatyynyjärjestelmässä (SRS - Supplemental Restraint System) olevasta ongelmasta.

Kun virta kytketään päälle (ON-asentoon), varoitusvalon tulee syttyä noin 6 sekunniksi ja sen jälkeen sammua.

Tarkastuta järjestelmä, jos:

- Valo ei syty lyhyesti, kun kytket virran päälle (ON-asento).
- Valo jatkaa palamista noin 6 sekunnin palamisen jälkeen.
- Valo syttyy auton liikkuessa.
- Valo vilkkuu, kun virta on kytketty päälle (ON-asento).

OJD032033

Matkustajan etuturvatyynyn kytkennän merkkivalo

Matkustajan etuturvatyynyn kytkennän merkkivalo palaa noin 4 sekuntia sen jälkeen, kun virta kytketään ON-asentoon.

Matkustajan etuturvatyynyn kytkennän merkkivalo syttyy myös silloin, kun vastaavan turvatyynyn ON/OFF-kytkin asetetaan ON-asentoon ja se sammuu noin 60 sekunnin jälkeen.

OJD032034

Matkustajan etuturvatyynyn poiskytkennän merkkivalo

Matkustajan etuturvatyynyn poiskytkennän merkkivalo palaa noin 4 sekuntia sen jälkeen, kun virta on kytketty ON-asentoon.

Matkustajan etuturvatyynyn poiskytkennän merkkivalo syttyy myös, kun matkustajan etuturvatyynyn ON/OFF-kytkin on asetettu OFF-asentoon ja vastaavasti sammuu, kun sama kytkin asetetaan takaisin ON-asentoon.

⚠ HUOMIO

Jos etumatkustajan turvatyynyn ON/OFF-kytkimessä on toimintahäiriö, OFF-merkkivalo ei syty (etumatkustajan turvatyynyn ON-merkkivalo syttyy ja sammuu noin 60 sekunnin jälkeen), jolloin etuturvatyyny laukeaa nokkaan kohdistuvissa törmäyksissä, vaikka matkustajan etuturvatyynyn ON/OFF-kytkin olisi asetettu OFF-asentoon.

Jos näin tapahtuu, suosittelemme tarkastuttamaan matkustajan etuturvatyynyn ON/OFF-kytkimen ja SRS-turvatyynyjärjestelmän valtuutetussa Kia-huollossa.

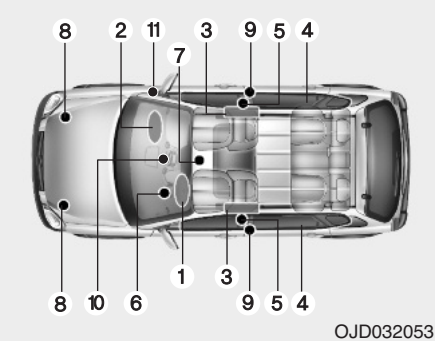

SRS-järjestelmän osat ja toiminnot

SRS-järjestelmä sisältää seuraavia komponentteja:

1. Kuljettajan etuturvatyynyn moduuli
2. Matkustajan etuturvatyynyn moduuli
3. Sivuturvatyynyjen moduulit*
4. Ikkunaturvatyynyjen moduulit*
5. Kelojen esikiristimien asennelmat
6. Turvatyynyn varoitusvalo
7. SRS-ohjausyksikkö (SRSCM)
8. Etutörmäystunnistimet
9. Sivutörmäystunnistimet*
10. Etumatkustajan etuturvatyynyn ON/OFF -merkkivalo
11. Etumatkustajan etuturvatyynyn ON/OFF -kytkin

* : mikäli varusteena

Kun virta on kytketty (ON-asento), SRS-ohjausyksikkö (SRSCM) tarkkailee jatkuvasti kaikkia komponentteja määrittääkseen, onko törmäys riittävän voimakas turvatyynyn tai turvavyön esikiristimen laukaisulle mahdollisessa törmäystilanteessa.

Mittaristossa oleva SRS-turvatyynyn varoitusvalo palaa noin 6 sekuntia virran kytkemisen jälkeen (ON-asento), jonka jälkeen sen tulee sammua.

⚠ VAROITUS

Jos jotain seuraavista tilanteista esiintyy, on kyseessä SRS-toimintahäiriö. Suosittelemme, että tarkastutat järjestelmän valtuutetussa Kia-huollossa.

- **Valo ei syty lyhyesti, kun kytket virran päälle (ON-asento).**
- **Valo jatkaa palamista noin 6 sekunnin palamisen jälkeen.**
- **Valo syttyy auton liikkuessa.**
- **Valo vilkkuu, kun virta on kytketty päälle (ON-asento).**

Kuljettajan etuturvatyyny (1)

Turvatyynyjen moduulit sijaitsevat ohjauspyörän keskiössä ja etumatkustajan paneelissa hansikaslokeron yläpuolella. Jos SRSCM tunnistaa riittävän voimakkaan ajoneuvon etuosaan kohdistuvan törmäyksen, se laukaisee automaattisesti etuturvatyynyt.

Kuljettajan etuturvatyyny (2)

Laukeamishetkellä suojuskansiin muotoillut halkeamamasaumat repeävät turvatyynyjen laajenemisen aiheuttamasta paineesta. Suojusten auetessa turvatyynyt voivat täyttyä täydelliseen kokoonsa.

Kuljettajan etuturvatyyny (3)

Täysin täyttynyt turvatyyny yhdessä oikein kiinnitetyn turvavyön kanssa hidastavat kuljettajan tai matkustajan eteenpäin jatkuvaa liikettä pienentäen pään ja rinnan alueen loukkaantumisvaaraa.

Välittömästi täydellisen täyttymisen jälkeen turvatyyny alkaa tyhjentyä, jotta kuljettaja pystyisi näkemään eteenpäin ja ohjata autoa tai käyttämään muita hallintalaitteita.

Matkustajan etuturvatyyny

⚠ VAROITUS

- **Älä asenna tai aseta mitään varusteita (mukipidike, levykotelo, tarra yms.) etumatkustajan hansikaslokeron yläpuoliseen paneeliin, kun autossa on varusteena etumatkustajan turvatyyny. Nämä tavarat voivat olla vaarallisia ja aiheuttaa vammoja etumatkustajan turvatyynyn lauetessa.**
- **Jos asennat ilmanraikastinsäiliön auton matkustamoon, älä aseta sitä mittariston lähelle tai kojelaudan pinnalle.**
  Tämä saattaa olla vaarallinen ja aiheuttaa vammoja turvatyynyn lauetessa.

⚠ VAROITUS

- **Jos turvatyyny laukeaa, siitä saattaa kuulua kova ääni ja vapautua pieni määrä savua. Tämä on normaali seuraus eikä aiheuta lisävaaraa. Turvatyynyt on pakattu tähän hienojakoiseen jauheeseen. Turvatyynyn laukeamisesta seuraava pölyn muodostuminen saattaa aiheuttaa silmien tai ihon ärsyyntymistä. Se voi olla myös haitallista astmaatikoille. Pese aina huolellisesti kaikki altistuneet ihoalueet haalealla vedellä ja miedolla saippualla turvatyynyt laukaisseen onnettomuuden jälkeen.**

(Jatkuu)

(Jatkuu)

- **SRS toimii ainoastaan, kun virta-avain on kytketty ON-asentoon. Jos SRS-turvatyynyn varoitusvalo ei syty, pysyy päällä noin 6 sekunnin palamisen jälkeen, kun virta-avain käännetään ON-asentoon tai moottori käynnistetään, tai syttyy ajon aikana, SRS-järjestelmä ei toimi oikein. Jos näin tapahtuu, suosittelemme tarkastuttamaan järjestelmän valtuutetussa Kia-huollossa.**
- **Ennen kuin vaihdat sulakkeen tai irrotat akun liittimen, käännä virtalukko LOCK-asentoon ja poista virta-avain. Älä koskaan poista tai vaihda turvatyynyyn liittyviä sulakkeita, kun virtalukko on ON-asennossa. Jos tätä varoitusta ei noudateta, SRS-turvatyynyn varoitusvalo syttyy palamaan.**

■ Kuljettajan etuturvatyyny

OJD032035

Kuljettajan ja matkustajan etuturvatyyny

Autosi on varustettu sekä kuljettajan että etumatkustajan turvatyynyjärjestelmällä ja kolmipisteturvavöillä.

Järjestelmän olemassaolo ilmaistaan ohjauspyörän turvatyynyn suojukseen sekä matkustajan etusivupaneelissa hansikaslokeron yläpuolella olevan turvatyynyn suojukseen kohokuvioidun kirjaimin ”AIR BAG”.

SRS-järjestelmä koostuu turvatyynyistä, jotka on asennettu ohjauspyörän keskiön suojuksen sisään ja matkustajan etusivupaneelin alle hansikaslokeron yläpuolelle.

■ Matkustajan etuturvatyyny

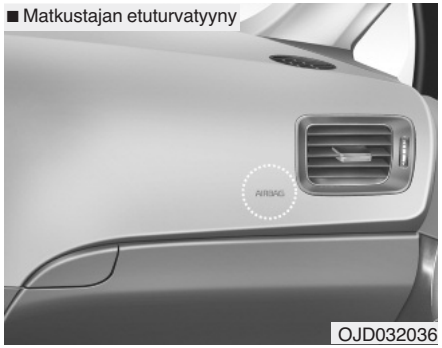

OJD032036

SRS-järjestelmän tehtävänä on tarjota auton kuljettajalle ja/tai etumatkustajalle suojaa turvavyöjärjestelmän tarjoaman suojan lisäksi riittävän voimakkaissa etuosaan kohdistuvissa törmäyksissä.

⚠ VAROITUS

Huolehdi, että kaikki käyttävät aina turvavöitä ja lapset on kiinnitetty turvaistuimiin. Turvatyyny täyttyy kovalla voimalla silmänräpäyksessä. Turvavyöt pitävät matkustajat oikeassa asennossa, jolloin saadaan paras hyöty turvatyynyiltä. Jos turvavöitä käytetään väärin tai ei ollenkaan, turvatyynyt voivat täyttyessään jopa aiheuttaa vakavia vammoja. Noudata aina tässä oppaassa esitettyjä turvavöitä, turvatyynyjä ja matkustajien turvallisuutta koskevia varotoimenpiteitä.

Jotta pienennettäisiin vakavien loukkaantumisten riskiä ja saavutettaisiin paras suojavaikutus, noudata seuraavia ohjeita:

- **Älä aseta lasta mihinkään lastenistuimeen tai korokeistuimeen etuistuimelle.**
- **Kiinnitä lapsi aina takaistuimelle. Se on turvallisin matkustuspaikka lapselle iästä riippumatta.**
- **Etu- ja sivuturvatyynyt voivat aiheuttaa väärin istuvan etumatkustajan loukkaantumisen.**

(Jatkuu)

(Jatkuu)

- **Siirrä istuimesi mahdollisimman etäälle etuturvatyynyistä käytännöllisyyden nimissä säilyttäen samalla hyvän ajotuntuman autoon.**
- **Sinun ja matkustajiesi ei tulisi koskaan istua tai nojata tarpeettoman lähelle turvatyynyjä. Väärin istuva kuljettaja tai matkustaja voi loukkaantua vakavasti täyttyvästä turvatyynystä.**
- **Älä koskaan nojaa ovea tai keskikonsolia vasten. Istu aina pystyasennossa.**
- **Tavaroita ei tulisi asettaa ohjauspyörän, kojelaudan ja hansikaslokeron yläpuolisen paneelin turvatyynymoduulien päälle tai lähelle. Nämä tavarat voivat olla vahingollisia mahdollisessa, riittävän voimakkaassa törmäyksessä, jossa turvatyynyt laukeavat.**

(Jatkuu)

(Jatkuu)

- **SRS-järjestelmän johtoihin ja muihin osiin ei saa koskea tai niitä ei saa irrottaa. Jos näin toimitaan, turvatyynyjen tahattomasta laukeamisesta tai toimintakyvyttömäksi tekemisestä saattaa aiheutua loukkaantumisia.**
- **Jos SRS-turvatyynyjärjestelmän varoitusvalo jatkaa palamista ajon aikana, suosittelemme tarkastuttamaan järjestelmän valtuutetussa KIA-huollossa.**
- **Turvatyynyt ovat kertakäyttöisiä. Suosittelemme, että järjestelmä vaihdetaan laukeamisen jälkeen valtuutetussa Kia-huollossa.**
- **SRS-järjestelmä on suunniteltu laukaisemaan ainoastaan etuturvatyynyt, kun törmäys on riittävän voimakas ja se tulee suunnasta, joka poikkeaa alle 30° ajoneuvon etupään pituuslinjasta. Lisäksi turvatyynyt laukeavat vain kerran. Turvavöiden on oltava aina kiinnitettyinä.**

(Jatkuu)

(Jatkuu)

- **Etuturvatyynyjen ei tulisi laueta sivutörmäyksissä, peräänajoissa tai nurinajoissa. Etuturvatyynyt eivät myöskään laukea etupäähän kohdistuvissa törmäyksissä, joiden voimakkuus ei ylitä laukeamisen kynnysarvoa.**
- **Lasten turvaistuinta ei saa asettaa etuistuimelle. Vauva tai lapsi saattaa loukkaantua vakavasti tai jopa menehtyä turvatyynyn laukeamisesta onnettomuudessa.**
- **Alle 12-vuotiaiden lasten tulee istua takaistuimella turvavyö oikein kiinnitettynä. Älä koskaan anna lapsen matkustaa etuistuimella. Jos yli 12-vuotias lapsi on välttämättä kiinnitettävä etuistuimelle, hänelle tulee kiinnittää turvavyö oikein ja istuin on siirrettävä mahdollisimman taakse.**

(Jatkuu)

(Jatkuu)

- **Paras turvallisuus saavutetaan kaikentyyppisissä törmäyksissä, kun kaikki matkustajat (myös kuljettaja) käyttävät aina turvavöitä riippumatta siitä, onko turvatyyny varusteena käytettävällä istuimella. Tällöin vakavan tai hengenvaarallisen loukkaantumisen riski on törmäyksessä pienimmillään. Älä istu tai nojaa tarpeettoman lähelle turvatyynyä, kun auto liikkuu.**
- **Väärässä asennossa istumisesta voi aiheutua vakavia tai hengenvaarallisia vammoja törmäyksessä. Kaikkien matkustajien tulisi istua pystyasennossa istuimen keskiosassa turvavyöt kiinnitettynä pystyasentoon säädettyä selkänojaa vasten ja jalkojen pitäisi levätä rennosti lattialla, kunnes auto on pysäköity ja virta-avain poistettu.**

(Jatkuu)

(Jatkuu)

- **SRS-turvatyynyjärjestelmän on lauettava erittäin nopeasti tarjotakseen suojaa törmäyksessä. Jos matkustaja on liikkunut oikeasta asennosta turvavyön käytön laiminlyömisen johdosta, turvatyyny saattaa osua voimalla matkustajaan aiheuttaen vakavia tai jopa hengenvaarallisia vammoja.**

OJD032037

Etumatkustajan etuturvatyynyn ON/OFF -kytkin (mikäli varusteena)

Etumatkustajan etuturvatyyny voidaan kytkeä pois päältä matkustajan etuturvatyynyn ON/OFF -kytkimestä, jos lastenistuin asennetaan etumatkustajan istuimelle tai jos kyseistä istuinta ei käytetä matkustajan kuljettamiseen.

Varmistaaksesi lapsesi turvallisuuden, matkustajan etuturvatyyny on kytkettävä pois päältä, jos selkä menosuuntaan suunnattava lastenistuin on poikkeussyistä asennettava etumatkustajan istuimelle.

OJD032033

OJD032034

Etumatkustajan etuturvatyynyn kytkeminen päälle tai pois päältä:

Kytkeäksesi matkustajan etuturvatyynyn pois päältä, aseta mekaaninen avain matkustajan etuturvatyynyn ON/OFF -kytkimeen ja käännä se OFF-asentoon.

Matkustajan etuturvatyynyn poiskytkennän merkkivalo ( ) syttyy ja pysyy päällä, kunnes turvatyyny kytketään taas päälle.

Kytkeäksesi matkustajan etuturvatyynyn takaisin päälle, aseta mekaaninen avain matkustajan etuturvatyynyn ON/OFF -kytkimeen ja käännä se ON-asentoon. Etumatkustajan turvatyynyn OFF-merkkivalo sammuu ja etumatkustajan turvatyynyn ON-merkkivalo ( ) syttyy noin 60 sekunniksi.

⚠ VAROITUS

Joissain malliversioissa etuturvatyynyn ON/OFF -kytkintä voidaan kääntää käyttämällä pientä, jäykkää, avaimen kaltaista puikkoa. Tarkasta aina etuturvatyynyn ON/OFF-kytkimen ja etumatkustajan turvatyynyn ON/OFF-merkkivalon tila.

✻ HUOMAUTUS

- **Kun matkustajan etuturvatyynyn ON/OFF -kytkin asetetaan ON-asentoon, etumatkustajan etuturvatyyny kytkeytyy ja tällöin lastenistuinta ei saa asentaa etumatkustajan istuimelle.**
- **Kun matkustajan etuturvatyynyn ON/OFF -kytkin on asetettu OFF-asentoon, etumatkustajan etuturvatyyny on kytketty pois päältä.**

⚠ HUOMIO

- ***Jos matkustajan etuturvatyynyn ON/OFF-kytkin ei toimi oikein, turvatyynyn varoitusvalo ( )syttyy mittaristossa.***

  Lisäksi etumatkustajan turvatyynyn OFF-merkkivalo ( ) ei syty (etumatkustajan turvatyynyn ON-merkkivalo syttyy ja sammuu noin 60 sekunnin jälkeen) ja SRS-ohjausyksikkö kytkee etumatkustajan turvatyynyn uudelleen päälle, jolloin turvatyynyt voivat laueta nokkaan kohdistuvissa törmäyksissä, vaikka etumatkustajan turvatyynyn ON/OFF-kytkin olisi asetettu OFF-asentoon.

(Jatkuu)

(Jatkuu)

Jos näin tapahtuu, suosittelemme tarkastuttamaan järjestelmän valtuutetussa Kia-huollossa.

- *Jos SRS-turvatyynyn varoitusvalo vilkkuu, ei syty virtalukon ON-asentoon kytkemisen seurauksena tai se jatkaa palamista ajon aikana, suosittelemme tarkastuttamaan järjestelmän valtuutetussa Kia-huollossa.*

⚠ VAROITUS

- **Kuljettaja on vastuussa matkustajan etuturvatyynyn ON/OFF-kytkimen asettamisesta oikeaan asentoon.**
- **Kytke matkustajan etuturvatyyny pois päältä ainoastaan, kun virta on sammutettuna. Muussa tapauksessa SRS-ohjausmoduuli saattaa vahingoittua.**
  Lisäksi saattaa olla vaarana, että kuljettajan ja/tai etumatkustajan ja/tai sivu- ja ikkunaturvatyynyt eivät laukeakaan tai laukeavat väärin törmäyksessä.
- **Älä koskaan asenna selkä menosuuntaan kiinnitettävää lastenistuinta etumatkustajan istuimelle, ellei matkustajan etuturvatyynyä ole kytketty pois päältä. Vauva tai lapsi saattaa loukkaantua vakavasti tai jopa menehtyä turvatyynyn laukeamisesta onnettomuudessa.**

(Jatkuu)

(Jatkuu)

- **Vaikka autosi olisi varustettu matkustajan etuturvatyynyn ON/OFF-kytkimellä, älä asenna lasten turvaistuinta etumatkustajan istuimelle. Lasten turvaistuinta ei saa asettaa etuistuimelle. Lapset, jotka ovat liian isoja lasten turvaistuimiin, tulee aina asettaa takaistuimille ja kiinnittää kolmipisteturvavöillä (lantio-/olkavyöt). Lapsille on turvallisinta onnettomuuden sattuessa, kun heidät on kiinnitetty takaistuimille oikeantyyppisiin lastenistuimiin.**
- **Kun lastenistuinta ei enää tarvita etumatkustajan istuimella, palauta etumatkustajan turvatyyny välittömästi toimintaan.**

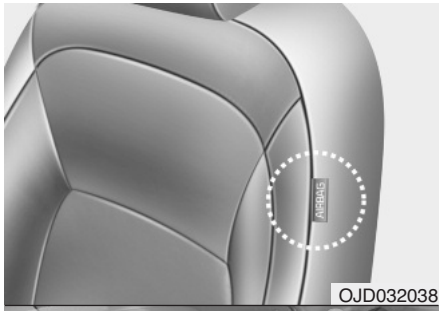

OJD032038

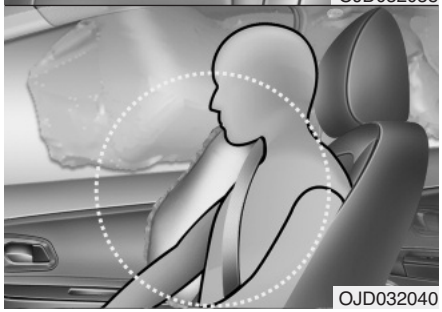

OJD032040

❊ Varsinaiset turvatyynyt saattavat poiketa kuvan mukaisista.

Sivuturvatyyny (mikäli varusteena)

Autosi on varustettu kummankin etuistuimen sivuturvatyynyllä. Turvatyynyn tarkoitus on tarjota kuljettajalle ja/tai etumatkustajalle lisäsuojaa turvavöiden antaman suojan lisäksi.

Sivuturvatyyny on suunniteltu laukeamaan ainoastaan tietyn tyyppisissä sivuun kohdistuvissa törmäyksissä, johon vaikuttaa mm. törmäyksen voimakkuus, suunta, nopeus ja törmäyspiste. Sivuturvatyynyjä ei ole suunniteltu laukeamaan kaikenlaisissa sivutörmäystilanteissa.

⚠ VAROITUS

Älä anna matkustajien nojata päitään tai vartaloitaan oviin, asettaa käsiään oville, venyttää käsiään ulos ikkunoista tai asettaa tavaroita itsensä ja oven väliin istuessaan istuimilla, joihin sivu- ja ikkunaturvatyynyt vaikuttavat.

⚠ VAROITUS

- **Sivuturvatyynyt ovat täydentävä järjestelmä kuljettajan ja matkustajan turvavöille, eikä se korvaa niitä. Tämän vuoksi turvavöitä on aina käytettävä, kun auto liikkuu. Turvatyynyt laukeavat vain tietyntyyppisissä sivutörmäyksissä, joiden voimakkuus on riittävä vahingoittamaan matkustajia.**
- **Paras sivuturvatyynyjärjestelmän suojavaikutus saavutetaan, kun kummatkin etumatkustajat istuvat pystyasennossa turvavyöt oikein kiinnitettyinä. Tällöin vältytään myös laukeavan sivuturvatyynyn aiheuttamilta loukkaantumisilta. Kuljettajan tulisi pitää kädet ohjauspyörän oikealla ja vasemmalla sivulla. Matkustajan tulisi pitää käsiä sylissään.**
- **Älä käytä mitään tarviketyyppisiä istuinpäällisiä.**

(Jatkuu)

(Jatkuu)

- **Istuinpäällisten käyttäminen voi heikentää tai estää järjestelmän toiminnan.**
- **Älä asenna mitään lisävarusteita sivuturvatyynyjen lähelle tai sivuun.**
- **Älä aseta mitään tavaroita turvatyynyn päälle tai itsesi ja turvatyynyn väliin.**
- **Älä aseta mitään tavaroita (sateenvarjo, laukku jne.) etuoven ja etuistuimen väliin. Nämä tavarat voivat olla vaarallisia ja aiheuttaa vammoja sivuturvatyynyn lauetessa.**
- **Vältä iskemästä sivutörmäystunnistimiin, kun virta-avain on kytketty, jotta voisit estää sivuturvatyynyn tahattomasta laukeamisesta aiheutuvat henkilövahingot.**
- **Jos istuin tai sen päällinen on vahingoittunut, suosittelemme huollattamaan järjestelmän valtuutetussa Kia-huollossa.**

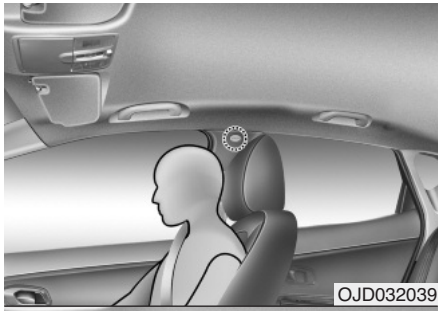

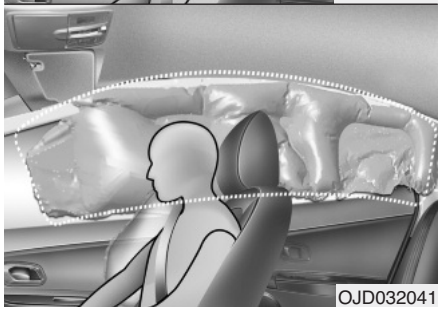

❊ Varsinaiset turvatyynyt saattavat poiketa kuvan mukaisista.

Ikkunaturvatyyny (mikäli varusteena)

Ikkunaturvatyynyt sijaitsevat katon molemmin puoleisissa sivukaarissa etu- ja takaovien yläpuolella.

Ne on suunniteltu suojaamaan etu- ja takasivumatkustajien päitä tietyn tyyppisissä sivutörmäyksissä.
Ikkunaturvatyyny on suunniteltu laukeamaan tietyn tyyppisissä sivuun kohdistuvissa törmäyksissä, johon vaikuttaa mm. törmäyksen voimakkuus, suunta, nopeus ja törmäyskohta. Ikkunaturvatyynyjä ei ole suunniteltu laukeamaan kaikenlaisissa sivutörmäystilanteissa, etu- tai takapäähän kohdistuvissa törmäyksissä tai ajoneuvon kierimistilanteissa.

⚠ VAROITUS

- **Jotta sivu- ja ikkunaturvatyynyt tarjoaisivat parhaan suojavaikutuksen, sekä etumatkustajien ja takasivumatkustajien tulisi istua pystyasennossa turvavyöt oikein kiinnitettyinä. Erityisen tärkeää on, että lapset istuvat tarkoituksenmukaisissa lasten turvaistuimissa takaistuimella.**
- **Kun lapset asetetaan ulkoreunalla oleviin takaistuimiin, heidät tulee kiinnittää asianmukaisiin lasten turvaistuimiin.**

  Varmista, että kiinnität lasten turvaistuimen mahdollisimman kauas oven sivusta ja lukitset lasteni istuimen paikoilleen.

(Jatkuu)

(Jatkuu)

- **Älä anna matkustajien nojata päitään tai vartaloitaan oviin, asettaa käsiään oville, venyttää käsiään ulos ikkunoista tai asettaa tavaroita itsensä ja oven väliin istuessaan istuimilla, joihin sivu- ja ikkunaturvatyynyt vaikuttavat.**
- **Älä koskaan yritä avata tai korjata mitään sivu- tai ikkunaturvatyynyjärjestelmään liittyviä osia. Suosittelemme, että huollatat järjestelmän valtuutetussa Kia-huollossa.**

Yllä esitettyjen ohjeiden noudattamatta jättäminen voi aiheuttaa matkustajan loukkaantumisen tai menehtymisen onnettomuuden sattuessa.

Miksi turvatyynyni ei lauennut törmäyksessä? (turvatyynyn laukeamiseen tarvittava tilanne)

On olemassa monenlaisia onnettomuuksia, joissa turvatyynyt eivät tarjoa lisäsuojaa.

Näitä ovat mm. peräänajot, ketjukolarin lievimmät törmäykset ja alhaisilla nopeuksilla tapahtuvat törmäykset.

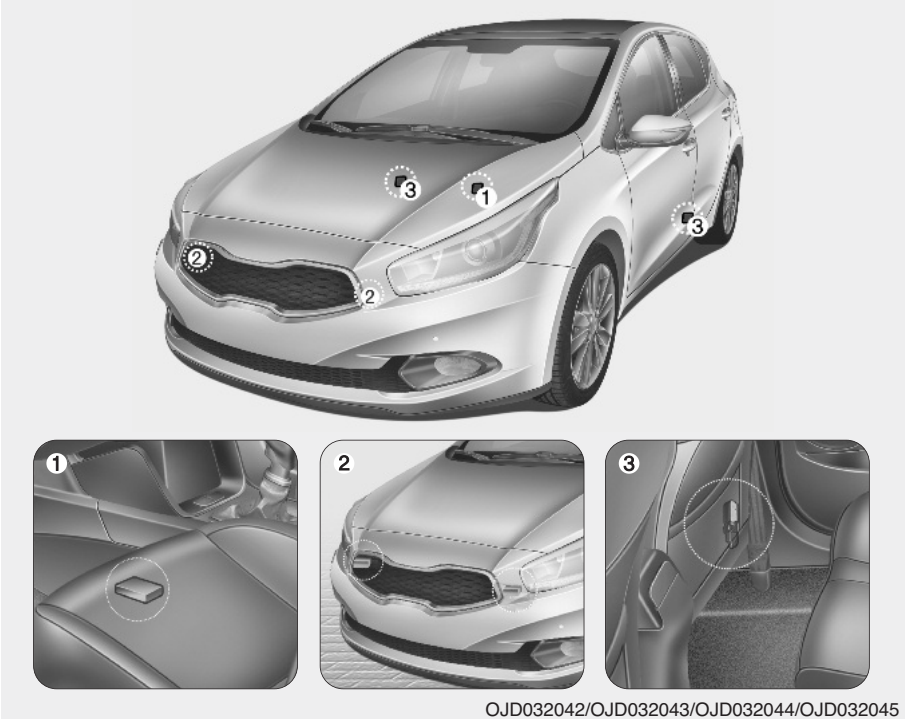

OJD032042/OJD032043/OJD032044/OJD032045

Turvatyynyjen törmäystunnistimet

(1) SRS-ohjausyksikkö

(2) Etuosan törmäystunnistimet

(3) Sivutörmäystunnistin (mikäli varusteena)

⚠ VAROITUS

- **Älä iske tai anna minkään kappaleen iskeytyä turvatyynyjen tai niiden tunnistimien alueelle.**
  Tämä saattaa aiheuttaa tahattoman turvatyynyn laukeamisen, joka voi johtaa vakaviin tai jopa hengenvaarallisiin henkilövahinkoihin.
- **Jos tunnistimen paikkaa tai asentoa muutetaan millään tavalla, turvatyynyt saattavat laueta, kun niiden ei pitäisi, tai ne eivät laukea, kun niiden pitäisi aiheuttaen vakavia tai hengenvaarallisia vammoja.**
  Tämän vuoksi älä yritä suorittaa mitään huoltotoimenpiteitä turvatyynytunnistimien lähellä tai suoraan niihin. Suosittelemme, että huollatat järjestelmän valtuutetussa Kia-huollossa.

(Jatkuu)

(Jatkuu)

- **Ongelmia saattaa ilmetä, jos tunnistimien asennuskulmat muuttuvat etupuskurin, korin tai B- ja C-pilarin muodonmuutoksen johdosta. Suosittelemme, että huollatat järjestelmän valtuutetussa Kia-huollossa.**
- **Autosi on suunniteltu tunnistamaan törmäys ja laukaisemaan sitä kautta turvatyynyt tietyntyyppisissä kolareissa. Puskurisuojusten asentaminen tai puskurin vaihtaminen tarvikevaraosaan saattaa vaikuttaa haitallisesti törmäysominaisuuksiin ja turvatyynyn laukeamiseen.**

Turvatyynyn laukeamistilanteet

Etuturvatyynyt

Etuturvatyynyt on suunniteltu laukeamaan etupäähän kohdistuvissa törmäyksissä, ja siihen vaikuttaa mm. törmäyksen voimakkuus, nopeus ja suuntakulma.

OJD032048

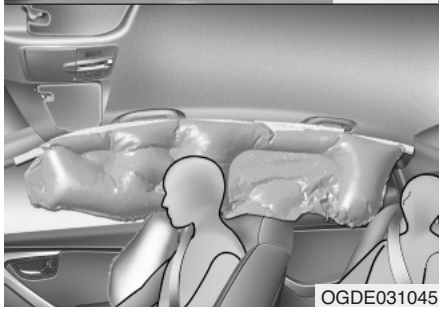
OGDE031045

✻ Varsinaiset turvatyynyt saattavat poiketa kuvan mukaisista.

Sivu- ja ikkunaturvatyynyt (mikäli varusteena)

Sivu- ja/tai ikkunaturvatyynyt on suunniteltu laukeamaan, kun törmäyksen tunnistaa sivutörmäystunnistin, ja siihen vaikuttaa mm. törmäyksen voimakkuus, nopeus ja suuntakulma.

Vaikka etuturvatyynyt (kuljettajan ja etumatkustajan) on suunniteltu laukeamaan ainoastaan etupäähän kohdistuvissa törmäyksissä, ne saattavat laueta myös muun tyyppisissä törmäyksissä, mikäli etupään törmäystunnistin tunnistaa riittävän voimakkaan iskun. Sivuturvatyynyt (sivu- ja/tai ikkunaturvatyynyt) on suunniteltu laukeamaan ainoastaan sivuun kohdistuvissa törmäyksissä, mutta ne saattavat laueta myös muuntyyppisissä törmäyksissä, jos sivutörmäystunnistimet tunnistavat riittävän voimakkaan iskun.

Jos ajoneuvon alustaan kohdistuu isku töyssyistä, esteistä, korjaamattomista teistä tai jalkakäytävistä, turvatyynyt saattavat laueta. Aja varovaisesti huonokuntoisilla teillä tai tiepinnoilla, joita ei ole suunniteltu liikenteelle, estääksesi turvatyynyjen tarkoituksettoman laukeamisen.

OED036099

Tilanteet, joissa turvatyyny ei laukea

- Joissain matalanopeuksisissa törmäyksissä turvatyynyt eivät saata laueta. Turvatyynyt on suunniteltu siten, että ne eivät laukea näissä törmäyksissä, sillä ne eivät tarjoa mitään lisäsuojaa turvavöiden antaman suojan lisäksi.

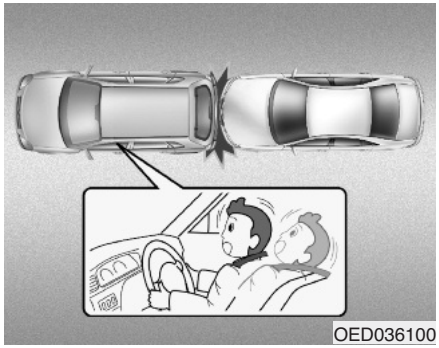
OED036100

- Turvatyynyjä ei ole suunniteltu laukeamaan takaosaan kohdistuvissa törmäyksissä, koska matkustajat liikkuvat taaksepäin törmäyksen voimasta. Tällöin täyttyneet turvatyynyt eivät pysty tarjoamaan lisäsuojaa.

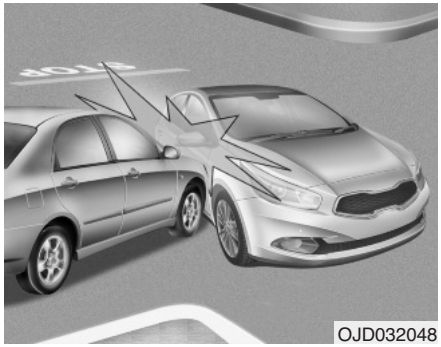
OJD032048

- Etuturvatyynyt eivät saata laueta sivutörmäyksissä, koska matkustajat liikkuvat törmäyksen suuntaa kohti, jolloin etuturvatyynyjen laukeaminen ei tarjoaisi matkustajille lisäsuojaa.
- Kuitenkin sivu- ja ikkunaturvatyynyt (mikäli varusteena) saattavat laueta riippuen törmäyksen voimakkuudesta ja suunnasta sekä auton nopeudesta.

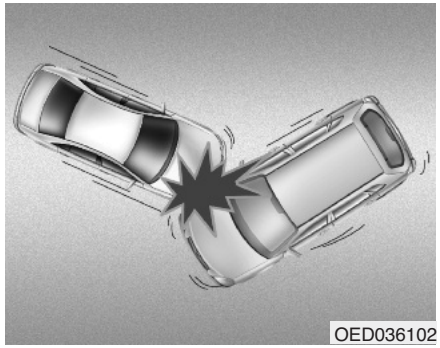
OED036102

- Vinoissa törmäyksissä iskun voima saattaa vaikuttaa matkustajiin suunnassa, jossa turvatyynyt eivät pysty tarjoamaan lisäsuojaa, jolloin tunnistimet eivät laukaise ainuttakaan turvatyynyä.

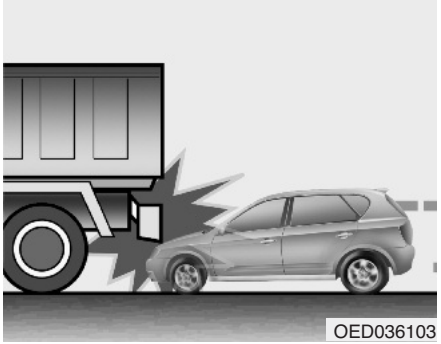
OED036103

- Juuri ennen törmäystä kuljettaja usein jarruttaa voimakkaasti. Tämänlaisissa voimakkaissa jarrutuksissa auton keula laskeutuu, jolloin se voi kiilautua ajoneuvon alle, jossa on korkeampi maavara. Turvatyynyt eivät välttämättä laukea tämänlaisissa ”alle kiilautumistilanteissa”, koska tunnistimien havaitsemat jarrutusvoimat heikkenevät merkittävästä.

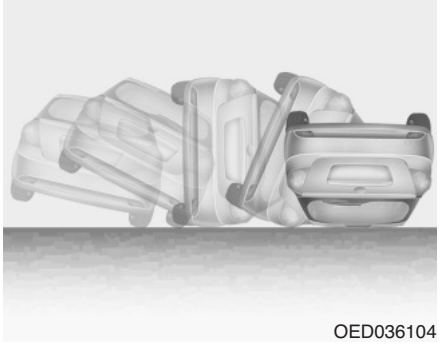
OED036104

- Turvatyynyt eivät ehkä laukea nurinajotilanteissa, koska ajoneuvo ei kykene erikseen tunnistamaan nurinajo-onnettomuutta.

  Kuitenkin sivu- ja/tai ikkunaturvatyynyt saattavat laueta ajoneuvon nurinajossa, koska tällöin ajoneuvon sivuun saattaa kohdistua voimakkaita iskuja.

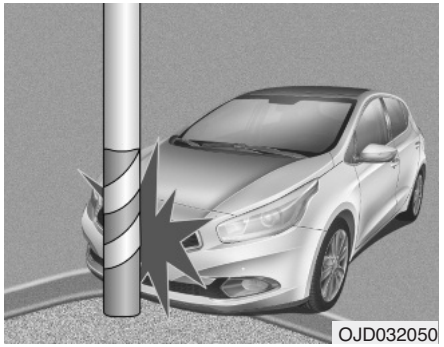
OJD032050

- Turvatyynyt eivät välttämättä laukea, jos ajoneuvo törmää esteeseen, kuten liikennetolppaan tai puuhun, jolloin törmäysvoima keskittyy yhdelle alueelle eikä välity tunnistimille asti.

SRS-järjestelmän huolto ja ylläpito

SRS-järjestelmä ei käytännössä vaadi huoltoa eikä siinä ole osia, joita voisit itse turvallisesti huoltaa. Jos SRS-turvatyynyjärjestelmän varoitusvalo ei syty tai se palaa jatkuvasti, suosittelemme tarkastuttamaan järjestelmän valtuutetussa Kia-huollossa.

⚠ VAROITUS

- **SRS-komponentteihin ja johtoihin tehtävät muutokset, kuten kaikentyyppisten merkkien laittaminen suojakuorien päälle tai tehdyt korirakenteen muutokset, voivat vaikuttaa heikentävästi SRS-järjestelmän toimintaan johtaen mahdolliseen loukkaantumiseen.**
- **Turvatyynyjen suojakuorien puhdistamiseen saa käyttää ainoastaan pehmeää, kuivaa tai puhtaalla vedellä kostutettua kangasta. Liuotin tai puhdistin saattaa vaikutta epäedullisesti turvatyynyn suojakuoreen ja järjestelmän oikeaan laukeamiseen.**
- **Tavaroita ei tulisi asettaa ohjauspyörän, kojelaudan ja hansikaslokeron yläpuolisen paneelin turvatyynymoduulien päälle tai lähelle. Nämä tavarat voivat olla vahingollisia mahdollisessa, riittävän voimakkaassa törmäyksessä, jossa turvatyynyt laukeavat.**

(Jatkuu)

(Jatkuu)

- **Jos turvatyynyt laukeavat, suosittelemme vaihdattamaan järjestelmän valtuutetussa Kia-huollossa.**
- **SRS-järjestelmän johtoihin ja muihin osiin ei saa koskea tai niitä ei saa irrottaa. Jos näin toimitaan, turvatyynyjen tahattomasta laukeamisesta tai toimintakyvyttömäksi tekemisestä saattaa aiheutua loukkaantumisia.**
- **Jos turvatyynyjärjestelmän osia on poistettava tai ajoneuvo on romutettava, erityisiä turvavarotoimenpiteitä on noudatettava. Valtuutettu Kia-huolto tuntee nämä varotoimenpiteet ja voi antaa sinulle tarvittavia lisätietoja. Näiden toimenpiteiden noudattamatta jättäminen voi lisätä henkilövahinkojen riskiä.**
- **Jos autoosi on tulvinut vettä ja lattia on kostea, sinun ei tulisi yrittää käynnistää moottoria. Suosittelemme, että otat yhteyden valtuutettuun Kia-huoltoon.**

Turvallisuutta lisääviä varotoimenpiteitä

- **Älä koskaan päästä matkustajia tavaratilaan tai kaadetun takaselkänojan päälle kuljetuksen ajaksi.** Kaikkien matkustajien tulee istua pystyasennossa, selkä tiukasti selkänojalla, vyöt kiinnitettyinä ja jalat lattialla.
- **Matkustajat eivät saa poistua istuimilta tai vaihtaa niitä auton liikkuessa.** Matkustaja, joka ei käytä turvavyötä, voi paiskautua päin matkustamon rakenteita, muita matkustajia tai lentää ulos autosta mahdollisen törmäyksen tai äkkijarrutuksen seurauksena.
- **Jokainen turvavyö on suunniteltu yhden matkustajan kiinnittämiseen.** Jos samaa turvavyötä käyttää useampi kuin yksi henkilö, saattavat molemmat loukkaantua mahdollisessa törmäyksessä vakavasti tai jopa hengenvaarallisesti.
- **Älä käytä mitään tarvikkeita turvavöillä.** Lisävarusteet, jotka parantavat matkustajan mukavuutta tai muuttavat vyön asentoa, voivat heikentää turvavyön tarjoamaa suojaa ja jopa lisätä vakavan loukkaantumisen riskiä mahdollisessa törmäyksessä.
- **Matkustajat eivät saa asettaa kovia tai teräviä esineitä itsensä ja turvatyynyn väliin.** Kovien tai terävien kappaleiden kuljettaminen sylissä tai niiden pitäminen suulla voi johtaa vakaviin vammoihin turvatyynyn lauetessa.
- **Pidä matkustajat kaukana turvatyynyjen suojuksista.** Kaikkien matkustajien tulee istua pystyasennossa, selkä tiukasti selkänojalla, vyöt kiinnitettyinä ja jalat lattialla. Jos matkustajat ovat liian lähellä turvatyynyjen suojuksia, ne saattavat aiheuttaa vammoja lauetessaan.
- **Älä kiinnitä tai aseta esineitä turvatyynysuojuksien päälle tai niiden lähelle.** Mitkä tahansa esineet, jotka on kiinnitetty tai asetettu etu- tai sivuturvatyynyjen suojuksiin, voivat häiritä turvatyynyjen virheetöntä toimintaa.
- **Älä muokkaa etuistuimia.** Etuistuimien muutostyöt voivat häiritä etu- tai sivuturvatyynyjärjestelmän tunnistinosien toimintaa.
- **Älä sijoita esineitä etuistuimien alle** Esineiden asettaminen etuistuimien alle saattaa häiritä turvatyynyjärjestelmän tunnistinosien ja johdotusten toimintaa.
- **Älä koskaan pidä lasta tai vauvaa sylissäsi.** Lapsi tai vauva saattaa loukkaantua vakavasti tai jopa menehtyä mahdollisessa törmäystilanteessa. Kaikki lapset ja vauvat tulee kiinnittää oikein tarkoituksenmukaisiin lastenistuimiin tai turvavöin takaistuimille.

⚠ VAROITUS

- **Istuminen väärässä asennossa voi aiheuttaa matkustajan lentämisen liian lähelle laukeavaa turvatyynyä, iskeytymisen matkustamon sisärakenteeseen tai lentämisen ulos autosta, josta voi seurata vakavia tai hengenvaarallisia vammoja.**
- **Istu aina pystyasennossa istuimen keskiosassa pystyyn säädettyä selkänojaa vasten jalkojen ollessa mukavasti lattialla.**

Lisävarusteiden asentaminen tai muiden muutosten tekeminen turvatyynyllä varustettuun autoon

Auton rungon, puskurien, etupään, kylkien tai maavaran muuttaminen voi vaikuttaa turvatyynyjärjestelmän toimintaan.

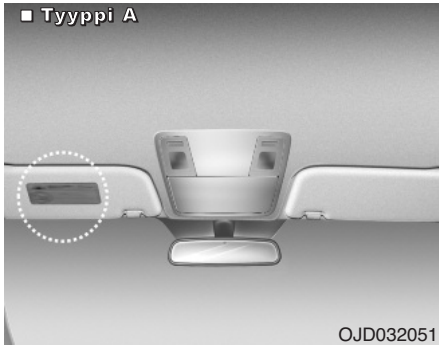

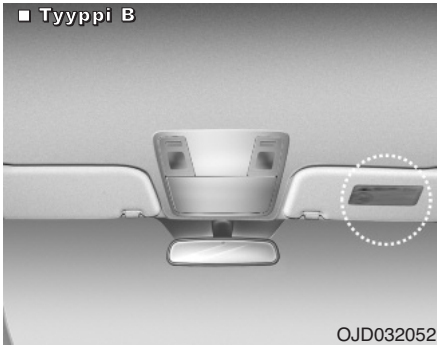

Turvatyynyn varoitustarra (mikäli varusteena)

Turvatyynyn varoitustarrat on kiinnitetty varoittamaan kuljettajaa ja matkustajia turvatyynyjärjestelmän käytön mahdollisista vaaroista.

Huomaa, että nämä lain määräämät varoitukset keskittyvät lasten turvallisuusriskeihin. Haluamme myös muistuttaa sinua vaaroista, joille aikuiset altistuvat ja jotka on kuvailtu edellisillä sivuilla.

Autosi ominaisuudet

Avaimet 4-4
• Kirjoita avaimen numero muistiin 4-4
• Avaimen toiminnot 4-4
• Käynnistyksenestolaite 4-4
Kauko-ohjattu keskuslukitus 4-6
• Kauko-ohjainjärjestelmän toiminnot 4-6
• Varotoimenpiteet kauko-ohjaimen käytössä 4-8
• Pariston vaihtaminen 4-9
Smart key 4-11
• Smart key -avaimen käyttö 4-11
• Varotoimenpiteitä smart key -avaimen käytössä . . 4-12
• Oven lukitseminen/avaaminen hätätilanteessa 4-13
Murtohälytin 4-14
• Viritetty tila 4-14
• Murtohälytin -tila 4-15
• Viritys poistettu -tila 4-16
Ovilukot 4-17
• Ulkopuolelta 4-17
• Sisäpuolelta 4-18
• Turvalukot 4-20
• Oven lukitus-/avaustoiminnot 4-20
• Takaovien lapsilukko 4-21
Takaluukku 4-22
• Takaluukun avaaminen 4-22
• Takaluukun sulkeminen 4-22
• Takaluukun avaaminen hätätilanteessa 4-23
Ikkunat 4-24
• Sähköikkunat 4-25
• Käsitoimiset ikkunat 4-27
Konepelti 4-28
• Konepellin avaaminen 4-28
• Konepellin sulkeminen 4-29
Polttoaineen täyttökansi 4-30
• Polttoaineen täyttökannen avaaminen 4-31
• Polttoaineen täyttökannen sulkeminen 4-32
Panorama-kattoluukku 4-33
• Avonaisen kattoluukun varoitus 4-33
• Aurinkoverho 4-34
• Kattoluukun liu’uttaminen 4-34
• Kattoluukun kallistaminen 4-34
• Kattoluukun sulkeminen 4-35
• Kattoluukun toiminnan alustaminen 4-36
Ohjauspyörä 4-37
• Sähköinen ohjaustehostin 4-37
• Ohjauspyörän asento 4-38
• Lämmitetty ohjauspyörä 4-38
• Äänimerkki 4-39
• Ohjauksen jäykkyys 4-40
Peilit 4-42
• Matkustamon taustapeili 4-42
• Matkustamon taustapeili 4-43
Mittaristo (normaali) 4-46
• Mittariston valaistus 4-47
• Mittarit 4-47
• Käsivaihteiston vaihdeilmaisin 4-48
• Automaattivaihteiston vaihdeilmaisin 4-49
• Kaksoiskytkinvaihteiston vaihdeilmaisin 4-49
• Nopeudenrajoittimen merkkivalo 4-50

• Matkamittari 4-50
• Ajotietokone 4-51
• LCD-näytön tiedot 4-71
• Varoitukset ja merkkivalot 4-77
Mittaristo (Super vision) 4-59
• Mittariston valaistus 4-61
• Mittarit 4-61
• Käsivaihteiston vaihdeilmaisin 4-64
• Automaattivaihteiston vaihdeilmaisin 4-65
• Kaksoiskytkinvaihteiston vaihdeilmaisin 4-65
• Nopeudenrajoittimen merkkivalo 4-66
• Matkamittari 4-66
• Ajotietokone 4-66
• LCD-näytön tiedot 4-73
• Varoitukset ja merkkivalot 4-79
LCD-näytön varoitukset ja merkkivalot (mittariston näyttö) 4-90
Peruutustutka 4-92
• Käyttö 4-92
• Toiminnan keskeyttävät tilanteet 4-94
• Varotoimenpiteet 4-94
• Itsetestaus 4-95
Pysäköintitutka 4-96
• Käyttö 4-96
• Toiminnan keskeyttävät tilanteet 4-98
• Itsetestaus 4-99
Pysäköintiavustin (SPAS) 4-100
• Toiminnan edellytykset 4-101
• Toiminnan keskeyttävät tilanteet 4-101
• Järjestelmän toiminta 4-104
• Lisäohjeet (viestit) 4-109
• Järjestelmän toimintahäiriö 4-109
Peruutuskamera 4-110
Varoitusvilkut 4-110
Valot 4-111
• Akun säästötoiminto 4-111
• Ajovalojen saattotoiminto 4-111
• Ajovalojen vastaanottotoiminto 4-111
• Staattiset kaarreajovalot 4-112
• Valojen hallinta 4-112
• Kaukovalojen käyttö 4-114
• Suuntavilkut ja kaistanvaihtotoiminto 4-115
• Etusumuvalot 4-116
• Takasumuvalo 4-116
• Päivävalot 4-116
• Ajovalojen korkeudensäätö 4-117
• Kääntyvät ajovalot (AFLS-järjestelmä) 4-118
Pyyhkijät ja pesulaitteet 4-119
• Tuulilasin pyyhkijät (edessä) 4-119
• Tuulilasin pesulaitteet (edessä) 4-121
• Takalasin pyyhkijän ja pesulaitteen kytkin 4-122
Sisävalo 4-123
• Sisävalon automaattinen katkaisu 4-123
• Karttavalo 4-123
• Matkustamon valo 4-124
• Ehostuspeilin valo 4-124
• Tavaratilan valo 4-125
• Hansikaslokeron valo 4-125

Vastaanottotoiminto. 4-126
• Ajovalojen vastaanottotoiminto 4-126
• Sisävalo 4-126
• Peilin maavalot. 4-126
Lämmitin 4-127
• Takalasin lämmitin 4-127
Käsisäätöinen ilmastointilaite. 4-128
• Lämmitys ja ilmastointi. 4-129
• Järjestelmän käyttäminen. 4-133
• Raitisilmasuodatin 4-135
• Ilmastointilaitteen kylmäaineen ja kompressorin voitelu-
aineen määrien tarkastaminen 4-136
Automaattinen ilmastointijärjestelmä. 4-137
• Automaattinen lämmitys ja ilmastointi 4-138
• Käsitoiminen lämmitys ja ilmastointi 4-140
• Järjestelmän käyttäminen. 4-145
• Raitisilmasuodatin 4-147
• Ilmastointilaitteen kylmäaineen ja kompressorin voitelu-
aineen määrien tarkastaminen 4-148
Tuulilasin huurteenpoisto 4-149
• Käsisäätöinen ilmastointilaite. 4-149
• Automaattinen ilmastointijärjestelmä 4-150
Puhdas ilma 4-151
Säilytystilat. 4-152
• Keskikonsolin säilytyslokerot 4-152
• Liukuva kyynärnoja 4-152
• Hansikaslokero. 4-153
• Jäähdytyslokero 4-153
• Aurinkolasipidike. 4-154
• Tavaratilan lokerot. 4-154
• Tavaratilan sivulokerot 4-154
Sisätilan varusteet 4-155
• Savukkeensytytin 4-155
• Tuhkakuppi. 4-155
• Mukipidike 4-156
• Pullopidikkeet. 4-157
• Häikäisysuoja 4-157
• Sähköpistoke. 4-158
• Aux, USB ja iPod 4-159
• Vaateripustin 4-160
• Lattiamattokoukut. 4-160
• Tavaraverkko (kiinnike) 4-161
• Tavaratilan peite 4-161
• Suojaverkko 4-162
• Tavaratilan peite 4-165
• Tavaratilan kiskot 4-166
• Kauppakassipidike. 4-167
Ulkopuolen varusteet. 4-168
• Kattotelineiden kiinnikkeet. 4-168
• Kattokaiteet 4-169
Äänentoistojärjestelmä 4-171
• Antenni 4-171
• Äänentoiston kauko-ohjaus 4-172
• Kuinka auton äänentoisto toimii? 4-173

AVAIMET

Kirjoita avaimen numero muistiin

Avaimen koodinumero on painettu avainnipussa olevaan viivakoodilevyyn. Jos kadotat avaimesi, suosittelemme ottamaan yhteyden valtuutettuun Kia-huoltoon. Irrota viivakoodilevy ja säilytä sitä turvallisessa paikassa. Lisäksi kirjoita koodinumero muistiin ja säilytä sitä turvallisessa, käytännöllisessä paikassa, älä ajoneuvossa.

Avaimen toiminnot

- Käytetään moottorin käynnistämiseen.
- Käytetään ovien lukitsemiseen ja avaamiseen.

⚠ VAROITUS

Suosittelemme käyttämään valtuutetun Kia-huollon käyttämiä varaosia. Mikäli käytössä on tarvikeavain, virtalukko ei välttämättä palaudu ON-asentoon START-asentoon kääntämisen jälkeen. Jos näin käy, käynnistin jatkaa toimintaa aiheuttaen vahinkoa käynnistinmoottorille tai johdoissa jopa tulipaloja liiallisen jännitteen johdosta.

⚠ VAROITUS - Virta-avain

Lapsien jättäminen valvomatta ajoneuvoon, jossa on virta-avain, on vaarallista, vaikka avain ei olisi virtalukossa. Lapset saattavat ottaa esimerkkiä aikuisista ja asettaa avaimen virtalukkoon. Virta-avaimen avulla lapset saattavat käyttää sähköikkunoita tai muita laitteita tai saada jopa auton liikkeelle, jonka seurauksena voi olla vakavia tai jopa hengenvaarallisia ruumiinvammoja. Älä koskaan jätä avaimia autoon, kun matkustamossa on lapsia ilman valvontaa.

Käynnistyksenestolaite

Autosi on varustettu elektronisella moottorin käynnistyksenestojärjestelmällä, jolla pyritään estämään auton luvaton käyttö.

Käynnistyksenestojärjestelmä koostuu avaimen pienestä transponderista ja autossa olevista elektronisista laitteista.

Ajoneuvot ilman smart key -järjestelmää

Aina kun laitat virta-avaimen virtalukkoon ja käännät sen ON-asentoon, käynnistyksenestojärjestelmä tarkastaa, onko virta-avain hyväksyttävä vai ei.

Jos avain on hyväksytty, moottori käynnistyy.

Jos avain ei ole hyväksytty, moottori ei käynnisty.

Kytkeäksesi käynnistykseneston pois päältä:

Työnnä virta-avain virtalukkoon ja käännä se ON-asentoon.

Kytkeäksesi käynnistykseneston päälle:

Käännä virta-avain OFF-asentoon. Käynnistyksenestojärjestelmä kytkeytyy automaattisesti. Ilman autollesi kelpaavaa virta-avainta moottori ei käynnisty.

Ajoneuvot smart key -järjestelmällä

Aina kun moottorin start/stop-painike painetaan ON-asentoon, käynnistyksenestojärjestelmä tarkastaa ja vahvistaa, onko avain hyväksytty vai ei.

Jos avain on hyväksytty, moottori käynnistyy.

Jos avain ei ole hyväksytty, moottori ei käynnisty.

Kytkeäksesi käynnistykseneston pois päältä

Paina moottorin start/stop-painike ON-asentoon.

Kytkeäksesi käynnistykseneston päälle

Paina moottorin start/stop-painike OFF-asentoon. Käynnistyksenestojärjestelmä kytkeytyy automaattisesti. Ilman autollesi kelpaavaa smart key -avainta moottori ei käynnisty.

⚠ VAROITUS

Estääksesi autosi varastamisen, älä jätä vara-avaimia matkustamoon. Käynnistyksenestolaitteen salasana on asiakaskohtainen ja se tulee pitää salassa. Älä jätä tätä numeroa mihinkään autossasi.

✻ HUOMAUTUS

Moottoria käynnistettäessä älä pidä muita käynnistyksenestoavaimia lähellä. Muussa tapauksessa moottori ei välttämättä käynnisty tai sammuu heti käynnistyksen jälkeen. Pidä jokainen avain erillään toisistaan välttyäksesi käynnistyshäiriöiltä.

⚠ HUOMIO

Älä aseta metallisia varusteita virtalukon lähettyville.

Moottori ei ehkä käynnisty, kun metallinen varuste häiritsee transponderin signaalin normaalia lähetystä.

✻ HUOMAUTUS

Jos kadotat avaimesi tai tarvitset lisäavaimia, suosittelemme ottamaan yhteyden valtuutettuun Kia-jälleenmyyjään.

⚠ HUOMIO

Virta-avaimessasi oleva transponderi on tärkeä osa käynnistyksenestojärjestelmää. Se on suunniteltu kestämään vuosia ilman häiriöitä. Kuitenkin sinun tulee käsitellä sitä huolellisesti ja välttää sen altistumista kosteudelle tai staattiselle sähkölle. Muussa tapauksessa käynnistyksenestossa saattaa esiintyä toimintahäiriöitä.

⚠ HUOMIO

Älä vaihda, muuntele tai säädä käynnistyksenestolaitetta, sillä tämä voi aiheuttaa laitteen toimintahäiriöitä. Suosittelemme, että huollatat järjestelmän valtuutetussa Kia-huollossa.

Auton valmistajan takuu ei kata toimintahäiriöistä seuraavia kustannuksia, jotka ovat aiheutuneet sopimattomista käynnistyksenestolaitteen korjauksista, säädöistä tai muutoksista.

KAUKO-OHJATTU KESKUSLUKITUS (MIKÄLI VARUSTEENA)

■ Tyyppi A (5-ovinen ja wagon)

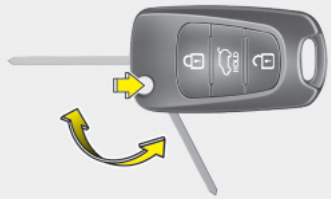

OAM049096L

■ Tyyppi B

OJD042002

■ Tyyppi C (3-ovinen)

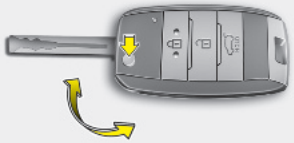

OJD043244

Kauko-ohjainjärjestelmän toiminnot

Tyyppi A, C

- Avataksesi avaimen, paina vapautuspainiketta, jolloin avain taittuu auki.
- Sulkeaksesi avaimen, käännä avain käsin painaen samalla vapautuspainiketta.

⚠ HUOMIO

Älä taita avainta painamatta vapautuspainiketta. Tämä voi vahingoittaa avainta.

Tyyppi B

- Irrottaaksesi mekaanisen avaimen, paina ja pidä pohjassa vapautuspainiketta ja poista mekaaninen avain.
- Kiinnittääksesi mekaanisen avaimen takaisin paikoilleen, ohjaa avain aukkoon ja paina sitä, kunnes kuuluu lukitusääni.

■ Tyyppi A (5-ovinen ja wagon)

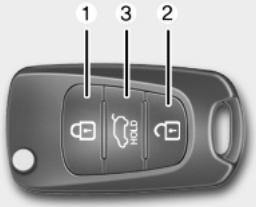

OXM049003

■ Tyyppi B

OJD042001

■ Tyyppi C (3-ovinen)

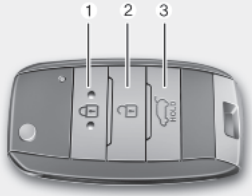

OJD043245

3. Varoitusvilkut vilkkuvat kerran osoittaakseen, että kaikki ovet on lukittu (konepellin ja takaluukun on oltava suljettuna). Lisäksi ulkopeilit taittuvat sisään automaattisesti, jos taittokytkin (tyyppi B) on AUTO-asennossa (mikäli varusteena).

✻ HUOMAUTUS

Ovet eivät lukitu, jos jokin ovista avataan.

Lukituksen avaaminen (2)

1. Paina lukituksen avauspainiketta.
2. Varoitusvilkut vilkkuvat kahdesti osoittaakseen, että kaikkien ovien lukitukset on avattu. Lisäksi ulkopeilit taittuvat ulos automaattisesti, jos taittokytkin (tyyppi B) on AUTO-asennossa (mikäli varusteena).

✻ HUOMAUTUS

Jos ovea ei avata 30 sekunnin sisällä sen jälkeen, kun kaikki ovilukot avataan, ovet lukkiutuvat uudelleen ja ulkopeilit taittuvat sisään, mikäli taittokytkin (tyyppi B) on AUTO-asennossa (mikäli varusteena).

Takaluukun lukituksen avaaminen (3)

1. Paina takaluukun lukituksen avauspainiketta vähintään 1 sekunnin ajan.
2. Varoitusvilkut vilkkuvat kahdesti osoittaakseen, että takaluukun lukitus on avattu.

✻ HUOMAUTUS

- **Kun takaluukun lukitus on avattu, takaluukku lukkiutuu uudelleen automaattisesti, ellei sitä avata 30 sekunnin sisällä.**
- **Kun takaluukku suljetaan sen avaamisen jälkeen, se lukittuu automaattisesti.**
- **Painikkeen merkintä “HOLD” muistuttaa, että painiketta tulee pitää painettuna.**

Varotoimenpiteet kauko-ohjaimen käytössä

✻ HUOMAUTUS

Kauko-ohjain ei ehkä toimi, jos jokin seuraavista tapahtuu:

- **Virta-avain on virtalukossa.**
- **Ylität toimintasäteen (noin 10m).**
- **Kauko-ohjaimen paristo on tyhjä.**
- **Muut ajoneuvot tai esineet estävät signaalin välittymisen.**
- **Sää on erittäin kylmä.**
- **Kauko-ohjain on lähellä radiolähetintä, kuten radioasemaa tai lentokenttää, joka voi häiritä kauko-ohjaimen normaalia toimintaa.**

Jos kauko-ohjain ei toimi oikein, avaa ja lukitse ovet virta-avaimella. Jos sinulla on ongelmia kauko-ohjaimen käytössä, suosittelemme ottamaan yhteyden valtuutettuun Kia-jälleenmyyjään.

(Jatkuu)

(Jatkuu)

- **Jos kauko-ohjain on lähellä matka- tai älypuhelinta, kauko-ohjaimesta lähtevä signaali saattaa estyä puhelimen normaalin toiminnan aiheuttamana. Tämä on erityisesti huomattava puhelimen ollessa aktiivinen, kuten puheluja tehtäessä/vastaanotettaessa tai teksti- tai sähköpostiviestejä lähetettäessä/vastaanotettaessa. Vältä asettamasta kauko-ohjainta ja puhelinta samaan taskuun ja pidä ne riittävän etäällä toisistaan.**

⚠ HUOMIO

Pidä kauko-ohjain kaukana vedestä ja kaikenlaisista nesteistä. Jos kauko-ohjausjärjestelmä ei toimi vedelle tai nesteelle altistumisen johdosta, auton valmistajan takuu ei kata vahinkoja.

⚠ HUOMIO

Muutostyöt, jotka eivät ole hyväksynnästä vastuussa olevan osapuolen erityisesti hyväksymiä, voivat mitätöidä käyttäjän kyseisen laitteen käyttöoikeuden. Jos kauko-ohjausjärjestelmä on toimintakyvytön sen johdosta, että muutostyö ei ole ollut hyväksynnästä vastuussa olevan osapuolen hyväksymä, kauko-ohjausjärjestelmä ei ole enää auton valmistajan takuun alainen.

Pariston vaihtaminen

Kauko-ohjaimen pariston tulisi kestää useita vuosia, mutta jos ohjain ei toimi oikein, kokeile vaihtaa paristo uuteen. Jos olet epävarma pariston vaihtamisessa, suosittelemme ottamaan yhteyden valtuutettuun Kia-jälleenmyyjään.

■ Tyyppi A

OED039003A

Tyyppi A

1. Aseta ohut työkalu uraan ja avaa kansi (1) avartamalla.
2. Vaihda paristo (CR2032) uuteen. Varmista paristoa vaihtaessasi, että pariston positiivinen ”+” tunnus asettuu ylöspäin kuvan mukaisesti.
3. Asenna takaosan suojus paikoilleen.

■Tyyppi B

OJD042003

Tyyppi B

1. Aseta ohut työkalu uraan ja avaa kansi avartamalla.

■ Tyyppi A

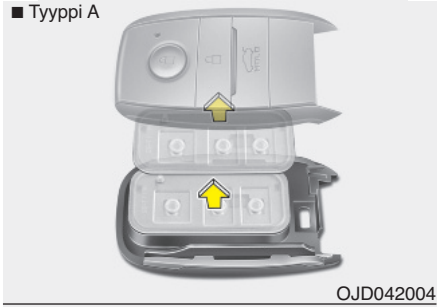

OJD042004

■ Tyyppi B

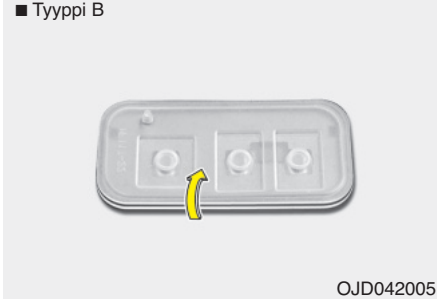

OJD042005

2. Vedä smart key -moduuli irti.
3. Käännä smart key -moduuli ylösalaisin.

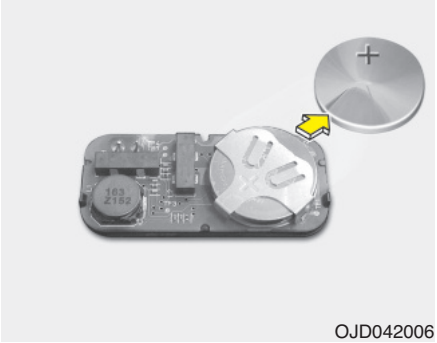

OJD042006

4. Paina paristo irti pidikkeestään.
5. Vaihda paristo (CR2032) uuteen. Varmista paristoa vaihtaessasi, että pariston napaisuus (suunta) asettuu kuvan mukaisesti.
6. Asenna paristo poistoon nähden käänteisessä järjestyksessä.

Suosittelemme ottamaan yhteyden valtuutettuun Kia-huoltoon kauko-ohjaimen tai smart keyn vaihtamisessa.

⚠ HUOMIO

- ***Kauko-ohjaus tai smart key -järjestelmän lähetin on suunniteltu toimimaan häiriöttömästi vuosia. Siinä voi kuitenkin esiintyä toimintahäiriötä, jos se on altistettu kosteudelle tai staattiselle sähkölle. Jos olet epävarma pariston vaihtamisessa, suosittelemme ottamaan yhteyden valtuutettuun Kia-jälleenmyyjään.***
- ***Väärän pariston käyttäminen voi aiheuttaa kauko-ohjaimessa tai smart key -avaimessa toimintahäiriöitä. Varmista, että käytät oikeaa paristoa.***
- ***Välttääksesi vahingoittamasta kauko-ohjainta tai smart key -avainta, älä pudota tai kastele sitä, äläkä altista lämmölle tai auringonvalolle.***

⚠ HUOMIO

Väärin hävitetty paristo voi olla ympäristöllisesti ja terveydellisesti haitallinen.

Hävitä paristo maan lain ja määräysten mukaisesti.

SMART KEY (MIKÄLI VARUSTEENA)

OJD042001

Smart key -avaimen käyttö

1. Ovilukko
2. Oven lukon avaaminen
3. Takaluukun lukituksen avaus

Smart key -avaimen avulla voit lukita ja avata ovet ja takaluukun sekä käynnistää moottorin ilman avaimen asettamista virtalukkoon.

Smart key -avaimessa olevien painikkeiden toiminnot ovat samat kuin normaalissa kauko-ohjaimessa. Noudata tämän luvun kappaleessa ”Kauko-ohjain” esitettyjä ohjeita.

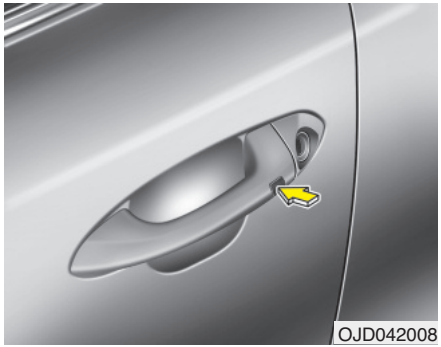
OJD042008

Pitämällä smart key -avainta mukana pystyt lukitsemaan tai avaamaan ajoneuvon ovien tai takaluukun lukituksen.

Voit myös käynnistää moottorin. Tutustu seuraaviin ohjeisiin saadaksesi lisätietoja.

Lukitseminen

1. Pidä smart key mukanasi.
2. Sulje kaikki ovet.
3. Paina oven ulkokahvan painiketta.
4. Varoitusvilkut vilkkuvat kerran (konepellin ja takaluukun on oltava suljettuna). Lisäksi ulkopeilit taittuvat sisään automaattisesti, jos taittokytkin (tyyppi B) on AUTO-asennossa (mikäli varusteena).
5. Varmista, että ovet on lukittu vetämällä oven ulkokahvasta.

✻ HUOMAUTUS

- **Painike toimii ainoastaan, kun smart key on alle 0,7 m etäisyydellä oven ulkokahvasta.**
- **Vaikka painaisitkin oven ulkokahvan painiketta, ovet eivät lukitu ja äänimerkki kytkeytyy 3 sekunniksi, jos jokin seuraavista tapahtuu:**
  - **Smart key on ajoneuvon sisällä.**
  - **Moottorin START/STOP -painike on ACC- tai ON-asennossa.**
  - **Mikä tahansa ovi, paitsi takaluukku, avataan.**

Lukituksen avaaminen

1. Pidä smart key mukanasi.
2. Paina etuoven ulkokahvan painiketta.
3. Kaikkien ovien lukitukset avataan ja varoitusvilkut vilkkuvat kahdesti. Lisäksi ulkopeilit taittuvat ulos automaattisesti, jos taittokytkin (tyyppi B) on AUTO-asennossa (mikäli varusteena).

✻ HUOMAUTUS

- **Painike toimii ainoastaan, kun smart key on alle 0,7 m etäisyydellä oven ulkokahvasta.**
- **Kun smart key on alle 0,7 m etäisyydellä etuoven ulkokahvasta, myös muut henkilöt voivat avata ovia.**
- **Jos ovea ei avata 30 sekunnin sisällä sen jälkeen, kun kaikki ovilukot avataan, ovet lukkiutuvat uudelleen ja ulkopeilit taittuvat sisään, mikäli taittokytkin (tyyppi B) on AUTO-asennossa (mikäli varusteena).**

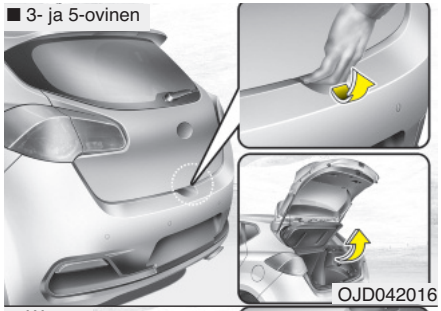

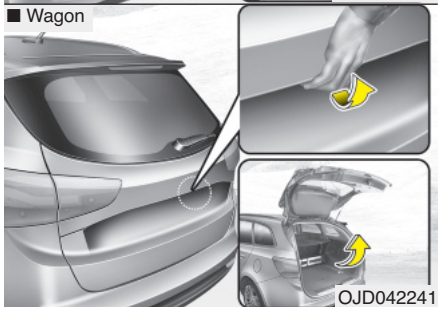

Takaluukun lukituksen avaaminen

1. Pidä smart key mukanasi.
2. Paina takaluukun kahvan kytkintä.
3. Takaluukun lukitus avautuu.

✻ HUOMAUTUS

- **Kun takaluukku suljetaan sen avaamisen jälkeen, se lukittuu automaattisesti.**
- **Painike toimii ainoastaan, kun smart key on alle 0,7 m etäisyydellä takaluukun kahvasta.**

Varotoimenpiteitä smart key -avaimen käytössä

✻ HUOMAUTUS

- **Jos jostain syystä satut kadottamaan smart key -avaimesi, et pysty käynnistämään moottoria. Tarpeen vaatiessa hinaa ajoneuvoa. Suosittelemme ottamaan yhteyden valtuutettuun Kia-jälleenmyyjään.**
- **Enintään 2 smart key -avainta voidaan rekisteröidä yhtä ajoneuvoa kohden. Jos kadotat smart keyn, suosittelemme ottamaan yhteyden valtuutettuun Kia-huoltoon.**
- **Smart key ei saata toimia, jos jokin seuraavista tapahtuu:**
  - **Smart key on lähellä radiolähetintä, kuten radioasemaa tai lentokenttää, joka voi häiritä avaimen normaalia toimintaa.**
  - **Smart key on lähellä kaksikanavaista radiojärjestelmää tai matkapuhelinta.**
  - **Muun ajoneuvon smart key -avainta käytetään sinun ajoneuvosi lähettyvillä.**

  Jos smart key ei toimi oikein, avaa ja lukitse ovet mekaanisella avaimella. Jos sinulla on ongelmia smart keyn käytössä, suosittelemme ottamaan yhteyden valtuutettuun Kia-jälleenmyyjään.

(Jatkuu)

(Jatkuu)

- **Jos smart key on lähellä matka- tai älypuhelinta, avaimesta lähtevä signaali saattaa estyä puhelimen normaalin toiminnan aiheuttamana. Tämä on erityisesti huomattava puhelimen ollessa aktiivinen, kuten puheluja tehtäessä/vastaanotettaessa tai teksti- tai sähköpostiviestejä lähetettäessä/vastaanotettaessa. Vältä asettamasta smart key -avainta ja puhelinta samaan taskuun ja pidä ne riittävän etäällä toisistaan.**

⚠ HUOMIO

Pidä smart key kaukana vedestä ja kaikenlaisista nesteistä. Jos kaukoohjausjärjestelmä ei toimi vedelle tai nesteelle altistumisen johdosta, ajoneuvon valmistajan takuu ei kata vahinkoja.

OJD042002

Oven lukitseminen/avaaminen hätätilanteessa

Jos smart key ei toimi normaalisti, voit lukita tai avata ovilukot käyttämällä mekaanista avainta.

1. Pidä avauspainiketta (1) painettuna ja irrota mekaaninen avain (2).
2. Aseta avain oven ulkokahvan aukkoon. Käännä avainta ajoneuvon takapäätä kohti avataksesi lukituksen ja kohti keulaa lukitaksesi.
3. Kiinnittääksesi mekaanisen avaimen takaisin paikoilleen, ohjaa avain aukkoon ja paina sitä, kunnes kuuluu lukitusääni.

HÄLYTINJÄRJESTELMÄ (MIKÄLI VARUSTEENA)

Murtohälyttimellä varustetuihin ajoneuvoihin on kiinnitetty merkintä, jossa on seuraavat varoitukset:
1. WARNING
2. SECURITY SYSTEM

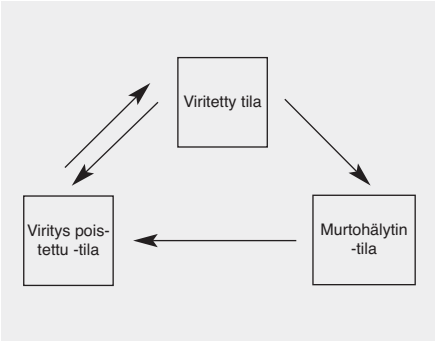

Tämä järjestelmä on suunniteltu antamaan suojaa luvattomalta pääsyltä autoon. Tämä järjestelmä toimii kolmessa eri tilassa: ensimmäinen on ”viritetty” -tila, toinen on ”murtohälytys” -tila ja kolmas on ”viritys poistettu” -tila. Kytkeytyessään järjestelmä välittää hälytysäänen varoitusvilkkujen samalla vilkkuessa.

Viritetty tila

Smart key -avaimen käyttäminen

Pysäköi auto ja sammuta moottori. Viritä järjestelmä, kuten alla esitetään.

1. Sammuta moottori.
2. Varmista, että kaikki ovet, konepelti ja takaluukku ovat suljettu.
3. • Lukitse ovet painamalla oven ulkokahvan painiketta, kun smart key on mukanasi.

   Yllä esitettyjen vaiheiden suorittamisen jälkeen varoitusvilkut vilkkuvat kerran osoittaakseen, että järjestelmä on virittynyt.

   Jos takaluukku tai konepelti on jäänyt auki, varoitusvilkut eivät välähdä eikä murtohälytin virity. Jos takaluukku tai konepelti suljetaan tämän jälkeen, varoitusvilkut vilkkuvat kerran ja murtohälytin virittyy.

- Lukitse ovet painamalla smart key -avaimen lukituspainiketta.

  Yllä esitettyjen vaiheiden suorittamisen jälkeen varoitusvilkut vilkkuvat kerran osoittaakseen, että järjestelmä on virittynyt.

  Jos takaluukku tai konepelti on jäänyt auki, varoitusvilkut eivät välähdä eikä murtohälytin virity. Jos takaluukku tai konepelti suljetaan tämän jälkeen, varoitusvilkut vilkkuvat kerran ja murtohälytin virittyy.

Kauko-ohjaimen käyttäminen

Pysäköi auto ja sammuta moottori. Viritä järjestelmä, kuten alla esitetään.

1. Sammuta moottori ja poista virta-avain virtalukosta.
2. Varmista, että kaikki ovet, konepelti ja takaluukku ovat suljettu.
3. Lukitse ovet painamalla kauko-ohjaimen lukituspainiketta.

   Yllä esitettyjen vaiheiden suorittamisen jälkeen varoitusvilkut vilkkuvat kerran osoittaakseen, että järjestelmä on virittynyt.

   Jos takaluukku tai konepelti on jäänyt auki, varoitusvilkut eivät välähdä eikä murtohälytin virity. Jos takaluukku tai konepelti suljetaan tämän jälkeen, varoitusvilkut vilkkuvat kerran ja murtohälytin virittyy.

- **Älä viritä järjestelmää ennen kuin kaikki matkustajat ovat poistuneet autosta. Jos järjestelmä viritetään matkustajien vielä ollessa matkustamossa, hälytin saattaa kytkeytyä, kun he poistuvat autosta. Jos jokin ovi (tai takaluukku) tai konepelti avataan 30 sekunnin sisällä järjestelmän virittymisen jälkeen, järjestelmän viritystila poistuu tarpeettoman hälytyksen estämiseksi.**

Murtohälytin -tila

Hälytin kytkeytyy, jos jokin seuraavista tapahtuu järjestelmän ollessa viritettynä.

- Etu- tai takaovi avataan ilman kauko-ohjainta tai smart key -avainta.
- Takaluukku avataan käyttämättä kauko-ohjainta tai smart key -avainta.
- Konepelti avataan.

Sireeni ja varoitusvilkut kytkeytyvät 27 sekunnin ajaksi, ellei järjestelmää kytketä pois päältä. Kytkeäksesi järjestelmän pois päältä, avaa ovien lukitus kauko-ohjaimella tai smart key -avaimella.

Viritys poistettu -tila

Järjestelmän viritystila poistuu seuraavasti:

Kauko-ohjain

- Ovilukituksen avauspainiketta painetaan.
- Moottori käynnistetään.
- Virtalukko on ON-asennossa yli 30 sekuntia.

Smart key

- Ovilukituksen avauspainiketta painetaan.
- Etuoven ulkokahvan painiketta painetaan smart key -avaimen ollessa lähettyvillä.
- Moottori käynnistetään.

Ovien lukituksen avaamisen jälkeen varoitusvilkut vilkkuvat kahdesti osoittaakseen, että järjestelmän viritystila on poistettu käytöstä.
Jos ovea (tai takaluukkua) ei avata 30 sekunnin sisällä avauspainikkeen painamisen jälkeen, järjestelmä virittyy takaisin toimintaan.

✻ HUOMAUTUS

- **Ilman smart key -järjestelmää**
  Jos järjestelmää ei ole viritetty kaukoohjaimella, aseta avain virtalukkoon ja käynnistä moottori. Tämän jälkeen viritystila poistuu.
- **Smart key -järjestelmällä**
  Jos järjestelmän viritystilaa ei ole poistettu Smart key -avaimella, avaa ovi mekaanisella avaimella ja käynnistä moottori. Tämän jälkeen viritystila poistuu.
- **Jos kadotat avaimesi, suosittelemme kääntymään valtuutetun Kia-huollon puoleen.**

⚠ HUOMIO

Älä muuta, korjaa tai säädä murtohälytinjärjestelmää, sillä siitä saattaa aiheutua toimintahäiriöitä. Tämä huoltotoiminta on suositeltua jättää valtuutetun Kia-huollon tehtäväksi.

Auton valmistajan takuu ei kata toimintahäiriöistä seuraavia kustannuksia, jotka ovat aiheutuneet sopimattomista murtohälyttimen korjauksista, säädöistä tai muutoksista.

OVILUKOT

Ovilukkojen käyttäminen auton ulkopuolelta

Kauko-ohjain/Smart key

- Ovilukot voidaan lukita tai avata kauko-ohjaimella tai smart key -avaimella.
- Lukitse tai avaa ovilukot painamalla oven ulkokahvan painiketta, kun smart key on mukanasi. (smart key -järjestelmällä varustetut ajoneuvot)
- Kun ovien lukitukset on avattu, ovet voidaan avata vetämällä ovenkahvasta.
- Sulkeaksesi oven, työnnä sitä kädellä. Varmista, että ovet sulkeutuvat kunnolla.

Avain (mekaaninen)

- Jos kauko-ohjain tai smart key ei toimi normaalisti, voit lukita tai avata ovilukot mekaanisella avaimella.

  Aseta avain oven ulkokahvan aukkoon. Käännä avainta ajoneuvon takapäätä kohti avataksesi lukituksen ja kohti keulaa lukitaksesi.
- Jos lukitset/avaat kuljettajan ovilukituksen avaimella, kun keskuslukituksen kytkin ei toimi normaalisti, ainoastaan kuljettajan ovilukitus lukittuu/avautuu.
- Kun ovilukitus avataan, ovi voidaan avata vetämällä ovenkahvasta.
- Sulkeaksesi oven, työnnä sitä kädellä. Varmista, että ovet sulkeutuvat kunnolla.

✻ HUOMAUTUS

- **Kylmissä ja kosteissa olosuhteissa ovimekanismit ja -lukot eivät välttämättä toimi kunnolla niiden jäätymisen johdosta.**
- **Jos oven lukitus avataan/lukitaan monta kertaa lyhyessä ajassa joko auton avaimella tai ovilukon kytkimellä, järjestelmän toiminta saattaa keskeytyä tilapäisesti piirilevyn ja järjestelmän osien suojaamiseksi.**

⚠ VAROITUS

- **Jos et sulje ovea huolellisesti, ovi saattaa aueta uudelleen.**
- **Varo, ettei kenenkään käsi tai muu ruumiinosa jää oven väliin sitä sulkiessasi.**

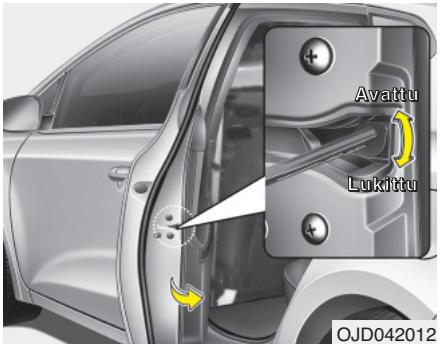

OJD042012

Hätätilanteessa (5-ovinen ja wagon)

Jos keskuslukituksen kytkin ei toimi sähköisesti, ainoa tapa lukita ovet on käyttää mekaanista avainta ulkopuolen ovilukkoon.

Voit lukita ovet ilman ulkopuolen avainreikää seuraavasti:

1. Avaa ovi.
2. Työnnä avain oven hätälukitusreikään ja käännä se vaaka-asentoon lukitaksesi.
3. Sulje ovi huolellisesti.

OJD042013

Ovilukkojen käyttäminen auton sisäpuolelta

Ovenkahvalla

Kuljettajan ja etumatkustajan ovi (mikäli varusteena)

Jos sisäpuolen ovenkahvaa vedetään kerran oven ollessa lukossa, lukitus aukeaa ja ovi avautuu.

Takaovi (mikäli varusteena)

Jos sisäpuolen ovenkahvaa vedetään kerran oven ollessa lukossa, lukitus aukeaa.

Jos sisäpuolen ovenkahvaa vedetään kahdesti, ovi avautuu.

OJD042014

Keskuslukituksen avaus-/lukituskytkin

Toimintoa käytetään painamalla ovilukituksen avaus-/lukituskytkintä.

- Kun ovilukkojen lukituskytkintä painetaan, kaikki auton ovet lukittuvat ja kytkimen merkkivalo syttyy.
- Jos jokin ovi on auki, kun kytkintä painetaan, kaikki ovet eivät lukkiudu.
- Jos jokin ovista ei lukkiudu, ovilukituksen kytkimen merkkivalo sammuu.
- Kun painat keskuslukituksen avauskytkintä, kaikki ajoneuvon ovilukitukset aukeavat.

✻ HUOMAUTUS

Kun ovet lukitaan kauko-ohjaimella tai smart key -avaimella, ovien lukitusta ei voida avata keskuslukituksen avaus-/lukituskytkimellä.

⚠ VAROITUS - Ovilukon toimintahäiriö

Jos keskuslukituksen toiminta pettää ollessasi ajoneuvon sisällä, kokeile yhtä tai useampaa seuraavista:

- **Käytä muita ovilukkoja ja kahvoja.**
- **Laske kuljettajan ikkunaa ja käytä avainta oven lukitsemiseen ulkopuolelta.**
- **Siirry tavaratilaan ja avaa takaluukku.**

⚠ VAROITUS - Ovet

- **Ovien tulisi olla aina hyvin suljettuina ja lukittuna, kun auto liikkuu, jotta vältyttäisiin ovien tahattomilta aukeamisilta. Lukitut ovet pitävät myös mahdolliset tunkeilijat ulkopuolella, kun auto hidastaa tai on pysähtynyt.**
- **Ole varovainen ovea avatessasi ja varo oven avauslinjalla lähestyviä ajoneuvoja, moottoripyöriä, polkupyöriä tai jalankulkijoita. Oven avaaminen jonkin lähestyessä saattaa aiheuttaa vahinkoa ja loukkaantumisia.**

⚠ VAROITUS - Lukitsemattomat ajoneuvot

Auton jättäminen lukitsematta tarjoaa pääsyn varkaille tai rikollisille, jotka piiloutuvat autoosi sinun ollessa poissa, aiheuttaen vahinkoa sinulle tai muille. Jättäessäsi auton valvomattomaksi, muista aina poistaa virta-avain, kytkeä seisontajarru, sulkea kaikki ikkunat ja lukita kaikki ovet.

⚠ VAROITUS - Lapset ilman valvontaa

Suljetusta ajoneuvosta voi tulla erittäin kuuma, jolloin matkustamoon mahdollisesti loukkuun jääneiden lapsien tai eläimien terveys tai jopa henki vaarannetaan. Sen lisäksi lapset saattavat käyttää auton laitteita, joista voi aiheutua loukkaantumisia, tai heihin voi kohdistua muuta vahinkoa, esim. autoon tunkeutujasta. Älä koskaan jätä lapsia tai eläimiä autoon ilman valvontaa.

Turvalukitus (mikäli varusteena)

Joissain autoissa on varusteena turvalukitustoiminto. Turvalukitustoiminto estää ovien avaamisen sekä auton sisä- että ulkopuolelta sen jälkeen, kun turvalukitukset on kytketty. Tällä lisätoimenpiteellä voidaan parantaa auton suojausta.

Lukitaksesi auton käyttämällä turvalukitustoimintoa, ovet on lukittava käyttämällä kauko-ohjainta tai smart key -avainta. Auton lukituksen avaamiseen on käytettävä uudelleen kauko-ohjainta tai smart key -avainta.

⚠ VAROITUS

Älä lukitse ovia kauko-ohjaimella tai smart key -avaimella, jos joku on jäänyt matkustamoon. Autossa olevat matkustajat eivät voi avata ovien lukitusta ovien lukituspainikkeella. Jos esimerkiksi ovet on lukittu kauko-ohjaimella, autossa oleva matkustaja ei pysty avaamaan ovilukitusta ilman kauko-ohjainta.

Oven lukitus-/avaustoiminnot

Törmäyksen tunnistava ovilukituksen avausjärjestelmä

Kaikkien ovien lukitukset avataan automaattisesti, jos törmäys aiheuttaa turvatyynyjen laukeamisen.

Nopeuden tunnistava ovien lukitusjärjestelmä (mikäli varusteena)

Kaikki ovet lukitaan automaattisesti, kun ajoneuvon nopeus ylittää 15 km/h.

Moottorin sammutuksen yhteydessä avautuvat ovilukitukset (mikäli varusteena)

Kaikki ovilukitukset avautuvat automaattisesti:

Ilman smart key -järjestelmää

Kun avain poistetaan virtalukosta.

Smart key -järjestelmällä

Kun moottorin start/stop-painike on OFF-asennossa.

Vaihdevivun asennon ovilukitusjärjestelmä

- Kaikki ovet lukitaan automaattisesti, kun vaihdevipu siirretään pois P-asennosta (pysäköinti).
- Kaikki ovilukot avataan automaattisesti, kun vaihdevipu siirretään P-asentoon (pysäköinti).

Voit kytkeä lukituksen automaattitoiminnon päälle tai pois päältä ajoneuvosta. Noudata tämän luvun kappaleessa “Käyttäjäasetukset” annettuja ohjeita.

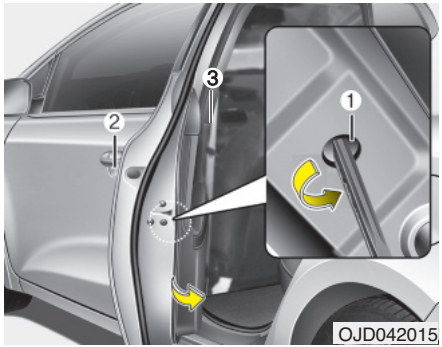

Takaoven lapsilukko (5-ovinen ja wagon)

Auto on varustettu lapsilukolla, jotta matkustamossa olevat lapset eivät pystyisi vahingossa avaamaan takaovia. Takaovien lapsilukkoja tulisi käyttää aina, kun autossa on lapsia.

1. Avaa takaovi.
2. Aseta avain (tai ruuvimeisseli) aukkoon (1) ja käännä se “lukitus (🔒)” -asentoon. Kun lapsilukko on lukitusasennossa, takaovi ei aukea yritettäessä vetää oven sisäkahvasta (3).
3. Sulje takaovi.

Avataksesi takaoven, vedä ulkopuolen ovenkahvasta (2).

Vaikka ovien lukitukset olisivat auki, takaovi ei aukea vetämällä sisäpuolisesta ovenkahvasta (3) ennen kuin takaoven lapsilukko jälleen avataan.

⚠ VAROITUS - Takaovien lukot

Jos lapsi pystyy avaamaan takaoven auton liikkuessa, hän saattaa pudota, jolloin seuraukset voivat olla kohtalokkaita. Estääksesi lapsien avaamasta takaovia matkustamosta, takaovien lapsilukkoja tulisi käyttää aina, kun lasta kuljetetaan autossa.

TAKALUUKKU

■ 3- ja 5-ovinen

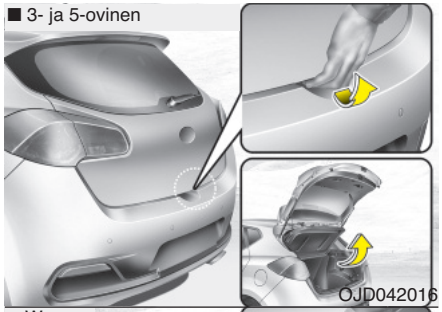

■ Wagon

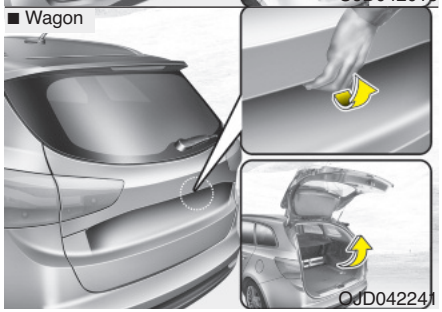

Takaluukun avaaminen

- Takaluukku lukitaan tai sen lukitus avataan, kun kaikki ovet lukitaan tai avataan avaimella, kauko-ohjaimella, smart key -avaimella tai keskuslukituksen lukitus-/avauskytkimellä.
- Jos kauko-ohjaimen tai smart key -avaimen takaluukun avauspainiketta painetaan noin 1 sekunnin ajan tai takaluukun kahvan painiketta painetaan smart keyn ollessa mukana, ainoastaan takaluukun lukitus aukeaa.
- Jos lukitus avataan, takaluukku voidaan aukaista painamalla kahvasta ja nostamalla se ylös.
- Kun takaluukku suljetaan sen avaamisen jälkeen, se lukittuu automaattisesti. (Kaikkien ovien on oltava lukittu).

✻ HUOMAUTUS

Kylmissä ja kosteissa olosuhteissa ovimekanismit ja -lukot eivät välttämättä toimi kunnolla niiden jäätymisen johdosta.

⚠ VAROITUS

Takaluukku aukeaa ylöspäin. Varmista, että ajoneuvon takaosan lähettyvillä ei ole muita esteitä tai ihmisiä, kun aiot avata takaluukun.

⚠ HUOMIO

Muista huolehtia siitä, että suljet takaluukun ennen ajoon lähtöä. Takaluukun nostovaimentimet ja kiinnitysmekanismit saattavat vaurioitua, jos takaluukkua ei suljeta ennen ajoon lähtöä.

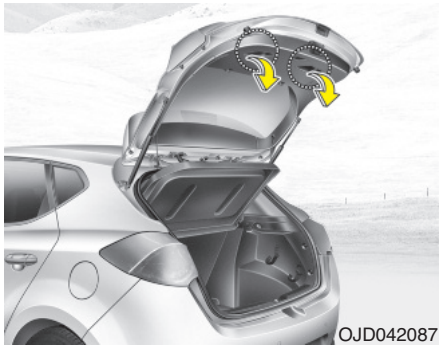

✻ Ajoneuvon varsinainen tavaratila saattaa poiketa kuvan mukaisesta.

Takaluukun sulkeminen

Laske ja paina takaluukku huolellisesti kiinni. Varmista, että takaluukku on kunnolla kiinnittynyt.

⚠ VAROITUS

Huolehdi, että kätesi, jalkasi ja muut ruumiinosasi ovat turvallisesti poissa takaluukun tieltä sitä sulkiessasi.

⚠ HUOMIO

Varmista, ettei mitään ole takaluukun liikeradalla tai lukitusmekanismin lähettyvillä sulkiessasi takaluukkua. Takaluukku saattaa vahingoittua.

⚠ VAROITUS - Pakokaasupäästöt

Jos ajat takaluukku avoinna, vaaralliset pakokaasut kulkeutuvat matkustamoon, jolloin sisällä olevat henkilöt altistuvat hengenvaaraan.

Jos sinun on ajettava takaluukku avoinna, pidä tuuletussuulakkeet ja kaikki ikkunat avoinna siten, että ulkoa pääsee lisäilmaa matkustamoon.

⚠ VAROITUS - Tavaratila

Matkustajia ei saa kuljettaa tavaratilassa, koska siellä ei ole turvavöitä tai muita turvajärjestelmiä. Vältyäksesi loukkaantumisilta onnettomuus- tai äkkijarrutustilanteissa, matkustajien tulee aina olla oikein kiinnitettyinä oikeilla paikoillaan.

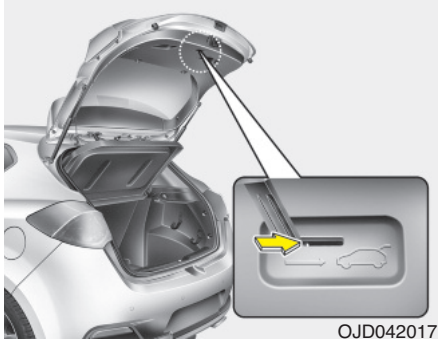

❊ Ajoneuvon varsinainen tavaratila saattaa poiketa kuvan mukaisesta.

Takaluukun avaaminen hätätilanteessa

Autosi on varustettu hätätilanteen varalta takaluukun avausvivulla, joka sijaitsee takaluukun alaosassa. Jos joku on jäänyt tahattomasti lukkojen taakse tavaratilaan, noudata seuraavia ohjeita. Takaluukku voidaan avata toimimalla seuraavasti:

1. Aseta mekaaninen avain reikään.
2. Käännä mekaanista avainta oikealle.
3. Nosta takaluukku.

⚠ VAROITUS

- **Ole tietoinen hätätilanteen varalta, missä tämän auton tavaratilan hätäavausvipu sijaitsee ja kuinka se avataan tilanteessa, jossa jäät tahattomasti loukkuun matkustamoon.**
- **Kenenkään ei saa antaa matkustaa auton tavaratilassa missään olosuhteissa. Tavaratila on erittäin vaarallinen paikka onnettomuuden sattuessa.**
- **Käytä avausvipua ainoastaan hätätilanteessa. Ole äärimmäisen varovainen etenkin, jos auto liikkuu.**

IKKUNAT

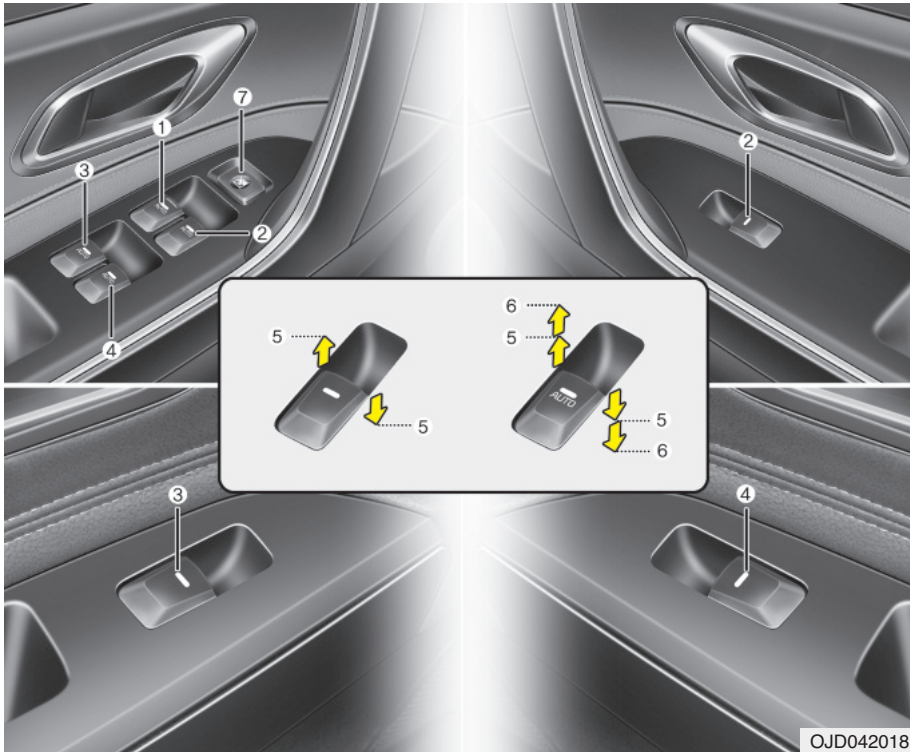

(1) Kuljettajan oven sähköikkunan kytkin
(2) Etumatkustajan oven sähköikkunan kytkin
(3) Takaoven (vasen) sähköikkunan kytkin* (5-ovinen ja wagon)
(4) Takaoven (oikea) sähköikkunan kytkin* (5-ovinen ja wagon)
(5) Ikkunoiden avaaminen ja sulkeminen
(6) Automaattiset sähköikkunat (ylös/alas)*
(7) Sähköikkunoiden lukituskytkin*

* : mikäli varusteena

✻ HUOMAUTUS

Kylmissä ja kosteissa olosuhteissa sähköikkunat eivät välttämättä toimi kunnolla niiden jäätymisen johdosta.

Sähköikkunat

Virtalukon on oltava ON-asennossa, jotta sähköikkunoita voitaisiin käyttää. Jokaisessa ovessa on sähköikkunan kytkin, jolla voidaan ohjata oven ikkunaa. Kuljettajan ovessa on sähköikkunoiden pääkytkin, jolla voidaan hallita auton kaikkia ikkunoita. Kuljettajan käytössä on sähköikkunoiden lukituskytkin, jolla voidaan estää takamatkustajien ikkunoiden käyttäminen. Sähköikkunoita voidaan käyttää noin 30 sekuntia sen jälkeen, kun virta-avain poistetaan tai käännetään ACC- tai LOCK-asentoon. Jos kuitenkin etuovet avataan, sähköikkunoita ei voida käyttää edes 30 sekunnin sisällä.

✻ HUOMAUTUS

Jos ajoneuvolla ajetaan takaikkunat tai kattoluukku (mikäli varusteena) kokonaan tai osittain avoinna, saattaa matkustamossa kuulua tuulen värinästä aiheutuvaa meluääntä tai huminaa. Tämä melu on normaali ilmiö, jota voidaan ehkäistä toimimalla seuraavasti. Jos melua kuuluu toinen tai molemmat takaikkunat alhaalla, laske kumpaakin etuikkunaa muutama senttimetri auki. Jos melua kuuluu kattoluukun ollessa auki, siirrä sitä hieman kiinni.

OJD042019

Ikkunoiden avaaminen ja sulkeminen

Tyyppi A

Avataksesi tai sulkeaksesi ikkunan, paina alas tai nosta ylös vastaavan kytkimen etuosaa ensimmäiseen porrastettuun asentoon (5).

OJD042020

Tyyppi B - Ikkunan automaattinen avaus/sulku (mikäli varusteena)

Painamalla tai vetämällä sähköikkunan kytkin hetkellisesti toiseen porrastettuun asentoon (6) ikkuna avautuu tai sulkeutuu kokonaan, vaikka kytkin vapautettaisiin. Pysäyttääksesi ikkunan haluttuun asentoon ikkunan vielä liikkuessa, vedä ylös tai paina alas ja vapauta kytkin.

✻ HUOMAUTUS

Jos sähköikkuna ei toimi normaalisti, automaattinen sähköikkunajärjestelmä on alustettava seuraavasti:

1. **Kytke virtalukko ON-asentoon.**
2. **Sulje ikkuna ja jatka sähköikkunakytkimen painamista vähintään sekunnin ajan ikkunan sulkeutumisen jälkeen.**

Automaattinen suunnanvaihto

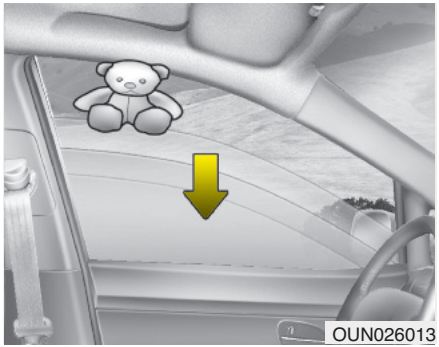

Jos esine tai ruumiinosa estää ikkunan nousuliikkeen, ikkuna tunnistaa vastustavan liikevoiman ja pysäyttää nousuliikkeen. Tämän jälkeen ikkuna laskeutuu noin 30 cm, jotta este voidaan poistaa.

Jos ikkuna tunnistaa vastustavaa voimaa, kun sähköikkunakytkintä vedetään jatkuvasti ylös, ikkunan nostoliike keskeytyy ja se laskeutuu sitten noin 2,5 cm. Lisäksi jos sähköikkunakytkintä pidetään jatkuvasti pohjassa vielä 5 sekunnin sisällä ikkunan laskeutumisen jälkeen, automaattinen ikkunan suunnanvaihtotoiminto poistuu käytöstä.

✻ HUOMAUTUS

Automaattinen suunnanvaihtotoiminto on aktiivinen ainoastaan, kun automaattista nostotoimintoa käytetään (kytkin vedetty kokonaan ylös). Automaattinen suunnanvaihtotoiminto ei ole käytössä, jos ikkunaa nostetaan sähköikkunakytkimen puoliväliasennossa.

⚠ VAROITUS

Tarkasta aina ennen ikkunan nostamista, ettei väliin jää esteitä. Näin voit välttää loukkaantumiset ja ajoneuvovahingot. Jos ikkunan ja yläpilarin väliin jää esine, jonka paksuus on alle 4 mm, automaattinen avaustoiminto ei havaitse tätä eikä pysähdy tai palaudu taaksepäin.

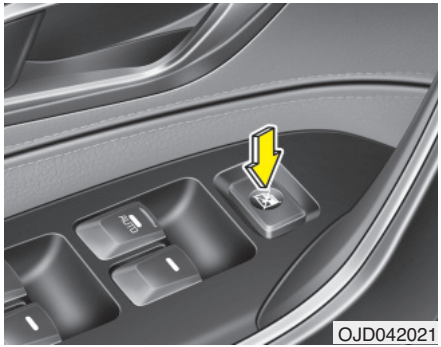

Sähköikkunoiden lukituspainike (5-ovinen ja wagon) (mikäli varusteena)

Kuljettaja voi poistaa takamatkustajien sähköikkunoiden kytkimet käytöstä painamalla kuljettajan ovessa sijaitsevan sähköikkunoiden lukituspainikkeen LOCK-asentoon (painettu pohjaan).

⚠ HUOMIO

- *Estääksesi mahdolliset sähköikkunajärjestelmän vahingot, älä avaa tai sulje enempää kuin yhtä ikkunaa kerrallaan. Tämä takaa myös sulakkeen pitkän käyttöiän.*
- *Älä koskaan käytä kuljettajan oven pääkytkintä ja yksittäisen oven ikkunan avauspainiketta samanaikaisesti eri suuntiin. Jos näin toimitaan, ikkuna pysähtyy eikä sitä voida avata tai sulkea.*

⚠ VAROITUS - Ikkunat

- **ÄLÄ KOSKAAN jätä virta-avainta autoon.**
- **ÄLÄ KOSKAAN jätä lasta autoon ilman valvontaa. Pienikin lapsi voi aiheuttaa ajoneuvon tahattoman liikkumisen, itsensä kiilautumisen ikkunan väliin tai muuntyyppisen itsensä tai muun henkilön loukkaantumisen.**
- **Varmista aina kahdesti, ettei käsiä, päitä tai muita esteitä ole tiellä ennen ikkunan sulkemista.**
- **Älä anna lasten leikkiä sähköikkunoilla. Pidä kuljettajan oven sähköikkunoiden lukituskytkin LOCK-asennossa (painettuna). Vakavia loukkaantumisia voi seurata lapsen tarkoituksettomasta ikkunan käytöstä.**
- **Älä työnnä naamaa tai käsivartta ulos ikkunasta ajon aikana.**

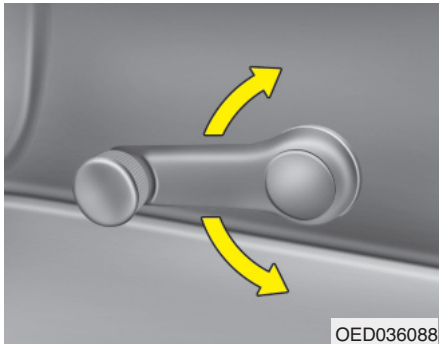

Ikkunan käsiveivit (5-ovinen ja wagon) (mikäli varusteena)

Nostaaksesi tai laskeaksesi ikkunaa, kierrä ikkunan käsiveiviä myötä- tai vastapäivään.

⚠ VAROITUS

Kun avaat tai suljet ikkunoita, varmista, että matkustajien kädet, päät ja vartalot ovat turvallisesti poissa tieltä.

KONEPELTI

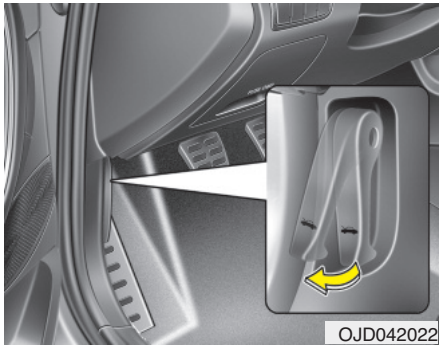

Konepellin avaaminen

1. Vedä avausvivusta avataksesi konepellin kiinnityksen. Konepellin tulisi avautua hieman ylös.

⚠ VAROITUS

Konepelti voidaan avata, kun ajoneuvo on pysäköity tasaiselle pinnalle, moottori on sammutettu, vaihdevipu on P-asennossa (automaattivaihteisto) tai 1-/R-asennossa (käsivaihteisto) ja seisontajarru on kytketty.

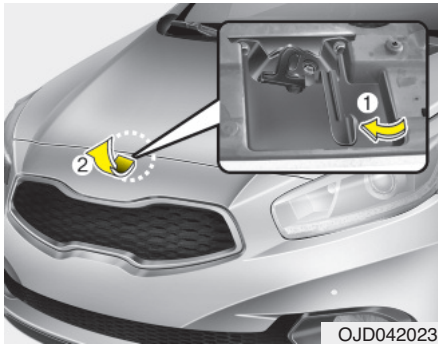

2. Siirry auton eteen, nosta konepeltiä hieman, paina konepellin keskiosan sisäpuolen tuulisalpaa ja nosta konepelti.

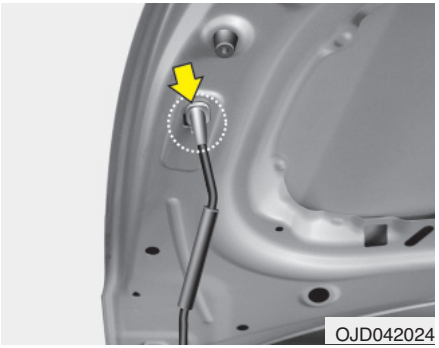

3. Vedä tukitanko irti.
4. Pidä konepelti auki tukitangon varassa.

⚠ VAROITUS - Kuumat osat

Ole erityisen varovainen, ettet koske tukitankoon, kun moottori ja sen osat ovat kuumia. Seurauksena voi olla palovammoja tai vakavia loukkaantumisia.

Konepellin sulkeminen

1. Ennen konepellin sulkemista tarkasta seuraavat asiat:
   - Kaikkien moottoritilan täyttökorkkien on oltava oikein kiinnitetty.
   - Hansikkaat, rievut ja kaikki muut syttyvät materiaalit on poistettava moottoritilasta.
2. Palauta tukitanko sen kiinnikkeeseen estääksesi sen liikkumisen.
3. Laske konepelti noin 30 cm päähän alaasennosta ja anna sen pudota loppumatka. Varmista, että se lukkiutuu paikoilleen.

⚠ VAROITUS - Konepelti

- **Ennen konepellin sulkemista varmista, että kaikki esteet on poistettu konepellin tieltä. Jos konepelti suljetaan, kun konepeltiaukon tiellä on esteitä, seurauksena voi olla omaisuusvahinkoja tai vakavia loukkaantumisia.**
- **Älä jätä hanskoja, riepuja tai muita syttyviä tavaroita moottoritilaan. Näin toimimalla saattaa syttyä tulipalo.**

⚠ VAROITUS

- **Tarkasta aina kahdesti, että konepelti on hyvin kiinnittynyt ennen ajoon lähtöä. Jos se ei ole kiinnittynyt, konepelti voi aueta ajon aikana, josta voi seurata näkyvyyden täydellinen menetys ja sitä kautta onnettomuus.**
- **Tukitangon on oltava kiinnitetty sille tarkoitettuun aukkoon aina, kun moottoritilaa tarkastetaan. Tämä estää konepellin putoamisen ja siitä aiheutuvat vahingot.**
- **Älä liiku autolla, kun konepelti on nostettu. Näkyvyys on estetty ja konepelti voi pudota tai vahingoittua.**

POLTTOAINEEN TÄYTTÖKANSI

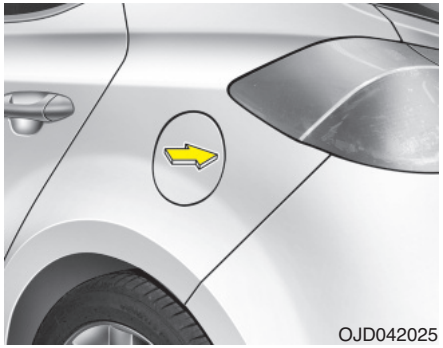
OJD042025

Polttoaineen täyttökannen avaaminen

1. Avataksesi kannen paina sen reunan keskiosasta, kun auton ovilukitukset ovat auki.

✻ HUOMAUTUS

Kansi aukeaa ja lukittuu ainoastaan, kun auton ovilukitukset ovat avoinna.

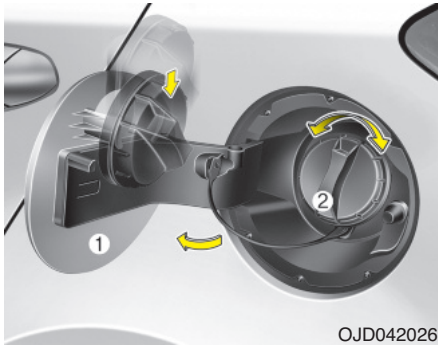

OJD042026

2. Avaa kansi (1) kokonaan auki.
3. Avataksesi kannen käännä sitä vastapäivään (2).
4. Tankkaa tarpeen mukaan.

✻ HUOMAUTUS

Jos polttoaineen täyttökansi ei aukea sen ympärille muodostuneen jään johdosta, napauta tai paina varovaisesti kantta rikkoaksesi jään ja avataksesi kannen. Älä käytä voimaa kannen avaamiseen. Tarvittaessa voit suihkuttaa tarkoituksenmukaista, hyväksyttyä jäänpoistoainetta (älä käytä jäähdyttimen pakkasnestettä) tai siirtää auton lämpimään paikkaan jään sulattamiseksi.

Polttoaineen täyttökannen sulkeminen

1. Kiinnittääksesi korkin, käännä sitä myötäpäivään, kunnes kuuluu lukitusääni. Tämä ilmaisee, että korkki on kiinnittynyt kunnolla.
2. Sulkeaksesi kannen paina sen reunusta. Varmista kunnollinen sulkeutuminen.

⚠ VAROITUS - Tankkaaminen

- Jos polttoainetta suihkuaa paineella ulos, se voi osua vaatteisiisi tai ihoosi altistaen sinut helpommin tulipalolle ja palovammoille. Poista polttoainekorkki aina varovaisesti ja hitaasti. Jos korkista vuotaa polttoainetta tai kuulet sihinää, odota tämän loppumista ennen kuin avaat korkin kokonaan.
- Älä täytä tankatessa enempää sen jälkeen, kun suutin automaattisesti katkaisee polttoaineen virran.
- Varmista aina polttoainekorkin hyvä kiinnittyminen, jotta polttoainetta ei vuotaisi mahdollisessa onnettomuudessa.

⚠ VAROITUS - Tankkaamisen vaarat

Autoteollisuuden polttoaineet ovat helposti syttyviä tuotteita. Kun tankkaat, pyydämme noudattamaan seuraavia ohjeita huolellisesti. Jos et noudata näitä suosituksia, seurauksena saattaa olla vakavia henkilövahinkoja, palovammoja tai hengenvaarallinen räjähdys.

- Lue ja noudata kaikkia huoltoasemalla esiintyviä varoituksia.
- Ennen tankkaamista ota selvää polttoaineen hätäkatkaisimen sijainnista, mikäli sellainen huoltoasemalla on.
- Ennen kuin tartut polttoainepistooliin, sinun on estettävä mahdollisten staattisten sähköpurkausten syntyminen koskemalla johonkin auton metallipintaan. Lisäksi sinun on oltava turvallisella etäisyydellä polttoaineen täyttöaukosta, suuttimesta tai muusta polttoainelähteestä.

(Jatkuu)

(Jatkuu)

- Älä mene takaisin autoon, kun olet jo aloittanut tankkauksen, sillä sinusta voi aiheutua staattinen sähköpurkaus. Kangas (polyesteri, satiini, nailon yms.) tai muu materiaali, joka pystyy tuottamaan sähköpurkauksen, voi aiheuttaa koskettaessaan, hangatessaan tai liukuessaan sellaisen. Staattinen sähköpurkaus voi sytyttää polttoainehöyryn räjähdysmäisesti. Jos sinun on pakko mennä matkustamoon, sinun tulee estää jälleen mahdollinen sähköpurkauksen syntyminen koskemalla auton metalliosaa, joka on kaukana polttoaineen täyttöaukosta, suuttimesta tai muusta polttoainelähteestä.
- Kun käytät hyväksyttyä, kannettavaa polttoaineen varasäiliötä, aseta se ennen tankkaamista maahan. Säiliön aiheuttama staattinen sähköpurkaus voi sytyttää polttoainehöyryt räjähdysmäisesti. Kun tankkaaminen on aloitettu, kosketus autoon tulee säilyttää, kunnes tankkaaminen on lopetettu.

(Jatkuu)

(Jatkuu)

Käytä ainoastaan kuljetettavaa, muovista polttoaineen varasäiliötä, joka on suunniteltu bensiinin kuljettamiseen ja varastoimiseen.

- **Älä käytä matkapuhelinta tankatessasi. Sähkövirta ja/tai matkapuhelimen elektroninen häiriö voi sytyttää polttoainehöyryt aiheuttaen tulipalon.**
- **Sammuta moottori aina tankkauksen ajaksi. Moottoriin liittyvien sähkökomponenttien kipinät voivat sytyttää polttoainehöyryt aiheuttaen tulipalon. Kun tankkaaminen on suoritettu, tarkasta, että polttoainekorkki ja täyttöaukko ovat kunnolla kiinni ennen moottorin käynnistämistä.**
- **ÄLÄ käytä tulitikkuja tai sytytintä ÄLÄKÄ TUPAKOI tai jätä palavaa savuketta autoon ollessasi huoltoasemalla tai etenkään tankkauksen aikana. Autoteollisuuden polttoaineet ovat helposti syttyviä ja voivat syttyä tuleen kipinästä.**

(Jatkuu)

(Jatkuu)

- **Jos tulipalo syttyy tankkauksen aikana, poistu välittömästi auton läheisyydestä ja ota yhteys huoltoaseman hoitajaan ja soita sitten paikalliseen hätänumeroon. Noudata kaikkia heidän tarjoamia turvaohjeita.**

⚠ HUOMIO

- ***Huolehdi, että tankkaat autosi luvun 1 kappaleen "Polttoainevaatimukset" mukaisesti.***
- ***Jos polttoaineentäyttöaukon kansi vaatii vaihtoa, pyydämme huolehtimaan, että käytä erityisesti ajoneuvollesi suunniteltua varaosaa. Väärä polttoainekorkki voi aiheuttaa vakavia toimintahäiriöitä polttoaine- tai päästöjen hallintajärjestelmään. Jos haluat lisätietoja, suosittelemme ottamaan yhteyden valtuutettuun Kia-huoltoon.***
- ***Älä läikytä polttoainetta auton ulkopinnoille. Maalatulle pinnalle läikkynyt polttoaine saattaa vahingoittaa maalia riippumatta polttoainelaadusta.***
- ***Tankkaamisen jälkeen varmista polttoainekorkin hyvä kiinnittyminen, jotta polttoainetta ei vuotaisi mahdollisessa onnettomuudessa.***

PANORAMA-KATTOLUUKKU (MIKÄLI VARUSTEENA)

OJD042027

Jos autosi on varustettu kattoluukulla, voit liu'uttaa tai kallistaa sitä kattoluukun ohjausvivulla, joka sijaitsee yläpuolisessa ohjauspaneelissa.

Kattoluukku voidaan avata, sulkea tai kallistaa ainoastaan, kun virtalukko on ON-asennossa.

- Kylmissä ja kosteissa olosuhteissa kattoluukku ei välttämättä toimi kunnolla sen jäätymisen johdosta.
- Rankkasateen tai autopesun jälkeen muista pyyhkiä ylimääräinen vesi kattoluukun päältä ennen sen käyttämistä.

⚠ HUOMIO - Kattoluukun ohjausvipu

Älä jatka kattoluukun ohjausvivun käyttämistä, kun kattoluukku on kokonaan auennut, sulkeutunut tai kallistunut. Käyttömoottori tai järjestelmän osat saattavat vahingoittua.

■ Normaalimittaristo

■ Supervision -mittaristo

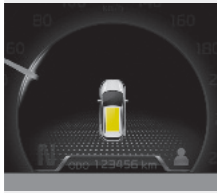

OJD042078/OJD042215

Avonaisen kattoluukun varoitus (mikäli varusteena)

Jos kuljettaja poistaa virta-avaimen (smart key: moottori sammutetaan) ja avaa kuljettajan oven kattoluukun ollessa vielä avoinna, varoitusmerkkiääni kytkeytyy noin 7 sekunniksi yhdessä LCD-näytön varoitusviestin kanssa.

Sulje kattoluukku huolellisesti ennen ajoneuvosta poistumista.

Aurinkoverho

- Avataksesi aurinkoverhon paina sen ohjauskytkintä (1).
- Sulkeaksesi aurinkoverhon, kun kattoluukku on suljettu.
  - Paina aurinkoverhon ohjauskytkintä (2).
  - Paina kattoluukun ohjauskytkintä eteenpäin tai paina sitä alas.

Pysäyttääksesi liikkeen missä tahansa pisteessä paina aurinkoverhon kytkintä hetkellisesti.

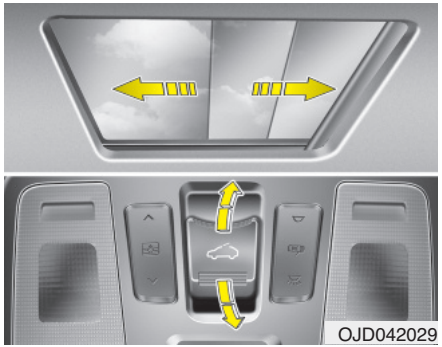

Kattoluukun liu’uttaminen

Kun aurinkoverho on kiinni

Jos vedät kattoluukun ohjausvipua taaksepäin, ensin aurinkoverho liukuu kokonaan auki ja sen jälkeen kattoluukku. Keskeyttääksesi kattoluukun liikkeen, paina tai vedä sen ohjausvipua hetkellisesti.

Kun aurinkoverho on auki

Jos vedät kattoluukun ohjausvipua taaksepäin, kattoluukun lasi liukuu kokonaan auki. Keskeyttääksesi kattoluukun liikkeen, paina tai vedä sen ohjausvipua hetkellisesti.

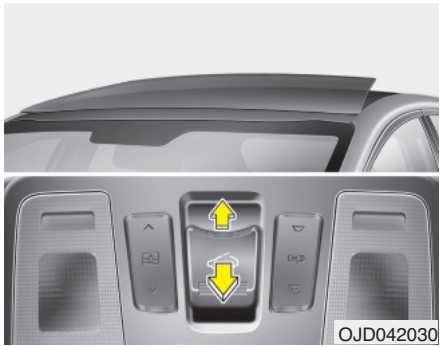

Kattoluukun kallistaminen

Kun aurinkoverho on kiinni

Jos painat kattoluukun ohjausvipua ylöspäin, ensin aurinkoverho liukuu kokonaan auki ja sitten kattoluukun lasi kallistuu.

Keskeyttääksesi kattoluukun liikkeen, paina tai vedä sen ohjausvipua hetkellisesti.

Kun aurinkoverho on auki

Jos painat kattoluukun ohjausvipua ylöspäin, kattoluukun lasi kallistuu.

Keskeyttääksesi kattoluukun liikkeen, paina tai vedä sen ohjausvipua hetkellisesti.

Kattoluukun sulkeminen

Kattoluukun lasin sulkeminen aurinkoverhon kanssa

Paina kattoluukun ohjauskytkintä eteenpäin tai paina sitä alas.

Kattoluukun lasi sulkeutuu.

Voit sulkea kattoluukun seuraavasti

- Paina aurinkoverhon ohjauskytkintä (2).
- Paina kattoluukun ohjauskytkintä eteenpäin tai paina sitä alas.

Keskeyttääksesi kattoluukun liikkeen, paina tai vedä sen ohjausvipua hetkellisesti.

⚠ HUOMIO

- ***Poista säännöllisesti lika, jota saattaa kerääntyä liukukiskoihin.***
- ***Jos yrität avata kattoluukkua pakkasella tai kun kattoluukun päällä on lunta tai jäätä, lasi tai käyttömoottori voivat vaurioitua.***
- ***Jos kattoluukku avataan sateella tai autopesussa, vettä saattaa kulkeutua matkustamoon aiheuttaen vesivahinkoja.***

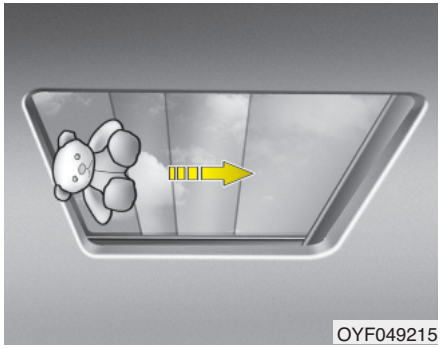

Automaattinen suunnanvaihto

Jos esine tai ruumiinosa havaitaan tiellä kattoluukun tai aurinkoverhon automaattisen sulkuliikkeen aikana, luukun liikesuunta vaihtuu ja se pysähtyy.

Automaattinen suunnanvaihtotoiminto ei toimi, jos liukuvan lasin tai aurinkoverhon väliin jää pienikokoinen este. Sinun tulee aina tarkastaa ennen kattoluukun sulkemista, että kaikki matkustajat ja esineet ovat poissa luukun tieltä.

⚠ VAROITUS - Kattoluukku

- **Varo, ettei kenenkään pää, käsi tai ruumiinosa jää sulkeutuvan kattoluukun väliin.**
- **Älä työnnä kasvoja, kaulaa tai mitään ruumiinosaa ulos avatusta kattoikkunasta ajon aikana.**
- **Varmista, että kätesi ja kasvosi ovat turvallisesti poissa sulkeutuvan kattoluukun tieltä.**
- **Panorama-kattoluukku on valmistettu lasista, jonka vuoksi se saattaa särkyä mahdollisessa onnettomuudessa. Jos turvavöitä ei käytetä, kuljettaja tai matkustaja saattaa lentää kattoikkunan kautta, jonka seurauksena voi olla loukkaantuminen tai menehtyminen. Kaikkien matkustajien turvallisuuden takaamiseksi on huolehdittava sopivien turvavarusteiden käytöstä. (esim. turvavyö, turvakaukalo jne.)**

Kattoluukun toiminnan alustaminen

Aina kun auton akku on ollut tyhjentyneenä tai irrotettuna tai kyseinen sulake on palanut, sinun on alustettava kattoluukkujärjestelmä seuraavasti:

1. Käynnistä moottori ja sulje kattoluukku ja aurinkoverho kokonaan.
2. Vapauta ohjausvipu.
3. Paina kattoluukun ohjausvipua eteenpäin sulkusuuntaan (noin 10 sekuntia), kunnes kattoluukku käyttäytyy seuraavasti:
   AURINKOVERHO AUKEAA → KALLISTUU AUKI
   Vapauta sitten ohjausvipu.
4. Paina ohjausvipua eteenpäin sulkusuuntaan, kunnes kattoluukku käyttäytyy seuraavasti:
   AURINKOVERHO JA KATTOLUUKKU AUKEAVAT SAMANAIKAISESTI → KATTOLUUKKU LIUKUU KIINNI → AURINKOVERHO SULKEUTUU
   Vapauta sitten ohjausvipu.

   Kun tämä on suoritettu, kattoluukkujärjestelmän toiminta on alustettu.

Jos haluat lisätietoja, suosittelemme ottamaan yhteyden valtuutettuun Kia-huoltoon.

✻ HUOMAUTUS

Jos et alusta kattoluukun toimintaa, se ei välttämättä toimi oikein.

OHJAUSPYÖRÄ

Sähköinen ohjaustehostin

Ohjaustehostin käyttää moottoria helpottaakseen sinua auton ohjaamisessa. Jos moottori ei ole käynnissä tai ohjaustehostin ei ole käytettävissä, autoa voidaan yhä ohjata, mutta se vaatii enemmän voimaa.

Moottoria käyttävää ohjaustehostinta ohjaa ohjaustehostimen ohjausyksikkö, joka tunnistaa ohjauspyörän vääntömomentin ja auton nopeuden, joiden mukaan tehostusta hallitaan.

Ohjaukseen tarvitaan vähemmän tehostusvoimaa ajoneuvon nopeuden kasvaessa ja vastaavasti sitä tarvitaan enemmän nopeuden laskiessa, jotta ohjauspyörän kääntäminen helpottuisi.

Jos havaitset muutoksia ohjaustuntumassa auton normaalikäytön aikana, suosittelemme tarkastuttamaan ohjaustehostimen valtuutetussa Kia-huollossa.

✻ HUOMAUTUS

Seuraavia tapahtumia saattaa esiintyä auton normaalissa käytössä:

- **EPS-varoitusvalo ei syty palamaan.**
- **Ohjaustuntuma on raskas heti virran kytkemisen jälkeen. Näin tapahtuu, kun EPS-järjestelmä suorittaa järjestelmädiagnoosia. Kun diagnoosi on suoritettu, ohjaustuntuma palautuu normaaliksi.**
- **EPS-releestä saattaa kuulua napsahdusääni virtalukon kytkemisen jälkeen ON- tai LOCK/OFF-asentoon.**
- **Moottorista voi kuulua ääntä, kun auto on pysähtyneenä tai liikkuu alhaisella nopeudella.**
- **Ohjaustuntuma muuttuu raskaammaksi, jos ohjauspyörää käännetään jatkuvasti, kun auto ei liiku. Kuitenkin muutaman minuutin jälkeen sen normaalitoiminta palautuu.**

(Jatkuu)

(Jatkuu)

- **Jos sähköisen ohjaustehostimen järjestelmissä havaitaan häiriö, mittaristoon syttyy varoitusvalo jatkuvana tai vilkkuvana ja EPS keskeyttää kuljettajan avustamisen ajoneuvon ohjaamisessa estääkseen mahdolliset onnettomuudet. Suosittelemme, että tarkastutat järjestelmän valtuutetussa Kia-huollossa.**
- **Kun käytät ohjauspyörää matalissa lämpötiloissa, järjestelmästä voi kuulua normaalista poikkeavaa melua. Kun lämpötila nousee, melu katoaa. Tämä on normaali ilmiö.**
- **Jos käännät ohjauspyörää jatkuvasti ääriasentoihin ajoneuvon ollessa paikallaan, ohjaus alkaa muuttua jäykäksi liikealueen päädyistä. Tämä ei ole järjestelmän toimintahäiriö vaan turvallisuustoiminto. Ohjauspyörä palaa normaaliin tilaan tietyn ajan kuluttua.**
- **Jos latausjärjestelmän varoitusvalo syttyy tai jännite on muuten alhainen (kun latausjärjestelmä (tai akku) ei toimi normaalisti tai siinä on toimintahäiriö), ohjauspyörän liikuttaminen saattaa muuttua raskaaksi ja vaikeaksi käyttää.**

Ohjauspyörän asento

Ennen ajoonlähtöä ohjauspyörä voidaan säätää halutulle korkeudelle ja etäisyydelle. Voit myös nostaa sen antaaksesi jaloillesi tilaa astuessasi sisään autoon ja poistuessasi siitä.

Ohjauspyörä tulee säätää siten, että se on ajon kannalta miellyttävässä asennossa ja ettei se tule mittariston varoitusvalojen ja mittareiden tielle.

⚠ VAROITUS

- **Älä koskaan säädä ohjauspyörän kulmaa ja korkeutta ajon aikana. Saatat menettää ohjauksen hallinnan, joka voi johtaa henkilövahinkoihin tai onnettomuuksiin.**
- **Säädön jälkeen liikuta ohjauspyörää ylös ja alas ollaksesi varma, että se on lukittunut paikoilleen.**

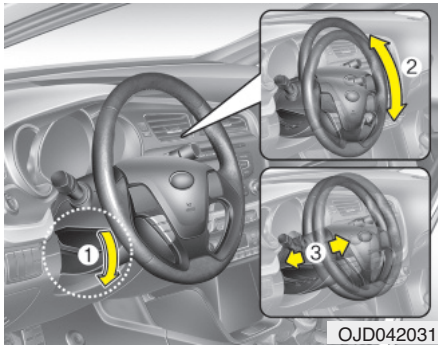

Muuttaaksesi ohjauspyörän kulmaa, paina lukitsinvipu (1) ala-asentoon, säädä ohjauspyörä haluttuun kulmaan (2) ja korkeuteen (3) ja vedä sitten lukitsinvipu yläasentoon lukitaksesi ohjauspyörän paikoilleen. Muista aina säätää ohjauspyörä haluttuun asentoon ennen ajoonlähtöä.

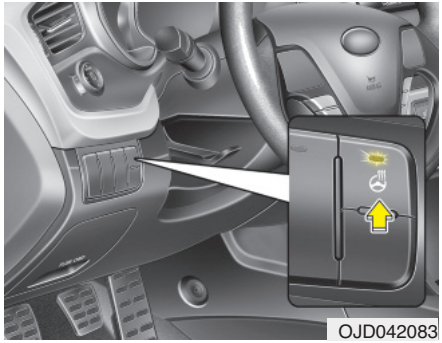

Lämmitetty ohjauspyörä (mikäli varusteena)

Ohjauspyörän lämmitin kytkeytyy, kun sen lämmityspainiketta painetaan virtalukon ollessa ON-asennossa.

✻ HUOMAUTUS

Ohjauspyörän lämmitin sammuu automaattisesti 30 minuutin käytön jälkeen.

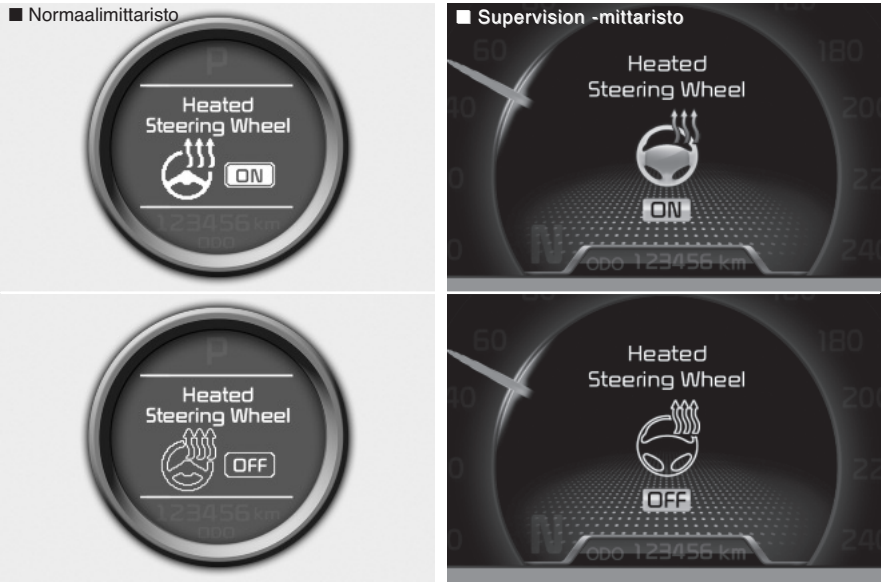

OJD042165/OJD042166/OJD042189/OJD042190

Painikkeen merkkivalo kytkeytyy ja LCD-näytölle syttyy ilmoitus.

Kytkeäksesi ohjauspyörän lämmityksen pois päältä paina painiketta uudelleen. Painikkeen merkkivalo sammuu ja LCD-näytölle syttyy ilmoitus.

⚠ HUOMIO

Älä kiinnitä mitään tarviketyyppistä tartuntapintaa ohjauspyörään. Tämä voi vahingoittaa ohjauspyörän lämmitintä.

OJD042032

Äänimerkki

Käyttääksesi äänimerkkiä, paina ohjauspyörän kohtaa, jossa on äänimerkin tunnus.

Tarkasta äänimerkin toiminta säännöllisesti varmistuaksesi, että se toimii oikein.

✻ HUOMAUTUS

Käyttääksesi äänimerkkiä, paina ohjauspyörän kohtaa, jossa on äänimerkin tunnus (ks. kuva). Äänimerkki toimii ainoastaan, kun tätä kohtaa painetaan.

⚠ HUOMIO

Älä iske äänimerkkiä voimakkaasti tai paina nyrkillä sitä käyttäessäsi. Älä paina äänimerkkiä terävällä kappaleella.

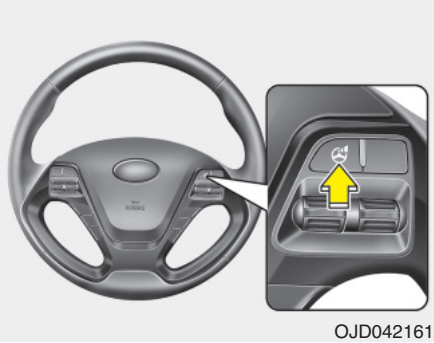
OJD042161

Ohjaustehostuksen asetus (mikäli varusteena)

Ohjaustehostuksen asetuksen kytkimillä säädetään sitä, kuinka paljon ohjaukseen tarvitaan voimaa kuljettajan tottumusten tai tieolosuhteiden mukaan.

Voit valita halutun ohjaustilan painamalla ohjaustilan painiketta.

■ Normaalimittaristo

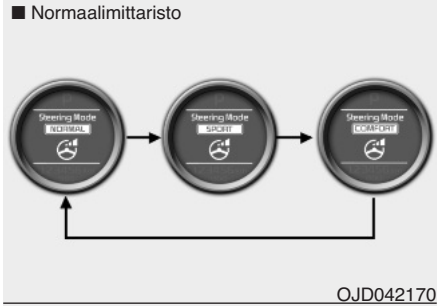

OJD042170

■ Supervision -mittaristo

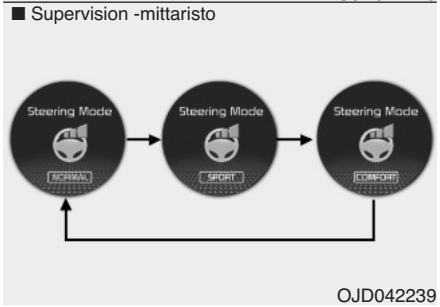

OJD042239

Kun ohjaustilan painiketta painetaan, valittu tila näytetään LCD-näytöllä.

Jos ohjaustilan painiketta painetaan 4 sekunnin sisällä, ohjaustila vaihtuu yllä olevan kuvan mukaisesti.

Jos ohjaustilan painiketta ei paineta 4 sekunnin sisällä, LCD-näyttö palautuu aiempaan näkymään.

■ Normaalimittaristo

OJD042167

■ Supervision -mittaristo

OJD042192

Normaalitila

Normaalitila tarjoaa keskimääräisen ohjaustehostuksen.

■ Normaalimittaristo

OJD042169

■ Supervision -mittaristo

OJD042191

Comfort-tila

Ohjauksesta tulee kevyempi. Comfort-tila soveltuu yleensä käytettäväksi kaupunkiajossa tai pysäköinnissä.

Lisäksi comfort-tila helpottaa ajamista, mikäli jäykkä ohjaus tuntuu liian raskaalta.

■ Normaalimittaristo

OJD042168

■ Supervision -mittaristo

OJD042193

Sport-tila

Ohjauksesta tulee raskaampi. Sport-tilaa käytetään yleensä maantie- tai moottoritieajossa.

⚠ HUOMIO

- ***Jos painat ohjauspyörän tilan painiketta käyttäessäsi ohjauspyörää, LCD-näyttö vaihtuu, mutta ohjauksen jäykkyys ei muutu välittömästi turvallisuuden takaamiseksi. Ohjauspyörän käyttämisen jälkeen sen jäykkyys muuttuu automaattisesti valittuun tilaan.***
- ***Ole varovainen muuttaessasi ohjaustilaa ajon aikana.***
- ***Jos elektroninen ohjaustehostin ei toimi oikein, ohjauspyörän jäykkyysasetus ei myöskään toimi.***

PEILIT

Matkustamon taustapeili

Säädä taustapeili siten, että näkyvyys keskittyy takaikkunan keskikohdan läpi. Tee tämä säätö ennen kuin lähdet ajamaan.

⚠ VAROITUS - Näkyvyys taakse

Älä aseta sellaisia tavaroita takaistuimille tai tavaratilaan, jotka voivat rajoittaa näkyvyyttä taakse.

⚠ VAROITUS

Älä säädä peilejä auton liikkuessa. Tämä voi johtaa hallinnan menettämiseen ja sitä kautta hengenvaarallisiin vammoihin tai ainevahinkoihin.

⚠ VAROITUS

Älä muuta sisäpeiliä äläkä vaihda sitä toisentyyppiseen. Tästä voi seurata vammoja mahdollisessa onnettomuudessa tai tilanteessa, jossa turvatyyny laukeaa.

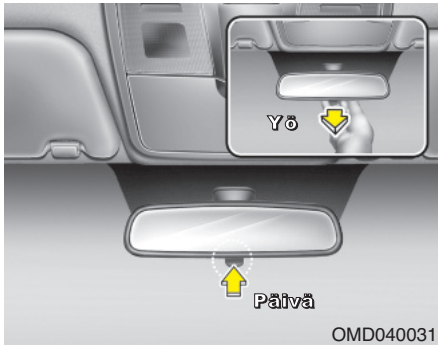

OMD040031

Taustapeilin yö-/päivätoiminto (mikäli varusteena)

Tee tämä säätö ennen kuin lähdet ajamaan ja kun päivä-/yövipu on päiväasennossa.

Vedä päivä-/yövipua itseäsi kohti estääksesi takana olevien autojen ajovalojen häikäisyn ajaessasi yöllä.

Muista, että yöasennossa takanäkymän selkeys heikkenee.

Elektrokromaattinen taustapeili (ECM) (mikäli varusteena)

Sähköinen taustapeli säätää automaattisesti takana olevan auton ajovaloista aiheutuvaa häikäisyä yöllä tai heikossa valaistuksessa. Peilissä oleva tunnistin havaitsee auton ympärillä olevan valoisuustason ja säätää automaattisesti takana olevien autojen ajovaloista aiheutuvaa häikäisyä.

Kun moottori on käynnissä, taustapeiliin sijoitettu tunnistin säätää häikäisyä automaattisesti.

Aina kun vaihdevipu siirretään peruutusasentoon (R), peili asettuu automaattisesti kirkkaimpaan asentoon, jotta näkyvyys auton taakse parantuisi.

⚠ HUOMIO

Käytä lasinpesunesteellä kostutettua paperia tai vastaavaa liinaa peilin puhdistamiseen. Älä suihkuta lasinpesunestettä suoraan peiliin, sillä se voi aiheuttaa pesunesteen kulkeutumisen peilin koteloon.

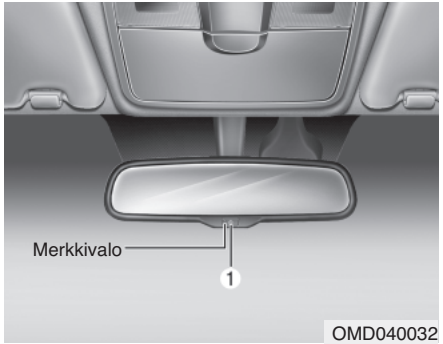

Sähköisen taustapeilin käyttäminen:

- Paina ON/OFF-painiketta (1) kytkeäksesi automaattisen himmennystoiminnon päälle. Peilin merkkivalo syttyy.

  Paina ON/OFF-painiketta kytkeäksesi automaattisen himmennystoiminnon pois päältä. Peilin merkkivalo sammuu.
- Peili toimii oletuksena ON-asennossa aina, kun virta on kytketty päälle.

Matkustamon taustapeili

Muista säätää peilien kulmat ennen ajoon lähtöä.

Autosi on varustettu sekä vasemman että oikean puolen ovipeileillä. Peilejä voidaan säätää sähköisesti erityisellä kytkimellä. Peilit voidaan taittaa taakse automaattisen autopesun ajaksi tai ajettaessa ahtaan kadun läpi, jotta estettäisiin vahinkojen syntymiset.

⚠ VAROITUS - Peilit

- **Ovipeilit ovat kuperia. Peilistä näkyvät kohteet ovat lähempänä kuin mitä peilikuva näyttää.**
- **Käytä matkustamon taustapeiliä tai vilkaise taakse arvioidaksesi perässä ajavien ajoneuvojen todellisen etäisyyden vaihtaessasi kaistaa.**

⚠ HUOMIO

Älä raavi jäätä pois peilin pinnalta, koska lasipinta saattaa vahingoittua. Jos jää estää peilin liikkeen, älä säädä peiliä väkisin. Poistaaksesi jään, käytä jäänpoistosuihketta tai hyvin lämpimällä vedellä kostutettua sientä tai kangasta.

⚠ HUOMIO

Jos peili on jumissa jäästä, älä säädä sitä väkisin. Käytä hyväksyttyä jäänpoistosuihketta (ei jäähdyttimen pakkasnestettä) vapauttaaksesi jäätyneet mekanismit tai siirrä auto lämpimään paikkaan antaaksesi jään sulaa.

⚠ VAROITUS

Älä säädä tai taita ovipeilejä auton liikkuessa. Tämä voi johtaa hallinnan menettämiseen ja sitä kautta hengenvaarallisiin vammoihin tai ainevahinkoihin.

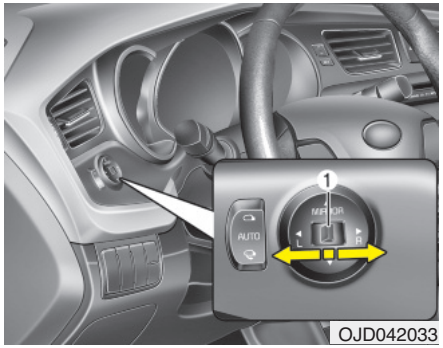

OJD042033

Peilien säätö

Sähkötoimisella säätimellä voit säätää vasemman ja oikean puolen ovipeilin asennon. Säätääksesi peilin asentoa, siirrä vipu (1) R (oikea) tai L (vasen) -asentoon valitaksesi oikean tai vasemman puolen peilin. Paina sitten vastaavaan suuntaan peilin säädintä säätääksesi valittua peiliä ylös, alas, vasemmalle tai oikealle.

Säädön jälkeen aseta vipu keskiasentoon estääksesi tahattomat säädöt.

⚠ HUOMIO

- ***Peilien liike pysähtyy, kun ne saavuttavat ääriasennon, mutta moottori jatkaa toimintaa kytkimen painamisen ajan. Älä paina kytkintä pidempään kuin on tarpeen. Käyttömoottori voi vahingoittua.***
- ***Älä yritä säätää ovipeilejä käsin. Näin toimimalla osat saattavat vahingoittua.***

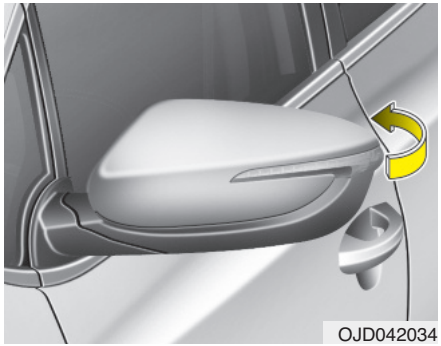
OJD042034

Ovipeilin taittaminen

Käsitoiminen

Taittaaksesi ovipeilin, tartu peilin runkoon ja paina sitä ajoneuvon takaosaa kohti.

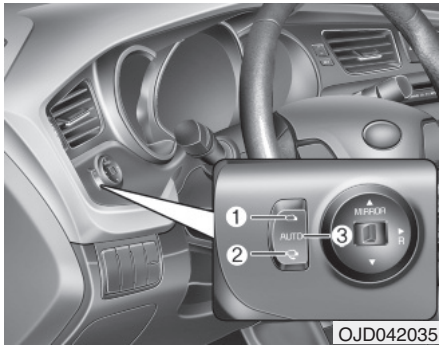

OJD042035

Sähkösäätöinen

Ulkopeilit voidaan taittaa sisään tai ulos painamalla kytkintä seuraavasti.

Ylös (1): Peilit taittuvat ulos.

Alas (2): Peilit taittuvat sisään.

Keskellä (AUTO, 3):

Peilit taittuvat sisään tai ulos automaattisesti seuraavasti:

- Ilman smart key -järjestelmää
  - Peilit taittuvat sisään tai ulos, kun ovet lukitaan tai avataan kauko-ohjaimella.
- Smart key -järjestelmällä
  - Peilit taittuvat sisään tai ulos, kun ovet lukitaan tai avataan smart key -avaimella.
  - Peilit taittuvat sisään tai ulos, kun ovet lukitaan tai avataan oven ulkokahvan painikkeella.
  - Peili taittuu ulospäin, kun lähestyt ajoneuvoa (ovien ollessa suljettu ja lukittu) smart keyn ollessa mukanasi.

⚠ HUOMIO

Sähköinen ovipeili on toiminnassa, vaikka virtalukko olisi OFF-asennossa. Kuitenkin estääksesi akun tarpeettoman tyhjenemisen, älä säädä peilejä pidempään kuin on tarpeen, kun moottori on sammuneena.

⚠ HUOMIO

Jos varusteena ovat sähköiset ovipeilit, älä taita niitä käsin. Niiden moottorit voivat vahingoittua.

MITTARISTO (NORMAALI)

1. Kierroslukumittari
2. Nopeusmittari
3. Polttoainemittari
4. Varoitus- ja huomautusvalot (mikäli varusteena)
5. Suuntavilkut
6. LCD-näyttö

* Varsinainen auton mittaristo saattaa poiketa kuvan mukaisesta.
Lisätietoja löydät seuraavilla sivuilla olevasta kappaleesta “Mittarit”.

OJD042036

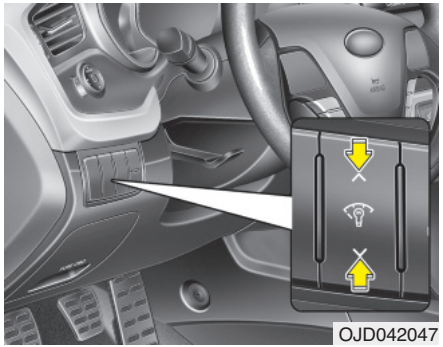
OJD042047

Mittariston valaistus

Mittariston valaistuksen voimakkuutta voidaan säätää seuraavasti:

- Kytke virta ON-asentoon.
- Paina kytkimen ylä- tai alaosaa.

Valaistuksen voimakkuus näytetään mittariston LCD-näytöllä.

OJD042040

Mittarit

Nopeusmittari

Nopeusmittari osoittaa ajoneuvon nopeuden.

Nopeusmittari kalibroidaan kilometreinä ja/tai maileina tunnissa.

OJD042044/OJD042045

Kierroslukumittari

Kierroslukumittari ilmaisee moottorin likimääräisen nopeuden minuutin yksikköä kohden (rpm).

Käytä kierroslukumittaria oikeiden vaihtohetkien valitsemiseen ja estääksesi moottorin käyttämisen liian alhaisilla ja/tai korkeilla kierroksilla.

⚠ HUOMIO

Älä käytä moottoria kierroslukumittarin punaisella alueella. Tämä saattaa aiheuttaa vakavia moottorivahinkoja.

OJD042046

Polttoainemittari

Polttoainemittarin osoitin ilmaisee arvion polttoainesäiliössä jäljellä olevan polttoaineen määrästä.

✻ HUOMAUTUS

- **Polttoainesäiliön tilavuus on ilmoitettu luvussa 8.**
- **Polttoainemittari on varustettu alhaisen polttoainemäärän varoitusvalolla, joka syttyy polttoainesäiliön ollessa lähes tyhjä.**
- **Kallistuksissa ja mutkissa polttoainemittari saattaa heilahdella tai alhaisen polttoainemäärän varoitusvalo saattaa syttyä aikaisemmin kuin tavallisesti johtuen polttoaineen liikkeestä säiliössä.**

⚠ VAROITUS - Polttoainemittari

Polttoaineen ajaminen loppuun voi altistaa auton matkustajat vaaratilanteeseen.

Sinun tulee pysähtyä ja hankkia lisäpolttoainetta mahdollisimman pian varoitusvalon syttymisen jälkeen tai kun mittarin osoitin lähestyy “O (Empty)” -tasoa.

⚠ HUOMIO

Vältä* HYVIN *alhaisella polttoainemäärällä ajamista. Polttoainesäiliön ajaminen loppuun aiheuttaa epätäydellistä palamista vahingoittaen katalysaattoria.

OJD042231/OJD042232

Käsivaihteiston vaihdeilmaisin (mikäli varusteena)

Tämä ilmaisin ehdottaa vaihdetta, jota käyttämällä polttoainetta voidaan säästää.

Esimerkiksi:

▲3: Ehdottaa vaihtamaan isommalle, 3-vaihteelle (nykyinen vaihde on 2- tai 1-vaihde).

▼3: Ehdottaa vaihtamaan pienemmälle, 3-vaihteelle (nykyinen vaihde on 4- tai 5-vaihde).

Voit myös sammuttaa ilmaisimen. Noudata tämän luvun kappaleessa “Käyttäjäasetukset” annettuja ohjeita.

OJD042233

Automaattivaihteiston vaihdeilmaisin (mikäli varusteena)

Ilmaisin näyttää, minkä vaihteen automaattivaihteisto on valinnut.

OJD042234

Kaksoiskytkinvaihteiston (DS-tila) vaihdeilmaisin (mikäli varusteena)

Ilmaisin näyttää, minkä vaihteen kaksoiskytkinvaihteisto on valinnut.

DS-tilassa “SPORTS”-merkkivalo näkyy mittaristossa. Lisätietoja DS-tilan ominaisuuksista ja käytöstä löydät luvusta 5.

⚠ HUOMIO- DCT

- ***Jos vaihteistojärjestelmässä havaitaan ongelma, vaihteiston merkkivalo vilkkuu. Turvallisuuden takaamiseksi suosittelemme ottamaan yhteyden valtuutettuun Kia-huoltoon järjestelmän tarkastamiseksi.***
- ***Kytkimen ylikuumentuessa suojaava turvajärjestelmä asettuu toimintaan. Suojaavan turvajärjestelmän toimintaan kuuluu vaihteiston merkkivalon vilkkuminen sekä merkkiäänen kytkeytyminen. Merkkiääni kuuluu 3 kertaa. Tämän aikana myös LCD-näytöllä ilmoitetaan suojajärjestelmän toimintatila. Tässä tilanteessa ajotoiminta ei ehkä ole tasaista. Jos et huomioi tätä varoitusta, ajotoiminta huononee ja järjestelmässä saattaa ilmetä ongelmia. Palauttaaksesi normaalin ajotoiminnan paina jarrupoljinta ja pysäytä ajoneuvo muutamaksi minuutiksi ennen ajon jatkamista.***

* DCT : Kaksoiskytkinvaihteisto

OJD052031

Nopeudenrajoittimen merkkivalo (mikäli varusteena)

Merkkivalo syttyy, kun nopeudenrajoitin asetetaan toimintaan siirtämällä ohjauspyörän vipua ylöspäin.

Merkkivalo sammuu, kun vipua siirretään uudelleen ylöspäin järjestelmän poistamiseksi käytöstä.

Jos nopeudenrajoittimen ohjausjärjestelmässä on häiriö, “---”-merkkivalo alkaa vilkkua.

Jos näin tapahtuu, suosittelemme tarkastuttamaan järjestelmän valtuutetussa Kia-huollossa.

Saadaksesi lisätietoja tutustu kappaleeseen “Nopeudenrajoitin” luvussa 5.

Nopeudenrajoittimen ilmoitukset syttyvät LCD-näytölle.

OJD042051

Matkamittari (km tai mi)

Matkamittari ilmaisee kokonaismatkan, joka autolla on ajettu.

Lisäksi koet matkamittarin käytännölliseksi ottaessasi selville, milloin huolto tulisi suorittaa.

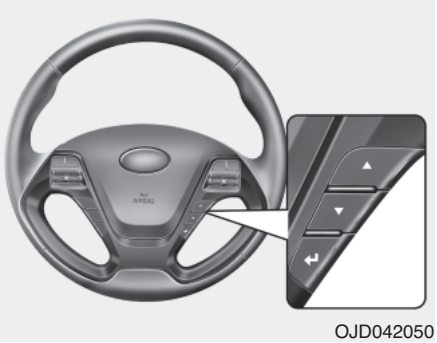

Ajotietokone

Ajotietokone on kuljettajan tietokoneohjattu informaatiojärjestelmä, joka näyttää ajamiseen liittyviä tietoja virtalukon ollessa ON-asennossa. Kaikki tallennettu ajoinformaatio (paitsi matkamittari, ajomatka polttoaineen loppumiseen ja hetkellinen polttoaineenkulutus) nollautuu, jos akku irrotetaan.

Paina ▲ tai ▼ painiketta alle 1 sekunti valitaksesi jonkun seuraavista tiloista:

- Osamatkamittari A
- ⇕
- Osamatkamittari B
- ⇕
- Matka polttoaineen loppumiseen*
- ⇕
- Keskimääräinen polttoaineenkulutus*
- ⇕
- Hetkellinen polttoaineenkulutus*
- ⇕
- Keskinopeus*
- ⇕
- Kulunut aika*
- ⇕
- Moottorin lämpömittari
- ⇕
- Huolto*
- ⇕
- Käyttäjäasetukset* - “User Settings”

* : mikäli varusteena

Osamatkamittari (km tai mi)

Tämä tila ilmaisee yksittäisesti valitun matkan pituuden viimeisestä osamatkamittarin nollauksesta.

Mittarin toiminta-alue on 0,0 - 9999,9 km (tai 0,0 - 9999,9 mailia).

Painamalla ↵ painiketta yli 1 sekunnin ajan osamatka mittari nollautuu (0.0).

OJD042053

Ajomatka polttoaineen loppumiseen (Distance to empty) (km tai mi)

Tämä ilmoittaa arvioidun matkan, joka jäljellä olevalla polttoaineella voidaan ajaa. Kun jäljellä olevaa matkaa on jäljellä alle 50 km (30 mailia) näkyy näytöllä "—-".

Mittarin toiminta-alue on 50 - 999 km (tai 30 - 999 mailia).

OJD042054

Keskimääräinen polttoaineenkulutus (mikäli varusteena) (l/100 km tai mpg)

Tämä toiminto laskee keskimääräistä polttoaineenkulutusta nollauksen jälkeen käytetyn polttoaineen kokonaismäärän ja ajetun matkan perusteella. Käytetyn polttoaineen kokonaismäärä lasketaan polttoaineen kulutuksen syöttötiedoista. Saadaksesi tarkan laskelman, aja vähintään 50 m (0.03 mailia).

Nollataksesi keskimääräisen polttoaineenkulutuksen (---) toimi seuraavasti:

- **Kun käyttäjäasetusvalikon ("User Settings") valinta "AVG Fuel Economy" on tilassa "Auto Reset"**

Jos ajoneuvon nopeus ylittää 1 km/h, kun polttoainetta on lisätty ainakin 6 *l*, keskimääräinen polttoaineenkulutus nollautuu (---).

- **Kun käyttäjäasetusvalikon ("User Settings") valinta "AVG Fuel Economy" on tilassa "Manual Reset"**

Keskimääräinen polttoaineenkulutus nollautuu (---), kun ↵ painiketta painetaan yli 1 sekunti keskikulutuksen ollessa näytöllä.

OJD042055

Hetkellinen polttoaineenkulutus (mikäli varusteena) (l/100 km tai mpg)

Tämä toiminto laskee hetkellisen polttoaineenkulutuksen muutaman viime sekunnin ajalta.

✻ HUOMAUTUS

- **Jos auto ei ole tasaisella pinnalla tai akun virta on katkaistu, ajomatka polttoaineen loppumiseen ei välttämättä näy oikein.**
  Ajotietokone ei välttämättä tunnista lisättyä polttoainetta, jos autoon tankataan alle 6 litraa (1,6 gallonaa) polttoainetta.
- **Polttoaineenkulutuksen ja polttoaineen loppumiseen jäljellä olevan ajomatkan arvot saattavat vaihdella merkittävästi ajo-olosuhteiden, ajotottumusten ja auton kunnon mukaan.**
- **Polttoaineen loppumiseen jäljellä olevan ajomatkan arvo on arvio ajettavissa olevasta matkasta. Tämä arvo saattaa erota todellisesta ajettavissa olevasta matkasta.**

OJD042056

Keskinopeus (Average speed) (km/h tai mph)

Tämä toiminto laskee auton keskinopeuden viimeisimmästä keskinopeuden nollauksesta.

Vaikka auto ei liiku, keskinopeuden laskenta jatkuu moottorin käynnin ajan.

Painamalla ↵ painiketta yli sekunnin ajan, kun keskinopeus on näytöllä, nollautuu keskinopeus (---).

OJD042057

Kulunut aika

Tämä toiminto näyttää kokonaisajoajan viimeisestä ajoajan nollauksesta.

Vaikka auto ei liikkuisi, ajoajan laskenta jatkuu niin kauan kuin moottori on käynnissä.

Mittarin toiminta-alue on 0:00-99:59.

Ajoaika nollautuu (0:00), kun ↵ painiketta painetaan yli sekunnin ajan sen ollessa näytöllä.

OJD042058

Moottorin lämpömittari

Tämä mittari ilmaisee moottorin jäähdytysnesteen lämpötilan, kun virtalukko on ON-asennossa.

Älä jatka ajamista ylikuumentuneella moottorilla. Jos autosi moottori ylikuumenee, noudata luvun 6 kappaleessa ”Jos moottori ylikuumenee” esitettyjä ohjeita.

⚠ HUOMIO

Jos mittarin osoitin liikkuu normaalin toiminta-alueen ulkopuolelle kohti “130°C”-asentoa, on kyseessä ylikuumeneminen, joka saattaa vahingoittaa moottoria.

⚠ VAROITUS

Älä koskaan poista jäähdyttimen korkkia, kun moottori on kuuma. Moottorin jäähdytysneste on paineessa ja saattaa aiheuttaa vakavia palovammoja. Odota, kunnes moottori on jäähtynyt ennen jäähdytysnesteen lisäämistä säiliöön.

OJD042059

Huoltotila

Tämä toiminto arvioi, milloin määräaikaishuolto on tarpeellinen (kilometreinä tai päivinä).

Jos haluat nähdä huoltotilan muiden tilojen ollessa näytöllä, paina ▲ tai ▼ painiketta alle 1 sekunnin.

OJD042061

Jos et huollata ajoneuvoasi LCD-näytön määräaikaishuoltoaikataulun mukaisesti, LCD-näyttö näyttää kuluneet kilometrit tai päivät.

Jos haluat nollata huoltoaikataulun, kun huoltoviesti näytetään näytöllä:

- Paina ↵ painiketta vähintään 5 sekuntia.
- “ ↵ : Reset” näytetään LCD-näytöllä.
- Paina ↵ painiketta uudelleen vähintään 1 sekunti.

Jos et paina ↵ painiketta 5 sekunnin si sällä “ ↵ : Reset” katoaa.

Jos haluat vaihtaa huoltoaikataulun mukaista huoltoväliä, suosittelemme kääntymään valtuutetun Kia-huollon puoleen.

✻ HUOMAUTUS

- **Jos nollaat huoltoaikataulun, kun näytettyä huoltoajankohtaa ei ole saavutettu tai se on saavutettu ilman varsinaisen huollon suorittamista, LCD-näytön huoltoaikataulu ei ehkä mukaile varsinaista huolto-ohjelmaa.**
  Sinun tulisi noudattaa ajoneuvon huollossa LCD-näytön näyttämää huoltoaikataulua.
- **Jos akku tyhjentyy tai se irrotetaan, näytetty huoltoaikataulu ei ehkä ole varsinaisen huolto-ohjelman mukainen.**

OJD042060

Jos huoltotilaa ei ole kytketty päälle, LCD-näyttö on yllä olevan kuvan mukainen.

Tässä tapauksessa suosittelemme, että käännyt valtuutetun Kia-huollon puoleen.

OJD042063

Käyttäjäasetukset - "User Settings"

Tässä tilassa on 3 erilaista alavalikkoa.

OJD042064

1. Pysäytä ajoneuvo ja jätä moottori käyntiin tai virtalukko ON-asentoon.
2. Paina ▲ tai ▼ painiketta, kunnes käyttäjäasetukset ("User settings") näytetään.
3. Kun käyttäjäasetustila näytetään, paina ↵ painiketta, kunnes ruutu vaihtuu.
4. Voit siirtyä valikon kohtien välillä painamalla ▲ tai ▼ painiketta ja valita haluamasi kohdan painamalla ↵ painiketta.

Oven asetukset - “Door Menu”

- **Ovien automaattinen lukitus - “Auto Door Lock”**

Off - Ovien automaattinen lukitus poistetaan käytöstä.

Speed - Kaikki ovet lukitaan automaattisesti, kun ajoneuvon nopeus ylittää 15km/h.

Shift Lever - Kaikki ovet lukitaan automaattisesti, jos vaihdevipu siirretään P-asennosta (pysäköinti) R- (peruutus), N- (vapaa) tai D-asentoon (ajo). (automaattivaihteistoissa)

- **Ovilukituksen automaattinen avaus - “Auto Door Unlock”**

Off - Ovilukituksen automaattinen avaus poistetaan käytöstä.

Key Out - Kaikki ovilukitukset avataan automaattisesti, kun virta-avain poistetaan virtalukosta (tai smart key siirretään OFF-asentoon).

Shift Lever - Kaikki ovilukitukset avataan automaattisesti, jos vaihdevipu siirretään P-asentoon (pysäköinti). (automaattivaihteistoissa)

Valaistusasetukset - “Lamp Menu”

- **Ajovalojen saattotoiminto - “Headlamp delay” (mikäli varusteena)**

Jos ajovalojen saattotoiminto valitaan:

Ajovalojen saatto- ja vastaanottotoiminnot kytkeytyvät.

- **Valojen vastaanottotoiminto - “Welcome Light” (mikäli varusteena)**

Jos valojen vastaanottotoiminto valitaan:

Peilin maavalojen vastaanottotoiminto kytkeytyy.

- **Vilkkujen kaistanvaihtotoiminto - “Auto Triple Turn”**

Jos kaistanvaihtotoiminto on valittu:

Suuntavilkut vilkkuvat automaattisesti 3 kertaa, kun suuntavilkkuvipua siirretään hieman.

Asetusvalikko - “Settings Menu”

- **Istuimen Easy Access -toiminto (kuljettajan istuinasennon muistilla varustetuissa ajoneuvoissa) (mikäli varusteena)**

Jos istuimen easy access -toiminto valitaan:

Kuljettajan istuin siirtyy automaattisesti eteen- tai taaksepäin, jotta kuljettajan pääsy autoon

tai siitä poistuminen sujuisi helpommin.

- **Ohjauspyörän asento - “Steering position” (mikäli varusteena)**

Jos ohjauspyörän asentotoiminto valitaan:

Kun moottorin START/STOP-painike painetaan ON-asentoon, LCD-näytölle ilmestyy varoitus, jos ohjauspyörää ei ole keskitetty.

- **Vaihdeilmaisin - “Shift indicator” (käsivaihteistoissa)**

Jos vaihdeilmaisimen toiminto valitaan:

Vaihdeilmaisin kytkeytyy päälle.

Lisätietoja löydät tämän luvun kappaleesta “Käsivaihteiston vaihdeilmaisin”.

- **Keskimääräisen polttoaineenkulutuksen automaattinen nollaus - “AVG fuel ECO Reset”**

Auto Reset - Keskimääräinen polttoaineenkulutus nollautuu automaattisesti, kun ryhdyt ajamaan tankkauksen jälkeen.

Manual Reset - Keskimääräinen polttoaineenkulutus ei nollaudu automaattisesti tankkauksen jälkeen. Voit nollata keskimääräisen polttoaineenkulutuksen painamalla ↵ painiketta yli 1 sekunnin ajan tämän ollessa näytöllä.

- **Kieli - “Language”**

Valitse vaihtoehdoista haluamasi kieli LCD-näytöltä.

MITTARISTO (SUPER VISION)

1. Kierroslukumittari
2. Nopeusmittari
3. Polttoainemittari
4. Varoitus- ja huomautusvalot (mikäli varusteena)
5. Suuntavilkut
6. LCD-näyttö

* Varsinainen auton mittaristo saattaa poiketa kuvan mukaisesta.
Lisätietoja löydät seuraavilla sivuilla olevasta kappaleesta “Mittarit”.

OJD042038L

■ Tyyppi B (T-GDI moottorit)

• Analoginen tila

• Digitaalinen tila

1. Kierroslukumittari
2. Nopeusmittari
3. Polttoainemittari
4. Varoitus- ja huomautusvalot (mikäli varusteena)
5. Suuntavilkut
6. LCD-näyttö
7. Moottorin vääntömomenttimittari
8. Turbon ahtopainemittari
9. Moottorin jäähdytysnesteen lämpömittari

❈ Auton varsinainen mittaristo saattaa poiketa kuvan mukaisesta.
Lisätietoja löydät seuraavilla sivuilla olevasta kappaleesta “Mittarit”.

OJD043038/OJD043248

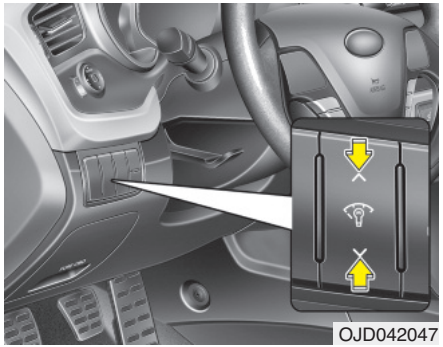
OJD042047

Mittariston valaistus

Mittariston valaistuksen voimakkuutta voidaan säätää seuraavasti:

- Kytke virta ON-asentoon.
- Paina kytkimen ylä- tai alaosaa.

Valaistuksen voimakkuus näytetään mittariston LCD-näytöllä.

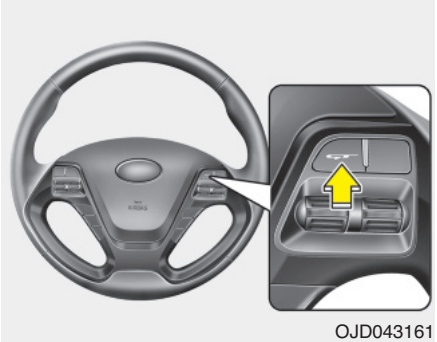
OJD043161

Mittariston näyttötilan vaihtaminen (T-GDI moottori)

Voit vaihtaa näyttöä analogisen ja digitaalisen tilan välillä kuvan painiketta painamalla.

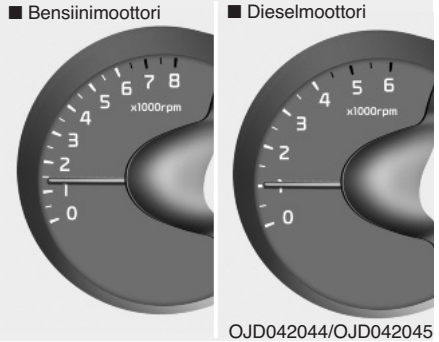

OJD042044/OJD042045

Mittarit

Kierroslukumittari

Kierroslukumittari ilmaisee moottorin likimääräisen nopeuden minuutin yksikköä kohden (rpm).

Käytä kierroslukumittaria oikeiden vaihtohetkien valitsemiseen ja estääksesi moottorin käyttämisen liian alhaisilla ja/tai korkeilla kierroksilla.

⚠ HUOMIO

Älä käytä moottoria kierroslukumittarin punaisella alueella. Tämä saattaa aiheuttaa vakavia moottorivahinkoja.

■ Tyyppi A

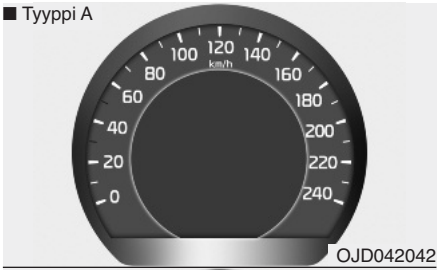

OJD042042

■ Tyyppi B

• km/h

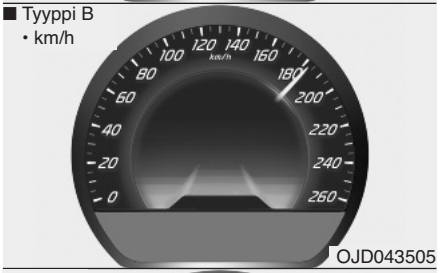

OJD043505

• MPH

OJD043506

■ Tyyppi C

• km/h

OJD043507

• MPH

OJD043508

Nopeusmittari

Nopeusmittari osoittaa ajoneuvon nopeuden.

Nopeusmittari kalibroidaan kilometreinä ja/tai maileina tunnissa.

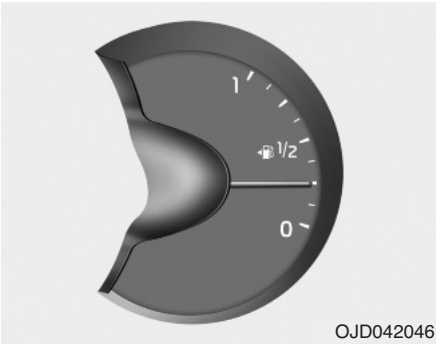

OJD042046

Polttoainemittari

Polttoainemittarin osoitin ilmaisee arvion polttoainesäiliössä jäljellä olevan polttoaineen määrästä.

✻ HUOMAUTUS

- **Polttoainesäiliön tilavuus on ilmoitettu luvussa 8.**
- **Polttoainemittari on varustettu alhaisen polttoainemäärän varoitusvalolla, joka syttyy polttoainesäiliön ollessa lähes tyhjä.**
- **Kallistuksissa ja mutkissa polttoainemittari saattaa heilahdella tai alhaisen polttoainemäärän varoitusvalo saattaa syttyä aikaisemmin kuin tavallisesti johtuen polttoaineen liikkeestä säiliössä.**

⚠ VAROITUS - Polttoainemittari

Polttoaineen ajaminen loppuun voi altistaa auton matkustajat vaaratilanteeseen.

Sinun tulee pysähtyä ja hankkia lisäpolttoainetta mahdollisimman pian varoitusvalon syttymisen jälkeen tai kun mittarin osoitin lähestyy "O (Empty)" -tasoa.

⚠ HUOMIO

Vältä* HYVIN *alhaisella polttoainemäärällä ajamista. Polttoainesäiliön ajaminen loppuun aiheuttaa epätäydellistä palamista vahingoittaen katalysaattoria.

OJD043249

Moottorin vääntömomenttimittari (T-GDI moottorit)

Mittari näyttää moottorin hetkellisen vääntömomentin muutoksen kierrosluvun mukaan.

OJD043251

Turbon ahtopainemittari (T-GDI moottorit)

Mittari näyttää turbon ahtopaineen hetkellisen muutoksen.

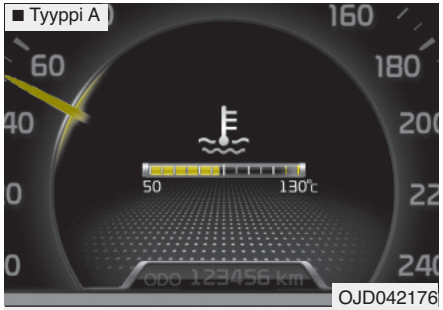

OJD042176

OJD043250

Moottorin lämpömittari

Tämä mittari ilmaisee moottorin jäähdytysnesteen lämpötilan, kun virtalukko on ON-asennossa.

Älä jatka ajamista ylikuumentuneella moottorilla. Jos autosi moottori ylikuumenee, noudata luvun 6 kappaleessa “Jos moottori ylikuumenee” esitettyjä ohjeita.

⚠ HUOMIO

Jos mittarin osoitin liikkuu normaalin toiminta-alueen ulkopuolelle kohti “130°C”-asentoa, on kyseessä ylikuumeneminen, joka saattaa vahingoittaa moottoria.

⚠ VAROITUS

Älä koskaan poista jäähdyttimen korkkia, kun moottori on kuuma. Moottorin jäähdytysneste on paineessa ja saattaa aiheuttaa vakavia palovammoja. Odota, kunnes moottori on jäähtynyt ennen jäähdytysnesteen lisäämistä säiliöön.

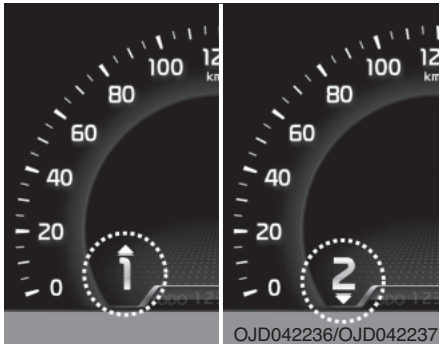

OJD042236/OJD042237

Käsivaihteiston vaihdeilmaisin (mikäli varusteena)

Tämä ilmaisin ehdottaa vaihdetta, jota käyttämällä polttoainetta voidaan säästää.

Esimerkiksi:

▲3: Ehdottaa vaihtamaan isommalle, 3-vaihteelle (nykyinen vaihde on 2- tai 1-vaihde).

▼3: Ehdottaa vaihtamaan pienemmälle, 3-vaihteelle (nykyinen vaihde on 4- tai 5-vaihde).

Voit myös sammuttaa ilmaisimen. Noudata tämän luvun kappaleessa “Käyttäjäasetukset” annettuja ohjeita.

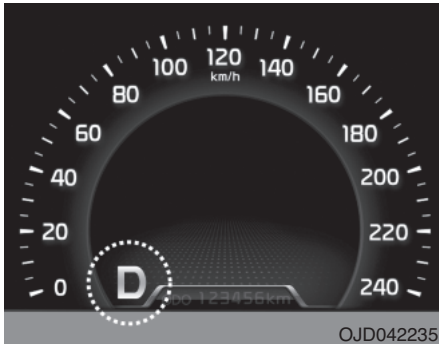

OJD042235

Automaattivaihteiston vaihdeilmaisin (mikäli varusteena)

Ilmaisin näyttää, minkä vaihteen automaattivaihteisto on valinnut.

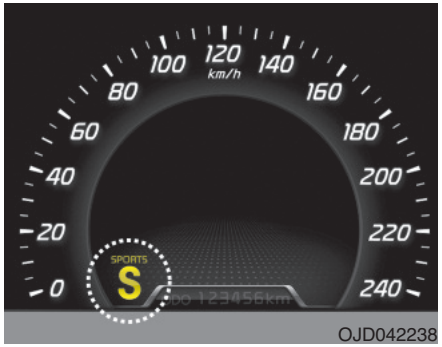

OJD042238

Kaksoiskytkinvaihteiston (DS-tila) vaihdeilmaisin (mikäli varusteena)

Ilmaisin näyttää, minkä vaihteen kaksoiskytkinvaihteisto on valinnut.

DS-tilassa “S”-merkkivalo näkyy yhdessä “SPORTS”-merkkivalon kanssa mittaristossa. Lisätietoja DS-tilan ominaisuuksista ja käytöstä löydät luvusta 5.

⚠ HUOMIO- DCT

- ***Jos vaihteistojärjestelmässä havaitaan ongelma, vaihteiston merkkivalo vilkkuu. Turvallisuuden takaamiseksi suosittelemme ottamaan yhteyden valtuutettuun Kia-huoltoon järjestelmän tarkastamiseksi.***
- ***Kytkimen ylikuumentuessa suojaava turvajärjestelmä asettuu toimintaan. Suojaavan turvajärjestelmän toimintaan kuuluu vaihteiston merkkivalon vilkkuminen sekä merkkiäänen kytkeytyminen. Merkkiääni kuuluu 3 kertaa. Tämän aikana myös LCD-näytöllä ilmoitetaan suojajärjestelmän toimintatila. Tässä tilanteessa ajotoiminta ei ehkä ole tasaista. Jos et huomioi tätä varoitusta, ajotoiminta huononee ja järjestelmässä saattaa ilmetä ongelmia. Palauttaaksesi normaalin ajotoiminnan paina jarrupoljinta ja pysäytä ajoneuvo muutamaksi minuutiksi ennen ajon jatkamista.***

* DCT : Kaksoiskytkinvaihteisto

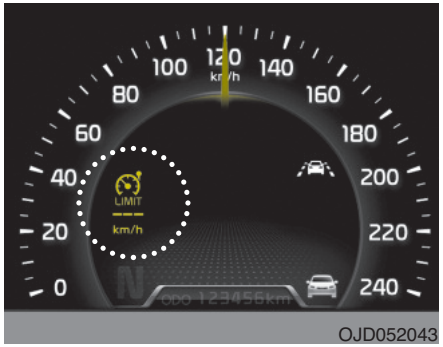

OJD052043

Nopeudenrajoittimen merkkivalo (mikäli varusteena)

Merkkivalo syttyy, kun nopeudenrajoitin asetetaan toimintaan siirtämällä ohjauspyörän vipua ⚙ ylöspäin.

Merkkivalo sammuu, kun vipua ⚙ siirretään uudelleen ylöspäin järjestelmän poistamiseksi käytöstä.

Jos nopeudenrajoittimen ohjausjärjestelmässä on häiriö, “---”-merkkivalo alkaa vilkkua.

Jos näin tapahtuu, suosittelemme tarkastuttamaan järjestelmän valtuutetussa Kia-huollossa.

Saadaksesi lisätietoja tutustu kappaleeseen “Nopeudenrajoitin” luvussa 5.

Nopeudenrajoittimen ilmoitukset syttyvät LCD-näytölle.

OJD042173

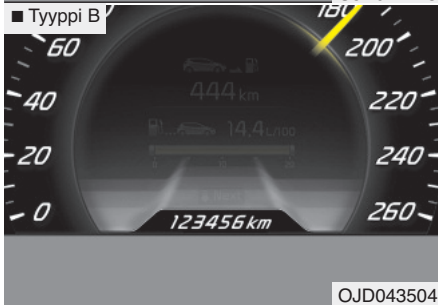

OJD043504

Matkamittari (km tai mi)

Matkamittari ilmaisee kokonaismatkan, joka autolla on ajettu.

Lisäksi koet matkamittarin käytännölliseksi ottaessasi selville, milloin huolto tulisi suorittaa.

OJD042172

Ajotietokone

Ajotietokone on kuljettajan tietokoneohjattu informaatiojärjestelmä, joka näyttää ajamiseen liittyviä tietoja virtalukon ollessa ON-asennossa.

Paina painiketta alle 1 sekunti valitaksesi minkä tahansa ryhmän seuraavasti:

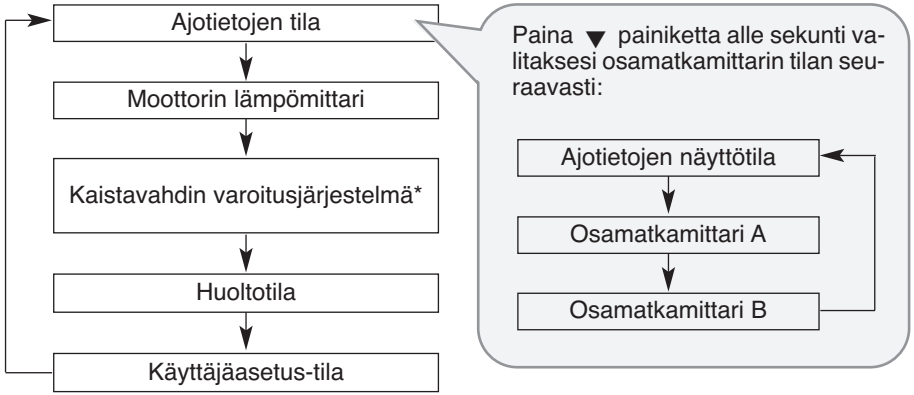

* : mikäli varusteena

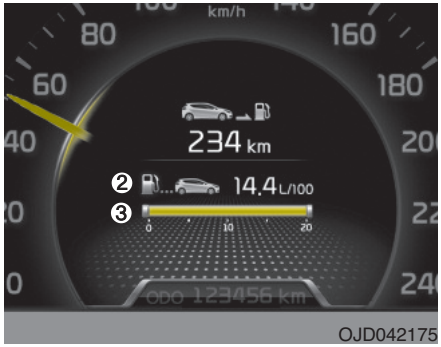

Ajotietojen näyttötila

Tämä tila näyttää kolmea erityyppistä ajotietoa.

Kaikki tallennettu ajoinformaatio (paitsi matkamittari, ajomatka polttoaineen loppumiseen ja hetkellinen polttoaineenkulutus) nollautuu, jos akku irrotetaan.

1. Ajomatka polttoaineen loppumiseen (Distance to empty) (km tai mi)

Tämä ilmoittaa arvioidun matkan, joka jäljellä olevalla polttoaineella voidaan ajaa. Kun jäljellä olevaa matkaa on jäljellä alle 50 km (30 mailia) näkyy näytöllä “---”.

Mittarin toiminta-alue on 50 - 999 km (tai 30 - 999 mailia).

2. Keskimääräinen polttoaineenkulutus (l/100 km tai mpg)

Tämä toiminto laskee keskimääräistä polttoaineenkulutusta nollauksen jälkeen käytetyn polttoaineen kokonaismäärän ja ajetun matkan perusteella. Käytetyn polttoaineen kokonaismäärä lasketaan polttoaineen kulutuksen syöttötiedoista. Saadaksesi tarkan laskelman, aja vähintään 50 m (0.03 mailia).

Nollataksesi keskimääräisen polttoaineenkulutuksen (---) toimi seuraavasti:

- **Kun käyttäjäasetusvalikon ("User Settings") valinta "AVG Fuel Economy" on tilassa "Auto Reset"**

Jos ajoneuvon nopeus ylittää 1 km/h, kun polttoainetta on lisätty ainakin 6 *l*, keskimääräinen polttoaineenkulutus nollautuu (---).

- **Kun käyttäjäasetusvalikon ("User Settings") valinta "AVG Fuel Economy" on tilassa "Manual Reset"**

Keskimääräinen polttoaineenkulutus nollautuu (---), kun ↵ painiketta painetaan yli 1 sekunti keskikulutuksen ollessa näytöllä.

3. Hetkellinen polttoaineenkulutus (l/100 km tai mpg)

Tämä toiminto laskee hetkellisen polttoaineenkulutuksen muutaman viime sekunnin ajalta.

✻ HUOMAUTUS

- **Jos auto ei ole tasaisella pinnalla tai akun virta on katkaistu, ajomatka polttoaineen loppumiseen ei välttämättä näy oikein.**
  Ajotietokone ei välttämättä tunnista lisättyä polttoainetta, jos autoon tankataan alle 6 litraa (1,6 gallonaa) polttoainetta.
- **Polttoaineenkulutuksen ja polttoaineen loppumiseen jäljellä olevan ajomatkan arvot saattavat vaihdella merkittävästi ajo-olosuhteiden, ajotottumusten ja auton kunnon mukaan.**
- **Polttoaineen loppumiseen jäljellä olevan ajomatkan arvo on arvio ajettavissa olevasta matkasta. Tämä arvo saattaa erota todellisesta ajettavissa olevasta matkasta.**

Osamatkamittarin tilat (A,B)

Tämä tila näyttää kolmea erityyppistä ajotietoa.

Kaikki tallennettu ajoinformaatio (paitsi matkamittari, ajomatka polttoaineen loppumiseen ja hetkellinen polttoaineenkulutus) nollautuu, jos akku irrotetaan.

1. Osamatkamittari (km tai mi)

Tämä tila ilmaisee yksittäisesti valitun matkan pituuden viimeisestä osamatkamittarin nollauksesta.

Mittarin toiminta-alue on 0,0 - 9 9999,9 km (tai 0,0 - 9999,9 mailia).

Painamalla ↵ painiketta yli 1 sekunnin ajan osamatka mittari nollautuu (0.0).

2. Keskinopeus (Average speed) (km/h tai mph)

Tämä toiminto laskee auton keskinopeuden viimeisimmästä keskinopeuden nollauksesta.

Vaikka auto ei liiku, keskinopeuden laskenta jatkuu moottorin käynnin ajan.

Painamalla ↵ painiketta yli sekunnin ajan, kun keskinopeus on näytöllä, nollautuu keskinopeus (---).

3. Kulunut aika

Tämä toiminto näyttää kokonaisajoajan viimeisestä ajoajan nollauksesta.

Vaikka auto ei liikkuisi, ajoajan laskenta jatkuu niin kauan kuin moottori on käynnissä.

Mittarin toiminta-alue on 0:00-99:59.

Ajoaika nollautuu (0:00), kun ↵ painiketta painetaan yli sekunnin ajan sen ollessa näytöllä.

OJD042180

Kaistavaroitin (LDWS - Lane Departure Warning System, mikäli varusteena)

Tämä tila näyttää LDWS-kaistavaroittimen tilan.

Saadaksesi lisätietoja tutustu kappaleeseen “Kaistavaroitin” luvussa 5.

OJD042186

Huoltotila

Tämä toiminto arvioi, milloin määräaikaishuolto on tarpeellinen (kilometreinä tai päivinä).

Jos haluat nähdä huoltotilan muiden tilojen ollessa näytöllä, paina ▤ painiketta alle 1 sekunnin.

OJD042184

Jos et huollata ajoneuvoasi LCD-näytön määräaikaishuoltoaikataulun mukaisesti, LCD-näyttö näyttää kuluneet kilometrit tai päivät.

Jos haluat nollata huoltoaikataulun, kun huoltoviesti näytetään näytöllä:

- Paina ↵ painiketta vähintään 5 sekuntia.
- “ ↵ : Reset” näytetään LCD-näytöllä.
- Paina ↵ painiketta uudelleen vähintään 1 sekunti.

Jos et paina ↵ painiketta 5 sekunnin sisällä “ ↵ : Reset” katoaa.

Jos haluat vaihtaa huoltoaikataulun mukaista huoltoväliä, suosittelemme kääntymään valtuutetun Kia-huollon puoleen.

✻ HUOMAUTUS

- **Jos nollaat huoltoaikataulun, kun näytettyä huoltoajankohtaa ei ole saavutettu tai se on saavutettu ilman varsinaisen huollon suorittamista, LCD-näytön huoltoaikataulu ei ehkä mukaile varsinaista huolto-ohjelmaa.**
  Sinun tulisi noudattaa ajoneuvon huollossa LCD-näytön näyttämää huoltoaikataulua.
- **Jos akku tyhjentyy tai se irrotetaan, näytetty huoltoaikataulu ei ehkä ole varsinaisen huolto-ohjelman mukainen.**

OJD042185

Jos huoltotilaa ei ole kytketty päälle, LCD-näyttö on yllä olevan kuvan mukainen.

Tässä tapauksessa suosittelemme, että käännyt valtuutetun Kia-huollon puoleen.

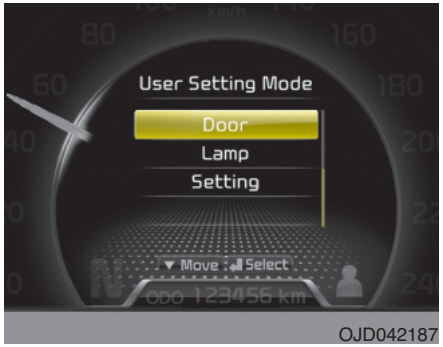

OJD042187

Käyttäjäasetukset - "User Settings"

1. Pysäytä ajoneuvo ja jätä moottori käyntiin tai virtalukko ON-asentoon.
2. Paina painiketta, kunnes käyttäjäasetukset ("User settings") näytetään.
3. Voit siirtyä valikon kohtien välillä painamalla ▼ painiketta ja valita haluamasi kohdan painamalla ↵ painiketta.

Oven asetukset - "Door Menu"

• Ovien automaattinen lukitus - "Auto Door Lock"

Off - Ovien automaattinen lukitus poistetaan käytöstä.

Speed - Kaikki ovet lukitaan automaattisesti, kun ajoneuvon nopeus ylittää 15km/h.

Shift Lever - Kaikki ovet lukitaan automaattisesti, jos vaihdevipu siirretään P-asennosta (pysäköinti) R- (peruutus), N- (vapaa) tai D-asentoon (ajo). (automaattivaihteistoissa)

• Ovilukituksen automaattinen avaus - "Auto Door Unlock"

Off - Ovilukituksen automaattinen avaus poistetaan käytöstä.

Key Out - Kaikki ovilukitukset avataan automaattisesti, kun virta-avain poistetaan virtalukosta (tai smart key siirretään OFF-asentoon).

Shift Lever - Kaikki ovilukitukset avataan automaattisesti, jos vaihdevipu siirretään P-asentoon (pysäköinti). (automaattivaihteistoissa)

Valaistusasetukset - "Lamp Menu"

• Ajovalojen saattotoiminto - "Headlamp delay" (mikäli varusteena)

Jos ajovalojen saattotoiminto valitaan:

Ajovalojen saatto- ja vastaanottotoiminnot kytkeytyvät.

• Vilkkujen kaistanvaihtotoiminto - "Auto Triple Turn"

Jos kaistanvaihtotoiminto on valittu:

Suuntavilkut vilkkuvat automaattisesti 3 kertaa, kun suuntavilkkuvipua siirretään hieman.

• Valojen vastaanottotoiminto - "Welcome Light" (mikäli varusteena)

Jos valojen vastaanottotoiminto valitaan:

Peilin maavalojen vastaanottotoiminto kytkeytyy.

Asetusvalikko - “Settings Menu”

- **Istuimen Easy Access -toiminto (kuljettajan istuinasennon muistilla varustetuissa ajoneuvoissa) (mikäli varusteena)**

Jos istuimen easy access -toiminto valitaan:

Kuljettajan istuin siirtyy automaattisesti eteen- tai taaksepäin, jotta kuljettajan pääsy autoon tai siitä poistuminen sujuisi helpommin.

- **Tervetulotoivotus - “Welcome Sound”**

Jos tervetulotoivotus valitaan:

Tervetulotoivotus otetaan käyttöön.

- **Ohjauspyörän asento - “Steering position” (mikäli varusteena)**

Jos ohjauspyörän asentotoiminto valitaan:

Kun moottorin START/STOP-painike painetaan ON-asentoon, LCD-näytölle ilmestyy varoitus, jos ohjauspyörää ei ole keskitetty.

- **Vaihdeilmaisin - “Shift indicator” (käsivaihteistoissa)**

Jos vaihdeilmaisimen toiminto valitaan:

Vaihdeilmaisin kytkeytyy päälle.

Lisätietoja löydät tämän luvun kappaleesta “Käsivaihteiston vaihdeilmaisin”.

- **Keskimääräisen polttoaineenkulutuksen automaattinen nollaus - “AVG fuel ECO Reset”**

Auto Reset - Keskimääräinen polttoaineenkulutus nollautuu automaattisesti, kun ryhdyt ajamaan tankkauksen jälkeen.

Manual Reset - Keskimääräinen polttoaineenkulutus ei nollaudu automaattisesti tankkauksen jälkeen. Voit nollata keskimääräisen polttoaineenkulutuksen painamalla ↵ painiketta yli 1 sekunnin ajan tämän ollessa näytöllä.

- **Nopeusmittarin mitta-asteikko - “Speed Gauge Scale”**

- 100% : Nopeusmittarin numeroiden koko on normaali.
- 110% : Nopeusmittarin numeroiden koko kasvaa.

- **Yksikkö - “Unit”**

Voit valita mittaristossa näytettäväksi yksiköksi kilometrit tai mailit.

- **Kieli - “Language”**

Valitse haluamasi kieli LCD-näytöltä.

■ Normaalimittaristo ■ Supervision -mittaristo

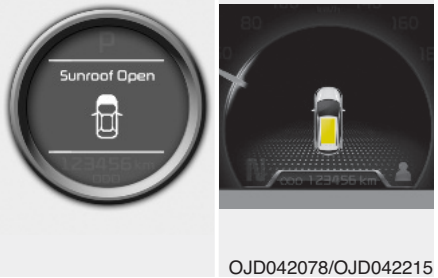

OJD042078/OJD042215

LCD-näytön tiedot

Kattoluukku avoinna

Jos kuljettaja poistaa virta-avaimen (smart key: sammuttaa moottorin) ja avaa kuljettajan oven, kun kattoluukku ei ole kokonaan sulkeutunut, varoitusviesti ilmestyy LCD-näytölle. Lisäksi varoitusmerkkiääni kuuluu noin 7 sekunnin ajan.

■ Normaalimittaristo ■ Supervision -mittaristo

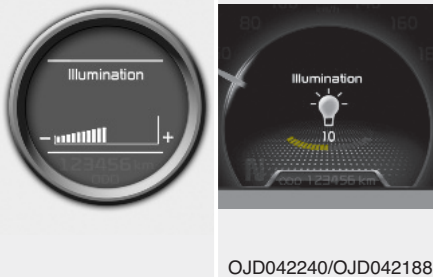

OJD042240/OJD042188

Valaistuksen voimakkuus

Kun valaistuksen säätökytkintä käytetään, mittariston valaistuksen voimakkuus näytetään näytöllä.

Saadaksesi lisätietoja tutustu kappaleeseen “Mittariston valaistus” luvussa 4.

■ Normaalimittaristo ■ Supervision -mittaristo

OJD042079/OJD042214

Kytke sulakekytkin päälle (fuse switch)

Näytölle ilmestyy viesti, joka kehottaa kuljettajaa kytkemään sulakekytkimen päälle ohjauspyörän alla olevasta paneelista.

Lisätietoja löydät kappaleesta “Sulakkeet” luvussa 7.

■ Normaalimittaristo ■ Supervision -mittaristo

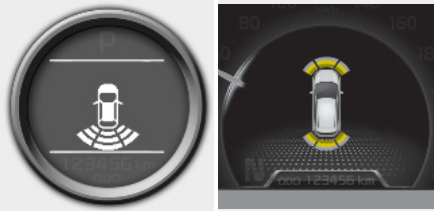

OJD042163/OJD042196

Pysäköintitutkan varoitus (mikäli varusteena)

Toiminto näyttää alueen, jossa este havaitaan siirryttäessä eteen- tai taaksepäin.

Saadaksesi lisätietoja tutustu kappaleeseen “Pysäköintitutka” luvussa 4.

■ Normaalimittaristo ■ Supervision -mittaristo

OJD042164/OJD042211

Suorista ohjauspyörä (mikäli varusteena)

Jos käynnistät moottorin ohjauspyörän ollessa käännettynä 90 astetta vasemmalle (tai oikealle), muutaman sekunnin jälkeen LCD-näytölle ilmestyy viesti “Align steering wheel” noin 5 sekunniksi.

Käännä ohjauspyörää oikealle (tai vasemmalle) siten, että se osoittaa korkeintaan 30 astetta vasemmalle (tai oikealle).

■ Normaalimittaristo ■ Supervision -mittaristo

OJD042073/OJD042205

Ajoneuvoille, jotka on varustettu smart key -järjestelmällä

Avain ei ole ajoneuvossa

Jos smart key ei ole ajoneuvossa ja jokin ovista avataan tai suljetaan moottorin START/STOP -painikkeen ollessa ACC, ON tai START -asennossa, varoitus ilmestyy LCD-näyttölle. Lisäksi merkkiääni kytkeytyy 5 sekunniksi, kun smart key ei ole ajoneuvossa ja ovi suljetaan.

Pidä smart key aina mukanasi.

■ Normaalimittaristo ■ Supervision -mittaristo

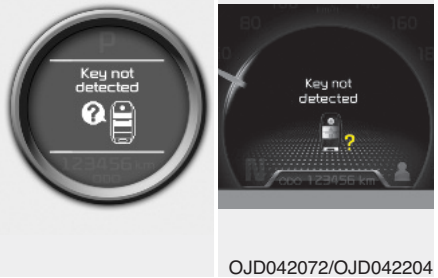

OJD042072/OJD042204

Avainta ei havaita

Jos smart key ei ole ajoneuvossa tai sitä ei havaita ja painat moottorin START/STOP -painiketta, varoitus ilmestyy LCD-näyttöön noin 10 sekunniksi. Lisäksi käynnistyksenestolaitteen merkkivalo vilkkuu 10 sekuntia.

■ Normaalimittaristo ■ Supervision -mittaristo

OJD042075/OJD042207

Käynnistä smart key -avaimella

Jos painat moottorin START/STOP-painiketta, kun varoitus “Key is not detected” on näytöllä, varoitus “Press the start button with smart key” ilmestyy 10 sekunniksi LCD-näytölle. Varoitus opastaa painamaan START/STOP-painiketta smart key -avaimella. Lisäksi käynnistykseneston merkkivalo vilkkuu 10 sekuntia.

■ Normaalimittaristo ■ Supervision -mittaristo

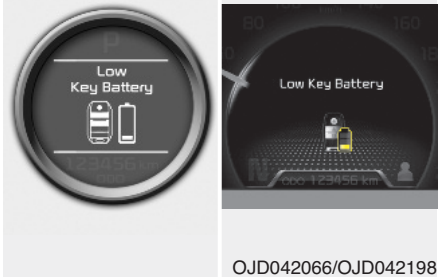

OJD042066/OJD042198

Avaimen pariston alhainen jännite

Jos moottorin START/STOP -painike asetetaan OFF-asentoon, kun ajoneuvossa olevasta smart key -avaimesta loppuu paristo, varoitus syttyy LCD-näytölle noin 10 sekunniksi. Tällöin myös merkkiääni kuuluu kerran.

Vaihda paristo uuteen.

■ Normaalimittaristo ■ Supervision -mittaristo

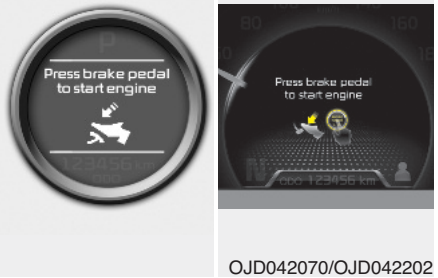

OJD042070/OJD042202

Paina jarrupoljinta käynnistääksesi moottorin (automaattivaihteistot)

Jos moottorin START/STOP -painike siirtyy ACC-asentoon kahdesti painikkeen toistuvan painamisen johdosta, kun jarrupoljinta ei paineta, varoitus syttyy LCD-näyttöön noin 10 sekunniksi ilmoittaakseen, että sinun tulee painaa jarrupoljinta käynnistääksesi moottorin.

■ Normaalimittaristo ■ Supervision -mittaristo

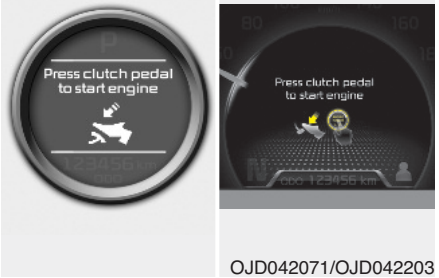

OJD042071/OJD042203

Paina kytkinpoljinta käynnistääksesi moottorin (käsivaihteistot)

Jos moottorin START/STOP -painike siirtyy ACC-asentoon kahdesti painikkeen toistuvan painamisen johdosta, kun kytkinpoljinta ei paineta, varoitus syttyy LCD-näyttöön noin 10 sekunniksi ilmoittaakseen, että sinun tulee painaa kytkinpoljinta käynnistääksesi moottorin.

■ Normaalimittaristo ■ Supervision -mittaristo

OJD042065/OJD042197

Siirrä vaihdevipu P-asentoon (automaattivaihteistot)

Jos yrität sammuttaa moottorin siirtämättä vaihdevipua P-asentoon (pysäköinti), moottorin START/STOP-painike kytkeytyy ACC-asentoon. Jos painiketta painetaan vielä uudelleen, se kytkeytyy ON-asentoon. Varoitus syttyy LCD-näyttöön noin 10 sekunniksi ilmoittaakseen, että sinun tulee painaa moottorin START/STOP -painiketta vaihdevivun ollessa P-asennossa (pysäköinti) sammuttaaksesi moottorin.

Lisäksi varoitusmerkkiääni kuuluu noin 10 sekunnin ajan. (mikäli varusteena)

■ Normaalimittaristo ■ Supervision -mittaristo

OJD042074/OJD042206

Paina start-painiketta uudelleen

Jos moottorin START/STOP -painikkeella ei pystytä käynnistämään moottoria järjestelmähäiriön vuoksi, varoitus ilmestyy noin 10 sekunniksi ja merkkiääni kytkeytyy jatkuvana ilmoittaakseen, että voit käynnistää moottorin painamalla START/STOP -painiketta vielä kerran.

Merkkiääni keskeytyy, mikäli moottorin START/STOP -painikejärjestelmä toimii normaalisti tai murtohälytinjärjestelmä virittyy.

Jos varoitus ilmestyy jokaisella kerralla, kun painat moottorin start/stop-painiketta, suosittelemme tarkastuttamaan järjestelmän valtuutetussa Kia-huollossa.

■ Normaalimittaristo ■ Supervision -mittaristo

OJD042077/OJD042209

Siirrä vaihdevipu P- tai N-asentoon käynnistääksesi moottorin

Jos yrität käynnistää moottorin vaihdevivun ollessa muussa kuin P- (pysäköinti) tai N-asennossa (vapaa), varoitus syttyy LCD-näytölle noin 10 sekunniksi.

Voit käynnistää moottorin myös vaihdevivun ollessa N-asennossa (vapaa), mutta turvallisuussyistä pyri käynnistämään moottori vaihdevivun ollessa P-asennossa (pysäköinti).

■ Normaalimittaristo ■ Supervision -mittaristo

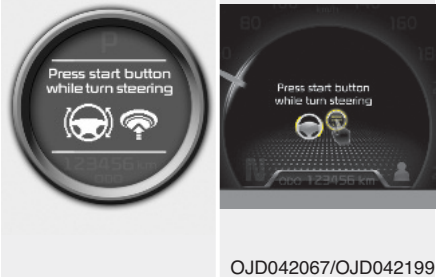

OJD042067/OJD042199

Paina käynnistyspainiketta kääntäessäsi ohjauspyörää (mikäli varusteena)

Jos ohjauspyörän lukitus ei avaudu normaalisti, kun moottorin START/STOP -painiketta painetaan, varoitus ilmestyy LCD-näytölle noin 10 sekunniksi. Lisäksi varoitusmerkkiääni kuuluu kerran ja moottorin START/STOP -painikkeen valo vilkkuu 10 sekuntia.

Varoituksen jälkeen paina moottorin START/STOP -painiketta samalla kääntäen ohjauspyörää vasemmalle ja oikealle.

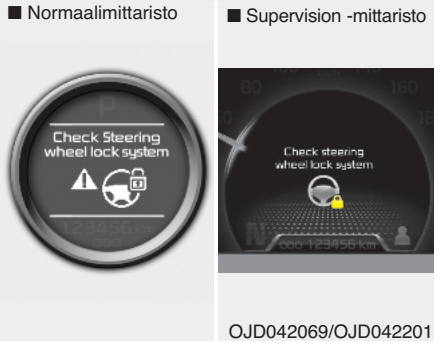

OJD042069/OJD042201

Tarkasta ohjauspyörän lukitusjärjestelmä (mikäli varusteena)

Jos ohjauspyörä ei lukkiudu normaalisti, kun moottorin START/STOP -painike kytkeytyy OFF-asentoon, varoitus ilmestyy LCD-näytölle noin 10 sekunniksi. Lisäksi varoitusmerkkiääni kuuluu 3 sekuntia ja moottorin START/STOP -painikkeen valo vilkkuu 10 sekuntia.

OJD042076/OJD042208

Tarkasta jarruvalokytkimen sulake

Jos jarruvalon sulake palaa tai se irrotetaan, varoitus syttyy LCD-näytölle 10 sekunniksi.

Vaihda sulake uuteen. Jos tämä ei ole mahdollista, voit käynnistää moottorin painamalla moottorin START/STOP-painiketta ACC-asennossa 10 sekuntia.

OJD043509

Vääntömomentti rajoitettu ylikuumenemisen johdosta (T-GDI moottorit)

Jos moottorin jäähdytysnesteen lämpötila ylittää 115°C, tämä viesti ilmestyy näytölle ja moottorin tarjoamaa vääntömomenttia rajoitetaan moottorin suojaamiseksi.

Varoitukset ja merkkivalot (mittaristossa)

Kaikki varoitusvalot tarkastetaan, kun virtalukko kytketään ON-asentoon (älä käynnistä moottoria). Jos jokin valo ei syty, suosittelemme tarkastuttamaan järjestelmän valtuutetussa Kia-huollossa.

Moottorin käynnistämisen jälkeen varmista, että kaikki varoitusvalot ovat sammuneet. Jos jokin vielä palaa, on kyseessä tilanne, joka vaatii huomiota.

Seuraavat varoitukset ja merkkivalot on esitelty edellisillä sivuilla.

- Automaatti-/kaksoiskytkinvaihteiston vaihdevivun merkkivalo
- Käsivaihteiston vaihdeilmaisin
- Pysäköintitutkan varoitus (LCD-näytöllä)

ECO-merkkivalo (mikäli varusteena)

Kun active ECO -järjestelmä on käytössä, ECO-merkkivalo syttyy vihreänä. Lisätietoja toiminnosta löydät luvun 5 kappaleesta “Active ECO”.

Turvavyömuistutin

Kuljettajan muistutukseksi turvavyön varoitusvalo vilkkuu tai syttyy noin 6 sekunnin ajaksi aina, kun käännät virta-avaimen ON-asentoon riippumatta siitä, onko vyö kiinnitetty.

Lisätietoja löydät kappaleesta “Turvavyöt” luvussa 3.

Turvatyynyn varoitusvalo

Tämä varoitusvalo palaa noin 6 sekuntia aina, kun käännät virtalukon ON-asentoon.

Tämä valo syttyy myös, jos SRS ei toimi kunnolla. Jos SRS-turvatyynyn varoitusvalo ei syty, tai palaa jatkuvasti noin 6 sekunnin toiminnan jälkeen, kun käännät virtalukon ON-asentoon tai käynnistät moottorin, tai jos se syttyy ajon aikana, suosittelemme tarkastuttamaan järjestelmän valtuutetussa Kia-huollossa.

Käynnistykseneston merkkivalo

Ilman smart key -järjestelmää

Tämä merkkivalo palaa, kun käynnistyksenestolaitteen avain asetetaan virtalukkoon ja käännetään ON-asentoon moottorin käynnistämiseksi.

Tällöin voit käynnistää moottorin. Tämä merkkivalo sammuu, kun moottori käynnistyy.

Jos tämä merkkivalo vilkkuu virtalukon ollessa ON-asennossa ennen moottorin käynnistämistä, suosittelemme tarkastuttamaan järjestelmän valtuutetussa Kia-huollossa.

Smart key -järjestelmällä

Jos smart key -järjestelmässä tapahtuu mitä tahansa seuraavassa kappaleessa esitetyistä tilanteista, käynnistykseneston merkkivalo syttyy, vilkkuu tai sammuu.

- Kun smart key on ajoneuvossa ja moottorin start/stop -painike on ACC- tai ON-asennossa, merkkivalo palaa noin 30 sekuntia osoittaakseen, että voit käynnistää moottorin. Jos smart key ei kuitenkaan ole ajoneuvossa ja moottorin start/stop -painiketta painetaan, merkkivalo vilkkuu muutaman sekunnin ilmoittaakseen, ettei moottoria voi käynnistää.
- Jos merkkivalo palaa ainoastaan 2 sekuntia ja sammuu, kun moottorin start/stop -painike käännetään ON-asentoon smart key -avaimen ollessa ajoneuvossa, suosittelemme tarkastuttamaan järjestelmän valtuutetussa Kia-huollossa.
- Jos pariston jännite on heikko ja moottorin start/stop -painiketta painetaan, merkkivalo vilkkuu, jolloin et voi käynnistää moottoria. Voit kuitenkin käynnistää moottorin painamalla moottorin start/stop-painiketta suoraan smart key -avaimella. Jos smart key -järjestelmään liittyvissä komponenteissa on ongelmia, merkkivalo vilkkuu.

Takaluukku auki -varoitusvalo

Tämä varoitusvalo syttyy, kun takaluukku ei ole kunnolla sulkeutunut.

Alhaisen polttoainemäärän varoitusvalo

Tämä varoitusvalo tarkoittaa, että polttoainesäiliö on lähes tyhjä. Kun se syttyy, sinun tulisi lisätä polttoainetta mahdollisimman pian. Ajaminen polttoainemäärän varoitusvalon palaessa tai polttoainetason ollessa “O/E” -merkinnän alapuolella voi aiheuttaa epätasaista käyntiä ja vahingoittaa katalysaattoria (mikäli varusteena).

Sähköisen ohjaustehostinjärjestelmän (EPS) varoitusvalo (mikäli varusteena)

Tämä merkkivalo syttyy, kun auton virta kytketään päälle (ON-asento), jonka jälkeen se sammuu.

Tämä valo syttyy myös, kun EPS-järjestelmässä on toimintahäiriö. Jos tämä syttyy ajon aikana, suosittelemme tarkastuttamaan järjestelmän valtuutetussa Kia-huollossa.

Suuntavilkkujen merkkivalot

Mittaristossa vilkkuvat vihreät nuolet näyttävät suuntavilkkujen osoittaman suunnan. Jos nuoli syttyy vilkkumatta, vilkkuu normaalia tiheämmin tai ei vilku lainkaan, on kyseessä vilkkujärjestelmän toimintahäiriö. Huoltoon tulisi ottaa yhteyttä korjauksien suorittamiseksi.

Seisontavalojen merkkivalo

Merkkivalo syttyy, kun seisontavalot kytketään päälle.

Lähivalojen merkkivalo (mikäli varusteena)

Tämä merkkivalo syttyy, kun ajovalot ovat päällä.

Kaukovalojen merkkivalo

Tämä merkkivalo palaa, kun ajovalot ovat päällä kaukovaloasennossa tai kun suuntavilkkujen vipua vedetään kaukovalojen väläyttämiseksi.

Kääntyvien ajovalojen (AFLS-järjestelmä) toimintahäiriön merkkivalo (mikäli varusteena)

AFLS

Jos AFLS-järjestelmän toimintahäiriön merkkivalo syttyy, AFLS ei toimi oikein. Aja lähimpään turvalliseen paikkaan ja käynnistä moottori uudelleen. Jos tämä merkkivalo pysyy jatkuvasti päällä, suosittelemme tarkastuttamaan järjestelmän valtuutetussa Kia-huollossa.

Etusumuvalojen merkkivalo (mikäli varusteena)

Merkkivalo syttyy, kun etusumuvalot kytketään päälle.

Takasumuvalojen merkkivalo (mikäli varusteena)

Tämä merkkivalo syttyy, kun takasumuvalot kytketään päälle.

Seisontajarrun ja jarrunesteen varoitus

Seisontajarrun varoitus

Tämä valo syttyy, kun seisontajarru on kytketty päälle virran ollessa START- tai ON-asennossa. Varoitusvalon tulisi sammua, kun seisontajarru vapautetaan.

Jarrunesteen alhaisen määrän varoitus

Jos varoitusvalo jatkaa palamista, se saattaa merkitä sitä, että jarrunesteen määrä on alhainen säiliössä.

Jos varoitusvalo jatkaa palamista:

1. Aja varovaisesti lähimpään turvalliseen pysähtymispaikkaan ja pysäytä auto.
2. Kun moottori on sammutettu, tarkasta jarrunesteen taso välittömästi ja lisää nestettä tarpeen vaatiessa. Tarkasta sen jälkeen kaikki jarrujärjestelmän osat nestevuodoista.
3. Älä aja autolla, jos vuotoja löytyy, varoitusvalo jatkaa palamista tai jarrujärjestelmä ei toimi kunnolla. Suosittelemme, että käännyt valtuutetun Kia-huollon puoleen.

Autosi on varustettu kaksipiirijarrujärjestelmällä. Tämä tarkoittaa, että voit yhä jarruttaa kahdella renkaalla, vaikka toinen piireistä rikkoutuisi. Jarruttaminen ainoastaan yhdellä toimivalla jarrupiirillä vaatii pidemmän poljinliikkeen ja enemmän voimaa auton pysäyttämiseksi. Auto ei myöskään pysähdy yhtä lyhyellä jarrutusmatkalla käytettäessä ainoastaan osaa toimivasta jarrujärjestelmästä. Jos jarrut hajoavat ajon aikana, vaihda pienemmälle vaihteelle hyödyntääksesi moottorijarrutusta ja pysäyttääksesi auton mahdollisimman nopeasti turvallisuuden rajoissa.

Tarkastaaksesi varoitusvalon toiminnan varmista, syttyvätkö seisontajarrun ja jarrunesteen varoitusvalo, kun virta on ON-asennossa.

⚠ VAROITUS

Autolla ajaminen varoitusvalon palaessa on vaarallista. Jos jarrun varoitusvalo pysyy jatkuvasti päällä, suosittelemme tarkastuttamaan järjestelmän valtuutetussa Kia-huollossa.

Sähköisen seisontajarrun (EPB) toimintahäiriön merkkivalo (mikäli varusteena)

EPB-toimintahäiriön merkkivalo syttyy, kun virtalukko kytketään ON-asentoon, mutta sen tulee sammua noin 3 sekunnin jälkeen. Jos varoitusvalo ei syty tai se palaa jatkuvasti, suosittelemme tarkastuttamaan järjestelmän valtuutetussa Kia-huollossa.

Lisäksi EPB-toimintahäiriön merkkivalo saattaa syttyä ESC-merkkivalon kanssa ilmoittaakseen, että ESC ei toimi oikein. Näin tapahtuessa kyse ei ole EPB-järjestelmän häiriöstä.

Lisätietoja löydät kappaleesta “Sähköinen seisontajarru (EPB)” luvussa 5.

Lukkiutumattoman jarrujärjestelmän (ABS) varoitusvalo

Tämä valo syttyy, kun virtalukko kytketään ON-asentoon ja sammuu noin 3 sekunnin päästä järjestelmän toimiessa normaalisti.

Jos ABS-varoitusvalo jatkaa palamista, syttyy ajon aikana tai ei syty ollenkaan, kun virta kytketään ON-asentoon, saattaa kyseessä olla ABS-järjestelmän ongelma.

Jos näin tapahtuu, suosittelemme tarkastuttamaan järjestelmän valtuutetussa Kia-huollossa. Normaali jarrujärjestelmä on yhä käytettävissä, mutta ilman lukkiutumattoman jarrujärjestelmän tarjoamaa hyötyä.

EBD-järjestelmän (elektroninen jarruvoiman jako) varoitusvalo

Jos kaksi varoitusvaloa palaa samanaikaisesti ajon aikana, ajoneuvosi ABS- ja EBD-järjestelmässä voi olla toimintahäiriö. Tällöin ABS ja normaali jarrujärjestelmä ei saata toimia normaalisti. Suosittelemme, että tarkastutat järjestelmän valtuutetussa Kia-huollossa.

✻ HUOMAUTUS

Jos ABS- tai EBD-varoitusvalo syttyy ja jatkaa palamista, nopeusmittari tai matka-/osamatkamittari ei ehkä toimi oikein. Lisäksi EPS-varoitusvalo saattaa syttyä, jolloin ohjaus saattaa jäykistyä tai keventyä. Tässä tapauksessa suosittelemme tarkastuttamaan järjestelmän valtuutetussa Kia-huollossa.

⚠ VAROITUS

Jos sekä ABS- että jarrujärjestelmän varoitusvalo palavat samanaikaisesti, autosi jarrujärjestelmä ei toimi normaalisti. Tällöin saatat ajautua odottamattomaan ja vaaralliseen tilanteeseen äkkijarrutuksessa. Tällöin vältä kovia nopeuksia ja äkillisiä jarrutuksia paitsi poikkeus- tai hätätilanteessa.

Suosittelemme, että tarkastutat järjestelmän valtuutetussa Kia-huollossa.

ESC-merkkivalo (Electronic Stability Control) (mikäli varusteena)

ESC-merkkivalo syttyy, kun virtalukko kytketään ON-asentoon, mutta sen tulee sammua noin 3 sekunnin jälkeen. Kun ESC on käytössä, se valvoo ajo-olosuhteita. Normaaleissa ajo-olosuhteissa ESC-merkkivalo pysyy pois päältä. Ajettaessa liukkaalla tai alhaisella pidolla ESC puuttuu toimintaan, jolloin ESC-merkkivalo vilkkuu.

Kuitenkin jos ESC-järjestelmässä on toimintahäiriö, merkkivalo syttyy ja pysyy päällä. Suosittelemme, että tarkastutat järjestelmän valtuutetussa Kia-huollossa.

ESC OFF -merkkivalo (mikäli varusteena)

ESC OFF -merkkivalo syttyy, kun virtalukko kytketään ON-asentoon, mutta sen tulee sammua noin 3 sekunnin jälkeen. Kytkeäksesi ESC OFF -tilan, paina ESC OFF -painiketta. ESC OFF -merkkivalo syttyy osoittaakseen, että ESC on kytketty pois päältä.

Automaattisen sammutusjärjestelmän merkkivalo (mikäli varusteena)

Tämä merkkivalo syttyy, kun moottori astuu ISG-järjestelmän joutokäynnin pysäytystilaan.

Kun automaattinen käynnistys kytkeytyy, automaattisen sammutusjärjestelmän merkkivalo vilkkuu 5 sekuntia mittaristossa.

Lisätietoja löydät luvun 5 kappaleesta “ISG-järjestelmä (Idle Stop and Go)”.

Mittaristotyypillä B varustetuissa ajoneuvoissa merkkivalo syttyy LCD-näytöllä.

✻ HUOMAUTUS

Kun ISG-järjestelmä käynnistää moottorin automaattisesti, joitain varoitusvaloja (ABS, ESC, ESC OFF tai seisontajarrun varoitusvalo) saattaa syttyä hetkeksi.

Näin tapahtuu akun alhaisen jännitteen vuoksi. Tämä ei tarkoita, että järjestelmässä olisi toimintahäiriö.

Vakionopeudensäätimen merkkivalo (mikäli varusteena)

Vakionopeus -merkkivalo

Merkkivalo syttyy palamaan, kun vakionopeudensäädin kytketään päälle.

Vakionopeudensäätimen merkkivalo syttyy mittaristossa, kun sen ohjauspyörän ON-OFF-painiketta painetaan.

Merkkivalo sammuu, kun vakionopeudensäätimen ON-OFF-painiketta painetaan uudelleen. Lisätietoja vakionopeudensäätimen käytöstä löydät luvun 5 kappaleesta ”Vakionopeudensäädin”.

Vakionopeudensäätimen ”SET” -merkkivalo

Tämä merkkivalo palaa, kun vakionopeudensäätimen kytkin (SET- tai RES+) on päällä.

Vakionopeudensäätimen SET -merkkivalo syttyy mittaristossa, kun kytkintä (SET- tai RES+) painetaan.

SET-merkkivalo ei syty, kun vakionopeudensäätimen peruutuspainiketta O painetaan tai järjestelmä kytketään pois päältä.

Latausjärjestelmän varoitusvalo

Tämä varoitusvalo ilmaisee joko laturin tai sähköisen latausjärjestelmän toimintahäiriön.

Jos varoitusvalo syttyy auton liikkuessa:

1. Aja turvallisesti lähimpään pysähdyspaikkaan.
2. Kun moottori on sammunut, tarkasta ettei laturin hihna ole löystynyt tai rikkoutunut.
3. Jos hihna on oikein säädetty, ongelma esiintyy sähköisessä latausjärjestelmässä. Suosittelemme, että tarkastutat järjestelmän valtuutetussa Kia-huollossa.

Rengaspaineiden valvontajärjestelmän merkkivalo (TPMS) (mikäli varusteena)

Alhaisen rengaspaineen merkkivalo/TPMS-häiriön merkkivalo

Alhaisen rengaspaineen merkkivalo syttyy noin 3 sekunniksi sen jälkeen, kun virta kytketään ON-asentoon.

Alhaisen rengaspaineen merkkivalo syttyy osoittaen samalla renkaat, kun yksi tai useampi rengas on menettänyt merkittävästi painetta.

Jos TPMS-häiriön merkkivalo jatkaa palamista, kun se on vilkkunut noin minuutin, rengaspaineiden valvontajärjestelmässä on toimintahäiriö.

Jos näin tapahtuu, suosittelemme tarkastuttamaan järjestelmän valtuutetussa Kia-huollossa.

Lisätietoja löydät kappaleesta “TPMS-rengaspaineidenvalvontajärjestelmä” luvussa 6.

Alhaisen rengaspaineen valvontajärjestelmän paikan osoittimen merkkivalo syttyy LCD-näytöllä.

⚠ VAROITUS - Turvallinen jarruttaminen

- **TPMS-järjestelmä ei pysty varoittamaan sinua ulkoisen tekijän aiheuttamasta vakavasta ja yhtäkkisestä rengasvauriosta.**
- **Jos havaitset epävakautta auton käyttäytymisessä, irrota jalkasi heti kaasupolkimelta, lisää jarrua vähitellen kevyellä voimalla ja hidasta turvalliseen paikkaan tien sivuun.**

Moottorin öljynpaineen varoitus

Tämä varoitusvalo ilmaisee moottorin alhaisen öljynpaineen.

Jos varoitusvalo syttyy ajon aikana:

1. Aja varovaisesti tien sivuun ja pysähdy.
2. Tarkasta moottoriöljyn taso moottori sammutettuna. Jos taso on alhainen, lisää öljyä tarvittava määrä.

Jos varoitusvalo jatkaa palamista öljyn lisäämisen jälkeen tai jos öljyä ei ole saatavilla, suosittelemme soittamaan valtuutettuun Kia-huoltoon.

⚠ HUOMIO

Jos moottoria ei sammuteta heti moottorin öljynpaineen varoitusvalon syttymisen jälkeen, seurauksena voi olla vakavia vahinkoja.

⚠ HUOMIO

Jos öljynpaineen varoitusvalo jatkaa palamista moottorin ollessa käynnissä, vakavia moottorivahinkoja voi seurata. Öljynpaineen varoitusvalo syttyy aina tilanteessa, jossa öljynpaine ei ole riittävä. Normaalikäytössä sen tulisi syttyä, kun virta kytketään päälle, ja sammua heti moottorin käynnistyttyä. Jos öljynpaineen varoitusvalo jatkaa palamista moottorin ollessa käynnissä, kyseessä on vakava toimintahäiriö.

Jos näin tapahtuu, pysäytä auto mahdollisimman nopeasti turvalliseen paikkaan, sammuta moottori ja tarkasta öljyn pinnantaso. Jos öljyn taso on alhainen, lisää moottoriöljyä sopivaan tasoon asti ja käynnistä moottori uudelleen. Jos valo jatkaa palamista moottorin käydessä, sammuta moottori välittömästi. Kaikissa tapauksissa, joissa öljyvalo pysyy päällä moottorin ollessa käynnissä, suosittelemme tarkastuttamaan järjestelmän valtuutetussa Kia-huollossa.

Moottorin öljymäärän varoitusvalo (mikäli varusteena, dieselmoottoreissa)

Moottorin öljymäärän varoitusvalo syttyy, kun moottoriöljyn taso tulisi tarkastaa.

Jos varoitusvalo syttyy, tarkasta moottoriöljyn määrä mahdollisimman pian ja lisää öljyä tarvittaessa.

Kaada suositeltua öljyä suppilosta hitaasti, vähän kerrallaan (öljyn täyttömäärä: noin 0,6 - 1,0 *l*).

Käytä ainoastaan määrättyjä moottoriöljyjä. (Noudata luvun 8 kappaletta “Tilavuudet ja suositellut voiteluaineet”).

Älä täytä moottoriöljyä liikaa. Huolehdi, että pysyt mittatikun F-merkinnän alapuolella.

✻ HUOMAUTUS

- **Kun ajat lämpimällä moottorilla noin 50 - 100 km moottoriöljyn lisäämisen jälkeen, varoitusvalo sammuu.**
- **Vaihda virtalukon OFF ja ON-asennon välillä 3 kertaa 10 sekunnin aikana, jolloin varoitusvalo sammuu välittömästi. Jos kuitenkin sammutat varoitusvalon lisäämättä moottoriöljyä, valo syttyy uudelleen, kun lämpimällä moottorilla ajetaan noin 50 - 100 km.**

⚠ HUOMIO

Jos valo syttyy jatkuvana moottoriöljyn lisäämisen jälkeen noin 50-100 km ajon jälkeen moottorin ollessa lämmin, suosittelemme tarkastuttamaan järjestelmän valtuutetussa Kia-huollossa.

Vaikka tämä valo ei syttyisi moottorin käynnistämisen jälkeen, moottoriöljy tulee tarkastaa ja tarpeen vaatiessa täyttää säännöllisesti.

Toimintahäiriön merkkivalo (MIL) (tarkasta moottori)

Tämä merkkivalo on osa moottorin ohjausjärjestelmää, joka valvoo erilaisia päästöjen hallintajärjestelmän osia. Jos tämä valo syttyy ajon aikana, on kyseessä mahdollinen päästöjen hallintajärjestelmän ongelma.
Tämän valon tulee syttyä myös, kun virtalukko kytketään ON-asentoon, ja sammua muutaman sekunnin jälkeen moottorin käynnistymisestä. Jos tämä valo syttyy ajon aikana tai ei syty, kun virta-avain käännetään ON-asentoon, suosittelemme tarkastuttamaan järjestelmän valtuutetussa Kia-huollossa.
Yleisesti ottaen ajoneuvosi pysyy ajokuntoisena, mutta järjestelmä on suositeltua tarkastuttaa valtuutetun KIA-huollon toimesta.

⚠ HUOMIO

Jatkuva ajaminen päästöjen hallintajärjestelmän MIL-valon palaessa saattaa aiheuttaa vahinkoa päästöjen hallintajärjestelmiin, joka voi vaikuttaa ajettavuuteen ja/tai polttoaineen kulutukseen.

⚠ HUOMIO - Bensiinimoottori

Jos päästöjen hallintajärjestelmän MIL-valo palaa, katalysaattori voi olla vahingoittunut, jolloin moottorin on saattanut menettää tehoaan. Suosittelemme, että tarkastutat järjestelmän valtuutetussa Kia-huollossa.

⚠ HUOMIO - Dieselmoottori (mikäli hiukkassuodatin varusteena)

Jos tämä toimintahäiriön varoitusvalo vilkkuu, sen vilkkuminen voidaan lopettaa ajamalla autolla vähintään 60km/h tai suuremmalla kuin 2. vaihteella moottorin kierrosluvun ollessa 1500-2000 rpm tietyn ajan (noin 25 minuuttia).

Jos MIL-valo jatkaa vilkkumista tästä huolimatta, suosittelemme tarkastuttamaan järjestelmän valtuutetussa Kia-huollossa.

Jos jatkat ajamista toimintahäiriön varoitusvalon vilkkuessa pitkään, DPF-järjestelmä voi vahingoittua ja polttoaineenkulutus kasvaa.

⚠ HUOMIO - Dieselmoottori

Jos päästöjenhallintajärjestelmän toimintähäiriön varoitusvalo vilkkuu, polttoaineensyötön ohjauksessa on häiriö, joka voi aiheuttaa moottorin tehon alenemista ja pakoäänien sekä päästöjen lisääntymistä. Suosittelemme, että tarkastutat järjestelmän valtuutetussa Kia-huollossa.

Moottorin jäähdytysnesteen lämpötilan varoitusvalo (mikäli varusteena)

Varoitusvalo syttyy, jos moottorin jäähdytysnesteen lämpötila ylittää120±3°C.

Älä jatka ajamista ylikuumentuneella moottorilla. Jos autosi moottori ylikuumenee, tutustu luvun 6 kappaleeseen “Ylikuumeneminen”.

✻ HUOMAUTUS

Jos moottorin jäähdytysnesteen lämpötilan varoitusvalo syttyy, on kyseessä ylikuumeneminen, joka voi vahingoittaa moottoria.

Hehkutuksen merkkivalo (ainoastaan Diesel)

Merkkivalo syttyy palamaan, kun virta kytketään päälle (ON-asento). Moottori voidaan käynnistää sen jälkeen, kun hehkutuksen merkkivalo sammuu. Valon päälläoloaika riippuu veden ja ilman lämpötiloista sekä akun toimintakyvystä.

✻ HUOMAUTUS

Jos moottori ei käynnisty 10 sekunnin sisällä hehkutuksen loppumisesta, käännä virta-avain uudelleen LOCK/OFF-asentoon noin 10 sekunniksi ja sitten ON-asentoon hehkuttaaksesi uudelleen.

⚠ HUOMIO

Jos hehkutuksen merkkivalo jatkaa palamista tai alkaa moottorin lämpenemisen jälkeen tai ajon aikana vilkkua, suosittelemme tarkastuttamaan järjestelmän valtuutetussa Kia-huollossa.

Polttoainesuodattimen varoitusvalo (Dieselmoottorit)

Tämä varoitusvalo palaa noin 3 sekuntia sen jälkeen, kun virta on kytketty ON-asentoon, jonka jälkeen se sammuu. Jos tämä valo syttyy moottorin ollessa käynnissä, merkitsee se sitä, että polttoainesuodattimeen on kertynyt vettä. Jos näin tapahtuu, poista vesi polttoainesuodattimesta.

Lisätietoja löydät kappaleesta “Polttoainesuodatin” luvussa 7.

⚠ HUOMIO

Kun polttoainesuodattimen varoitusvalo syttyy, moottorin teho (auton käyttönopeus ja joutokäynti) saattaa heikentyä. Jos jatkat ajamista varoitusvalon palaessa, saatat aiheuttaa vahinkoa moottorin osiin ja Common Rail -ruiskutusjärjestelmään. Jos näin tapahtuu, suosittelemme tarkastuttamaan järjestelmän valtuutetussa Kia-huollossa.

LCD-NÄYTÖN VAROITUKSET JA MERKKIVALOT (MITTARISTON NÄYTTÖ)

OJD042142

OJD042145

Päiväys / Kello / Ulkoilman lämpötila (mikäli varusteena)

Näytöllä näkyy ulkoilman lämpötila, päiväys ja kellonaika.

Muuttaaksesi päiväystä, aikaa tai lämpötilan yksikköä (°C tai °F), paina SET-painiketta (2) yli 1 sekunti.

Tällöin pääset asetusvalikkoon, jonka tila vaihtuu seuraavassa järjestyksessä painaessasi SET-painiketta (2) alle sekunnin.

TUNNIT → MINUUTIT → VUOSI → KUUKAUSI → PÄIVÄ → 12H/24H → LÄMPÖTILAYKSIKÖN VAIHTO → Poistu asetustilasta.

Paina SET-painiketta (2) alle 1 sekunti valitaksesi tilan ja säädä tiedot käyttämällä YLÖS (1, ∧) ja ALAS (1, ∨) painikkeita, kun haluttu asetus vilkkuu.

Poistuaksesi asetusvalikosta, suorita jokin seuraavista:

- Paina SET-painiketta alle 1 sekunti lämpötilan yksikön vaihtotilassa.
- Paina SET-painiketta yli 1 sekunti asetustilasta riippumatta.
- Odota 15 sekuntia painamatta mitään painikkeista.
- Käännä virta On tai OFF-asentoon asetusvalikossa.
- Akku irrotetaan.

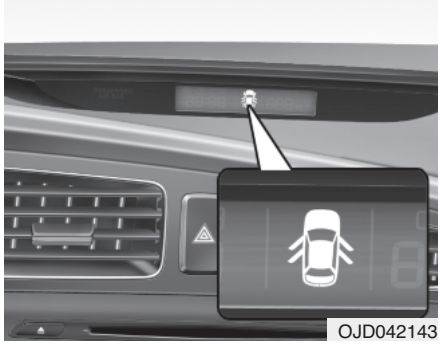
OJD042143

Avonaisen oven tai takaluukun näyttö

Näyttö osoittaa oven tai takaluukun, jota ei ole suljettu kunnolla.

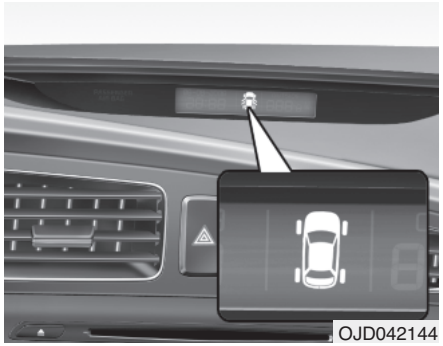
OJD042144

TPMS (mikäli varusteena)

Näyttö osoittaa sen renkaan, jonka paine on alhainen.

Lisätietoja löydät luvun 6 kappaleesta ”Rengaspaineiden valvontajärjestelmä”.

OJD042146

Jäisen tien varoitusvalo (mikäli varusteena)

Varoitusvalon tehtävä on varoittaa kuljettajaa mahdollisesti jäisestä tiestä, kun:

- Virta on päällä
- Lämpötila alue on: noin alle 4°C.

Varoitusvalo vilkkuu 10 sekuntia, jonkä jälkeen se jää palamaan. Tällöin myös varoittava äänimerkki kytkeytyy.

✻ HUOMAUTUS

Jos jäisen tien varoitusvalo syttyy ajon aikana, sinun tulee ajaa keskittyneemmin ja varovaisemmin välttäen ylinopeutta, nopeita kiihdytyksiä tai jarrutuksia sekä nopeita ohjausliikkeitä yms.

PERUUTUSTUTKA (MIKÄLI VARUSTEENA)

■ 5-ovinen

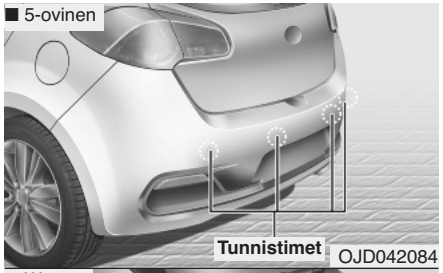

OJD042084

■ Wagon

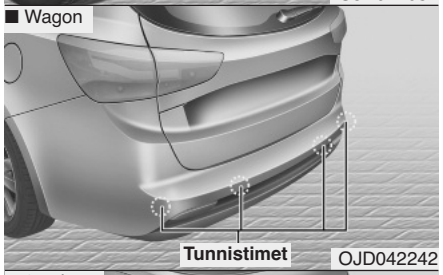

OJD042242

■ 3-ovinen

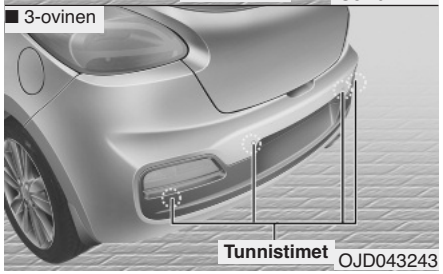

OJD043243

Peruutustutka avustaa kuljettajaa auton peruutusliikkeen aikana antamalla äänimerkkejä, mikäli mitä tahansa esteitä havaitaan alle 120 cm:n etäisyydellä auton takana. Tämä on ainoastaan täydentävä järjestelmä eikä sen käyttö tarkoita, että kuljettajan erityistä varovaisuutta ja tarkkaavaisuutta ei tarvita.

Tunnistusalueet ja takapään tunnistimien havaitsemat kohteet ovat rajoitetut. Aina peruuttaessasi kiinnitä yhtä paljon huomiota takana oleviin esteisiin, kuin peruuttaessasi autolla, jossa ei ole peruutustutkaa.

⚠ VAROITUS

Peruutustutka on ainoastaan täydentävä toiminto. Peruutustutkan toimintaan saattaa vaikuttaa monet tekijät (mukaan lukien ympäristöolosuhteet). Auton takana olevan alueen tarkastaminen on aina kuljettajan vastuulla ennen peruuttamista.

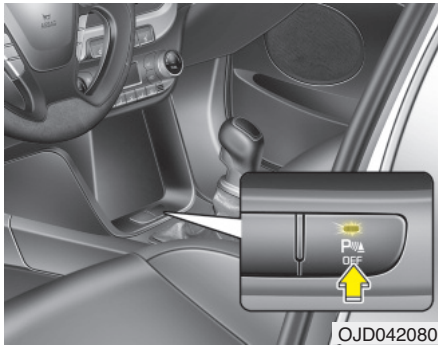

OJD042080

Peruutustutkan toiminta

Toiminnan edellytykset

- Tämä järjestelmä on aktiivinen kun peruutustutkan OFF-painikkeen merkkivalo ei pala.

  Jos haluat kytkeä peruutustutkan pois päältä, paina sen OFF-painiketta uudelleen (painikkeen merkkivalo palaa). Kytkeäksesi järjestelmän päälle, paina painiketta uudelleen (painikkeen merkkivalo sammuu).
- Tämä järjestelmä kytkeytyy peruutettaessa, kun virta-avain on ON-asennossa.

  Jos auto liikkuu yli 5 km/h nopeudella, järjestelmä ei välttämättä ole käytössä.

- Kun peruutustutka on käytössä, tunnistusetäisyys on noin 120 cm.
- Kun useampia esteitä havaitaan samanaikaisesti, lähin niistä tunnistetaan ensimmäisenä.

Varoitusäänityypit

- Kun este on 61-120 cm:n etäisyydellä takapuskurista: äänimerkki toimii jaksottaisesti.
- Kun este on 31-60 cm:n etäisyydellä takapuskurista: äänimerkki toimii yhä tiheämmin
- Kun este on alle 30 cm:n etäisyydellä takapuskurista: äänimerkki kuuluu jatkuvana.

Varoitusilmaisimien tyypit (mikäli varusteena)

Etäisyys esteestä	Varoitusilmaisin
61cm - 120 cm	*1
31cm - 60 cm	*1
Alle 30 cm	*1

*1: Ilmaisee jokaisen tunnistimen havaitseman esteen etäisyyden (vasen, keskiosa, oikea)

❊ Jos este on tunnistimien välissä tai lähellä, ilmaisin saattaa näyttää toisin.

Tilanteet, joissa peruutustutka ei ole käytettävissä

Peruutustutka ei saata toimia oikein, kun:

1. Kosteus on jäätynyt tunnistimiin (toimii jälleen normaalisti, kun kosteus on poistunut).
2. Tunnistin on peittynyt vieraasta aineesta, kuten lumesta tai vedestä, tai tunnistin on tukkeutunut (toimii jälleen normaalisti, kun aine on poistettu, tai tunnistin ei ole enää tukkeutunut).
3. Ajetaan epätasaisilla tiepinnoilla (päällystämättömät tiet, soratiet, töyssyt, kaltevuudet).
4. Tunnistimen toiminta-alueella on esineitä, joista lähtee liiallista melua (ajoneuvojen äänimerkit, äänekkäät moottoripyörät tai rekkojen ilmajarrut).
5. Rankkasadetta tai vesisuihkua esiintyy.
6. Langattomia lähettimiä tai matkapuhelimia on tunnistimien toiminta-alueella.
7. Perävaunua vedetään.

Tunnistusalue saattaa heikentyä, kun:

1. Tunnistin on likaantunut vieraasta aineesta, kuten lumesta tai vedestä (tunnistusalue palaa takaisin normaaliksi, kun nämä poistetaan).
2. Ulkoilman lämpötila on erittäin korkea tai alhainen.

Seuraavia esineitä tunnistin ei saata havaita:

1. Teräviä tai ohuita kappaleita, kuten köysiä, ketjuja tai pieniä pylväitä.
2. Kappaleita, jotka eivät saata heijastaa tunnistimen lähettämää signaalia, kuten vaatteet, huokoiset materiaalit tai lumi.
3. Tunnistamattomia kappaleita, jotka ovat pituudeltaan 1 m pienempiä ja halkaisijaltaan ohuempia kuin 14 cm.

Peruutustutkan varotoimenpiteet

- Peruutustutka ei välttämättä anna jatkuvasti merkkiääntä riippuen nopeudesta ja havaittujen kappaleiden muodoista.
- Peruutustutka saattaa vioittua, jos auton puskurin korkeutta tai tunnistimen kokoonpanoa muutetaan tai vahingoitetaan. Mikä tahansa tarvike tai lisävaruste, joka ei ole tehtaan asentama, saattaa häiritä tunnistimen toimintaa.
- Tunnistin ei saata havaita esineitä, jotka ovat alle 30 cm:n päässä tunnistimesta tai se saattaa havaita väärän etäisyyden. Käytä varoen.
- Jos tunnistin on jäätynyt tai tahriintunut lumesta, liasta tai vedestä, tunnistin saattaa olla toimintakyvytön, kunnes tahrat poistetaan käyttämällä pehmeää liinaa.
- Älä paina, naarmuta tai iske tunnistinta. Tunnistin voi rikkoontua.

✻ HUOMAUTUS

Tämä järjestelmä voi havaita ainoastaan kappaleet, jotka ovat tunnistimien asemissa ja niiden toiminta-alueen sisällä. Se ei kykene havaitsemaan kappaleita, jotka sijaitsevat alueilla, joissa tunnistimia ei ole. Lisäksi tunnistin ei välttämättä havaitse pieniä tai ohuita kappaleita, kuten tolppia, tai kappaleita, jotka sijaitsevat tunnistimien välissä.
Tarkkaile silminnähden auton takaosaa aina peruuttaessasi.
Muista kertoa kuljettajille, joille järjestelmä on tuntematon, järjestelmän mahdollisuuksista ja rajoituksista.

⚠ VAROITUS

Kiinnitä erityistä huomiota, kun autolla ajetaan erilaisten esteiden, jalankulkijoiden ja erityisesti lapsien lähettyvillä. Muista, että tunnistimet eivät havaitse joitain kohteita niiden etäisyyden, koon tai muun tunnistimen toimintaa rajoittavan ominaisuuden johdosta. Suorita aina ennen ajamista silmämääräinen tarkastus varmistuaksesi siitä, ettei auton tiellä ole mitään esteitä missään suunnassa.

Itsetestaus

Jos yksi tai useampi seuraavista tapahtuu, kun siirrät peruutusvaihteelle (R-asento), pysäköintitutkassa saattaa olla toimintahäiriö.

- Et kuule varoitusääntä tai äänimerkki toimii vain jaksottain.
- näytetään. (mikäli varusteena)
  (vilkkuu)

Jos näin tapahtuu, suosittelemme tarkastuttamaan järjestelmän valtuutetussa Kia-huollossa.

⚠ VAROITUS

Uuden auton takuu ei kata mitään peruutustutkan toimintahäiriön aiheuttamaa ajoneuvovahinkoa tai matkustajan loukkaantumista. Aja aina varovaisesti turvallisuus huomioiden.

PYSÄKÖINTITUTKA (MIKÄLI VARUSTEENA)

■ Edessä

OJD042085

■ Takana, 5-ovinen

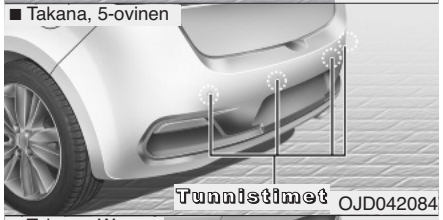

OJD042084

■ Takana, Wagon

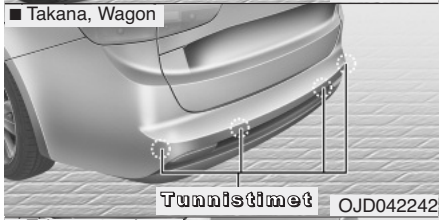

OJD042242

■ Takana, 3-ovinen

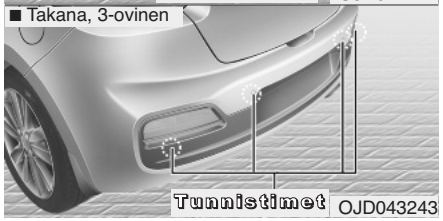

OJD043243

Pysäköintitutka avustaa kuljettajaa auton pysäköintiliikkeiden aikana antamalla äänimerkkejä tai näyttämällä mittaristossa alueen, mikäli mitä tahansa esteitä havaitaan alle 100 cm:n etäisyydellä auton edessä tai 120 cm:n etäisyydellä auton takana.

Tämä on ainoastaan täydentävä järjestelmä eikä sen käyttö tarkoita, että kuljettajan erityistä varovaisuutta ja tarkkaavaisuutta ei tarvita.

Tunnistusalueet ja tunnistimien havaitsemat kohteet ovat rajoitetut.

Aina pysäköintiliikkeitä tehdessäsi kiinnitä yhtä paljon huomiota edessä ja takana oleviin esteisiin, kuin pysäköidessäsi autolla, jossa ei ole pysäköintitutkaa.

⚠ VAROITUS

Pysäköintitutkaa on pidettävä ainoastaan täydentävänä toimintona. Kuljettajan tulee tarkastaa katsomalla auton etu- ja takapää. Pysäköintitutkan toimintaan saattaa vaikuttaa monet ympäristön tekijät ja olosuhteet, jonka vuoksi vastuu säilyy aina kuljettajalla.

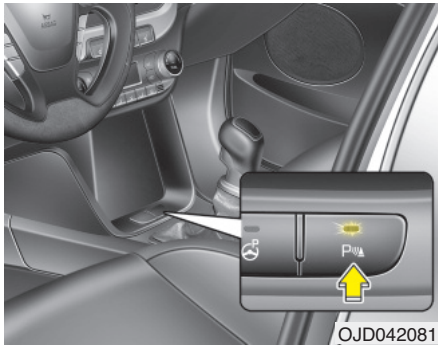

OJD042081

Pysäköintitutkan toiminta

Toiminnan edellytykset

- Tämä järjestelmä kytkeytyy, kun pysäköintitutkan painiketta painetaan virran ollessa ON-asennossa.

  Tyyppi A

  Pysäköintitutka ja sen painikkeen merkkivalo kytkeytyvät automaattisesti päälle, kun siirrät vaihteen R-asentoon (peruutus) tai painat SPAS-painiketta. Ne sammuvat automaattisesti, kun ajat yli 40 km/h, paitsi tilanteessa, jossa pysäköintitutkan painiketta painetaan virtalukon ollessa ON-asennossa.

Tyyppi B

Pysäköintitutka ja sen painikkeen merkkivalo kytkeytyvät automaattisesti päälle, kun siirrät vaihteen R-asentoon (peruutus) tai painat SPAS-painiketta. Ne sammuvat automaattisesti, kun ajat yli 40 km/h.

- Jos ajoneuvon nopeus on yli 10 km/h, pysäköintitutka ei ole toiminnassa.
- Tunnistusetäisyys on noin 100 cm auton liikkuessa eteenpäin alle 10 km/h vauhdilla.
- Kun useampia esteitä havaitaan samanaikaisesti, lähin niistä tunnistetaan ensimmäisenä.

✻ HUOMAUTUS

Järjestelmä ei ehkä ole toiminnassa, jos etäisyys kappaleesta on valmiiksi noin alle 25 cm, kun järjestelmä kytketään päälle.

Varoitusmerkkivalon ja äänen tyyppi

: varoitusmerkkiäänellä

Etäisyys esteestä		Varoitusilmaisin		Varoitusmerkkiääni
		Ajettaessa eteenpäin	Peruutettaessa	
100cm~61cm	Edessä		-	Äänimerkki toimii jaksottaisesti.
120 cm - 61cm	Takana	-		Äänimerkki toimii jaksottaisesti.
60cm - 31cm	Edessä			Äänimerkki kuuluu tiheämmin.
	Takana	-		Äänimerkki kuuluu tiheämmin.
30cm	Edessä			Äänimerkki kuuluu jatkuvana.
	Takana	-		Äänimerkki kuuluu jatkuvana.

✻ HUOMAUTUS

- **Varsinainen varoitusäänimerkki ja merkkivalo saattavat poiketa kuvassa esitetystä riippuen esteestä tai tunnistimen toimintatilasta.**
- **Älä pese ajoneuvon tunnistimia paineistetulla vedellä.**

⚠ **HUOMIO**

- ***Tämä järjestelmä pystyy havaitsemaan ainoastaan kappaleet, jotka ovat tunnistimien toiminta-akselilla ja -säteellä.***

  Järjestelmä ei pysty tunnistamaan kappaleita muilla alueilla, joihin tunnistimia ei ole asennettu. Lisäksi tunnistin ei välttämättä havaitse pieniä tai ohuita kappaleita, kuten tolppia, tai kappaleita, jotka sijaitsevat tunnistimien välissä.

  Tarkkaile silminnähden auton takaosaa aina peruuttaessasi.
- ***Muista kertoa kuljettajille, joille järjestelmä on tuntematon, järjestelmän mahdollisuuksista ja rajoituksista.***

Tilanteet, joissa pysäköintitutka ei ole käytettävissä

Pysäköintitutka ei ehkä toimi normaalisti seuraavissa tilanteissa:

1. Kosteus on jäätynyt tunnistimiin. (Kun jää sulaa, toiminta palaa normaaliksi).
2. Tunnistin on peittynyt vieraasta aineesta, kuten lumesta tai vedestä, tai tunnistin on tukkeutunut. (Se toimii jälleen normaalisti, kun aine on poistettu, tai tunnistin ei ole enää tukkeutunut).
3. Kun tunnistin on likaantunut vieraasta aineesta, kuten lumesta tai vedestä. (Tunnistusalue palaa takaisin normaaliksi, kun nämä poistetaan).
4. Pysäköintitutkan painike on pois päältä.

Pysäköintitutka saattaa altistua toimintahäiriölle seuraavissa tilanteissa:

1. Ajetaan epätasaisilla tiepinnoilla (päällystämättömät tiet, soratiet, töyssyt tai kaltevuudet).
2. Liian voimakkaat melulähteet, kuten ajoneuvojen äänimerkit, äänekkäät moottoripyörät tai rekkojen ilmajarrut voivat häiritä tunistimien toimintaa.
3. Rankkasade tai vesisuihku.
4. Tunnistimien lähellä on langattomia lähettimiä tai matkapuhelimia.
5. Tunnistin on peittynyt lumesta.

Tunnistusalue saattaa heikentyä, kun:

1. Ulkoilman lämpötila on erittäin korkea tai alhainen.
2. Tunnistamattomia kappaleita, jotka ovat pituudeltaan 1 m pienempiä ja halkaisijaltaan ohuempia kuin 14 cm.

Seuraavia esineitä tunnistin ei saata havaita:

1. Teräviä tai ohuita kappaleita, kuten köysiä, ketjuja tai pieniä pylväitä.
2. Kappaleita, jotka eivät saata heijastaa tunnistimen lähettämää signaalia, kuten vaatteet, huokoiset materiaalit tai lumi.

✻ HUOMAUTUS

1. Varoitusäänimerkki ei välttämättä kuulu jaksottaisesti riippuen nopeudesta ja havaittujen kappaleiden muodoista.
2. Pysäköintitutka saattaa vioittua, jos auton puskurin korkeutta tai tunnistimen kokoonpanoa muutetaan. Mikä tahansa tarvike tai lisävaruste, joka ei ole tehtaan asentama, saattaa häiritä tunnistimen toimintaa.
3. Tunnistin ei saata havaita esineitä, jotka ovat alle 30 cm:n päässä tunnistimesta tai se saattaa havaita väärän etäisyyden. Käytä varoen.
4. Jos tunnistin on jäätynyt tai tahriintunut lumesta tai vedestä, tunnistin saattaa olla toimintakyvytön, kunnes tahrat poistetaan käyttämällä pehmeää liinaa.
5. Älä missään tapauksessa paina, naarmuta tai iske tunnistina kovalla esineellä, joka voi vahingoittaa tunnistimen pintaa. Tunnistin voi rikkoontua.

✻ HUOMAUTUS

Tämä järjestelmä voi havaita ainoastaan kappaleet, jotka ovat tunnistimien asemissa ja niiden toiminta-alueen sisällä. Se ei kykene havaitsemaan kappaleita, jotka sijaitsevat alueilla, joissa tunnistimia ei ole. Myöskään pieniä, kapeita tai tunnistimien välissä sijaitsevia kappaleita ei ehkä pystytä havaitsemaan.
Tarkasta ajoneuvon etu- ja takapää aina silmämääräisesti ajon aikana.
Muista kertoa kuljettajille, joille järjestelmä on tuntematon, järjestelmän mahdollisuuksista ja rajoituksista.

⚠ VAROITUS

Kiinnitä erityistä huomiota, kun autolla ajetaan erilaisten esteiden, jalankulkijoiden ja erityisesti lapsien lähettyvillä. Muista, että tunnistimet eivät havaitse joitain kohteita niiden etäisyyden, koon tai muun tunnistimen toimintaa rajoittavan ominaisuuden johdosta. Suorita aina ennen ajamista silmämääräinen tarkastus varmistuaksesi siitä, ettei auton tiellä ole mitään esteitä missään suunnassa.

Itsetestaus

Jos yksi tai useampi seuraavista tapahtuu, kun siirrät peruutusvaihteelle (R-asento), pysäköintitutkassa saattaa olla toimintahäiriö.

- Et kuule varoitusääntä tai äänimerkki toimii vain jaksottain.
-
(vilkkuu)
näytetään. (mikäli varusteena)

Jos näin tapahtuu, suosittelemme tarkastuttamaan järjestelmän valtuutetussa Kia-huollossa.

⚠ VAROITUS

Uuden auton takuu ei kata mitään pysäköintitutkan toiminnan tai toimimattomuuden aiheuttamaa ajoneuvovahinkoa tai matkustajan loukkaantumista. Aja aina varovaisesti turvallisuus huomioiden.

PYSÄKÖINTIAVUSTIN (SPAS) (MIKÄLI VARUSTEENA)

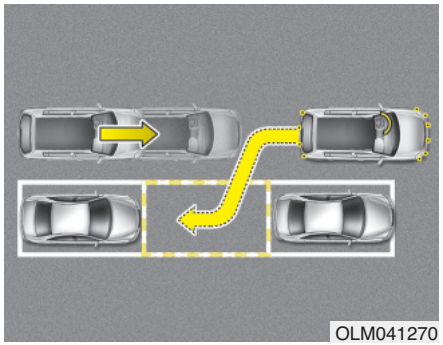

Pysäköintiavustinjärjestelmä auttaa kuljettajaa ajoneuvon pysäköinnissä arvioimalla tunnistimilla mahdollisia pysäköintipaikkoja jonomuodostelmassa (ns. taskupysäköinti), ohjaamalla ohjauspyörää puoliautomaattisesti auton pysäköimiseksi sekä antamalla ohjeita LCD-näytöllä pysäköinnin ajan.

✻ HUOMAUTUS

- Ajoneuvo ei pysähdy jalankulkijoihin tai tiellä oleviin esteisiin, jonka vuoksi kuljettajan on tarkkailtava toimintaa.
- Käytä järjestelmää ainoastaan pysäköintipaikoilla tai muilla pysäköintiin varatuilla alueilla.
- Järjestelmä ei toimi, jos autoa ei ole pysäköity suunnittelemasi pysäköintipaikan eteen tai jos kyseessä on vinoparkki.
- Kun pysäköinti on suoritettu järjestelmän avulla, ajoneuvo ei välttämättä ole pysäköity juuri haluamaasi kohtaan. Esimerkiksi ajoneuvosi ja seinän välinen etäisyys ei ole ehkä haluamasi.
- Poista järjestelmä käytöstä ja pysäköi auto omin toimin, kun tilanne niin vaatii.
- Pysäköintitutkan etu- ja takapään merkkiäänet kytkeytyvät, kun pysäköintiavustin kytketään toimintaan.
- Kun sopiva pysäköintipaikka on löytynyt, pysäköintiavustimen toiminta voidaan peruuttaa painamalla vastaavaa poiskytkennän (OFF) painiketta.

⚠ VAROITUS

- **Pysäköintiavustinta on pidettävä ainoastaan täydentävänä toimintona. Kuljettajan tulee tarkastaa mahdolliset esteet etu- ja takapäässä. Pysäköintiavustimen toimintaan saattaa vaikuttaa monet ympäristön tekijät ja olosuhteet, jonka vuoksi vastuu säilyy aina kuljettajalla.**
- **Järjestelmä ei ehkä toimi normaalisti, jos ajoneuvon pyöränkulmat vaativat säätöä. Anna valtuutetun KIA-huollon tarkastaa auto.**
- **Jos käytät eri rengas- ja/tai vannekokoa kuin KIA-huolto suosittelee, järjestelmä ei ehkä toimi oikein. Käytä aina samoja rengas- ja vannekokoja.**
- **Jos käytät rekisterikilven tarvikekehystä, SPAS-järjestelmä saattaa antaa normaalista poikkeavia varoitusääniä.**

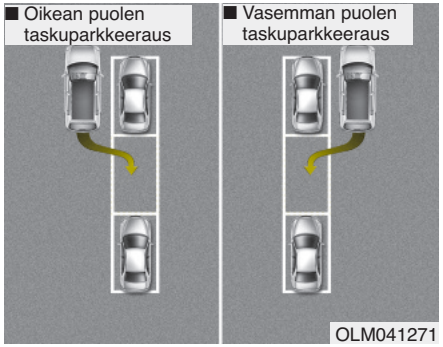

Toiminnan edellytykset

Järjestelmä avustaa pysäköinnissä ajoneuvojen väliin (pituussuunnassa) tai ajoneuvon taakse. Voit käyttää järjestelmää, kun alla esitetyt ehdot ovat täyttyneet.

- Pysäköintipaikka on suorassa linjassa.
- Kun on pysäköitävä taskuun.
- Kun pysäköintipaikan edessä on ajoneuvo.
- Kun ajoneuvon liikkeille on riittävästi tilaa.

Tilanteet, joissa järjestelmä ei toimi

Älä koskaan käytä pysäköintiavustinta alla esitetyissä tilanteissa.

- Kaarevilla pysäköintipaikoilla
- Kaltevilla teillä
- Ajoneuvo on kuormattu ajoneuvon reunojen yli ulottuvilla tavaroilla
- Vinoilla pysäköintipaikoilla
- Pysäköintipaikassa on roskia, heinikkoa tai esteitä
- On kova vesi- tai lumisade
- Toiminta-alueen lähellä on tolppa
- Tie on epätasainen
- Ajoneuvossa on kiinni lumiketjut tai varapyörä
- Rengaspaineet ovat ohjearvoja matalammat tai korkeammat
- Ajoneuvoon on kiinnitetty perävaunu
- Tie on liukas tai epätasainen
- Tilaan on pysäköity suuria ajoneuvoja, kuten busseja tai rekkoja
- Tunnistin on likaantunut vieraasta aineesta, kuten lumesta tai vedestä
- Kosteus on jäätynyt tunnistimeen
- Pyörä tai moottoripyörä on pysäköity lähelle
- Roska-astia tai muu este on lähellä
- Tuuli on voimakas
- Pyörä on vaihdettu muun kuin suositellun kokoiseksi
- Pyöränkulmat ovat poikkeavat
- Pensas tai istutuksia on vieressä
- Tunnistimen havaitsemisalueelle on asennettu lisävaruste (esim. rekisterikilven pidike)
- Ajoneuvo on kallistunut voimakkaasti tiettyyn suuntaan
- Voimakas auringon valo tai erittäin kylmä sää
- Muista ajoneuvoista tulee häiriöultraääntä. Tämänlaisia ovat muiden ajoneuvojen äänimerkit, moottoripyörien moottorit, raskaskaluston ilmajarrujen melu ja muiden ajoneuvojen käytössä olevat pysäköintiavustimet.

⚠ VAROITUS

Älä käytä pysäköintiavustinta seuraavissa tilanteissa. Seuraukset voivat olla odottamattomia ja aiheuttaa vakavia vahikoja.

1. Pysäköinti kaltevalle tielle

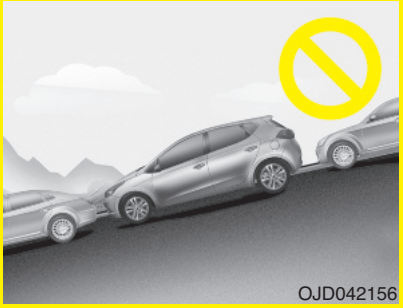

Kuljettajan on käytettävä sekä kaasu- että jarrupoljinta kaltevalle tielle pysäköitäessä. Jos kuljettaja ei ole tottunut kaasu- ja jarrupolkimen käyttöön kyseisessä tilanteessa, seurauksena voi olla liikenneonnettomuus.

(Jatkuu)

(Jatkuu)

2. Pysäköinti lumisissa olosuhteissa

Lumi voi häiritä tunnistimien toimintaa tai järjestelmän toiminta saattaa keskeytytyä, mikäli pysäköintipaikan tie on liukas. Lisäksi jos kuljettaja ei ole tottunut kaasu- ja jarrupolkimen käyttöön kyseisessä tilanteessa, seurauksena voi olla liikenneonnettomuus.

(Jatkuu)

(Jatkuu)

3. Pysäköinti ahtaisiin paikkoihin

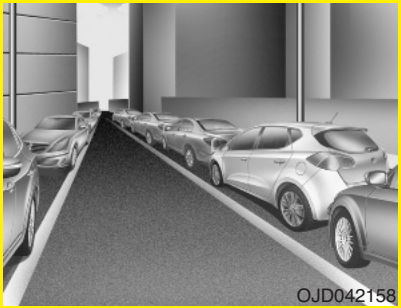

Järjestelmä ei ehkä löydä pysäköintipaikkaa, jos tila on liian ahdas. Ole aina varovainen järjestelmän toimiessa.

(Jatkuu)

(Jatkuu)

4. Pysäköinti vinoparkkiin

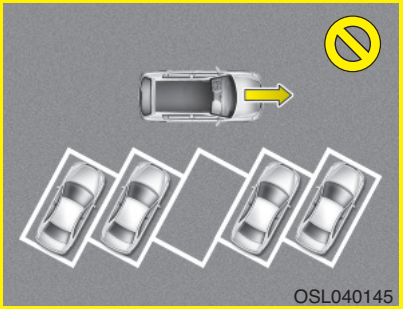

Järjestelmä avustaa pysäköintiä jonomuodostelmaan (ns. taskupysäköinti). Pysäköinti vinoparkkiin ei ole tuettu. Vaikka ajoneuvo voitaisiin pysäköidä kyseiseen paikkaan, älä käytä pysäköintiavustinta siihen. Järjestelmä avustaa vain taskuun pysäköimisessä.

(Jatkuu)

(Jatkuu)

5. Pysäköinti epätasaisilla teillä

Kuljettajan on käytettävä polkimia (kytkin, kaasu ja jarru) tarkoituksenmukaisesti pysäköitäessä epätasaisilla teillä. Jos näin ei toimita, järjestelmä saattaa keskeyttää toiminnan auton luiston seurauksena. Onnettomuusriski!

(Jatkuu)

(Jatkuu)

6. Pysäköinti rekan taakse

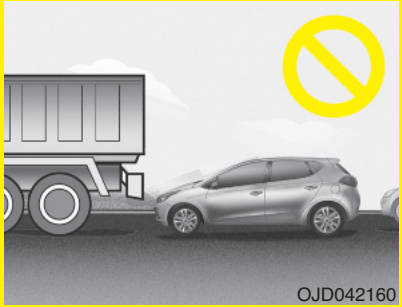

Korkeamman ajoneuvon taakse pysäköimiseen liittyy onnettomuusriski. Näitä ovat mm. bussi, rekka, kuorma-auto jne.

(Jatkuu)

(Jatkuu)

7. Este pysäköintipaikalla

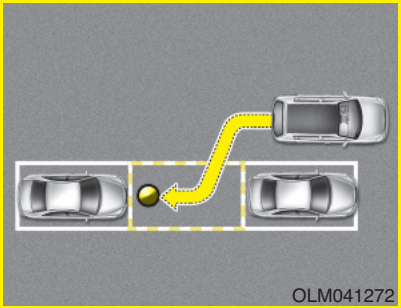

Järjestelmä saattaa löytää pysäköintipaikan vaikka siinä olisi este. Seurauksena voi olla onnettomuus, jos jatkat psyäköintiä järjestelmän avulla.

Älä luota yksinomaan pysäköintiavustimeen.

Järjestelmän toiminta

1. Kytke pysäköintiavustin päälle
2. Valitse pysäköintiavustin -tila (“parking assist mode”)
3. Etsi pysäköintipaikkaa (aja hitaasti eteenpäin.)
4. Etsintä päättyy (automaattinen haku tunnistimilla).
5. Ohjauspyörän ohjaus
   (1) Vaihda vaihteita LCD-näytön ohjeiden mukaisesti.
   (2) Aja hitaasti jarrupoljinta käyttäen.
6. Pysäköintiapu suoritettu
7. Tarpeen vaatiessa siirrä ajoneuvo lopulliseen paikkaan omatoimisesti.

✻ HUOMAUTUS

- **Ennen kuin kytket järjestelmää päälle varmista, että olosuhteet ovat sopivat sen käytölle.**
- **Turvallisuussyistä käytä kokoajan jarrupoljinta paitsi normaalin siirtymisen aikana.**

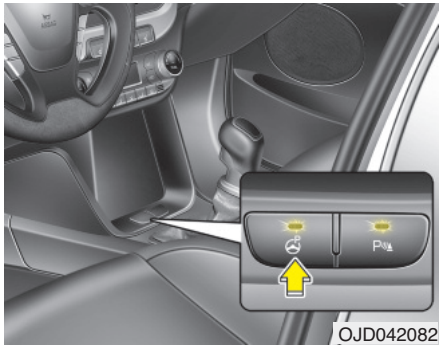

1. Kytke pysäköintiavustin päälle

- Paina pysäköintiavustimen painiketta (painikkeen merkkivalo syttyy).
- Pysäköintiavustin kytkeytyy päälle (painikkeen merkkivalo palaa).
  Varoitusäänimerkki kytkeytyy, jos este havaitaan.
- Paina pysäköintiavustimen painiketta uudelleen yli 2 sekunnin ajan sammuttaaksesi järjestelmän.
- Pysäköintiavustin on oletuksena pois päältä (OFF-asennossa) aina, kun virta kytketään päälle.

■ Oikean puolen taskuparkkeeraus ■ Vasemman puolen taskuparkkeeraus

OJD042219/OJD042216

2. Valitse pysäköintiavustin -tila (“parking assist mode”)

- Valitse pysäköintiavustimen tila painamalla pysäköintiavustimen painiketta vaihdevivun ollessa vapaalla (N-asento) tai D-asennossa (ajo) ja jarrupoljin painettuna.
- Oikean puolen taskupysäköinnin tila valitaan automaattisesti, kun pysäköintiavustin kytketään päälle.
- Valitse vasemman puolen taskupysäköinnin tila painamalla pysäköintiavustimen painiketta vielä kerran.
- Jos painiketta painetaan uudelleen, järjestelmä sammuu.

■ Oikean puolen taskuparkkeeraus ■ Vasemman puolen taskuparkkeeraus

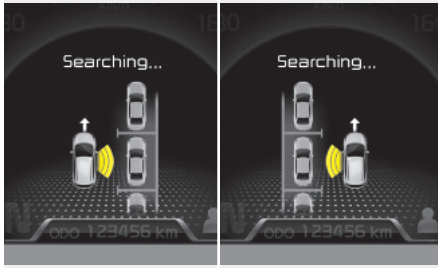

OJD042220/OJD042217

3. Pysäköintipaikan etsintä

- Aja hitaasti eteenpäin pitäen noin 50 - 150 cm etäisyys viereen pysäköityihin autoihin. Sivutunnistimet etsivät pysäköintipaikkaa.
- Jos ajoneuvon nopeus ylittää 30 km/h, näytön viesti kehottaa hidastamaan vauhtia.
- Jos ajoneuvon nopeus ylittää 40 km/h, toiminto keskeytyy.

✻ HUOMAUTUS

- **Kytke hätävilkku päälle, jos ympärillä on paljon muita tienkäyttäjiä.**
- **Jos pysäköintialue on ahdas, aja hitaasti lähemmäs pysäköintipaikkaa.**
- **Pysäköintipaikan etsintä voidaan suorittaa loppuun ainoastaan, kun tilaa on riittävästi ajoneuvon pysäköimiseen.**

✻ HUOMAUTUS

- **Järjestelmä ei välttämättä kykene löytämään pysäköintipaikkaa, jos muita ajoneuvoja ei ole pysäköity, pysäköintipaikka vapautuu vasta ohiajon jälkeen tai vapaata pysäköintipaikkaa ei ole vielä ohitettu.**
- **Järjestelmä ei ehkä toimi normaalisti seuraavissa tilanteissa:**
  (1) Kun tunnistimet ovat jäätyneet
  (2) Kun tunnistimet ovat likaiset
  (3) Kun on voimakas lumi- tai vesisade
  (4) Kun lähellä on tolppa tai este

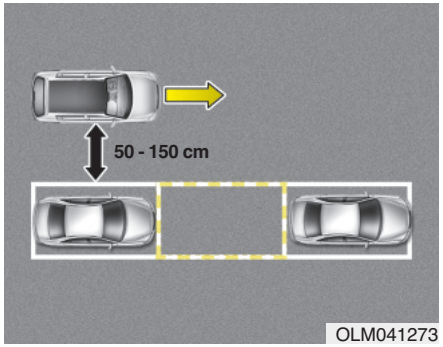

OLM041273

✻ HUOMAUTUS

Aja hitaasti eteenpäin pitäen noin 50 - 150 cm etäisyys viereen pysäköityihin autoihin. Jos toimitaan etäisyysalueen ulkopuolella, järjestelmä ei välttämättä kykene löytämään pysäköintipaikkaa.

⚠ HUOMIO

Kun pysäköintipaikan etsintä on suoritettu, jatka järjestelmän käyttämistä ympäröivän alueen tarkastamisen jälkeen.

■ Oikean puolen taskuparkkeeraus ■ Vasemman puolen taskuparkkeeraus

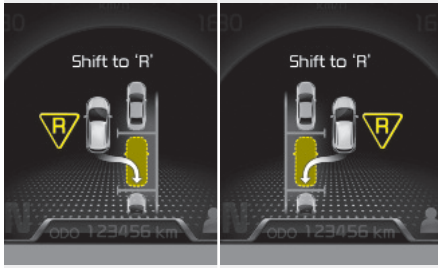

OJD042221/OJD042218

4. Etsintä suoritettu

Yllä oleva viesti ilmestyy ja äänimerkki kytkeytyy, kun pysäköintipaikka on löytynyt etsinnän aikana. Pysäytä ajoneuvo ja siirrä vaihde R-asentoon (peruutus).

⚠ HUOMIO

- ***Aja aina hitaasti jarrupoljinta käyttäen.***
- ***Jos pysäköintipaikka on liian ahdas, järjestelmän toiminta saattaa keskeytyä ohjauspyörän ohjausvaiheessa. Älä yritä pysäköidä ajoneuvoasi liian ahtaaseen paikkaan.***

OJD042222

5. Ohjauspyörän ohjaus

- Yllä oleva viesti ilmestyy, kun vaihde siirretään R-asentoon (peruutus). Järjestelmä ohjaa ohjauspyörää nyt automaattisesti.
- Järjestelmän toiminta keskeytyy, jos tartut ohjauspyörään tiukasti automaattiohjauksen aikana.
- Järjestelmän toiminta keskeytyy, jos ajoneuvon nopeus ylittää 7 km/h.

⚠ VAROITUS

Älä työnnä kättäsi ohjauspyörän väliin sen automaattisen ohjauksen aikana.

⚠ HUOMIO

- ***Aja aina hitaasti jarrupoljinta käyttäen.***
- ***Tarkasta aina ajoneuvon lähellä mahdollisesti olevat esteen ennen ajamista.***
- ***Jos ajoneuvo ei liiku jarrupolkimen vapauttamisesta huolimatta, tarkasta ympäröivät alueet ennen kaasupolkimen painamista. Varmista, ettet ylitä 7 km/h nopeutta.***

✻ HUOMAUTUS

- **Jos et noudata annettuja ohjeita, ajoneuvon pysäköinti saattaa epäonnistua. Jos pysäköintiavustimen varoitusääni kuitenkin kytkeytyy (etäisyys esteeseen 30 cm:n sisällä: jatkuva merkkiääni), aja ajoneuvolla hitaasti poispäin tunnistetusta esteestä sen jälkeen, kun olet tarkastanut ympäristön.**
- **Tarkasta aina ympäröivät alueet ennen kuin jatkat ajamista pysäköintiavustimen antaman varoitusäänimerkin (etäisyys esteeseen on 30 cm:n sisällä: jatkuva äänimerkki) jälkeen, ettei ajoneuvon lähellä ole vahinkoa aiheuttavia esteitä.**

Toiminnan keskeyttäminen pysäköinnin aikana

Paina pysäköintiavustimen painiketta tai käännä ohjauspyörää vasemmalle tai oikealle.

■ Käsivaihteisto

■ Automaattivaihteisto

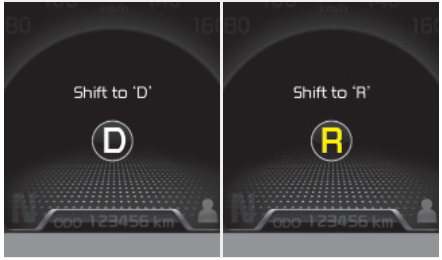

OJD042224/OJD042225/OJD042223/OJD042225

Vaihteiden vaihtaminen ohjauspyörän ohjauksen aikana

Kun yllä oleva viesti ilmestyy äänimerkin kanssa, vaihda vaihdetta ja aja ajoneuvolla käyttäen jarrupoljinta.

⚠ HUOMIO

Tarkasta aina lähiympäristö ennen jarrupolkimen vapauttamista.

⚠ VAROITUS

Varo aina muita ajoneuvoja tai jalankulkijoita pysäköinnin aikana.

6. Pysäköintiavustus suoritettu

Viimeistele ajoneuvon pysäköinti LCD-näytön ohjeita noudattaen. Tarpeen vaatiessa käytä ohjauspyörää omatoimisesti ajoneuvon lopulliseen pysäköimiseen.

✻ HUOMAUTUS

Kuljettajan on käytettävä jarrupoljinta ajoneuvon pysäköinnin aikana.

Toiminta keskeytetään alla esitetyissä tilanteissa:

- Autolla ajetaan noin 150 cm noudattamatta vaihteenvaihtokehotetta.
- Etu- ja takapysäköintitutkan varoitusäänet (etäisyys esteeseen 30 cm:n sisällä: jatkuva äänimerkki) kuuluvat samanaikaisesti.
- Pysäköintiavustimen suorittaman ohjauksen jälkeen on kulunut 6 minuuttia.
- Vaihdevipu siirretään P (pysäköinti) tai R-asentoon (peruutus), kun pysäköintipaikan etsintä on vielä kesken.

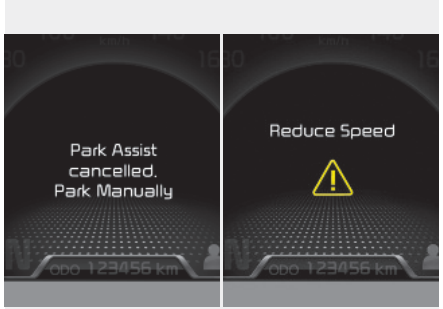

OJD042227/OJD042229

Lisäohjeet (viestit)

Pysäköintiavustimen toimiessa viestejä saattaa ilmestyä riippumatta pysäköintitoiminnasta.

Viestejä ilmestyy olosuhteiden mukaan. Noudata annettuja ohjeita pysäköidessäsi ajoneuvoa pysäköintiavustimella.

✻ HUOMAUTUS

- **Alla esitetyissä tilanteissa järjestelmän toiminta keskeytetään. Pysäköi ajoneuvo omatoimisesti.**
  1. Pysäköintipaikan etsintä
  - Kun ABS/ESC kytketään
  - Kun ajoneuvon nopeus ylittää 40 km/h.
  - Kun painat pysäköintiavustimen painiketta (etu- ja takapysäköintitutka jatkaa toimintaa)
  - Kun siirrät vaihdevivun R-asentoon (peruutus)
  2. Ohjauspyörän ohjaus
  - Kun ABS/ESC kytketään
  - Kun ajoneuvon nopeus ylittää 7 km/h
  - Kun painat pysäköintiavustimen painiketta (etu- ja takapysäköintitutka jatkaa toimintaa)
  - Kun siirrät vaihdevivun D-asentoon ennen pysäköintipaikkaan pääsyä
  - Kun tartut tiukasti ohjauspyörään

OJD042228

Järjestelmän toimintahäiriö

- Jos järjestelmässä on ongelma, yllä oleva viesti ilmestyy järjestelmän kytkemisen yhteydessä. Lisäksi painikkeen merkkivalo ei syty ja äänimerkki kuuluu 3 kertaa.
- Jos ainoastaan pysäköintiavustimessa on häiriö, pysäköintitutka jatkaa toimintaansa 2 sekunnin jälkeen.

  Jos havaitset minkä tahansa häiriön, tarkastuta autosi valtuutetussa KIA-huollossa mahdollisimman pian.

PERUUTUSKAMERA (MIKÄLI VARUSTEENA)

OJD042086

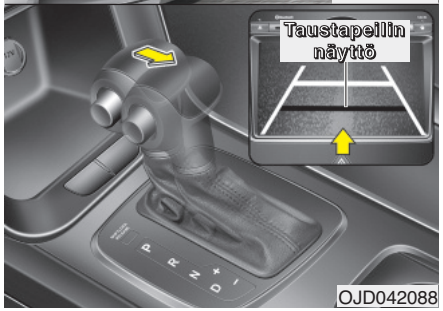

OJD042088

❊ Varsinainen näkymä ajoneuvon taakse saattaa poiketa kuvan mukaisista.

Peruutuskamera kytkeytyy, kun virta on ON-asennossa ja vaihdevipu siirretään R-asentoon (peruutus), jolloin myös peruutusvalo syttyy.
Tämä järjestelmä on täydentävä järjestelmä, joka näyttää ajoneuvon takana olevan kuvan navigointinäytön tai taustapeilin kautta koko peruutuksen ajan.

⚠ VAROITUS

- **Tämä järjestelmä on ainoastaan täydentävä. Kuljettajan vastuulla on aina tarkkailla tausta- ja ovipeilejä sekä ajoneuvon takana olevaa aluetta ennen peruuttamista ja peruuttamisen aikana, sillä kameran välityksellä ei pystytä näkemään ns. “kuollutta aluetta”.**
- **Pidä kameran linssi aina puhtaana. Jos linssi on peittynyt vieraasta aineesta, kamera ei välttämättä toimi normaalisti.**

❊ Saadaksesi lisätietoja, tutustu navigointijärjestelmän lisäliitteeseen.

VAROITUSVILKKU

OJD042089

Varoitusvilkkua tulee käyttää aina, kun auto on tarpeen pysäyttää mahdollisesti vaaralliseen paikkaan. Jos sinun on tehtävä tämän tyyppinen hätäpysähdys, pysäytä auto mahdollisimman kauas tiestä.

Varoitusvilkut kytketään päälle painamalla varoitusvilkkujen kytkintä. Molemmat suuntavilkut alkavat vilkkua. Varoitusvilkut toimivat, vaikka avain ei olisi edes virtalukossa.

Kytkeäksesi varoitusvilkut pois päältä, paina kytkintä uudelleen.

VALOT

Akun säästötoiminto

- Tämän toiminnon tehtävänä on estää akun tyhjentyminen. Järjestelmä sammuttaa seisontavalot automaattisesti, kun kuljettaja poistaa virta-avaimen (Smart key: sammuttaa moottorin) ja avaa kuljettajan oven.
- Tämän toiminnon avulla seisontavalot sammuvat automaattisesti, jos kuljettaja pysäköi tien sivuun yöaikana.

  Tarpeen vaatiessa valot voidaan pitää päällä virta-avaimen poistamisen jälkeen, jolloin on toimittava seuraavasti:

  1) Avaa kuljettajan ovi.
  2) Kytke seisontavalot OFF-asentoon ja uudelleen ON-asentoon käyttämällä ohjauspylväässä sijaitsevaa valokatkaisijaa.

Ajovalojen saattotoiminto (mikäli varusteena)

Ajovalot (ja/tai takavalot) pysyvät päällä tietyn ajan (Tyyppi A: 20 minuuttia, Tyyppi B: 5 minuuttia), kun virta-avain poistetaan tai käännetään ACC tai LOCK-asentoon. Jos kuljettajan ovi kuitenkin avataan tai suljetaan, ajovalot sammuvat 15 sekunnin jälkeen.

Ajovalot voidaan sammuttaa painamalla kauko-ohjaimen tai smart keyn lukituspainiketta kahdesti tai sammuttamalla valokytkin ajovalo- tai Auto-asennosta.

Ajovalojen saattotoiminto voidaan kytkeä päälle tai pois toiminnasta. Noudata tämän luvun kappaleessa “Käyttäjäasetukset” annettuja ohjeita.

⚠ HUOMIO

Jos kuljettaja poistuu ajoneuvosta muun kuin kuljettajan oven kautta, akun virransäästötoiminto ei ole käytössä ja seisontavalot eivät sammu automaattisesti. Tästä voi seurata akun tyhjeneminen. Tällöin huolehdi, että sammutat valot ennen kuin poistut ajoneuvosta.

Ajovalojen vastaanottotoiminto (mikäli varusteena)

Kun ajovalokytkin on ON tai AUTO-asennossa ja kaikki ovet (myös takaluukku) on suljettu ja lukittu, kauko-ohjaimen tai smart keyn avauspainikkeen painaminen sytyttää ajovalot noin 15 sekunniksi.

Jos ajovalokytkin on AUTO-asennossa, toiminto kytkeytyy ainoastaan pimeän aikaan.

Jos tämän jälkeen painat kauko-ohjaimen tai smart keyn ovilukkojen avauspainiketta uudelleen, ajovalot sammuvat välittömästi.

Ajovalojen vastaanottotoiminto voidaan kytkeä päälle tai pois toiminnasta. Noudata tämän luvun kappaleessa “Käyttäjäasetukset” annettuja ohjeita.

✻ HUOMAUTUS

Kun kytket ajovalokytkimen ON-asentoon, etusumuvalo ja virheilmoituksen merkkivalo saattavat syttyä. Tässä tapauksessa suosittelemme, että tarkastutat järjestelmän valtuutetussa Kia-huollossa.

Staattiset kaarreajovalot (mikäli varusteena)

Näkyvyyden ja turvallisuuden parantamiseksi kaarreajovalo kytkeytyy automaattisesti ajettaessa kaarteeseen. Järjestelmä toimii automaattisesti seuraavin ehdoin:

- Kun ajoneuvon nopeus on alle 10 km/h ja ohjauspyörää on käännetty 80 astetta.
- Kun ajoneuvon nopeus on yli 10 km/h ja ohjauspyörää on käännetty 35 astetta.
- Kun ajoneuvo on paikallaan.
- Kun yksi yllä esitetyistä ehdoista täytetään peruutettaessa, valot syttyvät vastakkaiseen suuntaan.

OED040045

Valojen hallinta

Valokatkaisijassa on ajovalojen ja seisontavalojen asento.

Käyttääksesi valoja, käännä vivun päässä oleva säädin yhteen seuraavista asennoista:

(1) OFF-asento
(2) Seisontavalojen asento
(3) Ajovalojen asento
(4) Automaattinen valokytkentä (mikäli varusteena)

OED040046

Seisontavalojen asento ( )

Kun valokatkaisija on seisontavalojen asennossa, takavalot, seisontavalot, rekisterivalot ja mittariston valot ovat päällä.

Ajovalojen asento ( )

Kun valokatkaisija on ajovalojen asennossa, ajovalot, seisontavalot, takavalot sekä rekisterikilven ja mittariston valot ovat päällä.

✻ HUOMAUTUS

Virran on oltava ON-asennossa ajovalojen kytkemiseksi.

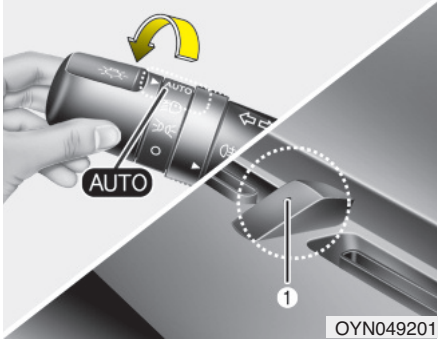

Automaattinen valokytkentä/AFLS-asento (mikäli varusteena)

Kun valokatkaisija on AUTO -asennossa, ajo- ja takavalot kytkeytyvät tai sammuvat automaattisesti ulkoilman kirkkauden mukaan.

Jos ajoneuvosi on varustettu kääntyvillä ajovaloilla (AFLS), ovat ne aktiiviset normaalissa ajovaloasennossa.

⚠ HUOMIO

- ***Älä koskaan aseta mitään kojelaudan tunnistimen (1) päälle, ettei automaattisen valokytkennän toiminta häiriintyisi.***
- ***Älä puhdista tunnistinta ikkunanpesuaineella, sillä se saattaa jättää heijastavan kalvon, joka voi häiritä tunnistimen toimintaa.***
- ***Jos auton tuulilasi on tummennettu tai siinä on muun tyyppinen pinnoite, automaattinen valojen kytkentätoiminto ei välttämättä toimi oikein.***

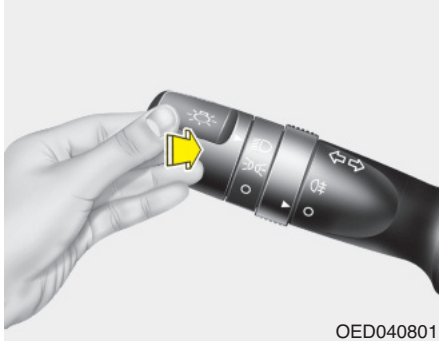

Kaukovalojen käyttö

1. Kytke valokytkin ajovaloasentoon.
2. Työnnä vipua pois päin itsestäsi.

- Kun kaukovalot kytketään päälle, niiden merkkivalo syttyy.
- Estääksesi akun tyhjentymisen, älä jätä valoja palamaan pitkään, kun moottori ei ole käynnissä.

⚠ VAROITUS

Älä käytä kaukovaloja, jos ajoneuvoja on edessä lähietäisyydellä. Kaukovalojen virheellinen käyttö saattaa häiritä vastaantulevan näkyvyyttä.

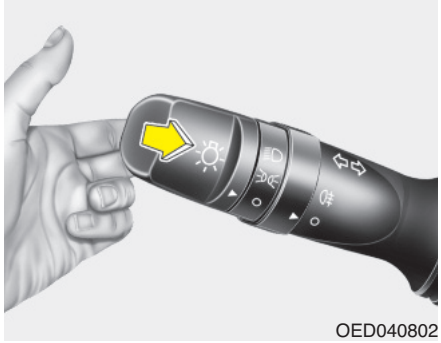

Kaukovalojen väläyttäminen

Vedä vipua itseäsi kohti. Vapautettaessa se palautuu takaisin normaaliasentoon. Ajovalojen kytkintä ei tarvitse käyttää tämän väläytystoiminnon käyttämiseksi.

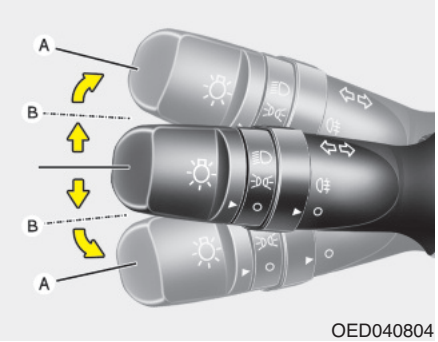

OED040804

Suuntavilkut ja kaistanvaihtotoiminto

Virran on oltava kytkettynä, jotta suuntavilkkuja voitaisiin käyttää. Kytkeäksesi suuntavilkun päälle, siirrä vipua ylös- tai alaspäin (A). Mittariston vihreä nuolimerkkivalo ilmaisee, kumpaa suuntavilkkua käytetään.

Ne kytkeytyvät pois päältä itsestään käännöksen suorittamisen jälkeen. Jos merkkivalo jatkaa vilkkumista käännöksen jälkeen, palauta vipu käsin OFF-asentoon.

Antaaksesi merkin kaistanvaihdosta, siirrä suuntavilkun vipua hieman ja pidä sitä asennossa (B). Vapautettaessa vipu palaa OFF-asentoon.

Jos merkkivalo jatkaa palamista ja ei vilku tai vilkkuu epätavallisesti, yksi suuntavilkkujen polttimoista saattaa olla palanut ja vaatii vaihtamista.

Kaistanvaihtotoiminto (mikäli varusteena)

Kytkeäksesi kaistanvaihtotoiminnon, liikuta suuntavilkkua hieman ja vapauta se. Kaistanvaihtotoiminto antaa merkinannon 3 kertaa.

Voit poistaa kaistanvaihtotoiminnon toiminnasta käyttäjäasetuksista “User setting” kohdasta “Auto triple turn”. Noudata luvun 4 kappaleessa “Käyttäjäasetukset” annettuja ohjeita.

✻ HUOMAUTUS

Jos merkkivalon vilkkuminen on epätavallisen nopeaa tai hidasta, jokin polttimo saattaa olla palanut tai sen piirissä on heikko sähköinen liitos.

OYN049200

Etusumuvalot (mikäli varusteena)

Etusumuvaloja käytetään parantamaan näkyvyyttä, kun näkyvyys on heikko sumun, sateen tai lumisateen jne. takia. Etusumuvalot kytkeytyvät, kun sumuvalojen kytkin (1) käännetään ON-asentoon seisontavalojen kytkemisen jälkeen.

Sammuttaaksesi sumuvalot, käännä etusumuvalojen kytkin (1) O-asentoon (OFF).

⚠ HUOMIO

Käytön aikana sumuvalot kuluttavat suuren määrän sähkövirtaa. Käytä sumuvaloja ainoastaan, kun näkyvyys on heikko.

■ Tyyppi A

OED040806

■ Tyyppi B

OAM049046L

Takasumuvalo

Kytkeäksesi takasumuvalot päälle, käännä takasumuvalojen kytkin (1) ON-asentoon ajovalojen ollessa päällä.

Takasumuvalot kytkeytyvät myös päälle, kun takasumuvalojen kytkin käännetään ON-asentoon vasta sen jälkeen, kun ajovalojen katkaisija on vähintään seisontavalojen asennossa ja etusumuvalokytkin (mikäli varusteena) on käännetty ON-asentoon.

Kytkeäksesi takasumuvalot pois päältä, käännä takasumuvalojen kytkin uudelleen ON-asentoon.

Takasumuvalo sijaitsee ainoastaan kuljettajan puolella (wagon).

Päivävalot (mikäli varusteena)

Päivävalot (DRL - Daytime Running Lights) helpottavat muita näkemään autosi etuosan päiväsaikaan. Päivävalot voivat olla käytännölliset monissa erilaisissa ajoolosuhteissa, ja erityisen käytännöllisiä ne ovat auringonnousun jälkeen ja ennen auringonlaskua.

DRL-järjestelmä sammuu, kun:

Tyyppi A

- Kun ajovalojen (lähivalojen) kytkin on ON-asennossa, LED-päivävalot palavat alhaisemmalla voimakkuudella.
- Moottori on sammutettu.

Tyyppi B

- Ajovalokytkin (lähivalot) kytketään ON-asentoon.
- Moottori on sammutettu.

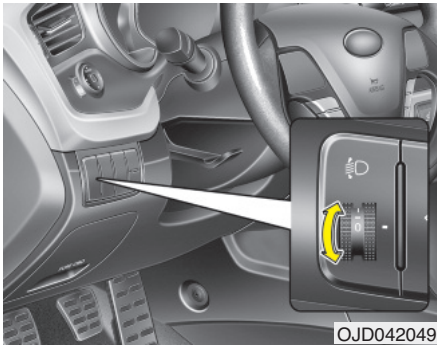

Ajovalojen korkeudensäädin (mikäli varusteena)

Käsitoiminen

Säätääksesi ajovalojen valokeilan korkeutta matkustajien määrän ja tavaratilan kuorman mukaan, kierrä ajovalojen korkeudensäätökytkintä.

Mitä korkeampi numero kytkimessä on, sitä matalammalla on ajovalojen valokeilan taso. Pidä valokeila aina oikealla korkeudella tai muussa tapauksessa ajovalot voivat häikäistä muita tienkäyttäjiä.

Alle on luetteloitu esimerkkejä sopivista kytkinasetuksista. Muissa kuin alla luetteloiduissa kuormaustapauksissa säädä kytkin sellaiseen asentoon, että valokeilan taso on asetettu olosuhteisiin, jotka vastaavat lähimmin jotain alla luetteloitua tilannetta.

Kuormaustilanne	Kytkinasento
Vain kuljettaja	0
Kuljettaja + Etumatkustaja	0
Kaikki matkustajat (mukaan lukien kuljettaja)	1
Kaikki matkustajat (ja kuljettaja) + Suurin sallittu kuorma	2
Kuljettaja + suurin sallittu kuorma	3

Automaattinen tyyppi

Ajovalojen korkeussäätö suoritetaan automaattisesti matkustajien lukumäärän ja tavaratilan kuorman mukaan.

Toiminto tarjoaa oikean ajovalokorkeuden erilaisissa olosuhteissa.

⚠ VAROITUS

Jos järjestelmä ei toimi oikein, vaikka auto kallistuu taaksepäin, tai valokeila häikäisee lähi- tai kaukovaloasennossa, suosittelemme tarkastuttamaan auton valtuutetussa Kia-huollossa.

Älä yritä tarkastaa ja korjata kytkentöjä itse.

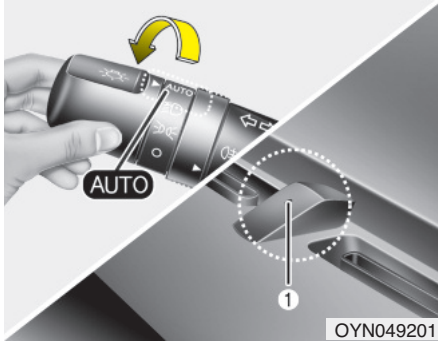

OYN049201

Kääntyvät ajovalot (AFLS-järjestelmä, mikäli varusteena)

Kääntyvät ajovalot ottavat huomioon ajoneuvon nopeuden ja ohjauskulman ajovalojen korkeus- ja sivuttaisliikkeiden toteuttamisessa tarjoten paremman näkyvyyden kaarreajossa.

Siirrä kytkin AUTO-asentoon, kun moottori on käynnissä. Kääntyvät ajovalot toimivat, kun ajovalot ovat ON-asennossa Siirrä kytkin muuhun asentoon kytkeäksesi AFLS:n pois käytöstä. Kun olet kytkenyt AFLS:n pois päältä, ajovalot eivät enää käänny sivusuunnassa, mutta korkeussäätö jatkaa toimintaa.

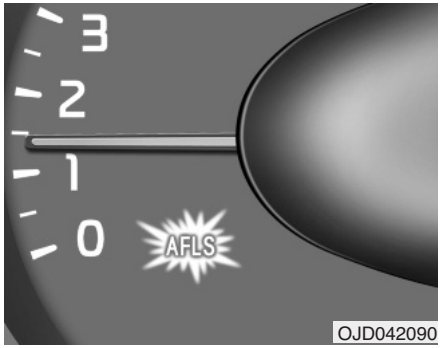

OJD042090

Jos AFLS-järjestelmän toimintahäiriön merkkivalo syttyy, AFLS ei toimi oikein. Aja lähimpään turvalliseen paikkaan ja käynnistä moottori uudelleen. Jos tämä merkkivalo pysyy jatkuvasti päällä, suosittelemme tarkastuttamaan järjestelmän valtuutetussa Kia-huollossa.

PYYHKIJÄT JA PESULAITTEET

■ Edessä

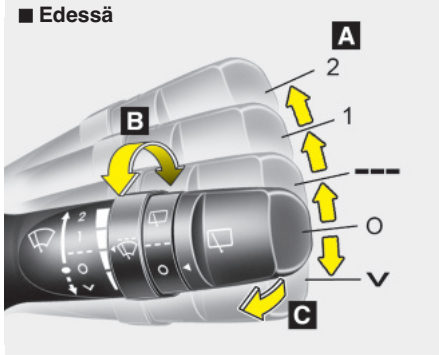

■ Takana (mikäli varusteena)

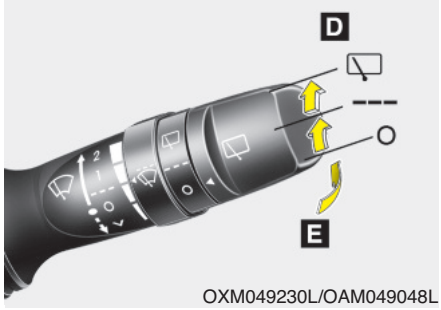

OXM049230L/OAM049048L

A: Pyyhkijöiden nopeudensäädin (edessä)

- 2 – Korkea pyyhintänopeus
- 1 – Alhainen pyyhintänopeus
- --- – Jaksottainen pyyhintä
- AUTO* – Automaattinen pyyhintä
- O – Pois päältä
- ∨ – Kertapyyhkäisy

B : Jaksottaisen pyyhinnän pyyhintätiheyden säätö

C : Pesu lyhyillä pyyhkäisyillä (edessä)

D : Takapyyhkijän/-pesulaitteen säädin

- – Jatkuva pyyhintä
- --- – Jaksottainen pyyhintä
- O – Pois päältä

E : Pesu lyhyillä pyyhkäisyillä (takana)

* : mikäli varusteena

Tuulilasin pyyhkijät (edessä)

Toimi seuraavasti, kun virta on kytketty ON-asentoon.

∨ : Kytkeäksesi kertapyyhkäisyn, siirrä vipu tähän asentoon ja vapauta se. Pyyhkijät liikkuvat jatkuvasti, jos vipua pidetään tässä asennossa.

O : Pyyhkijät eivät ole käytössä

--- : Pyyhkijät toimivat jaksottaisesti samalla pyyhintätiheydellä. Käytä tätä toimintatilaa kevyessä sateessa tai huurteisissa olosuhteissa. Vaihtaaksesi nopeusasetusta, käännä pyyhintiheyden säädintä.

1 : Normaali pyyhintänopeus

2 : Nopea pyyhintänopeus

✻ HUOMAUTUS

Jos tuulilasille on kerääntynyt paljon lunta tai jäätä, sulata tuulilasia noin 10 minuuttia tai poista lumi ja/tai jää ennen tuulilasin pyyhkijöiden käyttöä virheettömän käytön varmistamiseksi.

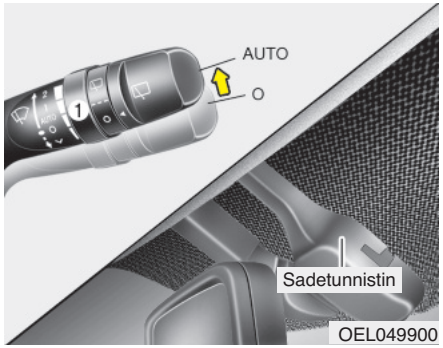

AUTO – Automaattinen hallinta (mikäli varusteena)

Tuulilasin yläosassa sijaitseva sadetunnistin tunnistaa sademäärän, jonka mukaan se säätää sopivaa pyyhintänopeutta. Mitä enemmän sataa, sitä nopeammin pyyhkijät toimivat. Kun sade loppuu, pyyhintä loppuu.

Vaihtaaksesi nopeusasetusta, käännä nopeudensäädintä (1).

Jos pyyhkijäkytkin asetetaan AUTO-tilaan, kun virta on päällä (ON-asento), pyyhkijä pyyhkäisee kerran suorittaaksen järjestelmän itsetestauksen. Aseta pyyhkijät OFF-asentoon, kun pyyhkijöitä ei enää tarvita.

⚠ HUOMIO

Kun virta on kytketty ja tuulilasin pyyhkijät on asetettu AUTO-toimintatilaan, toimi varoen seuraavissa tilanteissa välttääksesi loukkaamasta käsiäsi tai muita ruumiinosia.

- ***Älä koske tuulilasin yläosaan sadetunnistimen kohdalta.***
- ***Älä pyyhi tuulilasin yläosaa märällä tai kostealla pyyhkeellä.***
- ***Älä kohdista painetta tuulilasiin.***

⚠ HUOMIO

Kun peset autoa, aseta pyyhkijäkytkin OFF-asentoon estääksesi pyyhkijöiden automaattisen toiminnan.

Pyyhkijät saattavat kytkeytyä ja vahingoittua, jos kytkin on asetettu AUTO-tilaan auton pesun aikana.

Älä irrota tunnistimen suojusta, joka sijaitsee matkustajan puolen tuulilasin yläosassa. Järjestelmän osat saattavat vahingoittua, jolloin auton takuu ei kata vahinkoja.

Kun auto käynnistetään talvella, aseta pyyhkijäkytkin OFF-asentoon. Muuten pyyhkijät saattavat kytkeytyä, jolloin jää saattaa vahingoittaa pyyhkijänsulkia. Poista aina lumi ja jää tuulilasilta ja kytke tuulilasin huurteen-/jäänpoisto ennen tuulilasin pyyhkijöiden käyttämistä.

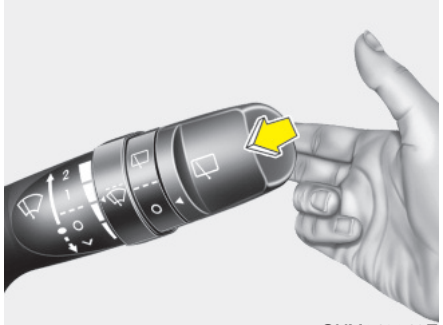

Tuulilasin pesulaitteet (edessä)

Jos vipu on O-asennossa (OFF), siirrä sitä hieman itseäsi kohti suihkuttaaksesi pesunestettä tuulilasille ja kytkeäksesi pyyhkijät 1-3 pyyhintäkerraksi.

Käytä tätä toimintoa, kun tuulilasi on likainen.

Pesulaitteen ja pyyhkijöiden toiminta jatkuu niin kauan, kunnes vapautat vivun.

Jos pesulaite ei toimi, tarkasta pesunesteen määrä. Jos nesteen taso on alhainen, sinun pitää lisätä sopivaa, hankaamatonta tuulilasin pesunestettä pesunestesäiliöön.

Säiliön täyttöaukko sijaitsee moottoritilan etuosassa etumatkustajan puolella.

⚠ HUOMIO

Estääksesi pesunestepumpun mahdollisen vahingoittumisen, älä käytä pesulaitetta, kun pesunestesäiliö on tyhjä.

⚠ VAROITUS

Älä käytä pesulaitetta pakkasella ennen kuin olet lämmittänyt tuulilasin. Pesuneste saattaa jäätyä tuulilasiin heikentäen näkyvyyttäsi.

⚠ HUOMIO

- ***Älä käytä pyyhkimiä, kun tuulilasi on kuiva, estääksesi pyyhkimien vahingoittumisen.***
- ***Estääksesi pyyhkimien vahingoittumisen, älä käytä bensiiniä, kerosiinia, maalitinneriä tai muuta liuotinta niissä tai niiden lähellä.***
- ***Älä yritä siirtää pyyhkimiä käsin, sillä pyyhkijän varsi ja muut osat voivat vahingoittua.***

Ajovalojen pesulaite (mikäli varusteena)

Jos ajoneuvosi varusteena on ajovalojen pesulaite, se toimii samanaikaisesti tuulilasin pesulaitteen kanssa. Pesulaite toimii, kun ajovalojen kytkin on ensimmäisessä tai toisessa asennossa ja kun virtalukko tai moottorin START/STOP-painike on ON-asennossa.

Pesunestettä suihkutetaan ajovaloihin.

✻ HUOMAUTUS

Tarkasta ajovalojen pesulaitteet säännöllisesti, jotta varmistuisit siitä, että pesunestettä suihkutetaan oikein ajovaloumpioihin.

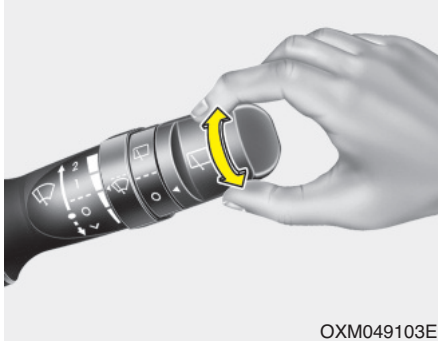

OXM049103E

Takalasin pyyhkijän ja pesulaitteen kytkin

Takalasin pyyhkijän ja pesulaitteen kytkin sijaitsee pyyhkijän ja pesulaitteen vivun päässä. Käännä kytkin haluttuun asentoon käyttääksesi takalasin pyyhintä ja pesulaitetta.

- Normaali pyyhkijän toiminta
--- - Jaksottainen pyyhintä
O - Pyyhkijä ei ole käytössä

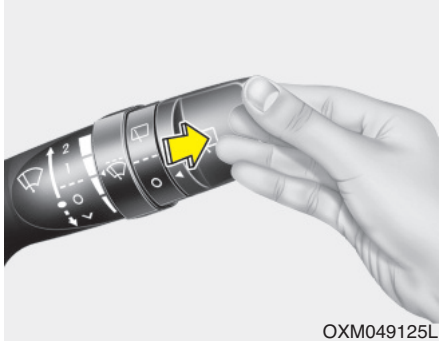

OXM049125L

Työnnä vipua poispäin itsestäsi suihkuttaaksesi takalasin pesunestettä ja kytkeäksesi takalasin pyyhkijän 1-3 pyyhkäisykerraksi. Pesulaitteen ja pyyhkijöiden toiminta jatkuu niin kauan, kunnes vapautat vivun.

SISÄVALO

⚠ HUOMIO

Älä käytä sisävaloja pitkään, kun moottori ei ole käynnissä.
Tämä voi aiheuttaa akun tyhjenemisen.

⚠ VAROITUS

Älä käytä sisävaloja ajaessasi pimeässä. Näkyvyys voi heikentyä sisävalojen päälläolon johdosta, jolloin seurauksena voi olla onnettomuus.

Sisävalon automaattinen katkaisu

- Kun kaikki sisäänkäynnit on suljettu, ajoneuvon lukitseminen kauko-ohjaimella tai smart key -avaimella sammuttaa kaikki sisävalot muutaman sekunnin kuluessa.
- Jos toimintaa ei tapahdu ajoneuvossa moottorin sammuttamisen jälkeen, valot sammuvat 20 minuutin jälkeen.

■ Tyyppi A

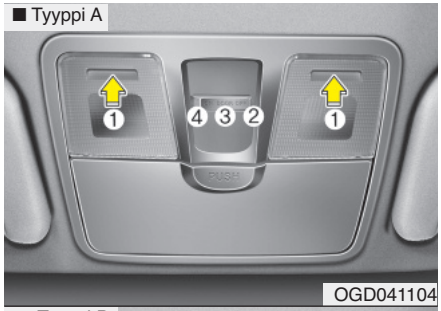

OGD041104

■ Tyyppi B

OJD042091

Karttavalo

Paina linssiä (1) kytkeäksesi karttavalon päälle tai pois päältä.

- /OFF (2) : Valot pysyvät pois päältä, vaikka ovi avattaisiin.
- /OVI (3) :
  - Karttavalo syttyy, kun ovi avataan. Jos suljet oven, valot sammuvat noin 30 sekunnin jälkeen.
  - Karttavalo syttyy noin 30 sekunniksi, kun ovilukitukset avataan kauko-ohjaimella tai smart key -avaimella ja ovia ei avata.
  - Karttavalo pysyy päällä noin 20 minuuttia, jos ovi avataan virtalukon ollessa ACC tai LOCK/OFF-asennossa.
  - Karttavalo pysyy jatkuvasti päällä, jos ovi avataan virtalukon ollessa ON-asennossa.
  - Karttavalo sammuu välittömästi, kun virtalukko kytketään ON-asentoon tai kaikki ovet lukitaan.
- /ON (4) : Karttavalo pysyy aina päällä.

✻ HUOMAUTUS

Kun valo kytketään päälle linssiä (1) painamalla, valo ei sammu, vaikka kytkin (2) olisi OFF-asennossa.

OGDE041216

OGD041151

Matkustamon valo

Tyyppi A

Paina painiketta kytkeäksesi valon päälle tai pois päältä.

Kun karttavalo kytketään päälle karttavalokytkimestä, myös matkustamon sisävalo syttyy.

Tyyppi B

Paina kytkin asentoon kytkeäksesi matkustamon sisävalon.

Paina kytkin O-asentoon kytkeäksesi matkustamon sisävalon pois päältä.

OLM049105

Ehostuspeilin valo (mikäli varusteena)

Paina kytkintä kytkeäksesi valon päälle tai pois päältä.

- : Valo syttyy, jos tätä painiketta painetaan.
- ◯ : Valo sammuu, jos tätä painiketta painetaan.

⚠ HUOMIO - Ehostuspeilin valo

Pidä kytkin aina OFF-asennossa, kun ehostuspeilin valoa ei käytetä. Jos häikäisysuoja suljetaan valon ollessa vielä päällä, akku saattaa tyhjentyä tai häikäisysuoja vahingoittua.

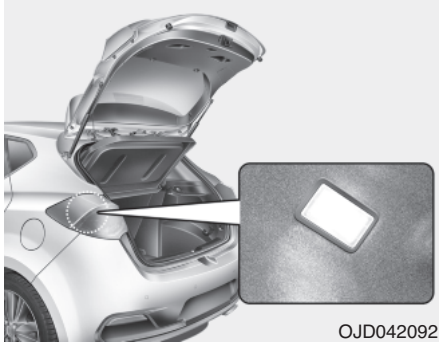

Tavaratilan valo

Tavaratilan valo syttyy, kun takaluukku avataan.

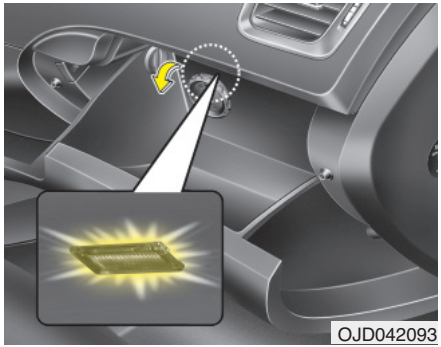

Hansikaslokeron valo

Hansikaslokeron valo syttyy, kun hansikaslokero avataan.

VASTAANOTTOTOIMINTO (MIKÄLI VARUSTEENA)

Ajovalojen vastaanottotoiminto

Kun ajovalokytkin on lähivalo- tai AUTO-asennossa ja kaikki ovet (ja takaluukku) ovat lukittu, ajo-, seisonta- ja takavalot syttyvät 15 sekunniksi, jos jokin seuraavista suoritetaan.

- Ilman smart key -järjestelmää
  - Kun ovilukituksen avauspainiketta painetaan kauko-ohjaimella.
- Smart key -järjestelmällä
  - Kun smart key -avaimen ovien avauspainiketta painetaan.

Jos tämän jälkeen painat ovien lukituspainiketta (kauko-ohjailmella tai smart key -avaimella), valot sammuvat välittömästi.

Sisävalo

Kun sisävalokytkin on OVI-asennossa ja kaikki ovet (ja takaluukku) ovat lukittu, sisävalo syttyy 30 sekunniksi, jos jokin seuraavista suoritetaan.

- Ilman smart key -järjestelmää
  - Kun ovilukituksen avauspainiketta painetaan kauko-ohjaimella.
- Smart key -järjestelmällä
  - Kun smart key -avaimen ovien avauspainiketta painetaan.
  - Kun oven ulkokahvan painiketta painetaan.

Jos tämän jälkeen painat ovien lukituspainiketta, valot sammuvat välittömästi.

Peilin maavalot (mikäli varusteena)

Kun kaikki ovet ovat lukittu, maavalo syttyy 15 sekunniksi, jos jokin seuraavista suoritetaan.

- Ilman smart key -järjestelmää
  - Kun ovilukituksen avauspainiketta painetaan kauko-ohjaimella.
- Smart key -järjestelmällä
  - Kun smart key -avaimen ovien avauspainiketta painetaan.
  - Kun oven ulkokahvan painiketta painetaan.
  - Kun ajoneuvoa lähestytään smart key mukana.

Jos tämän jälkeen painat ovien lukituspainiketta, valot sammuvat välittömästi.

TAKALASIN LÄMMITIN

⚠ HUOMIO

Estääksesi takalasin sisäpinnalla olevien vastuslankojen vahingoittumisen, älä koskaan käytä lasin puhdistamiseen teräviä esineitä tai hankaavia lasinpesunesteitä.

✻ HUOMAUTUS

Jos haluat sulattaa tai poistaa huurteen tuulilasilta, noudata tämän luvun kappaleessa "Tuulilasin huurteen- ja jäänpoisto" annettuja ohjeita.

■ Käsisäätöinen ilmastointilaite

OJD042094

■ Automaattinen ilmastointilaite

OJD042095

Takalasin lämmitin

Lämmitin lämmittää lasin poistaakseen huurteen ja ohuen jään ikkunan sisä- ja ulkopuolelta moottorin ollessa käynnissä.

- Kytkeäksesi takalasin lämmittimen, paina takalasin lämmittimen painiketta, joka sijaitsee kojelaudan keskiosan kytkinpaneelissa. Takalasin lämmittimen painikkeen merkkivalo syttyy, kun lämmitin on päällä.
- Kytkeäksesi lämmittimen pois päältä, paina takalasin lämmittimen painiketta uudelleen.

✻ HUOMAUTUS

- **Jos takalasille on kerääntynyt paljon lunta, pyyhi ne pois ennen takalasin lämmittimen käyttöä.**
- **Takalasin lämmitin sammuu automaattisesti noin 20 minuutin käytön tai virran sammuttamisen jälkeen.**

Ovipeilien huurteenpoisto (mikäli varusteena)

Ovipeilien lämmitin toimii samanaikaisesti takalasin lämmittimen kanssa.

Tuulilasinpyyhkijöiden lämmitin (mikäli varusteena)

Tuulilasinpyyhkijöiden lämmitin toimii samanaikaisesti takalasin lämmittimen kanssa.

KÄSISÄÄTÖINEN ILMASTOINTIJÄRJESTELMÄ (MIKÄLI VARUSTEENA)

1. Puhaltimen nopeudensäädin
2. Ilmastointipainike
3. Takalasin lämmittimen painike
4. Toimintovalitsin
5. Ilmanoton painikkeet
6. Lämpötilan säätökytkin

OJD042100

Lämmitys ja ilmastointi

1. Käynnistä moottori.
2. Aseta haluttu toimintatila.
   Parantaaksesi lämmityksen tai jäähdytyksen tehokkuutta:
   - Lämmitys:
   - Jäähdytys:
3. Aseta lämpötilasäädin haluttuun asentoon.
4. Aseta ilmanoton painike ulkoilman (raikas ilma) tai sisäilman kierrätyksen asentoon.
5. Aseta puhaltimen nopeudensäädin haluttuun asentoon.
6. Haluttaessa ilmastointilaite voidaan kytkeä päälle. (mikäli varusteena)

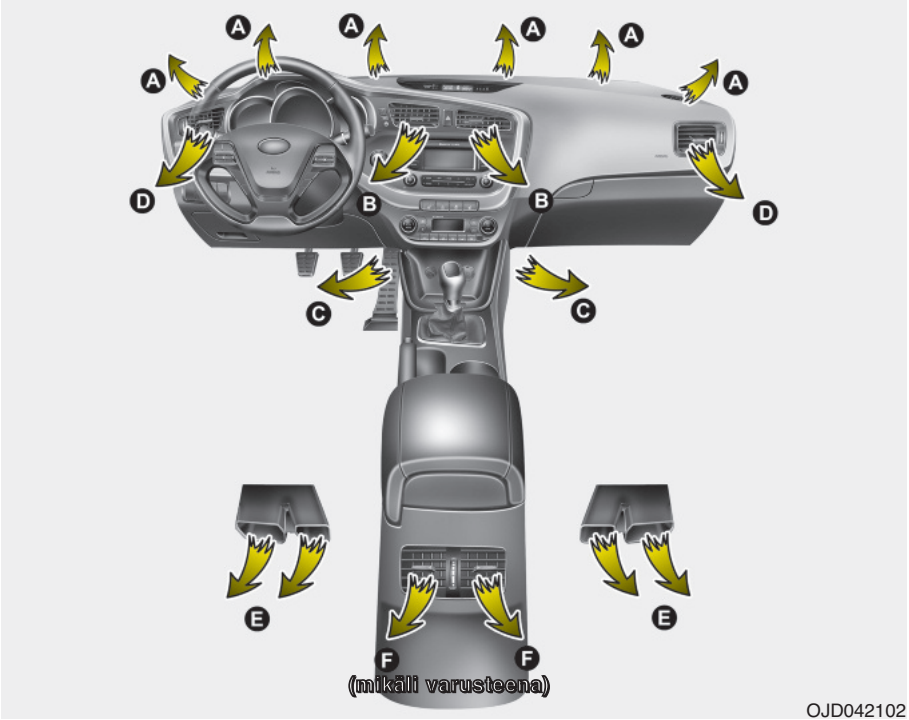

OJD042102

Toimintatilan valitseminen

Toimintovalitsimella ohjataan ilmavirran suuntausta ilmanvaihtojärjestelmässä.

Ilma voidaan suunnata jalkatilaan, kojelaudan tuuletuskanavista tai tuulilasiin. Kuutta erilaista tunnusta käytetään kuvaamaan ilman suuntausta: pääntaso, pääntaso/jalkatila, jalkatila, pääntaso/jalkatila/huurteenpoisto, jalkatila/huurteenpoisto sekä huurteenpoisto.

Pään taso (B, D, F)

Ilmavirta suunnataan vartalon yläosaa ja päätä kohti. Lisäksi jokaista tuuletuskanavaa voidaan ohjata, jotta saapuvaa ilmaa voitaisiin suunnata.

Pään tasolle ja jalkatilaan (B, D, C, E, F)

Ilmavirta suunnataan pään tasolle ja jalkatilaan.

Jalkatilaan (A, C, D, E)

Suurin osa ilmavirrasta suunnataan jalkatilaan ja pienempi osa tuulilasille ja sivuikkunoille.

Pään taso/Jalkatila/Huurteenpoisto (A, B, C, D, E, F)

Suurin osa ilmavirrasta suunnataan kasvoille, jalkatilaan ja tuulilasille sekä pienempi osa sivuikkunoille.

Jalkatila/ikkunoiden huurteenpoisto (A, C, E, D)

Suurin osa ilmavirrasta suunnataan jalkatilaan ja tuulilasille sekä pienempi osa sivuikkunoille.

Huurteenpoisto (A, D)

Suurin osa ilmavirrasta suunnataan tuulilasille ja pieni määrä ilmaa ohjataan sivuikkunoille.

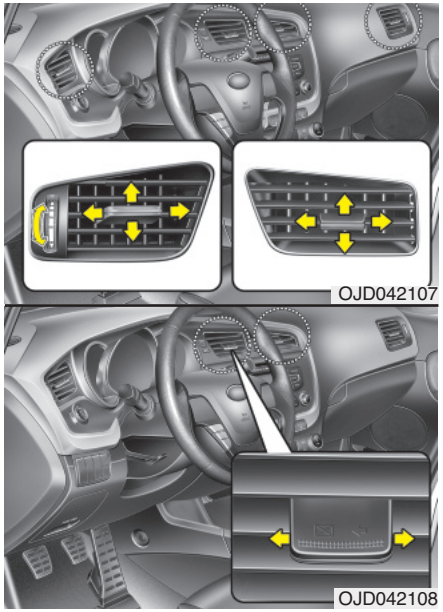

Kojelaudan tuuletuskanavat

Tuuletuskanavat voidaan erikseen avata ja sulkea käyttämällä säätöpyörää tai tuuletuskanavan ohjausvipua.

Lisäksi voit säätää näistä kanavista tulevan ilman suuntausta käyttämällä kuvan mukaista säätövipua.

Lämpötilan säätäminen

Lämpötilan säätökytkimellä voidaan säätää ajoneuvon sisään tulevan ilmavirran lämpötilaa.

Muuttaaksesi lämpötilaa:

- Käännä säädintä oikealle nostaaksesi lämpötilaa.
- Käännä säädintä vasemmalle laskeaksesi lämpötilaa.

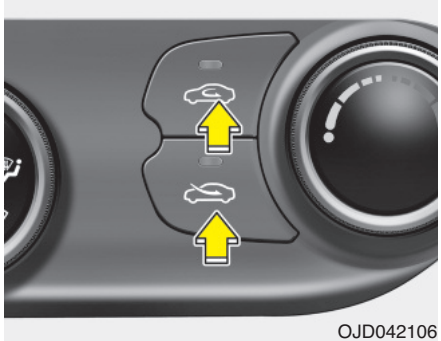

Ilmanoton säätäminen

Ilmanoton painikkeita käytetään valitsemaan (raikkaan) ulkoilman tai sisäilman kierrätyksen asento.

Muuttaaksesi ilmanoton asentoa, paina haluttua painiketta.

Sisäilman kierrätyksen asento

Kun sisäilman kierrätys on valittu, matkustamon ilma kulkeutuu lämmitinjärjestelmän kautta, jossa se riippuen valitusta toiminnosta, joko viilenee tai lämpenee.

Ulkoilman asento (raikas ilma)

Kun ulkoilman asento on valittu, raikasta ilmaa kulkeutuu autoon ja se lämmitetään tai jäähdytetään riippuen valitusta toiminnosta.

✻ HUOMAUTUS

Lämmittimen jatkuva käyttäminen sisäilman kierrätyksen asennossa (ilman ilmastointilaitteen valintaa) saattaa aiheuttaa tuulilasin ja sivuikkunoiden huurtumista ja myös matkustamon ilmanlaadun heikkenemistä.
Lisäksi ilmastointilaitteen jatkuva käyttäminen sisäilman kierrätyksen asennossa voi johtaa matkustamon ilman liialliseen kuivumiseen.

⚠ VAROITUS

- **Jatkuva ilmastointilaitteen sisäilmankierrätyksen käyttö saattaa lisätä kosteutta ajoneuvon sisällä, joka voi aiheuttaa lasin huurtumista ja näkyvyyden heikkenemistä.**
- **Älä nuku autossa, kun ilmastointijärjestelmä tai lämmitin on päällä. Tämä voi vaarantaa terveyden tai olla jopa hengenvaarallista, koska hapen määrä ja/tai ruumiinlämpö saattavat pudota.**
- **Jatkuva ilmastointilaitteen sisäilmankierrätyksen käyttö saattaa aiheuttaa väsymystä, joka voi johtaa ajoneuvon hallinnan menettämiseen. Pidä ilmanoton painiketta mahdollisimman usein ulkoilman asennossa (raikas ilma) ajon aikana.**

OJD042101

Puhaltimen nopeudensäädin

Virtalukon on oltava ON-asennossa puhaltimen käyttämiseksi.

Puhaltimen nopeudensäätimen avulla voit hallita ilmanvaihtojärjestelmän tuulettimen nopeutta. Muuttaaksesi puhaltimen nopeutta, käännä säädintä oikealle saavuttaaksesi kovemman nopeuden tai vastaavasti vasemmalle hiljentääksesi sitä.

Puhaltimen nopeudensäätimen asettaminen “0” -asentoon sammuttaa tuulettimen.

Ilmastointilaite (mikäli varusteena)

Paina A/C painiketta kytkeäksesi ilmastointijärjestelmän päälle (merkkivalo syttyy). Paina painiketta uudelleen kytkeäksesi ilmastointijärjestelmän pois päältä.

Järjestelmän käyttäminen

Ilmanvaihto

1. Aseta toimintatilaksi asento.
2. Aseta ilmanoton painike ulkoilman asentoon (raikas ilma).
3. Aseta lämpötilasäädin haluttuun asentoon.
4. Aseta puhaltimen nopeudensäädin haluttuun asentoon.

Lämmitys

1. Aseta toimintatilaksi asento.
2. Aseta ilmanoton painike ulkoilman asentoon (raikas ilma).
3. Aseta lämpötilasäädin haluttuun asentoon.
4. Aseta puhaltimen nopeudensäädin haluttuun asentoon.
5. Jos haluat kytkeä kosteutta sitovan lämmityksen päälle, kytke ilmastointilaite päälle.

- Jos tuulilasi huurtuu, aseta toimintatilaksi asento.

Käyttövinkkejä

- Estääksesi pölyn ja epämiellyttävien kaasujen pääsyn ajoneuvoon ilmanvaihtojärjestelmän kautta, aseta ilmanotto tilapäisesti sisäilman kierrätyksen asentoon. Päästääksesi autoon taas raikasta ilmaa, muista palauttaa painike takaisin raikkaan ilman asentoon, kun tilanne on palautunut normaaliksi. Tämä parantaa kuljettajan keskittymistä ja ajomukavuutta.
- Lämmitys-/jäähdytysjärjestelmän ilma kulkeutuu tuulilasin edessä olevista ilmanohjaimista. On huolehdittava, että nämä eivät tukkeutuisi lehdistä, lumesta, jäästä tai muista haittatekijöistä.
- Estääksesi tuulilasin huurtumisen, aseta ilmanoton painike raikkaan ilman asentoon ja puhaltimen nopeus haluamaasi asentoon. Lisäksi kytke ilmastointilaite päälle ja säädä lämpötila halutuksi.

Ilmastointilaite (mikäli varusteena)

Kaikissa Kia-ilmastointijärjestelmissä käytetään ympäristöystävällistä kylmäainetta*, joka ei vahingoita otsonikerrosta.

1. Käynnistä moottori. Paina ilmastointipainiketta.
2. Aseta toimintatilaksi asento.
3. Aseta ilmanoton painike ulkoilman tai sisäilman kierrätyksen asentoon.
4. Säädä puhaltimen nopeus ja lämpötila mukavuuden kannalta parhaaseen asentoon.

*: Ajoneuvossasi on käytetty valmistushetkellä maan määräysten mukaista R-134a tai R-1234yf-kylmäainetta. Voit tarkastaa, mitä ilmastointilaitteen kylmäainetta sinun ajoneuvossasi käytetään konepellin sisäpuolisesta tarrasta. Luvusta 8 saat tarkempaa tietoa ilmastointilaitteen tarran sijainnista.

⚠ HUOMIO

- ***Kylmäainejärjestelmä tulee huollattaa ainoastaan koulutettujen ja hyväksyttyjen asentajien toimesta, jolloin varmistutaan järjestelmän virheettömästä ja turvallisesta toiminnasta.***
- ***Kylmäainejärjestelmä tulee huoltaa hyvin tuuletetussa tilassa.***
- ***Ilmastointikennoa (jäähdytyspiiriä) ei tule koskaan yrittää korjata tai vaihtaa yksiköllä, joka on ollut käytössä muussa ajoneuvossa. Uusien MAC-ilmastointikennojen tulee olla hyväksyttyjä (ja merkittyjä) SAE Standardin J2842 mukaisesti.***

✻ HUOMAUTUS

- **Käyttäessäsi ilmastointilaitetta tarkkaile lämpömittaria tarkasti ajaessasi ylämäkiä tai ruuhkaisessa liikenteessä, kun ulkoilman lämpötila on korkea. Ilmastointilaitteen käyttäminen saattaa aiheuttaa moottorin ylikuumenemista. Jos lämpömittari enteilee moottorin ylikuumenemista, jatka puhaltimen käyttämistä, mutta kytke ilmastointilaite pois päältä.**
- **Jos ikkuna avataan sään ollessa kostea, ilmastointilaitteen käytöstä saattaa seurata vesipisaroita matkustamoon. Koska liian suuri kosteus saattaa aiheuttaa vahinkoa sähkölaitteisiin, ilmastointia tulee käyttää ainoastaan ikkunoiden ollessa kiinni.**

Ilmastointilaitteen käyttövinkkejä

- Jos auto on pysäköity siten, että se altistuu suoralle auringonvalolle kuumina päivinä, avaa ikkunat hetkeksi päästääksesi kuuman ilman pois matkustamosta.
- Käytä ilmastointilaitetta matkustamon ilmankosteuden pienentämiseksi sateisina tai kosteina päivinä.
- Ilmastointilaitteen käytön aikana saatat ajoittain huomata pieniä muutoksia moottorin käyntinopeudessa, jonka aiheuttaa ilmastointilaitteen kompressorin käynti. Tämä on järjestelmän toiminnalle tyypillinen piirre.
- Käytä ilmastointijärjestelmää vähintään kerran kuukaudessa muutaman minuutin ajan varmistaaksesi järjestelmän parhaan toiminnan.
- Ilmastointilaitetta käyttäessäsi saatat huomata vesipisaroiden tippuvan (tai jopa lätäköityvän) maahan auton etumatkustajan puolelta. Tämä on järjestelmän toiminnalle tyypillinen piirre.
- Ilmastointilaitteen käyttäminen sisäilman kierrätyksen ollessa käytössä saavutetaan nopein viilennys. Kuitenkin tämän toimintatilan jatkuva käyttäminen saattaa aiheuttaa matkustamon ilmanlaadun heikkenemistä.
- Matkustamon jäähdytyksen aikana saatat ajoittain huomata ilman sameaa virtausta, joka aiheutuu nopeasta kostean ilman jäähtymisestä. Tämä on järjestelmän toiminnalle tyypillinen piirre.

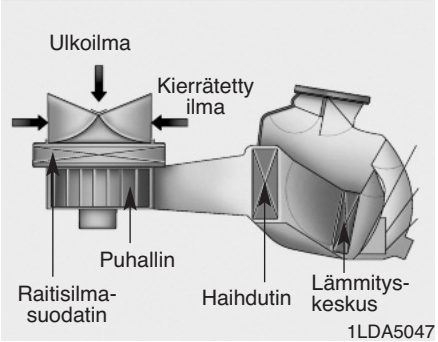

Raitisilmasuodatin

Hansikaslokeron taakse asennettu raitisilmasuodatin suodattaa pölyn ja muut saasteet, jotka tulevat ulkoa auton lämmitys- ja ilmastointilaitteen kautta. Jos pölyä tai muita saasteita kerääntyy suodattimeen pitkän ajan saatossa, tuuletuskanavista tuleva ilmavirta saattaa heikentyä, jolloin tuulilasille saattaa muodostua huurretta, vaikka ilmanoton ulkoilman asento olisi valittuna. Jos näin käy, suosittelemme vaihdattamaan raitisilmasuodattimen valtuutetussa Kia-huollossa.

✻ HUOMAUTUS

- **Vaihda suodatin huolto-ohjelman mukaisesti.**
  Jos autoa käytetään ankarissa oloissa, kuten pölyisillä ja huonokuntoisilla teillä, raitisilmasuodattimen tarkastukset ja vaihdot on suoritettava useammin.
- **Jos ilmavirran määrä heikkenee lyhyessä ajassa, suosittelemme tarkastuttamaan järjestelmän valtuutetun Kia-huollossa.**

Ilmastointilaitteen kylmäaineen ja kompressorin voiteluaineen määrien tarkastaminen

Kun kylmäaineen määrä on alhainen, ilmastointijärjestelmän toimintakyky heikkenee. Liiallisella täyttämisellä on myös heikentävä vaikutus ilmastointilaitteen toimintaan.

Jos tämän vuoksi havaitaan normaalista poikkeavaa toimintaa, suosittelemme tarkastuttamaan järjestelmän valtuutetussa Kia-huollossa.

⚠ VAROITUS - R-134a kylmäaineella varustetut ajoneuvot**

Koska kylmäaine on hyvin korkeassa paineessa, ilmastointijärjestelmä tulee huollattaa ainoastaan koulutettujen ja hyväksyttyjen asentajien toimesta. On tärkeää, että käytetään oikea määrä laadultaan sopivaa öljyä ja kylmäainetta.

Muussa tapauksessa seurauksena voi olla henkilö- tai ajoneuvovahinkoja.

⚠ VAROITUS - R-1234yf* kylmäaineella varustetut ajoneuvot

Koska kylmäaine saattaa syttyä tuleen hyvin korkeassa paineessa, ilmastointijärjestelmä tulee huollattaa ainoastaan koulutettujen ja hyväksyttyjen asentajien toimesta. On tärkeää, että käytetään oikea määrä laadultaan sopivaa öljyä ja kylmäainetta.

Muussa tapauksessa seurauksena voi olla henkilö- tai ajoneuvovahinkoja.

*: Ajoneuvossasi on käytetty valmistushetkellä maan määräysten mukaista R-134a tai R-1234yf-kylmäainetta. Voit tarkastaa, mitä ilmastointilaitteen kylmäainetta sinun ajoneuvossasi käytetään konepellin sisäpuolisesta tarrasta. Luvusta 8 saat tarkempaa tietoa ilmastointilaitteen tarran sijainnista.

AUTOMAATTINEN ILMASTOINTIJÄRJESTELMÄ (MIKÄLI VARUSTEENA)

1. Kuljettajan lämpötilan säädin
2. AUTO-painike (automaattinen toiminta)
3. Puhallusnopeuden säätöpainike (nopeus kasvaa)
4. Puhallusnopeuden säätöpainike (nopeus laskee)
5. Ilmastointijärjestelmän näyttö
6. Ilmastointipainike
7. Ilmanoton painike
8. Matkustajan lämpötilansäädin
9. Kaksialueisen lämpötilan valintapainike
10. OFF-painike
11. Tuulilasin lämmittimen painike
12. Toimintovalitsimet
13. Takalasin lämmittimen painike

OJD042109

Automaattinen lämmitys ja ilmastointi

Automaattista ilmastointijärjestelmää ohjataan yksinkertaisesti säätämällä haluttu lämpötila.

Pehmeä tila

OJD042110

Nopea tila

OJD042119

Voit valita joko pehmeän tai nopea toimintatilan puhaltimen nopeuden valitsemiseksi.

Pehmeä tila: Ilma virtaa hellävaraisesti.

Nopea tila: Ilma virtaa kovemmin kuin pehmeässä tilassa, jotta valittu lämpötila saavutettaisiin nopeammin.

Aina kun painat AUTO-painiketta, tila vaihtuu seuraavasti:

Pehmeä tila ↔ Nopea tila

Täysin automaattinen lämpötilan säätöjärjestelmä (FATC) ohjaa automaattisesti lämmitys- ja jäähdytysjärjestelmää seuraavasti:

1. Paina AUTO-painiketta.

Toimintatilat, puhallusnopeudet ja ilmastoinnin ohjaus suoritetaan automaattisesti lämpötila-asetuksen mukaan.

OJD042230

2. Käännä lämpötilasäädintä asettaaksesi halutun lämpötilan.

✻ HUOMAUTUS

- **Kytkeäksesi automaattisen toiminnan pois päältä, paina mitä tahansa seuraavista painikkeista:**
  - Toimintovalitsin
  - Tuulilasin lämmittimen painike
  - Puhaltimen nopeudensäätöpainike
  Valittua toimintoa ohjataan käsin muiden toimintojen toimiessa automaattisesti.
- **Mukavuustekijöiden johdosta ja ilmastoinnin tehokkuuden parantamiseksi, käytä AUTO-painiketta ja aseta lämpötilaksi 22°C (23°C/73°F - Euroopan ulkopuolella).**

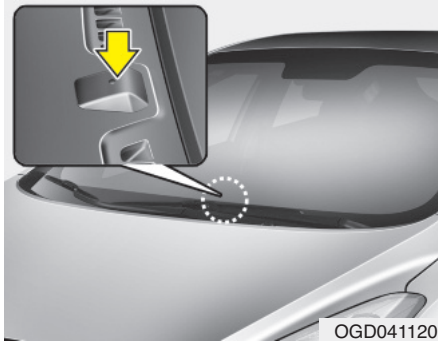
OGD041120

✻ HUOMAUTUS

Jos kojelaudan tunnistimen päälle asetetaan jokin esine tai tavara, lämmitys- tai jäähdytysjärjestelmän toiminta voi häiriintyä.

Käsitoiminen lämmitys ja ilmastointi

Lämmitys- ja jäähdytysjärjestelmää voidaan ohjata käsin painamalla muuta kuin AUTO-painiketta ja käyttämällä säätimiä. Tällöin järjestelmä toimii sen mukaan, missä järjestyksessä painikkeita tai kytkimiä on valittu.

1. Käynnistä moottori.
2. Aseta haluttu toimintatila.
   Parantaaksesi lämmityksen tai jäähdytyksen tehokkuutta:
   - Lämmitys:
   - Jäähdytys:
3. Aseta lämpötilasäädin haluttuun asentoon.
4. Aseta ilmanoton painike ulkoilman (raikas ilma) tai sisäilman kierrätyksen asentoon.
5. Aseta puhaltimen nopeudensäädin haluttuun asentoon.
6. Haluttaessa ilmastointilaite voidaan kytkeä päälle.

Paina AUTO-painiketta kytkeäksesi järjestelmän täysin automaattisen toiminnan.

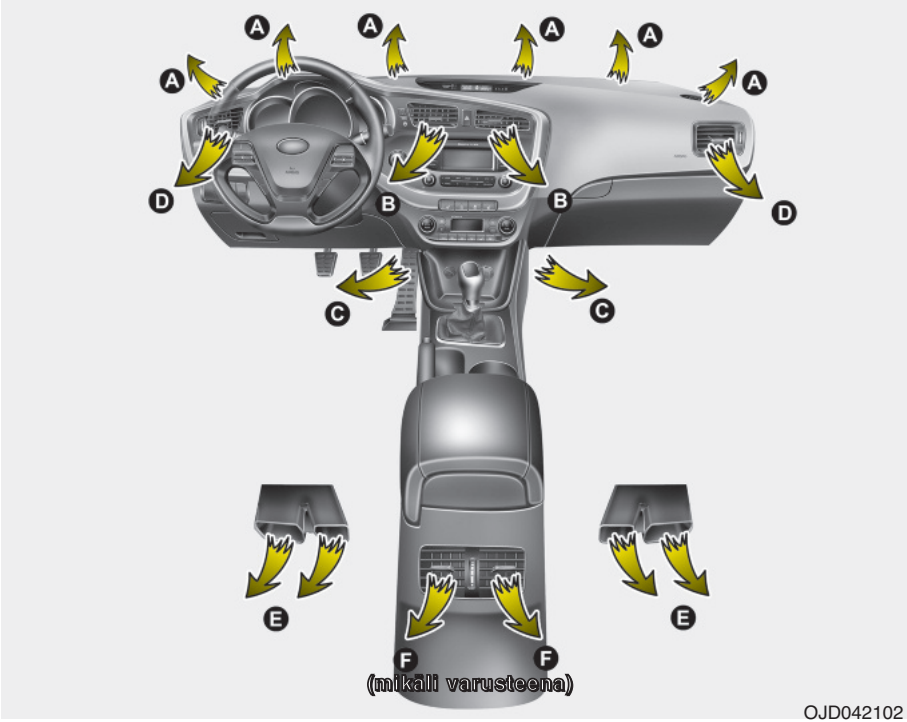

OJD042102

Toimintatilan valitseminen

Toimintatilan valintapainikkeella säädetään ilmavirran suuntaa matkustamossa.
Jos painat painiketta kerran, vastaava kytkin syttyy. Jos painat sitä uudelleen, kytkin sammuu.

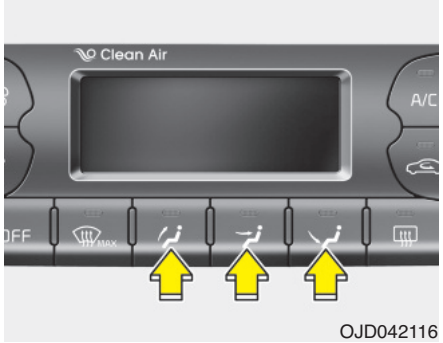

OJD042116

Pään taso (B, D, F*)

Ilmavirta suunnataan vartalon yläosaa ja päätä kohti. Lisäksi jokaista tuuletuskanavaa voidaan ohjata, jotta saapuvaa ilmaa voitaisiin suunnata.

Jalkatilaan (A, C, D, E)

Suurin osa ilmavirrasta ohjautuu jalkatilaan.

Huurteenpoisto (A, D)

Suurin osa ilmavirrasta ohjautuu tuulilasille.

Voit lisäksi valita 2-3 toimintatilaa samanaikaisesti.
- kasvot ( ) + lattia ( ) -toimintatila
- kasvot ( ) + huurteenpoisto ( ) -toimintatila
- lattia ( ) + huurteenpoisto ( ) -toimintatila
- kasvot ( ) + lattia ( ) + huurteenpoisto ( ) -toimintatila

* : mikäli varusteena

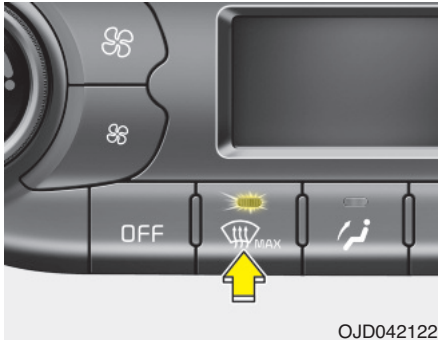

OJD042122

Tehokas huurteenpoisto (MAX) -toimintatila

Kun valitset MAX-huurteenpoisto-toimintatilan, seuraavat järjestelmäsäädöt tehdään automaattisesti:
- Ilmastointijärjestelmä kytkeytyy päälle.
- Ulkoilman -asento valitaan.
- Puhallusnopeus asetetaan suureksi.

Kytkeäksesi MAX-huurteenpoisto -toimintatilan pois päältä, paina mode-, MAX huurteenpoisto- tai AUTO-painiketta.

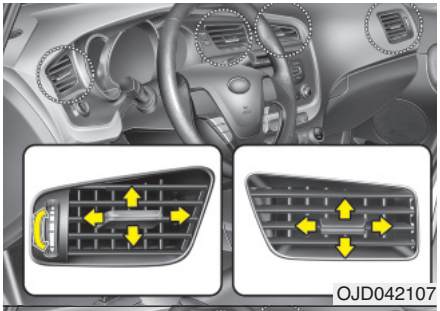

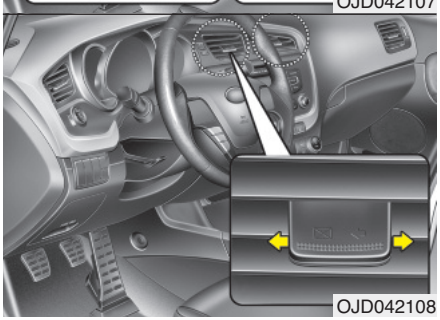

Kojelaudan tuuletuskanavat

Tuuletuskanavat voidaan erikseen avata ja sulkea käyttämällä säätöpyörää tai tuuletuskanavan ohjausvipua.

Lisäksi voit säätää näistä kanavista tulevan ilman suuntausta käyttämällä kuvan mukaista säätövipua.

Lämpötilan säätäminen

Lämpötila kasvaa tehokkaimmin (HI), kun säädin käännetään äärioikealle.

Lämpötila laskee tehokkaimmin (Lo), kun säädin käännetään äärivasemmalle.

Kun säädintä käännetään pykälän, lämpötila nousee tai laskee noin 0,5 °C. Kun alin lämpötila-asetus on säädetty, ilmastointi on käytössä jatkuvasti.

Käytä kuljettajan puolen lämpötilasäädintä säätääksesi kuljettajan puolen lämpötilaa. Käytä matkustajan puolen lämpötilasäädintä säätääksesi matkustajan puolen lämpötilaa.

Kuljettajan ja matkustajan puolen lämpötilan säätäminen erikseen

1. Paina DUAL-painiketta säätääksesi kuljettajan ja matkustajan puolen lämpötiloja erikseen. Vaihtoehtoisesti jos matkustajan puolen lämpötilakytkintä käytetään, kytkeytyy DUAL-toiminto automaattisesti päälle.
2. Käytä kuljettajan puolen lämpötilasäädintä säätääksesi kuljettajan puolen lämpötilaa. Käytä matkustajan puolen lämpötilasäädintä säätääksesi matkustajan puolen lämpötilaa.

Kun kuljettajan puolen lämpötilaksi asetetaan korkein (HIGH) tai matalin (LOW) lämpötila-asetus, DUAL-tila kytkeytyy pois päältä lämmittääkseen tai jäähdyttääkseen mahdollisimman tehokkaasti.

Kuljettajan ja matkustajan puolen lämpötilan säätäminen samanaikaisesti

1. Paina DUAL-painiketta uudelleen kytkeäksesi DUAL-tilan pois päältä. Matkustajan puolen lämpötila asetetaan samaksi kuljettajan lämpötilan kanssa.
2. Käytä kuljettajan puolen lämpötilapainiketta. Kuljettajan ja matkustajan puolen lämpötilat säädetään yhteneväksi.

Lämpötilayksikkö

Voit vaihtaa lämpötilanäyttöä Celsius- ja Fahrenheit-asteikon välillä seuraavasti:

Painaessasi DUAL-painiketta paina pään tason valintapainiketta vähintään 3 sekuntia.

Näyttö vaihtaa Celsiusasteikon Fahrenheit-asteikoksi tai päinvastoin.

✻ HUOMAUTUS

Jos akku on irrotettu tai liitetty irti, lämpötilanäyttö nollautuu käyttämään Celsiusasteikkoa.

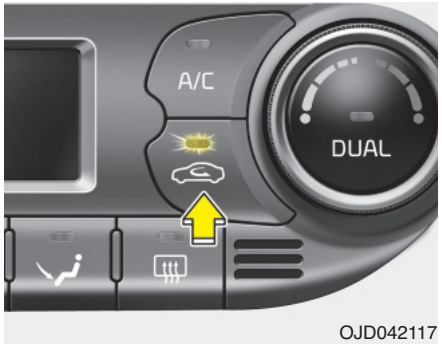

Ilmanoton säätäminen

Tätä käytetään valitsemaan (raikkaan) ulkoilman tai sisäilman kierrätyksen asento. Muuttaaksesi ilmanoton asentoa, paina säätimen painiketta.

Sisäilman kierrätyksen asento

Kun sisäilman kierrätys on valittu, matkustamon ilma kulkeutuu lämmitinjärjestelmän kautta, jossa se riippuen valitusta toiminnosta, joko viilenee tai lämpenee.

Ulkoilman asento (raikas ilma)

Kun ulkoilman asento on valittu, raikasta ilmaa kulkeutuu autoon ja se lämmitetään tai jäähdytetään riippuen valitusta toiminnosta.

✻ HUOMAUTUS

Lämmittimen jatkuva käyttäminen sisäilman kierrätyksen asennossa (ilman ilmastointilaitteen valintaa) saattaa aiheuttaa tuulilasin ja sivuikkunoiden huurtumista ja myös matkustamon ilmanlaadun heikkenemistä.
Lisäksi ilmastointilaitteen jatkuva käyttäminen sisäilman kierrätyksen asennossa voi johtaa matkustamon ilman liialliseen kuivumiseen.

⚠ VAROITUS

- **Jatkuva ilmastointilaitteen sisäilmankierrätyksen käyttö saattaa lisätä kosteutta ajoneuvon sisällä, joka voi aiheuttaa lasin huurtumista ja näkyvyyden heikkenemistä.**
- **Älä nuku autossa, kun ilmastointijärjestelmä tai lämmitin on päällä. Tämä voi vaarantaa terveyden tai olla jopa hengenvaarallista, koska hapen määrä ja/tai ruumiinlämpö saattavat pudota.**
- **Jatkuva ilmastointilaitteen sisäilmankierrätyksen käyttö saattaa aiheuttaa väsymystä, joka voi johtaa ajoneuvon hallinnan menettämiseen. Pidä ilmanoton painiketta mahdollisimman usein ulkoilman asennossa (raikas ilma) ajon aikana.**

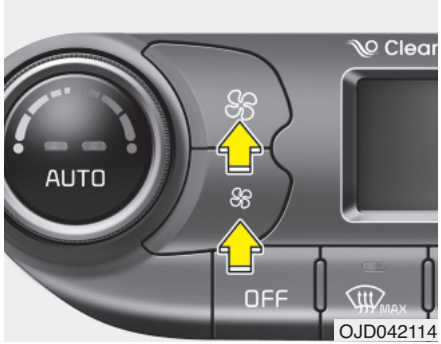

Puhaltimen nopeudensäädin

Puhallin voidaan asettaa halutulle nopeudelle painamalla puhallusnopeuden hallintapainiketta.

Muuttaaksesi puhallusnopeutta, paina ylöspainiketta (✤) kasvattaaksesi puhallusnopeutta tai alas-painiketta (✤) pienentääksesi sitä.

OFF-painikkeen painaminen sammuttaa tuulettimen.

Ilmastointilaite (mikäli varusteena)

Paina A/C painiketta kytkeäksesi ilmastointijärjestelmän päälle (merkkivalo syttyy).

Paina painiketta uudelleen kytkeäksesi ilmastointijärjestelmän pois päältä.

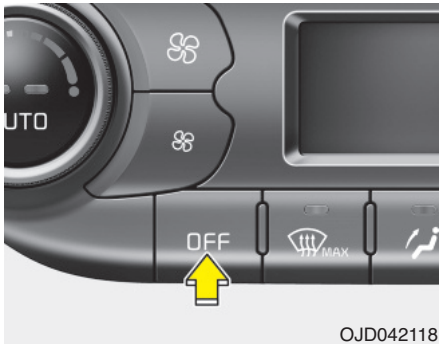

OJD042118

OFF-tila

Paina OFF-painiketta kytkeäksesi ilmastointijärjestelmä pois käytöstä. Voit kuitenkin käyttää vielä ilmanoton painikkeita, kunhan auton virta on päällä (ON-asento).

Järjestelmän käyttäminen

Ilmanvaihto

1. Aseta toimintatilaksi asento.
2. Aseta ilmanoton painike ulkoilman asentoon (raikas ilma).
3. Aseta lämpötilasäädin haluttuun asentoon.
4. Aseta puhaltimen nopeudensäädin haluttuun asentoon.

Lämmitys

1. Aseta toimintatilaksi asento.
2. Aseta ilmanoton painike ulkoilman asentoon (raikas ilma).
3. Aseta lämpötilasäädin haluttuun asentoon.
4. Aseta puhaltimen nopeudensäädin haluttuun asentoon.
5. Jos haluat kytkeä kosteutta sitovan lämmityksen päälle, kytke ilmastointilaite päälle.

- Jos tuulilasi huurtuu, aseta toimintatilaksi tai asento.

Käyttövinkkejä

- Estääksesi pölyn ja epämiellyttävien kaasujen pääsyn ajoneuvoon ilmanvaihtojärjestelmän kautta, aseta ilmanotto tilapäisesti sisäilman kierrätyksen asentoon. Päästääksesi autoon taas raikasta ilmaa, muista palauttaa painike takaisin raikkaan ilman asentoon, kun tilanne on palautunut normaaliksi. Tämä parantaa kuljettajan keskittymistä ja ajomukavuutta.
- Lämmitys-/jäähdytysjärjestelmän ilma kulkeutuu tuulilasin edessä olevista ilmanohjaimista. On huolehdittava, että nämä eivät tukkeutuisi lehdistä, lumesta, jäästä tai muista haittatekijöistä.
- Estääksesi tuulilasin huurtumisen, aseta ilmanoton painike raikkaan ilman asentoon ja puhaltimen nopeus haluamaasi asentoon. Lisäksi kytke ilmastointilaite päälle ja säädä lämpötila halutuksi.

Ilmastointilaite (mikäli varusteena)

Kaikissa Kia-ilmastointijärjestelmissä käytetään ympäristöystävällistä kylmäainetta*, joka ei vahingoita otsonikerrosta.

1. Käynnistä moottori. Paina ilmastointipainiketta.
2. Aseta toimintatilaksi asento.
3. Aseta ilmanoton painike ulkoilman tai sisäilman kierrätyksen asentoon.
4. Säädä puhaltimen nopeus ja lämpötila mukavuuden kannalta parhaaseen asentoon.

*: Ajoneuvossasi on käytetty valmistushetkellä maan määräysten mukaista R-134a tai R-1234yf kylmäainetta. Voit tarkastaa, mitä ilmastointilaitteen kylmäainetta sinun ajoneuvossasi käytetään konepellin sisäpuolisesta tarrasta. Luvusta 8 saat tarkempaa tietoa ilmastointilaitteen tarran sijainnista.

⚠ HUOMIO

- ***Kylmäainejärjestelmä tulee huollattaa ainoastaan koulutettujen ja hyväksyttyjen asentajien toimesta, jolloin varmistutaan järjestelmän virheettömästä ja turvallisesta toiminnasta.***
- ***Kylmäainejärjestelmä tulee huoltaa hyvin tuuletetussa tilassa.***
- ***Ilmastointikennoa (jäähdytyspiiriä) ei tule koskaan yrittää korjata tai vaihtaa yksiköllä, joka on ollut käytössä muussa ajoneuvossa. Uusien MAC-ilmastointikennojen tulee olla hyväksyttyjä (ja merkittyjä) SAE Standardin J2842 mukaisesti.***

✻ HUOMAUTUS

- **Käyttäessäsi ilmastointilaitetta tarkkaile lämpömittaria tarkasti ajaessasi ylämäkiä tai ruuhkaisessa liikenteessä, kun ulkoilman lämpötila on korkea. Ilmastointilaitteen käyttäminen saattaa aiheuttaa moottorin ylikuumenemista. Jos lämpömittari enteilee moottorin ylikuumenemista, jatka puhaltimen käyttämistä, mutta kytke ilmastointilaite pois päältä.**
- **Jos ikkuna avataan sään ollessa kostea, ilmastointilaitteen käytöstä saattaa seurata vesipisaroita matkustamoon. Koska liian suuri kosteus saattaa aiheuttaa vahinkoa sähkölaitteisiin, ilmastointia tulee käyttää ainoastaan ikkunoiden ollessa kiinni.**

Ilmastointilaitteen käyttövinkkejä

- Jos auto on pysäköity siten, että se altistuu suoralle auringonvalolle kuumina päivinä, avaa ikkunat hetkeksi päästääksesi kuuman ilman pois matkustamosta.
- Käytä ilmastointilaitetta matkustamon ilmankosteuden pienentämiseksi sateisina tai kosteina päivinä.
- Ilmastointilaitteen käytön aikana saatat ajoittain huomata pieniä muutoksia moottorin käyntinopeudessa, jonka aiheuttaa ilmastointilaitteen kompressorin käynti. Tämä on järjestelmän toiminnalle tyypillinen piirre.
- Käytä ilmastointijärjestelmää vähintään kerran kuukaudessa muutaman minuutin ajan varmistaaksesi järjestelmän parhaan toiminnan.
- Ilmastointilaitetta käyttäessäsi saatat huomata vesipisaroiden tippuvan (tai jopa lätäköityvän) maahan auton etumatkustajan puolelta. Tämä on järjestelmän toiminnalle tyypillinen piirre.
- Ilmastointilaitteen käyttäminen sisäilman kierrätyksen ollessa käytössä saavutetaan nopein viilennys. Kuitenkin tämän toimintatilan jatkuva käyttäminen saattaa aiheuttaa matkustamon ilmanlaadun heikkenemistä.
- Matkustamon jäähdytyksen aikana saatat ajoittain huomata ilman sameaa virtausta, joka aiheutuu nopeasta kostean ilman jäähtymisestä. Tämä on järjestelmän toiminnalle tyypillinen piirre.

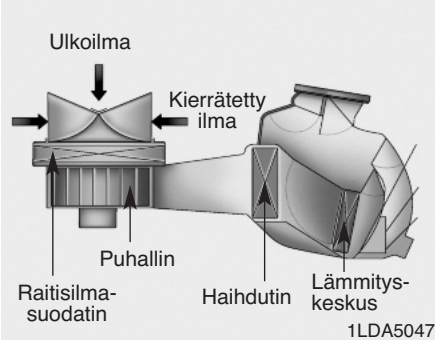

Raitisilmasuodatin

Hansikaslokeron taakse asennettu raitisilmasuodatin suodattaa pölyn ja muut saasteet, jotka tulevat ulkoa auton lämmitys- ja ilmastointilaitteen kautta. Jos pölyä tai muita saasteita kerääntyy suodattimeen pitkän ajan saatossa, tuuletuskanavista tuleva ilmavirta saattaa heikentyä, jolloin tuulilasille saattaa muodostua huurretta, vaikka ilmanoton ulkoilman asento olisi valittuna. Jos näin käy, suosittelemme vaihdattamaan raitisilmasuodattimen valtuutetussa Kia-huollossa.

✻ HUOMAUTUS

- **Vaihda suodatin huolto-ohjelman mukaisesti.**
  Jos autoa käytetään ankarissa oloissa, kuten pölyisillä ja huonokuntoisilla teillä, raitisilmasuodattimen tarkastukset ja vaihdot on suoritettava useammin.
- **Jos ilmavirran määrä heikkenee lyhyessä ajassa, suosittelemme tarkastuttamaan järjestelmän valtuutetun Kia-huollossa.**

Ilmastointilaitteen kylmäaineen ja kompressorin voiteluaineen määrien tarkastaminen

Kun kylmäaineen määrä on alhainen, ilmastointijärjestelmän toimintakyky heikkenee. Liiallisella täyttämisellä on myös heikentävä vaikutus ilmastointilaitteen toimintaan.

Jos tämän vuoksi havaitaan normaalista poikkeavaa toimintaa, suosittelemme tarkastuttamaan järjestelmän valtuutetussa Kia-huollossa.

⚠ VAROITUS - R-134a kylmäaineella varustetut ajoneuvot**

Koska kylmäaine on hyvin korkeassa paineessa, ilmastointijärjestelmä tulee huollattaa ainoastaan koulutettujen ja hyväksyttyjen asentajien toimesta. On tärkeää, että käytetään oikea määrä laadultaan sopivaa öljyä ja kylmäainetta.

Muussa tapauksessa seurauksena voi olla henkilö- tai ajoneuvovahinkoja.

⚠ VAROITUS - R-1234yf* kylmäaineella varustetut ajoneuvot

Koska kylmäaine saattaa syttyä tuleen hyvin korkeassa paineessa, ilmastointijärjestelmä tulee huollattaa ainoastaan koulutettujen ja hyväksyttyjen asentajien toimesta. On tärkeää, että käytetään oikea määrä laadultaan sopivaa öljyä ja kylmäainetta.

Muussa tapauksessa seurauksena voi olla henkilö- tai ajoneuvovahinkoja.

*: Ajoneuvossasi on käytetty valmistushetkellä maan määräysten mukaista R-134a tai R-1234yf-kylmäainetta. Voit tarkastaa, mitä ilmastointilaitteen kylmäainetta sinun ajoneuvossasi käytetään konepellin sisäpuolisesta tarrasta. Luvusta 8 saat tarkempaa tietoa ilmastointilaitteen tarran sijainnista.

TUULILASIN HUURTEEN- JA JÄÄNPOISTO

⚠ VAROITUS - Tuulilasin lämmittäminen

Älä käytä asentoa jäähdytyksen aikana hyvin kosteassa säässä. Ulkoilman ja tuulilasin lämpötilaero saattaa aiheuttaa tuulilasin ulkopinnan huurtumisen rajoittaen näkyvyyttä. Tällöin aseta toimintovalitsin asentoon ja puhaltimen säädin hiljaisempaan asentoon.

- Jotta saavutettaisiin tehokkain huurteenpoisto, aseta lämpötilasäädin lämpimimpään asentoon ja puhallin kovimmalle nopeudelle.
- Jos jalkatilaan halutaan lämmintä ilmaa huurteenpoiston ajaksi, aseta toimintatila jalkatila-huurteenpoisto -asentoon
- Ennen ajoon lähtöä poista kaikki lumi ja jää tuulilasilta, takaikkunalta, ovipeileistä ja kaikista sivuikkunoista.
- Poista kaikki lumi ja jää konepelliltä ja ilman imukanavista parantaaksesi lämmittimen ja huurteenpoiston toimintaa ja ehkäistäksesi mahdollista huurteen muodostumista tuulilasin sisäpinnalle.

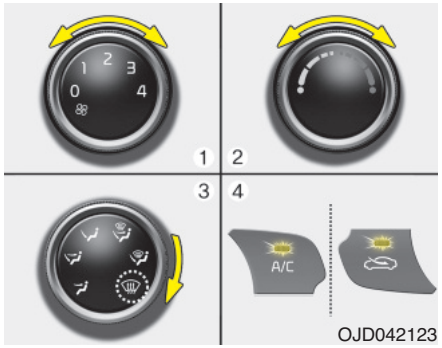

OJD042123

Käsisäätöinen ilmastointilaite

Tuulilasin sisäpinnan huurteenpoisto

1. Aseta puhaltimen nopeus haluttuun asentoon.
2. Valitse haluttu lämpötila.
3. Valitse -asento.
4. Ulkoilman asento valitaan automaattisesti. Jos -asento valitaan, myös ilmastointilaite (mikäli varusteena) valitaan automaattisesti.

Jos ilmastointia ja/tai raikkaan ulkoilman asetusta ei valita automaattisesti, paina vastaavia painikkeita käsin.

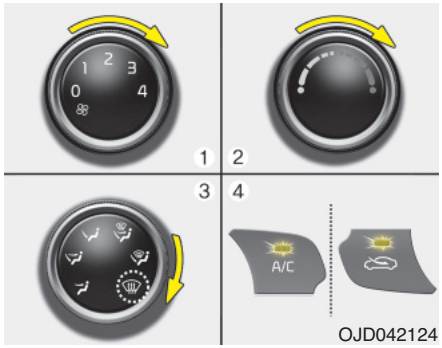

OJD042124

Tuulilasin ulkopinnan lämmittäminen

1. Aseta puhaltimen nopeus korkeimpaan asentoon.
2. Aseta lämpötila lämpimimpään asentoon.
3. Valitse -asento.
4. Raikkaan ulkoilman ja ilmastoinnin asetus valitaan automaattisesti.

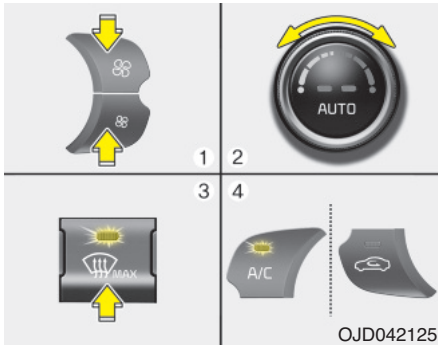

OJD042125

Automaattinen ilmastointijärjestelmä

Tuulilasin sisäpinnan huurteenpoisto

1. Aseta puhaltimen nopeus haluttuun nopeuteen.
2. Valitse haluttu lämpötila.
3. Paina painiketta.
4. Ilmastointilaite kytkeytyy ulkoilman lämpötila-asetuksen mukaisena ja raikkaan ulkoilman asento kytkeytyy automaattisesti.

Jos ilmastointia ei valita automaattisesti, käytä vastaavaa painiketta manuaalisesti. Jos -asento valitaan, alhaiseksi säädetty puhallusnopeus muuttuu suuremmaksi.

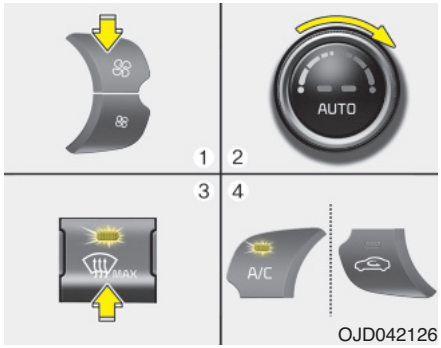

OJD042126

Tuulilasin ulkopinnan lämmittäminen

1. Aseta puhaltimen nopeus korkeimpaan asentoon.
2. Aseta lämpötila lämpimimpään (HIGH) asentoon.
3. Paina painiketta.
4. Ilmastointilaite kytkeytyy ulkoilman lämpötila-asetuksen mukaisena ja raikkaan ulkoilman asento kytkeytyy automaattisesti.

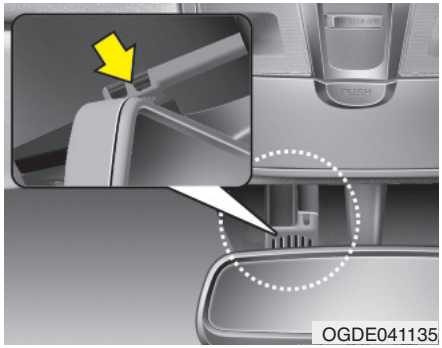
OGDE041135

Automaattinen huurteenpoisto (ainoastaan automaattisessa ilmastointijärjestelmässä, mikäli varusteena)

Automaattinen huurteenpoisto vähentää tuulilasin sisäpuolista huurtumista tunnistamalla tuulilasin sisäpuolelle muodostuvan kosteuden automaattisesti.

Automaattinen huurteenpoisto on toiminnassa, kun ilmastointilaite on käytössä.

✻ HUOMAUTUS

Automaattinen huurteenpoisto ei välttämättä toimi normaalisti, kun ulkoilman lämpötila on alle -15 °C.

Tämä merkkivalo syttyy, kun automaattinen huurteenpoisto tunnistaa toimiessaan kosteutta tuulilasin sisäpinnalla.

Jos ajoneuvossa on enemmän kosteutta, järjestelmä noudattaa seuraavia vaiheita.

Vaihe 1: Ilmastoinnin käyttö
Vaihe 2: Ulkoilman asento
Vaihe 3: Ilmavirran suuntaus kohti tuulilasia
Vaihe 4: Ilmavirran kasvattaminen kohti tuulilasia

Jos auto on varustettu automaattisella huurteenpoistolla, se kytkeytyy automaattisesti, kun toimintaehdot täyttyvät. Jos haluat kuitenkin poistaa automaattisen huurteenpoiston käytöstä, paina etuosan huurteenpoiston painiketta 4 kertaa 2 sekunnin sisällä, samalla kun pidät AUTO-painiketta pohjassa. Merkkivalo vilkkuu 3 kertaa ilmoittaakseen, että järjestelmä on poistettu käytöstä. Käyttääksesi automaattista huurteenpoistoa uudelleen, noudata yllä esitettyjä toimintaohjeita.

Jos akku on ollut tyhjänä tai irrotettuna, automaattisen huurteenpoiston toimintalogiikka palautuu alkutilaan.

✻ HUOMAUTUS

Jos ilmastointi yritetään poistaa (A/C OFF) käytöstä käsitoimisesti automaattisen huurteenpoiston ollessa päällä, sen merkkivalo vilkkuu 3 kertaa ilmoittaakseen, että ilmastointia ei voida poistaa käytöstä.

⚠ HUOMIO

Älä irrota tunnistimen suojusta, joka sijaitsee kuljettajan puolen tuulilasin yläosassa. Järjestelmän osat saattavat vahingoittua, jolloin auton takuu ei kata vahinkoja.

ILMANPUHDISTUS (MIKÄLI VARUSTEENA)

Kun virtalukko on ON-asennossa, ilmanpuhdistuksen toiminto kytkeytyy automaattisesti.

Vastaavasti ilmanpuhdistuksen toiminto sammuu automaattisesti, kun virtalukko käännetään OFF-asentoon.

SÄILYTYSLOKEROT

⚠ HUOMIO

- ***Estääksesi mahdollisen varkauden, älä jätä arvokkaita tavaroita säilytyslokeroihin.***
- ***Pidä säilytyslokeroiden luukut suljettuina ajon aikana. Älä yritä täyttää säilytyslokeroa niin täyteen, että sitä ei voida sulkea kunnolla.***

⚠ VAROITUS - Helposti syttyvät aineet

Älä säilytä savukkeensytyttimiä, propaanisäiliöitä tai muita syttyviä/räjähtäviä aineita autossa. Nämä voivat aiheuttaa tulipalon/räjähdyksen, jos ajoneuvo on altistettu kuumuudelle pitkiksi ajoiksi.

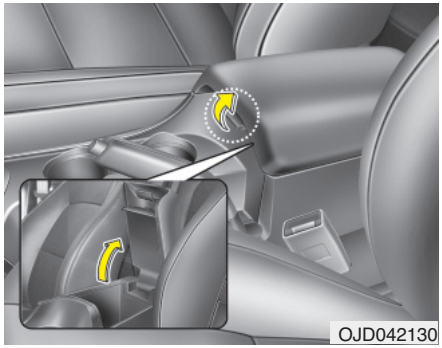

Keskikonsolin säilytyslokerot

Avataksesi keskikonsolin säilytyslokeron, paina vipua ja nosta sitten kansi ylös.

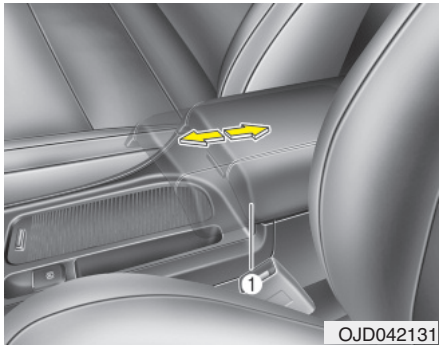

Liukuva kyynärnoja (mikäli varusteena)

Siirtäminen eteenpäin

Tartu kyynärnojan (1) etuosasta ja työnnä sitä eteenpäin.

Siirtäminen taaksepäin

Paina kyynärnojaa taaksepäin kämmenelläsi.

⚠ VAROITUS

Älä tartu kyynärnojan (1) etuosaan, kun siirrät sitä taaksepäin. Sormesi saattava jäädä väliin.

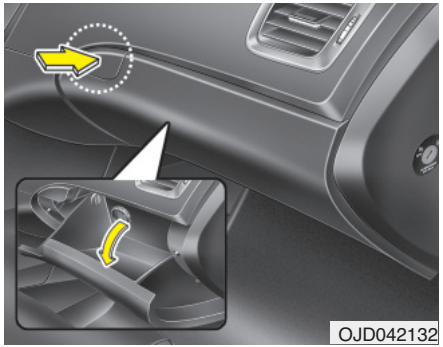

Hansikaslokero

Avataksesi hansikaslokeron, paina painiketta ja hansikaslokero avautuu itsestään. Sulje hansikaslokero käytön jälkeen.

⚠ VAROITUS

Pienentääksesi loukkaantumisriskiä onnettomuudessa tai äkkijarrutuksessa, pidä hansikaslokeron kansi aina suljettuna ajon aikana.

⚠ HUOMIO

Älä säilytä ruokia hansikaslokerossa pitkiä aikoja.

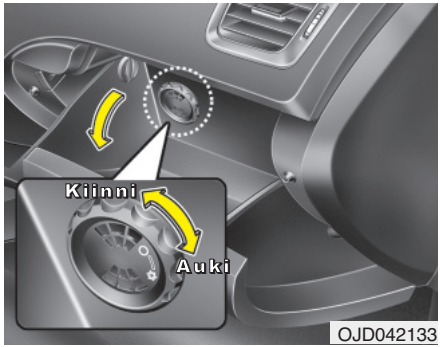

Jäähdytyslokero (mikäli varusteena)

Voit säilyttää virvoitusjuomatölkkejä tai muita tavaroita viileänä hansikaslokerossa.

1. Kytke ilmastointi päälle. Jäähdytyslokeron lämpötila muuttuu ilmastoinnin lämpötilan mukaan.
2. Käännä säädin avattuun asentoon.
3. Kun jäähdytyslokeroa ei käytetä, käännä säädin suljettuun asentoon.

✻ HUOMAUTUS

Jos jokin/jotkut kappaleet tukkivat tuuletuskanavan, lokeron jäähdytysteho heikkenee.

⚠ VAROITUS

Älä laita vanhenevia ruokia jäähdytyslokeroon, koska jäähdytys ei ehkä pysty ylläpitämään riittävän tasaista lämpötila, jotta ruoka pysyisi tuoreena.

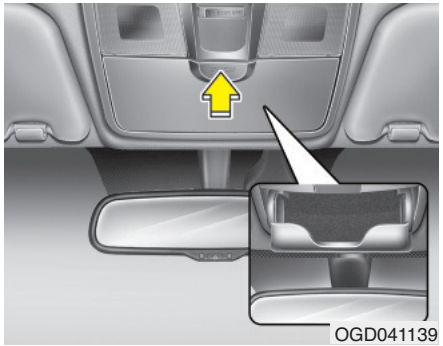

Aurinkolasipidike

Avataksesi aurinkolasipidikkeen, paina kantta, jolloin pidike aukeaa hitaasti. Aseta aurinkolasit säilytyslokeron kansiosaan suunnaten linssit poispäin. Paina sulkeaksesi.

⚠ VAROITUS

- **Älä pidä muita esineitä kuin aurinkolaseja aurinkolasipidikkeessä. Nämä esineet voivat lentää ulos pidikkeestä äkkijarrutuksessa tai onnettomuudessa aiheuttaen vahinkoja ajoneuvon matkustajiin.**
- **Älä avaa aurinkolasipidikettä auton liikkuessa. Auton taustapeili voi peittyä avatusta aurinkolasipidikkeestä.**

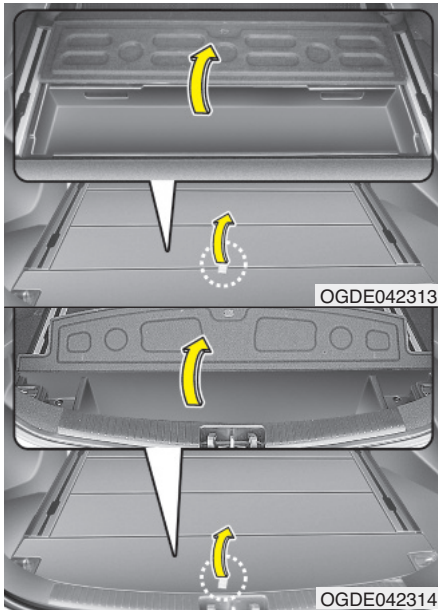

Tavaratilan lokerot (wagon)

Voit sijoittaa ensiapupakkauksen, varoituskolmion (etulokero), työkaluja jne. säilytyslokeroihin niiden käytön helpottamiseksi.

- Tartu kannen yläosassa olevasta kahvasta ja nosta.

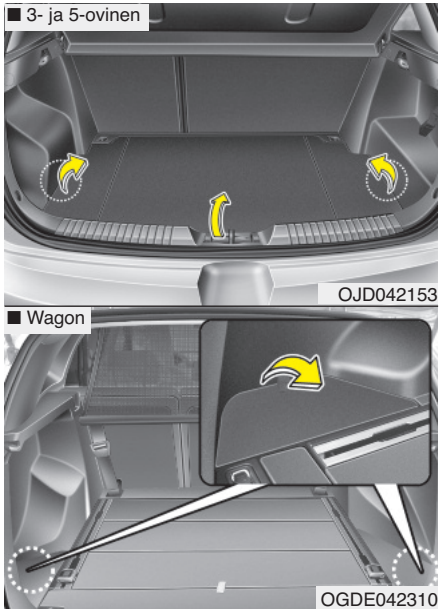

Tavaratilan sivulokero (mikäli varusteena)

Tavaratilan sivulokeroa voidaan käyttää pienten tavaroiden säilyttämiseen.

- Avataksesi kannen, vedä kahvasta ja nosta kansi ylös.

SISÄTILAN VARUSTEET

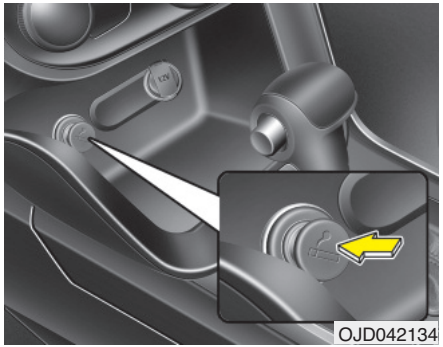

Savukkeensytytin (mikäli varusteena)

Jotta savukkeensytytin olisi käytettävissä, virtalukon on oltava ACC- tai ON-asennossa.

Savukkeensytyttimen käyttäminen:

Paina sytytin kokonaan savukerasiaan.

Kun elementti on kuumentunut, sytytin ponnahtaa ulos käyttöasentoon.

Suosittelemme käyttämään valtuutetun Kia-huollon käyttämiä varaosia.

⚠ VAROITUS

- **Sytyttimen pitäminen sisällä sen lämpenemisen jälkeen voi johtaa ylikuumenemiseen.**
- **Jos sytytin ei ponnahda ulos 30 sekunnin aikana, poista se estääksesi ylikuumenemisen.**

⚠ HUOMIO

Virtaa reilusti kuluttavat muut lisälaitteet (parranajokoneet, käsipölynimurit, kahvipannut yms.) voivat vahingoittaa pistorasiaa tai aiheuttaa sähkövian.

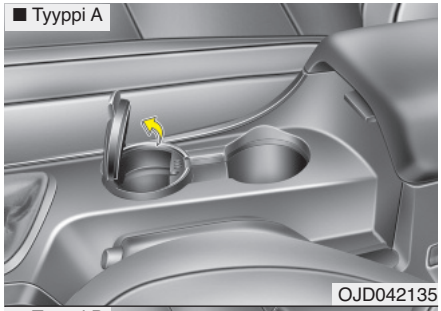

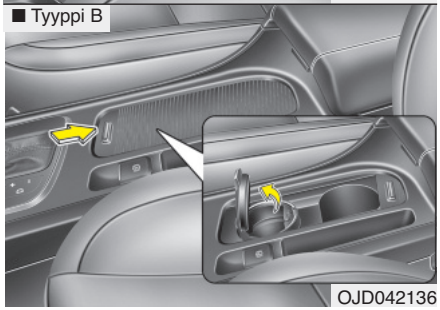

Tuhkakuppi (mikäli varusteena)

Käyttääksesi tuhkakuppia, avaa sen kansi (Tyyppi B).

Vedä se ulos tuhkakupin tyhjentämisen tai puhdistamisen ajaksi.

⚠ VAROITUS - Tuhkakupin käyttö

- **Älä käytä ajoneuvon tuhkakuppia roska-astiana.**
- **Palavan savukkeen tai tulitikun laittaminen roskia sisältävään tuhkakuppiin voi aiheuttaa tulipalon.**

⚠ HUOMIO

Kun puhdistat läikkyneitä nesteitä, älä kuivaa mukipidiketta korkeissa lämpötiloissa. Tämä voi vahingoittaa mukipidikkeen kromattua osaa.

Mukipidike

⚠ VAROITUS - Kuumat nesteet

- **Älä aseta kannettomia, kuumaa nestettä sisältäviä kuppeja mukipidikkeeseen, kun auto liikkuu. Jos kuuma neste läikkyy, saatat saada palovamman. Tämänlainen palovamma voi aiheuttaa kuljettajalle auton hallinnan menettämisen.**
- **Pienentääksesi henkilövahingon riskiä äkkijarrutuksessa tai törmäyksessä, älä aseta kannettomia tai avoimia pulloja, laseja, mukeja jne. mukipidikkeeseen, kun auto liikkuu.**

⚠ VAROITUS

Pidä mukit ja pullot poissa suoralta auringonvalolta. Niiden asettaminen kuumaan ajoneuvoon voi aiheuttaa räjähdyksen.

⚠ HUOMIO

Älä aseta kannettomia kuppeja mukipidikkeeseen, kun auto liikkuu. Jos nestettä läikkyy, sähköjärjestelmät voivat vahingoittua.

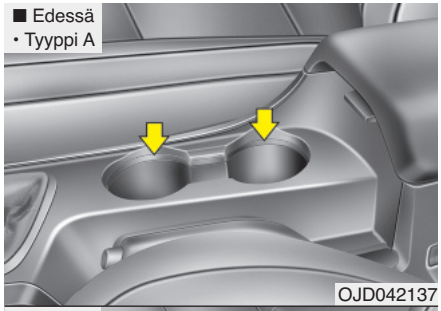

OJD042137

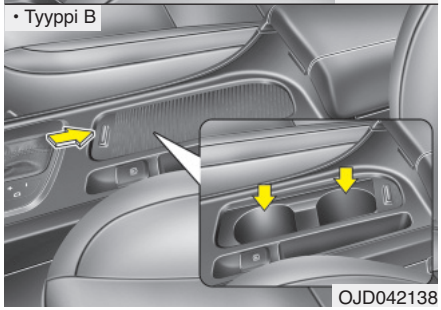

OJD042138

Mukit ja pienet juomat voidaan asettaa mukipidikkeisiin.

Tyyppi B
Käyttääksesi mukipidikettä, avaa sen kansi.

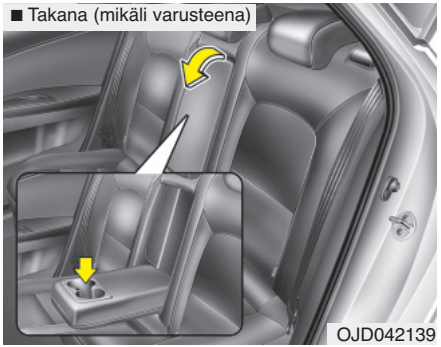

Takana

Käyttääksesi mukipidikettä, vedä kyynärnoja ala-asentoon.

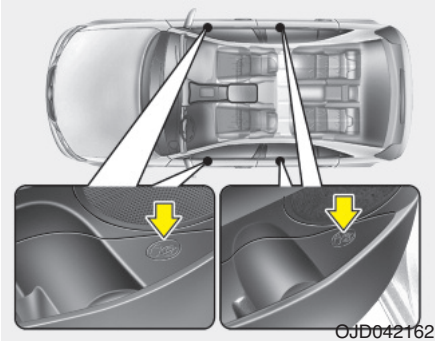

Pullopidikkeet

Pidikkeeseen voidaan asettaa pulloja.

✻ HUOMAUTUS

Pidikkeeseen tulee asettaa ainoastaan pulloja, kuten ajoneuvossa olevalla varoitustekstillä "BOTTLE ONLY" muistutetaan.

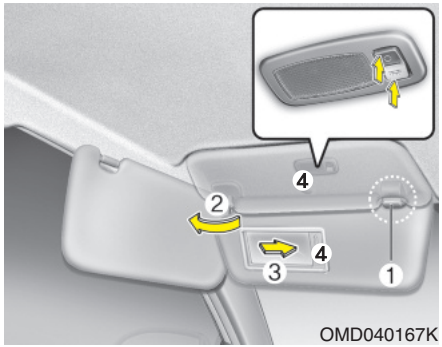

Häikäisysuoja

Käytä häikäisysuojaa suojaamaan etu- tai sivuikkunan läpi tulevilta auringonsäteiltä.

Käyttääksesi häikäisysuojaa, paina se ala-asentoon.

Käyttääksesi häikäisysuojaa sivuikkunalla, paina se ala-asentoon, poista pidikkeestään (1) ja käännä sivulle. (2)

Käyttääksesi ehostuspeiliä, paina häikäisysuoja ala-asentoon ja avaa peilin kansi (3).

Käyttääksesi ehostuspeilin valoa, kytke se päälle. (mikäli varusteena)

Lipputaskussa (4) voidaan säilyttää lippuja. (mikäli varusteena)

✻ HUOMAUTUS

Sulje ehostuspeilin kansi huolellisesti ja palauta häikäisysuoja alkuperäiseen asentoonsa käytön jälkeen.

⚠ HUOMIO - Ehostuspeilin valo (mikäli varusteena)

Pidä kytkin aina OFF-asennossa, kun ehostuspeilin valoa ei käytetä. Jos häikäisysuoja suljetaan valon ollessa vielä päällä, akku saattaa tyhjentyä tai häikäisysuoja vahingoittua.

⚠ VAROITUS

Turvallisuussyistä älä peitä näkyvyyttä tarpeettomasti käyttäessäsi häikäisysuojaa.

✻ Saadaksesi lisätietoja ehostuspeilin valon käyttöön, tutustu tämän luvun osioon “Sisävalot”.

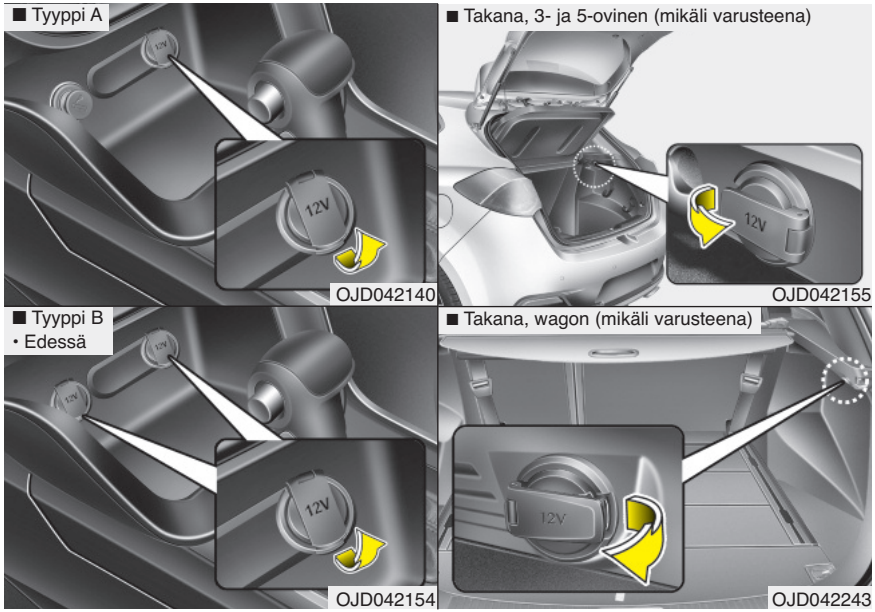

Sähköpistoke

Sähköpistoke on suunniteltu tarjoamaan virtaa matkapuhelimille ja muille laitteille, jotka on suunniteltu toimimaan ajoneuvon sähköjärjestelmissä. Laitteiden ei tulisi kuluttaa 10 ampeeria enempää moottorin käydessä.

⚠ HUOMIO

- *Käytä sähköpistoketta ainoastaan, kun moottori on käynnissä. Irrota laitteen liitin käytön jälkeen. Jos laitetta käytetään pitkään sähköpistokkeessa moottorin ollessa sammuneena, akku saattaa tyhjentyä.*
- *Käytä ainoastaan 12 V:n sähkölaitteita, jotka aiheuttavat alle 10 A:n sähkökuorman.*
- *Säädä ilmastointi tai lämmitin alhaisimpaan toimintatehoon, kun käytät sähköpistoketta.*
- *Sulje kansi käytön jälkeen.*
- *Jotkut elektroniikkalaitteet voivat aiheuttaa elektronisia häiriöitä, kun ne liitetään auton sähköpistokkeeseen. Nämä laitteet voivat aiheuttaa äänihäiriöitä tai muita toimintaongelmia muissa ajoneuvossa käytettävissä elektronisissa järjestelmissä tai laitteissa.*

(Jatkuu)

(Jatkuu)

- *Varmista, että sähkölaitteet liitetään huolellisesti. Jos näin ei toimita, sähköjärjestelmät saattavat vahingoittua.*
- *Jos käytät itsenäisellä jännitelähteellä (esim. akulla) varustettua sähkölaitetta, siitä ajoneuvoon purkautuva sähkövirta saattaa vahingoittaa sähköjärjestelmiä. Käytä ainoastaan sähkölaitteita, jotka pystyvät estämään sähkövirran kulkeutumisen ajoneuvoon.*

⚠ VAROITUS

Älä työnnä sormea tai muuta vierasta esinettä (neulaa jne.) sähköpistokkeeseen, äläkä käytä sitä kosteilla käsillä. Voit saada sähköiskun tai tulipalo voi syttyä.

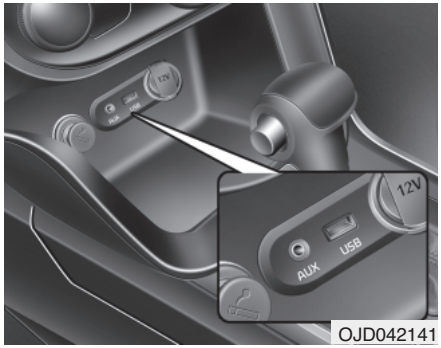

OJD042141

Aux, USB ja iPod

Voit käyttää AUX-lisälaiteliitäntää äänilaitteiden kytkemiseen, USB-liitäntää USB-laitteille ja iPod-liitäntää iPodin liittämiseen.

✻ HUOMAUTUS

Käyttäessäsi kannettavaa äänentoistolaitetta, joka on kytketty sähköpistokkeeseen, toiston aikana saattaa esiintyä häiriöääniä. Jos näin tapahtuu, käytä kannettavan äänentoistolaitteen jännitelähdettä (akkua).

✻ iPod® on Applen tavaramerkki.

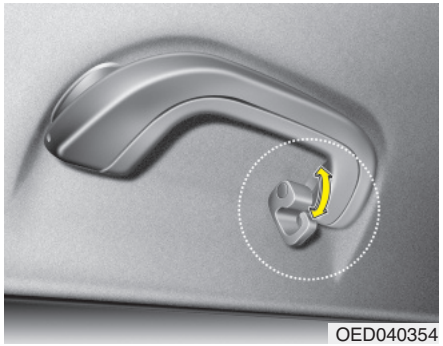

Vaateripustin

⚠ HUOMIO

- ***Älä ripusta painavia vaatteita, sillä ne saattavat vahingoittaa koukkua.***
- ***Ole varovainen ovia avaessasi ja sulkiessasi. Vaatteita tai muita tavaroita saattaa jäädä oven väliin.***

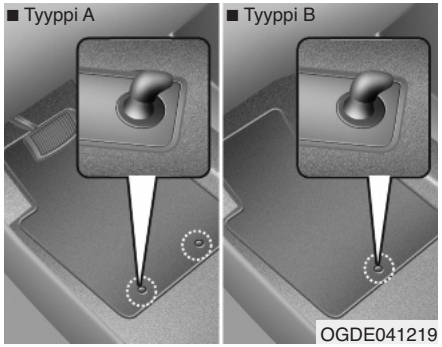

Lattiamattokoukut (mikäli varusteena)

Kun etumatkustamon lattiaverhoilujen päällä käytetään lattiamattoja, varmista, että matot kiinnittyvät lattiamattokoukkuihin. Tällöin lattiamatot eivät voi liukua eteenpäin.

⚠ VAROITUS

Seuraavia ohjeita on noudatettava asennettaessa MINKÄ TAHANSA tyyppisiä lattiamattoja ajoneuvoon.

- **Varmista, että lattiamatot on kiinnitetty huolellisesti auton lattian kiinnityskoukkuihin ennen ajoon ryhtymistä.**
- **Älä käytä MITÄÄN lattiamattoja, joita ei voida kiinnittää kunnolla auton lattian kiinnityskoukkuihin.**
- **Älä kasaa lattiamattoja päällekkäin (esim. kumimattoa kangasmaton päälle). Ainoastaan yhtä mattoa tulee käyttää kerrallaan jokaista jalkatilaa kohden.**

TÄRKEÄÄ – Ajoneuvossasi on tehdasvarusteiset kuljettajan lattiamattokoukut, jotka on suunniteltu pitämään lattiamatto turvallisesti paikallaan. KIA suosittelee käyttämään Kia-lattiamattoja, jotka on erityisesti suunniteltu sinun ajoneuvomallia varten. Näin voidaan välttyä polkimien toiminnan häiriintymiseltä.

■ 3- ja 5-ovinen

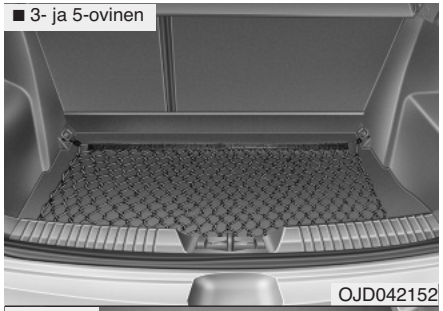

OJD042152

■ Wagon

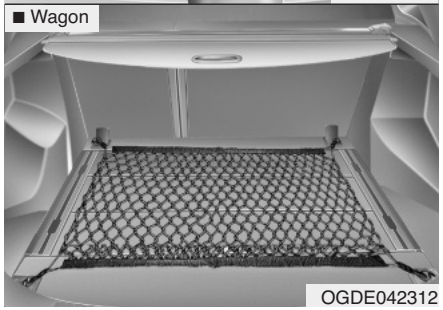

OGDE042312

Tavaraverkko (pidike) (mikäli varusteena)

Estääksesi tavaroiden liikkumisen tavaratilassa, voit kiinnittää tavaraverkon neljään tavaratilan kiinnikkeeseen.

Tarpeen vaatiessa suosittelemme, että käännyt valtuutetun Kia-huollon puoleen.

Tämä tunnus osoittaa etupidikkeiden sijainnin (wagon).

⚠ HUOMIO

Ole varovainen kuljettaessasi särkyviä tai suuria esineitä tavaratilassa estääksesi niiden tai auton vahingoittumisen.

⚠ VAROITUS

Välttyäksesi silmävammoilta ÄLÄ VENYTÄ tavaratilan verkkoa liikaa. Pidä AINA kasvosi ja vartalosi poissa mahdollisesti kimpoavan tavaratilan verkon liikeradalta. ÄLÄ KÄYTÄ tavaratilan verkkoa, kun siinä on näkyviä kulumisen tai vaurion merkkejä.

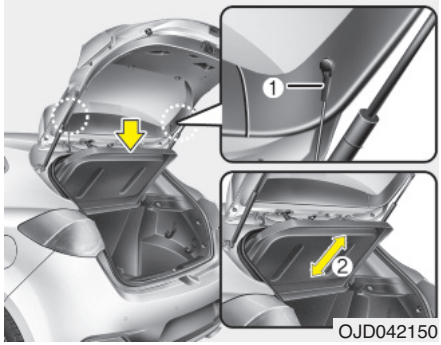

OJD042150

Tavaratilan peite (3- ja 5-ovinen)

Käytä peitettä piilottaaksesi tavaratilassa säilytettävät tavarat.

Tavaratilan peite nousee tavaratilan avaamisen yhteydessä. Irrota kiinnike (1) pidikkeestään, jos haluat pitää peitteen alkuperäisessä asennossa. Poistaaksesi tavaratilan peitteen kokonaan, nosta se n. 45 asteen kulmaan ja vedä kokonaan irti (2). Asenna peite toistamalla vaiheet käänteisessä järjestyksessä.

⚠ HUOMIO

- ***Kun palautat tavaratilan peitteen alkuperäiseen asentoon, pidä siitä kiinni laskiessasi sitä.***
- ***Älä aja autolla, kun peite on irrallisena ajoneuvossa. Peite saattaa vahingoittua.***
- ***Tavaratilan peite saattaa nousta tavaratilan avaamisen yhteydessä. Varmista, että peitteen päällä olevat matkatavarat siirretään turvalliseen paikkaan.***
- ***Älä käsittele peitettä liian voimakkaasti äläkä aseta siihen liian painavia tavaroita, sillä se saattaa vahingoittua tai vääntyä.***

⚠ VAROITUS

- **Älä aseta tavaroita tavaratilan peitteen päälle ajon aikana. Tällöin tavarat saattavat lentää törmäyksen tai jarrutuksen aiheuttamana matkustamoon mahdollisesti vahingoittaen matkustajia.**
- **Älä koskaan kuljeta ketään tavaratilassa. Se on suunniteltu ainoastaan tavaroiden kuljetukseen.**
- **Pyri ylläpitämään auton tasapaino sijoittamalla kuorma mahdollisimman eteen tavaratilassa.**

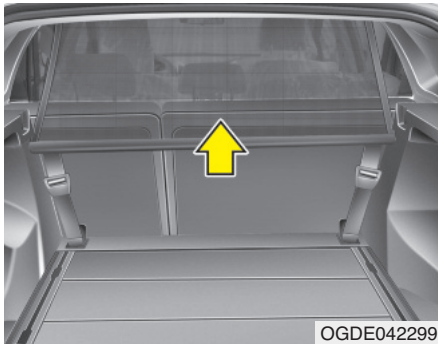
OGDE042299

Tavaratilan suojaverkko (wagon, mikäli varusteena)

Autosi on varustettu tavaratilan suojaverkolla.

Kun asetat kuormaa takaistuimille tai tavaratilaan, sinun on asennettava suojaverkko etu- tai takaselkänojan taakse.

Tämä on suunniteltu suojaamaan matkustajien päitä estämällä esineiden paiskautuminen mahdollisissa etupäähän kohdistuvissa törmäyksissä.

Kiinnittämiseen on tarjolla yhteensä kahdeksan kiinnityskoukkua, jotka sijaitsevat kattoverhoilun kummallakin sivulla, päntukien yläpuolella yläosan kiinnittämiseksi ja etu- tai takaistuimien takana lattialla on vastaavat alaosan kiinnittämiseksi.

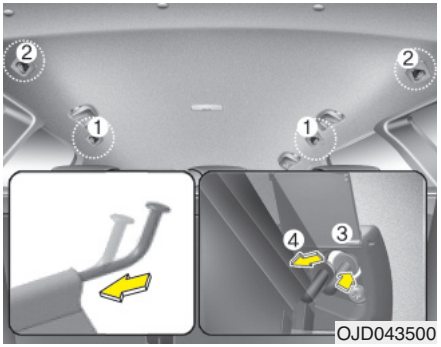

OJD043500

Suojaverkon kiinnittäminen

1. Avaa suojukset (mikäli varusteena) kiinnikepaikoista (1) tai (2) riippuen kumpaan haluat kiinnityksen tehdä.
2. Paina verkon ylemmän varren toista päätä pituussuunnassa ennen kuin pujotat sen suureen aukkoon (3). Varmista varren lukittuminen siirtämällä se pienen aukon (4) kohdalle.

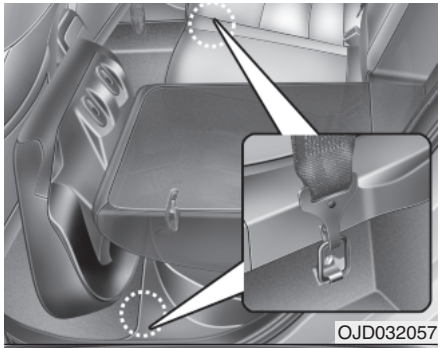
OJD032057

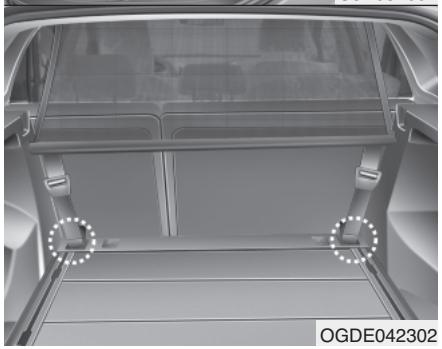
OGDE042302

3. Ripusta verkon kiinnityskoukut vastaaviin etu- tai takaistuimien takana oleviin koukkupidikkeisiin.

Tämä tunnus osoittaa koukkupidikkeiden sijainnin lattialla takaistuimen takana.

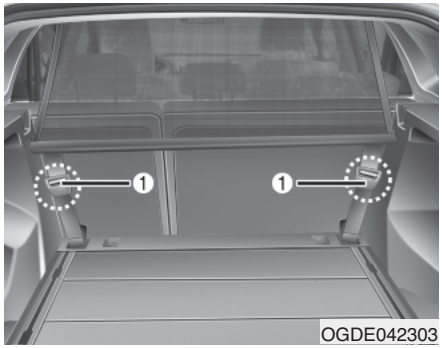

4. Tiukenna hihnat käyttämällä säätimiä (1).

⚠ VAROITUS

- **Varmista, ettei suojaverkko jää löysäksi kiinnittämällä hihnat huolellisesti verkkoa asentaessasi. Hihna tulee kiinnittää sen jälkeen, kun koukun kiinnittyminen yläosan koukunpidikkeeseen on varmistettu.**
- **Varmista, että selkänojat ovat kiinnittyneet kunnolla.**

⚠ VAROITUS

- **Älä kuljeta matkustajia takaistuimilla tai tavaratilassa tavaratilan suojaverkon takana.**
- **Älä kuljeta matkustajaa keskitakaistuimella, kun suojaverkko on asennettu takaistuimien taakse. Suojaverkko saattaa häiritä käytössä olevan keskitakaistuimen turvavyön toimintaa.**
- **Älä kuormaa tavaroita suojaverkon yläreunaa korkeammalle.**
- **Välttääksesi vahingot, älä kuljeta raskasta kuormaa selkänojien yläpuolella, vaikka suojaverkko olisi kiinnitetty.**
- **Älä kuormaa tavaroita, jotka ovat teräväreunaisia ja voivat läpäistä suojaverkon.**
- **Älä kohdista liiallista kuormaa suojaverkkoon roikkumalla verkossa tai ripustamalla painavia kuljetustavaroita siihen jne.**

Suojaverkon poistaminen

1. Avaa hihnat käyttämällä hihnasäätimiä ja poista kiinnityskoukut koukkupidikkeistä.
2. Poista verkon ylempi varsi vetämällä se irti suuremmista aukoista.
3. Poista suojaverkko.

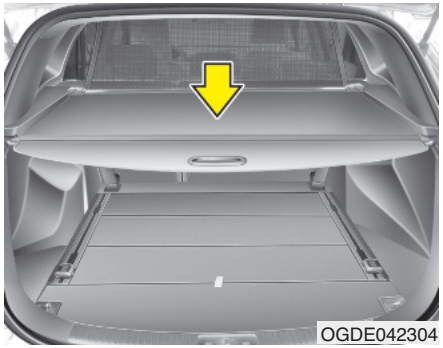

Tavaratilan suojapeite (wagon) (mikäli varusteena)

Käytä suojapeitettä piilottaaksesi tavaratilassa säilytettävät tavarat.

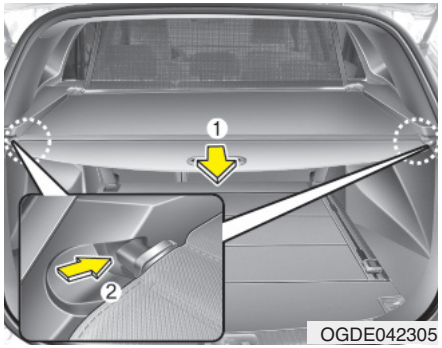

Tavaratilan suojapeitteen käyttäminen

1. Vedä tavaratilan suojapeitettä kohti ajoneuvon takaosaa kahvasta (1).
2. Aseta ohjaintappi kiinnityspisteeseen (2).

✻ HUOMAUTUS

Vedä tavaratilan suojapeitettä suoraan keskellä olevasta kahvasta estääksesi ohjaintappien putoamisen kiinnityspisteistä.

Kun tavaratilan suojapeite ei ole käytössä:

1. Vedä tavaratilan suojapeitettä taakse ja alaspäin vapauttaaksesi sen kiinnityspisteistä.
2. Suojapeite liukuu automaattisesti takaisin auki.

✻ HUOMAUTUS

Tavaratilan suojapeite ei ehkä liu'u automaattisesti takaisin, jos sitä ei ole vedetty kokonaan ulos. Vedä se kokonaan ulos ja päästä sitten auki.

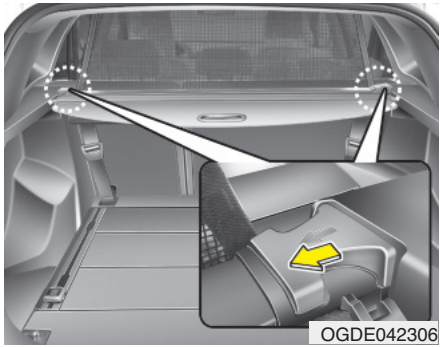

Tavaratilan suojapeitteen poistaminen

1. Paina ohjaintappia sisäänpäin.
2. Samalla kun painat ohjaintappia, vedä tavaratilan suojapeite irti.

⚠ VAROITUS

- **Älä aseta tavaroita suojapeitteen päälle. Tällöin tavarat saattavat lentää törmäyksen tai jarrutuksen aiheuttamana matkustamoon mahdollisesti vahingoittaen matkustajia.**
- **Älä koskaan kuljeta ketään tavaratilassa. Se on suunniteltu ainoastaan tavaroiden kuljetukseen.**
- **Pyri ylläpitämään auton tasapaino sijoittamalla kuorma mahdollisimman eteen.**

⚠ HUOMIO

Älä aseta matkatavaroita tavaratilan suojapeitteen päälle, sillä se saattaa vahingoittua tai venyä.

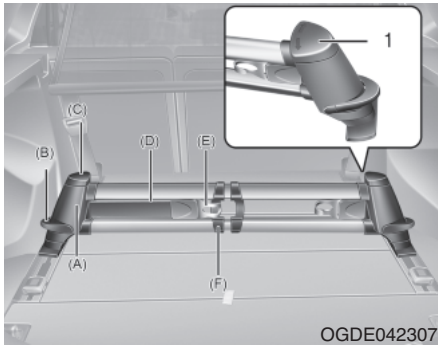

Tavaratilan kiskot (wagon) (mikäli varusteena)

Tavaratilan kiskojen käytöllä voidaan estää tavaroiden liukuminen tavaratilassa.

Tavaratilan tilanjakaja

- Aseta tilanjakajan molemmat pilarit (A) kiskojen rakoihin.
- Siirtääksesi tilanjakajaa, aseta kätesi pilarin sivuun ja paina vipua (B) alaspäin.
- Varmista, että pilarit lukittuvat paikoilleen.
- Vapauttaaksesi hihnan, käännä ylempää elementtiä (C) vasemmalle tai oikealle, kunnes se napsahtaa.
- Nyt voit vetää hihnaa (D) ja kietoa sen tavaroiden ympärille sekä asettaa koukun (E) tilanjakajan keskiosaan (F).
- Voit kiinnittää molemmat koukut kiinni toisiinsa suurien tavaroiden kiinnittämiseksi.
- Varmistaaksesi hihnan lukittumisen, aseta yläelementti (C) takaisin lukitusasentoon (1).

⚠ HUOMIO

- ***Tilanjakaja tulee kiinnittää ja irrottaa käyttämällä molempia pilareita samanaikaisesti.***
- ***Suurin kuorma: 30 kg yhdellä hihnalla***
  40 kg kahdella hihnalla

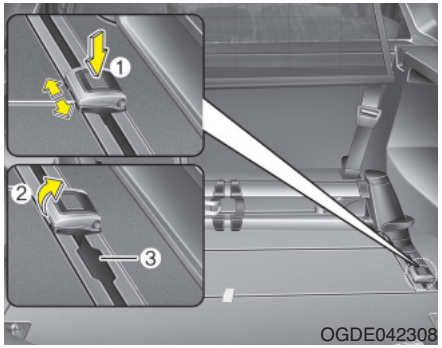

Kiinnityskoukun kiinnittäminen kiskoon

- Aseta kiinnityskoukku (A) kohtaan, josta sen voi pujottaa kiskoon.
- Siirtääksesi kiinnityskoukkua, paina painiketta (1) ja siirrä kiinnityskoukkua kiskolla.
- Varmista, että kiinnityskoukku napsahtaa paikalleen.
- Tavaroiden kiinnittämiseksi, vedä koukku (2) ylös tavaratilan keskiosan kohdalla.
- Nyt voit käyttää esim. hihnaa kiinnittääksesi tavaroita koukkuun.
- Kiinnityskoukkua ei voida käyttää kohdassa, josta se pujotetaan ja otetaan pois kiskosta (3).

⚠ HUOMIO

Vetolujuus: enintään 294 N (30 kgf) 1:lle kiinnityskoukulle

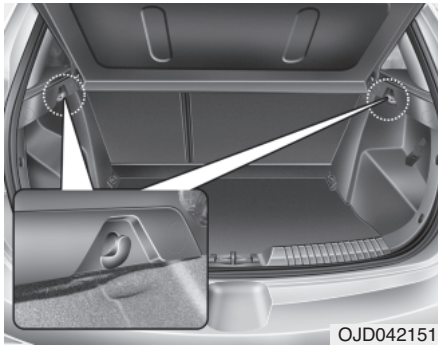

❊ Ajoneuvon varsinainen tavaratila saattaa poiketa kuvan mukaisesta.

Kauppakassipidike

⚠ HUOMIO

- ***Älä ripusta yli 3 kg painavaa kassia. Se saattaa aiheuttaa vahinkoa pidikkeeseen.***
- ***Älä ripusta heikkoja tavaroita, jos aiot ajaa epätasaisilla teillä. Tavarat voivat vahingoittua.***

ULKOPUOLEN VARUSTEET

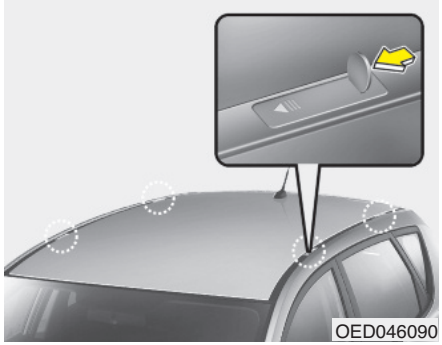

Kattotelineiden kiinnikkeet (mikäli varusteena)

Asentaaksesi kattotelineen, voit käyttää katon kiinnityspisteitä ja suojakansia.

Kun asennat kattotelineitä, noudata seuraavia ohjeita.

1. Aseta ohut työkalu (kolikko tai ruuvitaltta) uraan ja liu'uta kantta kannen nuolen suuntaan.
2. Kierrä kansi toiseen suuntaan ja kiinnitä se kattoaukkoon kuvan mukaisesti.

⚠ VAROITUS

Käytä kolikkoa tai ruuvitalttaa, kun poistat kattotelineiden kiinnityspisteiden kansia.

Jos käytät kynsiäsi, ne saattavat vahingoittua.

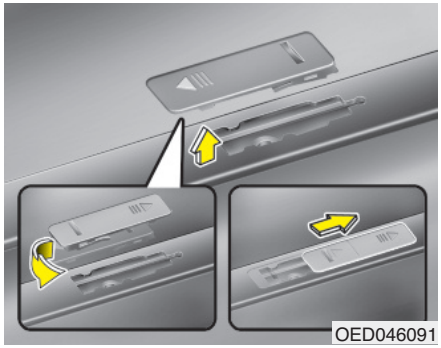

✻ HUOMAUTUS

Estääksesi kiinnityssuojuksen katoamisen, asenna suojus kiinni kattoon ennen kuin asennat kattotelineen.

3. Kattotelineen käytön jälkeen asenna suojus takaisin kattoon käänteisessä järjestyksessä.

✻ HUOMAUTUS

Jos ajoneuvossa on varusteena kattoluukku, muista, ettei tavaroita saa kuormata katolle siten, että ne voivat häiritä kattoluukun toimintaa.

⚠ HUOMIO

- ***Kun aiot kuljettaa kuormaa katolla, noudata välttämättömiä varotoimenpiteitä varmistaaksesi, että kuorma ei vahingoita auton kattoa.***
- ***Kun aiot kuljettaa suuria tavaroita katolla, varmista, etteivät ne ylitä katon kokonaispituutta tai -leveyttä.***

⚠ VAROITUS

- **Auton painopiste on korkeammalla, kun katolle on kuormattu tavaroita. Vältä äkkipikaisia kiihdytyksiä, jarrutuksia, jyrkkiä käännöksiä, nopeita liikkeitä tai kovia nopeuksia, jotka voivat johtaa hallinnan menettämiseen tai nurinajoon aiheuttaen onnettomuuden.**
- **Aja aina hitaasti ja käänny mutkiin varovaisesti, kun katolla on kuormaa. Voimakkaat tuulet, joko luonnon tai ohittavien ajoneuvojen aiheuttamat, voivat aiheuttaa äkkinäisen nosteen katolle asetettuihin tavaroihin. Tämä on hyvin todennäköistä kuljetettaessa suuria, tasaisia tavaroita, kuten puulevyjä tai patjoja. Tällöin katolla olevat tavarat saattavat irrota aiheuttaen vahinkoa autoon ja ympärillä oleviin.**
- **Estääksesi vahingot ja kuorman irtoamiset ajon aikana, tarkasta säännöllisesti ennen ajamista ja sen aikana, että katolla olevat tavarat ovat kunnolla kiinnitetyt.**

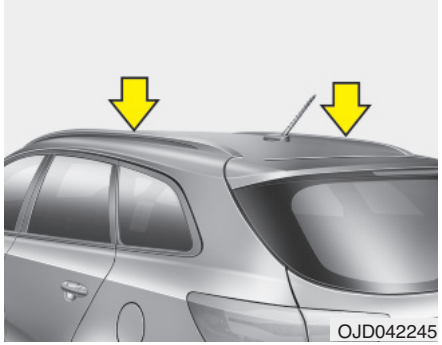

Kattokaiteet (wagon)

Jos varusteena ovat kattokaiteet, voit lastata matkatavaroita autosi katolle, kun kaiteisiin kiinnitetään poikittaistelineet.

Suosittelemme hankkimaan poikittaistelineet ja niiden asennukseen tarvittavat kiinnitysosat valtuutetulta Kia-jälleenmyyjältä.

✻ HUOMAUTUS

- **Poikittaistelineet (mikäli varusteena) tulee asettaa oikeisiin kuljetuskohtiin ennen kuin tavaroita kiinnitetään kattokaiteisiin.**
- **Jos ajoneuvossa on varusteena kattoluukku, muista, ettei tavaroita saa kuormata poikittaistelineille siten, että ne häiritsevät kattoluukun toimintaa.**
- **Kun kattokaiteita ei käytetä kuorman kuljettamiseen, poikittaistelineet voidaan asettaa eri paikkoihin, jottei tuulen viima aiheuttaisi ylimääräistä melua.**

⚠ HUOMIO

- ***Kun aiot kuljettaa kuormaa kattokaiteilla, noudata välttämättömiä varotoimenpiteitä varmistaaksesi, että kuorma ei vahingoita auton kattoa.***
- ***Kun aiot kuljettaa suuria tavaroita kattokaiteilla, varmista, etteivät ne ylitä katon kokonaispituutta tai -leveyttä.***
- ***Kun kuljetat kuormaa kattokaiteilla, älä käytä kattoluukkua (mikäli varusteena).***

⚠ VAROITUS

- **Seuraavassa esitetty luku on suurin sallittu kuoma, joka voidaan sijoittaa kattotelineille. Jaa kuorma mahdollisimman tasaisesti poikittais- (mikäli varusteena) ja kattotelineille ja kiinnitä se tiukasti.**

KATTOTE-LINEILLÄ	80 kg TASAISESTI KUORMATTUNA

Määrättyjen kuormarajoitusten ylittävä kuorma kattotelineillä voi vahingoittaa ajoneuvoasi.

- **Auton painopiste on korkeammalla, kun kattotelineille on kuormattu tavaroita. Vältä äkkipikaisia kiihdytyksiä, jarrutuksia, jyrkkiä käännöksiä, nopeita liikkeitä tai kovia nopeuksia, jotka voivat johtaa hallinnan menettämiseen tai nurinajoon aiheuttaen onnettomuuden.**

(Jatkuu)

(Jatkuu)

- **Aja aina hitaasti ja käänny mutkiin varovaisesti, kun kattotelineillä on kuormaa. Voimakkaat tuulet, joko luonnon tai ohittavien ajoneuvojen aiheuttamat, voivat aiheuttaa äkkinäisen nosteen kattotelineille asetettuihin tavaroihin. Tämä on hyvin todennäköistä kuljetettaessa suuria, tasaisia tavaroita, kuten puulevyjä tai patjoja. Tällöin kattotelineellä olevat tavarat saattavat irrota aiheuttaen vahinkoa autoon ja ympärillä oleviin.**
- **Estääksesi vahingot ja kuorman irtoamiset ajon aikana, tarkasta säännöllisesti ennen ajamista ja sen aikana, että kattotelineellä olevat tavarat ovat kunnolla kiinnittyneet.**

ÄÄNENTOISTOJÄRJESTELMÄ

✻ HUOMAUTUS

Jos asennat tarviketyyppiset HID-kaasupurkausajovalot, ajoneuvosi sähkö- ja äänentoistolaitteiden toiminta saattaa häiriintyä.

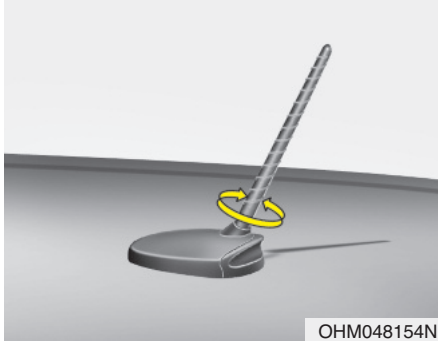

Antenni

Kattoantenni

Autosi käyttää kattoantennia AM- ja FM-taajuuksien vastaanottamiseen. Tämä antenni on irrotettavaa tyyppiä. Irrottaaksesi antennin kierrä sitä vastapäivään. Kiinnittääksesi antennin kierrä sitä myötäpäivään.

⚠ HUOMIO

- ***Ennen kuin ajat paikkaan, jossa on matala kattokorkeus, poista antenni kääntämällä sitä vastapäivään. Jos näin ei toimita, antenni saattaa vahingoittua.***
- ***Kun asennat antennia, on tärkeää kiinnittää se kunnolla ja asentaa pystyasentoon, jotta vastaanotto olisi virheetöntä. Mutta se voidaan irrottaa pysäköinnin ajaksi tai kun kattotelineille on asennettava kuormaa.***
- ***Kun kuormaa sijoitetaan kattotelineille, älä sijoita niitä antennin lähelle, jottei radiovastaanotto heikentyisi.***

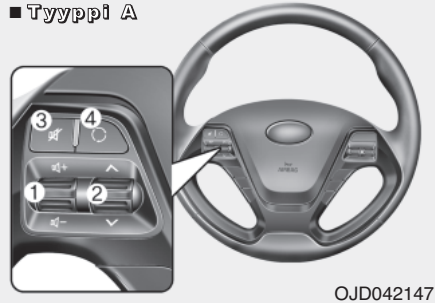

OJD042147

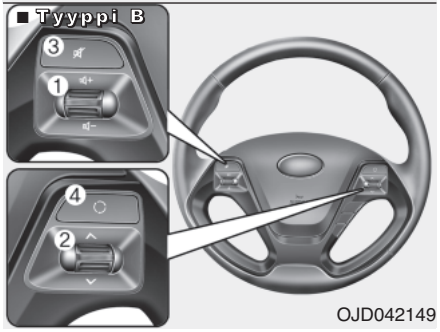

OJD042149

Äänentoiston kauko-ohjaus (mikäli varusteena)

Ohjauspyörään on asennettu äänentoistolaitteen kauko-ohjausnäppäimet ajoturvallisuuden parantamiseksi.

ÄÄNENVOIMAKKUUS (+ / -) (1)

- Paina painiketta ylös lisätäksesi äänenvoimakkuutta.
- Paina painiketta alas vähentääksesi äänenvoimakkuutta.

HAKU (∧ /∨) (2)

HAKU/ESIVALINTA -painikkeilla ohjataan erilaisia toimintoja riippuen järjestelmän toimintatilasta. Käyttääksesi seuraavia toimintoja, painikkeita tulee painaa vähintään 0,8 sekuntia.

RADIO-tila

Se toimii, kuten automaattisen haun (AUTO SEEK) valintapainike.

CDP-tila

Toiminto käyttäytyy, kuten eteen- /taaksepäin pikakelauksen (FF/REW) painike.

Jos ETSINTÄ-näppäintä (SEEK) painetaan alle 0,8 sekunnin ajan, se toimii seuraavasti tietyissä toimintatiloissa.

⚠ HUOMIO

Älä käytä useita eri äänentoistolaitteen kauko-ohjaimen painikkeita samanaikaisesti.

RADIO-tila

Se toimii, kuten tallennettujen asemien (PRESET STATION) valintapainikkeet.

CDP-tila

Se toimii, kuten seuraavan/edellisen kappaleen (TRACK UP/DOWN) painike.

Yksityiskohtaisempia tietoja äänentoiston käyttöpainikkeista esitetään tämän luvun seuraavilla sivuilla.

MUTE (3)

- Paina MUTE-näppäintä mykistääksesi äänen.
- Paina MUTE-näppäintä kytkeäksesi äänen takaisin.

MODE (4)

Paina painiketta valitaksesi äänilähteeksi Radion tai CD-soittimen (compact disc).

FM-vastaanotto

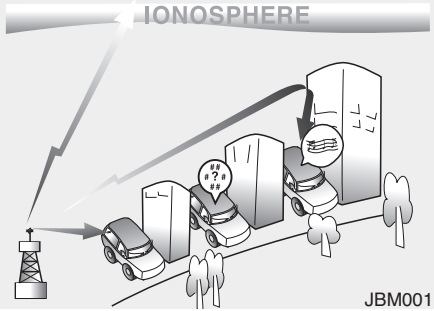

AM-vastaanotto

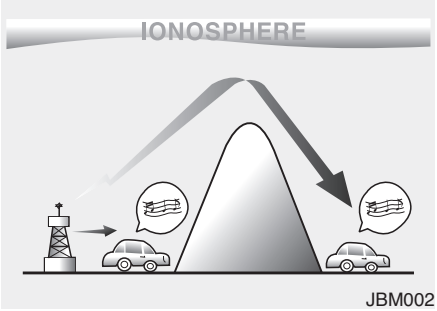

FM-radioasema

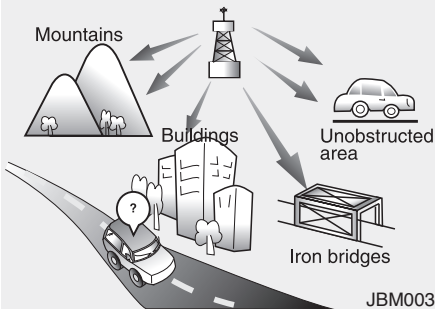

Kuinka auton äänentoisto toimii?

AM- ja FM-radiosignaalit lähetetään lähetintorneista, jotka sijaitseva kaupunkisi ympäristössä. Autosi radioantenni vastaanottaa niitä. Sitten tämä signaali siirtyy radioon ja sen välityksellä ulos autosi kaiuttimista.

Kun ajoneuvosi vastaanottaa vahvaa radiosignaalia, äänentoistojärjestelmäsi täsmällinen tekniikka takaa laadultaan parhaan mahdollisen toiston. Kuitenkin joissain tapauksissa ajoneuvoosi tuleva signaali ei välttämättä ole vahvaa ja selkeää. Tämä saattaa johtua erilaisista tekijöistä, kuten radioaseman etäisyydestä, muiden radioasemien läheisyydestä tai rakennuksien, siltojen tai muiden suurien esteiden esiintymisestä alueella.

AM-lähetykset voidaan vastaanottaa suuremmilta etäisyyksiltä kuin FM-lähetykset. Tämä johtuu siitä, että AM-radioaallot lähetetään alhaisemmilla taajuuksilla. Nämä pitkät, matalataajuuksiset radioaallot kykenevät noudattamaan maapallon kaarevaa pintaa kulkematta suoraan pois ilmakehään. Lisäksi ne kaartavat esteiden ohi tarjoamalla paremman signaalin kantaman.

FM-lähetykset lähetetään korkeilla taajuuksilla ja ne eivät taivu seuraamaan maapallon pintaa. Tämän vuoksi FM-lähetykset alkavat yleensä heikentyä jo oltaessa lyhyellä etäisyydellä asemalta. Lisäksi FM-signaaliin vaikuttaa helposti rakennukset, vuoret tai muut esteet. Näistä voi seurata tietyt kuunteluolosuhteet, joiden johdosta saatat luulla, että ongelma esiintyy sinun radiossasi. Seuraavat olosuhteet ovat normaaleja eivätkä tarkoita radion ongelmaa:

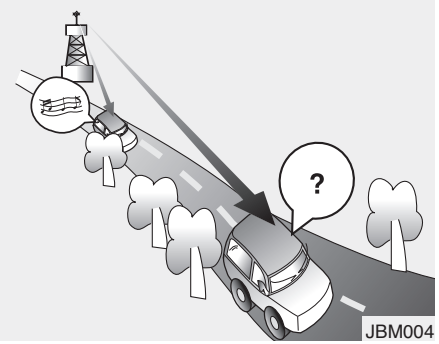

- Äänen heikkeneminen - Kun autosi liikkuu poispäin radioasemaan nähden, signaali - ja tämän seurauksena myös - ääni alkaa heikentyä. Kun näin tapahtuu, ehdotamme valitsemaan toisen, vahvemman aseman.
- Säröääni - Heikot FM-signaalit tai suuret esteet lähettimen ja radiosi välillä voivat häiritä signaalia aiheuttaen säröäänien esiintymistä. Diskanttitason (treble) pienentäminen voi vaimentaa tämän vaikutusta, kunnes häiriö katoaa.

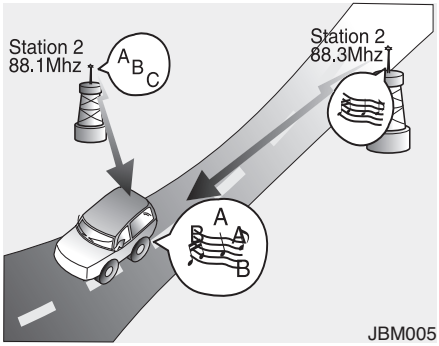

- Aseman vaihtuminen - FM-signaalin heikentyessä toinen vahvempi signaali lähellä samaa taajuutta saattaa kytkeytyä. Tämä johtuu siitä, että radiosi on suunniteltu lukittumaan selkeimpään signaaliin. Jos näin tapahtuu, valitse toinen signaaliltaan vahvempi asema.
- Monisuuntainen vastaanotto - Monista eri suunnista vastaanotettavat radiosignaalit voivat aiheuttaa äänen vääristymistä tai säröämistä. Tämä voi johtua saman aseman lähettämästä suorasta ja heijastuneesta signaalista tai kahden läheisen taajuuden lähettämistä signaaleista. Jos näin tapahtuu, valitse toinen asema, kunnes toiminta palautuu.

Matkapuhelimen tai kaksikanavaisen radion käyttäminen

Kun matkapuhelinta käytetään auton sisällä, äänentoistolaitteisto saattaa tuottaa häiriöääntä. Tämä ei tarkoita sitä, että joku on mennyt vikaan äänentoistolaitteistossa. Tämänlaisessa tapauksessa käytä puhelinta paikassa, joka on mahdollisimman kaukana äänentoistolaitteistosta.

⚠ HUOMIO

Käytettäessä kommunikointijärjestelmiä, kuten matkapuhelimia tai radiosarjoja auton sisällä, tulee erillinen ulkoantenni asentaa. Kun matkapuhelinta tai radiosarjaa käytetään ainoastaan sisäantennilla, ne saattavat aiheuttaa häiriötä ajoneuvon sähköjärjestelmään ja vaikuttaa epäedullisesti ajoneuvon turvatoimintoihin.

⚠ VAROITUS

Älä käytä matkapuhelinta ajaessasi. Sinun tulee pysähtyä turvalliseen paikkaan käyttääksesi matkapuhelinta.

Levyistä huolehtiminen

- Jos lämpötila auton sisällä on liian korkea, avaa auton ikkunat ennen järjestelmän käyttämistä tuulettaaksesi matkustamoa.
- MP3/WMA -tiedostojen kopioiminen ja käyttäminen ilman lupaa on laitonta. Käytä CD-levyjä, jotka on valmistettu lain mukaisin menetelmin.
- Älä käytä CD-levyissä räjähdysherkkiä aineita kuten bentseeniä ja tinneriä tai normaaleita puhdistusaineita tai analogisille levyille suunniteltuja magneettisia suihkeita.
- Estääksesi levyn pinnan vahingoittumisen tartu ja pidä CD-levyjä ainoastaan sivun tai keskireiän reunoista.
- Puhdista levyn pinta kangaspalalla ennen toiston aloittamista (pyyhi se keskiosasta ulkoreunoihin kohdistuvin liikkein).
- Älä vahingoita levyn pintaa tai kiinnitä tarroja tai teippiä siihen.
- Varmista, että CD-soittimeen syötetään ainoastaan CD-levyjä (älä syötä useampaa kuin yhtä CD-levyä kerrallaan).
- Pidä CD-levyt koteloissaan käytön jälkeen suojataksesi niitä naarmuilta tai lialta.
- Riippuen CD-R/CD-RW -levyn tyypistä, jotkut CD-levyt eivät välttämättä toimi normaalisti valmistajayhtiöstä tai valmistus- ja tallennusmenetelmistä johtuen. Tämänlaisissa tilanteissa jatkuva käyttö saattaa aiheuttaa toimintahäiriöitä äänentoistojärjestelmään.

✻ HUOMAUTUS - Yhteensopimattoman kopiosuojatun ääni-CD-levyn toistaminen

Jotkut kopiosuojatut CD-levyt, jotka eivät täytä kansainvälisiä ääni-CD-levyjen standardeja (Red Book), eivät välttämättä soi autosi äänentoistojärjestelmässä. Pyydämme huomioimaan, että kopiosuojatun CD-levyn virheellinen toisto merkitsee todennäköisemmin sitä, että CD-levy on viallinen eikä CD-soitin.

HUOM:

Tiedostojen ja hakemistojen toistojärjestys:

1. Kappaleiden toistojärjestys: ①-⑭ järjestyksessä.

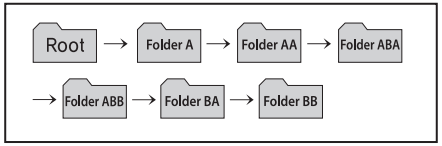

2. Hakemistojen toistojärjestys:

✻ Jos hakemisto ei sisällä kappaleita, sitä ei näytetä.

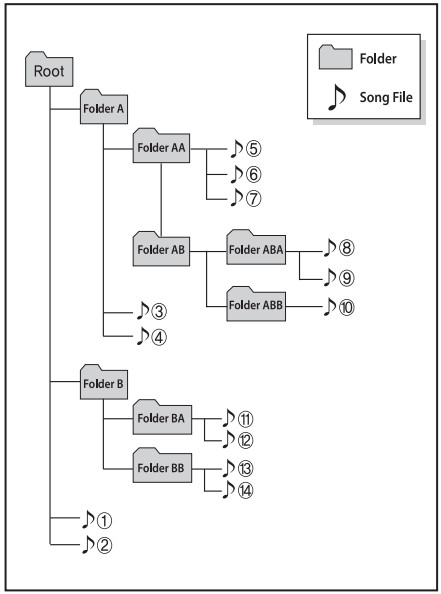

USB-LAITTEEN KÄYTTÄMINEN

- Käyttääksesi ulkoista USB-laitetta, varmista, ettei sitä ole liitetty, kun ajoneuvo käynnistetään. Liitä laite vasta käynnistyksen jälkeen.
- Jos käynnistät moottorin, kun USB-laite on liitetty järjestelmään, USB-laite saattaa vahingoittua. (USB-muistit ovat hyvin herkkiä jännitepiikeille).
- Jos moottori käynnistetään tai sammutetaan ulkoisen USB-laitteen ollessa liitettynä, ulkoinen USB-laite ei välttämättä toimi.
- Järjestelmä ei välttämättä toista epäaitoja MP3- tai WMA-tiedostoja.
  1) Järjestelmä voi toistaa ainoastaan MP3-tiedostoja, joiden purkunopeus on välillä 8 Kbps ~ 320 Kbps.
  2) Järjestelmä voi toistaa ainoastaan WMA-tiedostoja, joiden purkunopeus on välillä 8 Kbps ~ 320 Kbps.
- Varo staattisia sähköpurkauksia liittäessäsi tai irrottaessasi ulkoista USB-laitetta.
- MP3-soittimeksi koodattua järjestelmää ei voida tunnistaa.
- Riippuen ulkoisen USB-laitteen kunnosta, liitettyä USB-laitetta ei välttämättä tunnisteta.
- Jos ulkoisen USB-laitteen alustuksen tavu/sektori -asetus ei ole joko 512 TAVUA tai 2048 TAVUA, laitetta ei voida tunnistaa.
- Käytä ainoastaan USB-laitetta, joka on alustettu FAT 12/16/32 tiedostojärjestelmään.
- USB-laitteet, joissa ei ole USB-I/F -todennusta, eivät välttämättä ole tunnistettavissa.
- Varmista, ettei USB-liitoksen portti ole kosketuksissa käyttäjän ihon tai minkä tahansa muun esineen kanssa.
- Jos toistat USB-laitteen liittämisen tai irrottamisen lyhyessä ajassa, laite saattaa rikkoutua.
- Saatat kuulla epätavallisen äänen liittäessäsi tai irrottaessasi USB-laitteen.
- Jos irrotat ulkoisen USB-laitteen toiston aikana USB-tilassa, ulkoinen USB-laite saattaa vahingoittua tai sen toiminta voi häiriintyä. Tämän vuoksi irrota ulkoinen USB-laite, kun moottori on sammutettu tai muu toimintatila käytössä. (esim. Radio tai CD).
- Riippuen ulkoisen USB-laitteen tyypistä ja kapasiteetista tai laitteeseen tallennettujen tiedostojen tyypistä, laitteen tunnistamisessa kestävässä ajassa saattaa esiintyä eroavaisuuksia.
- Älä käytä USB-laitetta muihin tarkoituksiin kuin musiikkitiedostojen toistamiseen.
- Videoiden toistamista USB-laitteen kautta ei ole tuettu.
- USB-lisälaitteiden kuten USB-käyttöliittymää hyödyntävien latureiden tai lämmittimien käyttö saattaa heikentää toimivuutta tai aiheuttaa ongelmia.
- Jos käytät laitteita kuten erikseen hankittua USB-keskitintä, ajoneuvon äänentoistojärjestelmä ei välttämättä tunnista USB-laitetta. Tässä tapauksessa liitä USB-laite suoraan ajoneuvon multimedia-porttiin.
- Jos USB-laite on jaettu loogisiin asemiin, ainoastaan korkeimman prioriteetin asemassa sijaitsevat musiikkitiedostot tunnistetaan auton äänentoistojärjestelmän toimesta.
- Laitteita kuten MP3-soittimia/matkapuhelimia/digitaalikameroita ei välttämättä tunnisteta.

(Jatkuu)

(Jatkuu)

- USB-portin kautta lataamista ei ehkä ole tuettu joissain mobiililaitteissa.
- Sellaiset USB HDD tai USB-laitteet, jotka ovat alttiita yhteyshäiriöille ajoneuvon tärinästä johtuen, eivät ole tuettuja. (i-stick -tyyppi)
- Joitain standardista poikkeavia USB-laitteita (esim. “metallikuori”-tyyppisiä USB-laitteita) ei ehkä voida tunnistaa.
- USB-muistikortin lukijoita (kuten CF, SD, micro SD jne.) tai ulkoisia HDD-tyyppisiä laitteita ei välttämättä tunnisteta.
- DRM-suojattuja (DIGITAL RIGHTS MANAGEMENT) musiikkitiedostoja ei voida tunnistaa.

✻ HUOMAUTUS - USB-liitännän vahingoittuminen

- **USB-muistissa olevat tiedot saattavat kadota käytettäessä tässä äänentoistolaitteessa. Muista aina ottaa varmuuskopio muistikortin tärkeistä tiedostoista.**
- **Vältä käyttämästä USB-muistituotteita, joita voidaan käyttää esim. avaimenperänä tai matkapuhelintarvikkeena, sillä ne saattavat aiheuttaa vahinkoa USB-liittimeen. Varmista, että käytät ainoastaan alla olevan kuvan mukaisia liitintyyppejä.**

■ **CD-Soitin: AC110A2EE/AC100A2EE**

✻ Bluetooth-logoa ei näytetä, jos langaton *Bluetooth®* -toiminto ei ole tuettu.

JÄRJESTELMÄN SÄÄTIMET JA TOIMINNOT

❊ Näyttö ja asetukset saattavat poiketa äänentoistolaitteen mallin mukaan.

Äänentoiston keskusyksikkö

1. ▲ (LEVYN POISTO)
- Poistaa levyn.

2. RADIO
- Vaihtaa FM/AM-tilan.
- Jokaisella painikkeen painamiskerralla tila vaihtuu seuraavasti: FM1 ➞ FM2 ➞ FMA ➞ AM ➞ AMA.

❊ Radion ponnahdusikkuna tulee näkyville, mikäli [Mode Pop up]-valinta on asetettu On asentoon Setup>Display -valikosta.

Kun ponnahdusikkuna näytetään, käytä ◎ TUNE-säädintä tai painikkeita 1 ~ 6 valitaksesi halutun tilan.

3. MEDIA
- Vaihtaa tilojen CD, USB MP3, iPod, BT MP3 ja AUX välillä.
- Aina kun painiketta painetaan, tila vaihtuu järjestyksessä CD, USB, iPod, AUX, My Music ja BT Audio.

❊ Media-tilan ponnahdusikkuna tulee näkyville, mikäli [Mode Pop up]-valinta on asetettu On asentoon Setup>Display -valikosta. Kun ponnahdusikkuna näytetään, käytä ◎TUNE-säädintä tai painikkeita 1 ~ 5 valitaksesi halutun tilan.

4. PHONE
- Puhelimen valintaruudun käyttö.

❊ Kun puhelinta ei ole liitetty, puhelinyhteysruutu avautuu näytölle.

5. ∧ SEEK , ∨ TRACK
- Radio-tila: Etsii ohjelmaa lähettäviä radioasemia automaattisesti.
- CD, USB, iPod, My Music -tilat:
  - Paina lyhyesti (alle 0,8 sekuntia) painiketta: Siirtyy seuraavaan tai edelliseen kappaleeseen (tiedostoon)
  - Paina ja pidä painiketta pohjassa (yli 0,8 sekuntia): Kelaa nykyistä kappaletta eteen- tai taaksepäin.

6. ⏻ / ◢ Säädin
- ◎ Virtakytkin: Säätimen painaminen kytkee laitteen virran päälle/pois päältä.
- ◎ Äänenvoimakkuuden säädin: Säätimen kääntäminen vasemmalle/oikealle säätää äänenvoimakkuuden.

7. FM
- Vaihtaa FM-tilan.
- Aina kun painiketta painetaan, toimintatila vaihtuu seuraavassa järjestyksessä: FM1 ➞ FM2 ➞ FMA.

8. AM
- Vaihtaa AM-tilan.
- Aina kun painiketta painetaan, toimintatila vaihtuu seuraavassa järjestyksessä: AM ➞ AMA.

9. 1 ~ 6 (Esivalinta)
- Radio-tila: Tallentaa radiotaajuuksia (kanavia) tai kytkee tallennettuja radiotaajuuksia.
- CD, USB, iPod, My Music -tila:
  - 1 RPT : Repeat-toistotoiminto
  - 2 RDM : Random-satunnaistoisto
- Radio, Media, Setup ja Menu -ponnahdusikkunoissa on valittava valikkoa vastaava numero.

10. PTY ^, FOLDER v
- MP3, CD, USB -tila: Hakemiston haku
- FM : RDS-ohjelmatyypin haku

11. ☾
- Aina kun painiketta painetaan lyhyesti (alle 0,8 sekuntia), asettuu näyttö pois päältä ➞ Näyttö päälle ➞ Näyttö pois päältä.

❊ Äänetoistolaitteen toiminta säilyy ja ainoastaan näyttö sammutetaan. Jos näyttö on pois päältä, paina mitä tahansa painiketta kytkeäksesi sen uudelleen päälle.

12. TA/SCAN
- Radio-tila:
  - Paina ja pidä painiketta pohjassa (yli 0,8 sekuntia): Jokaista radioasemaa kuunnellaan noin 5 sekuntia.
- CD, USB, iPod -tila:
  - Paina ja pidä TA/SCAN painiketta pohjassa (yli 0,8 sekuntia): Jokaista kappaletta (tiedostoa) kuunnellaan noin 10 sekuntia.

❊ Paina TA/SCAN painiketta (yli 0,8 sekuntia) uudelleen jatkaaksi nykyisen kappaleen (tiedoston) kuuntelua.

13. MENU

Näyttää nykyisen tilan valikot.

14. SETUP
- Paina SETUP painiketta: Siirtyy näytön, äänen, puhelimen (lisävaruste) ja järjestelmän asetustilaan.

❊ Jos langaton *Bluetooth*®-tekniikka on tuettu

15. ◎ TUNE-säädin
- Radio-tila: Säätimen kääntäminen vasemmalle/oikealle muuttaa taajuutta
- CD, USB, iPod -tila: Säätimen kääntäminen vasemmalle/oikealle hakee kappaleita (tiedostoja).

❊ Kun haluttu kappale näytetään, paina säädintä aloittaaksesi kappaleen toiston.

- Siirtyy valikkokohtien välillä ja valitsee niitä.

NÄYTÖN ASETUKSET

Paina SETUP painiketta ▸ Valitse [Display] ◎ TUNE-säätimellä tai 1 RPT painikkeella ▸ Valitse valikko ◎ TUNE-säätimellä.

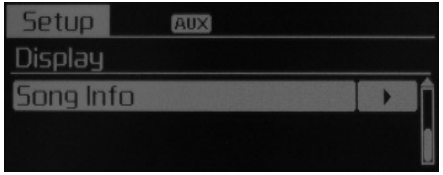

Toimintatilakohtainen ponnahdusvalikko (Mode Pop up)

[Mode Pop up] ▸ Vaihtaa (On) valintatilan.

- Kun toiminto on päällä (On), paina RADIO tai MEDIA painiketta näyttääksesi tilakohtaisen ponnahdusikkunan.

Tekstin vieritystoiminto (Scroll Text)

[Scroll Text] ▸ Aseta (On)/(Off)

- (On) : Vieritystoiminto on käytössä.
- (Off) : Vierittää tekstin ainoastaan yhden (1) kerran.

Kappaleen tiedot (Song Info)

Valitse näytettävät tiedot vaihtoehdoista “Hakemisto/Tiedosto” tai “Albumi/Esittäjä/Kappale” MP3-tiedoston toiston aikana.

ÄÄNIASETUKSET

Paina SETUP painiketta ▸ Valitse [Sound]-kohta ◎ TUNE-säätimellä tai 2 RDM painikkeella ▸ Valitse valikko ◎ TUNE-säätimellä.

Äänentoiston asetukset

Tämän valikon kautta voit säätää bassoa, keskialuuen korostusta ja diskanttia sekä pituus- ja sivusuuntaista äänen tasapainoa.

Valitse [Audio Settings] ▶ Valitse valikko ◎ TUNE-säätimellä ▶ Käännä ◎ TUNE-säädintä vasemmalle/oikealle säätääksesi.

- Basso/Keskialue/Diskantti: Säätää äänensävyä.
- Pituus- (Fader) ja poikittaissuuntainen (Balance) tasapaino: Siirtää äänenpainoa pituus- ja poikittaissuunnassa.
- Default: Palauttaa alkuperäisasetukset.

❊ Palaa: ◎ TUNE-säätimen painaminen arvojen säätämisen aikana palauttaa edellisen valikon.

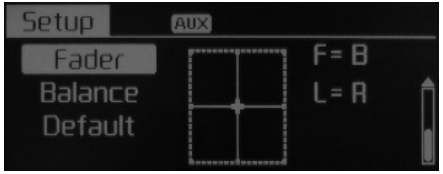

Power Bass -bassokorostus

Tämä äänitoiminto elävöittää basson toistoa.

Valitse [Power Bassg] ▶ Aseta (On) /(Off) ◎ TUNE-säätimellä.

Nopeuden mukaan säätyvä äänenvoimakkuus (SDVC)

Tätä toimintoa käytetään äänenvoimakkuuden automaattiseen säätöön ajoneuvon nopeuden mukaan.

Valitse [SDVC] ▶ Aseta yksi neljästä vaihtoehdosta [Off/ Low/Mid/High] ◎ TUNE-säätimellä.

Puheentunnistuksen äänenvoimakkuus (Volume Dialogue)

Säätää puheentunnistuksen äänenvoimakkuutta.

Valitse [Volume Dialogue] ▶ Säädä äänenvoimakkuus ◎ TUNE-säätimellä.

PUHELIMEN ASETUKSET
(mikäli varusteena)

Paina SETUP painiketta ▸ Valitse [Phone] ◉ TUNE-säätimellä tai 3 painikkeella ▸ Valitse valikko ◉ TUNE-säätimellä.

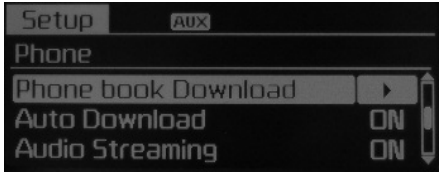

Puhelimen pariliitoksen muodostaminen

Muodostaaksesi pariliitoksen *Bluetooth®*-matkapuhelimen kanssa, ensin on suoritettava hyväksyntä- ja yhdistystoimenpiteet. Tämän vuoksi matkapuhelimen pariliitosta ei voida suorittaa ajon aikana. Pysäköi ajoneuvo ennen käyttöä.

Valitse [Pair Phone] ▸ Tee asetus ◉ TUNE-säätimellä.

① Etsi puhelimesi nimi laiteluettelosta ja yhdistä.

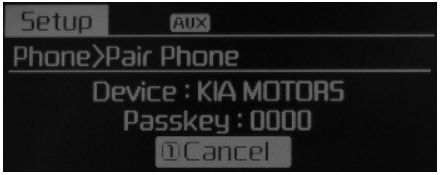

② Syötä näytöllä näkyvä salasana. (Passkey : 0000)

❊ Laitteen nimi ja salasana näytetään näytöllä noin 3 minuuttia. Jos pariliitosta ei muodosteta loppuun 3 minuutin sisällä, matkapuhelimen pariliitoksen muodostus keskeytetään automaattisesti.

③ Näytöllä ilmoitetaan pariliitoksen muodostuksen onnistumisesta.

❊ Joissain matkapuhelinmalleissa, pariliitos suoritetaan automaattisesti yhdistettäessä.

❊ Järjestelmän kanssa voidaan muodostaa pariliitos viiden *Bluetooth®*-matkapuhelimen kanssa.

Puhelinlaitteiden luettelo (Phone list)

Enimmillään 5 pariksi liitetyn laitteen nimet näytetään.

Nykyisin liitetyn puhelimen edessä näytetään tunnus [▶].

Valitse halutun puhelimen nimi säätääksesi sen asetuksia.

• Yhdistäminen puhelimeen

Valitse [Phone List] ▶ Valitse matkapuhelin ◉ TUNE-säätimellä ▶ Valitse [Connect Phone].

① Valitse matkapuhelin, johon ei sillä hetkellä ole yhdistetty.

② Yhdistä valittuun matkapuhelimeen.

③ Näytöllä ilmoitetaan yhdistämisen onnistumisesta.

❊ Jos puhelimeen on jo valmiiksi yhdistetty, katkaise yhteys nykyiseen puhelimeen ja valitse uusi yhdistettävä puhelin.

• Puhelimen yhteyden katkaiseminen

Valitse [Phone List] ▶ Valitse matkapuhelin ◉ TUNE-säätimellä ▶ Valitse [Disconnect Phone]

① Valitse nykyisin yhteydessä oleva matkapuhelin.

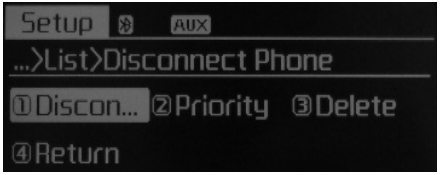

② Katkaise valitun puhelimen yhteys.

③ Näytöllä ilmoitetaan yhteyden katkaisun onnistumisesta.

• Yhdistämisjärjestyksen muuttaminen (Prioriteetti)

Tätä toimintoa käytetään muuttamaan pariksi muodostettujen matkapuhelimien automaattista yhdistämisjärjestystä (prioriteettia).

Valitse [Phone List] ▶ Valitse matkapuhelin ◉ TUNE-säätimellä ▶ Valitse [Priority]

① Valitse [③ Phone] -kohta [Setup] -valikosta

② Valitse [Phone List]

③ Valitse haluamallesi puhelimelle ensimmäinen prioriteetti pariksi muodostettujen puhelimien luettelosta.

④ Valitse [② Priority].

❊ Kun yhdistämisjärjestys (prioriteetti) on muutettu, uuteen ensimmäisen prioriteetin matkapuhelimeen yhdistetään.

- Kun ensimmäisen prioriteetin puhelimeen ei voida yhdistää: Järjestelmä yrittää yhdistää automaattisesti viimeksi yhdistettyyn puhelimeen.
- Tilanne, jossa viimeksi yhdistettyyn puhelimeen ei voida yhdistää: Järjestelmä yrittää yhdistää järjestyksessä, jossa pariksi muodostetut puhelimet on luetteloitu.

• Poistaminen

Valitse [Phone List] ▶ Valitse matkapuhelin ◉ TUNE-säätimellä ▶ Valitse [Delete].

① Valitse haluttu matkapuhelin.
② Poista valittu matkapuhelin.
③ Näytöllä ilmoitetaan poiston onnistumisesta.
❊ Kun yhdistettyä puhelinta yritetään poistaa, sen yhteys katkaistaan ensin.

- Kun poistat matkapuhelimen, myös sen mukana ladatut yhteystiedot poistetaan.
- Varmistaaksesi vakaan *Bluetooth®*-yhteyden, poista tarpeeton matkapuhelin äänentoistojärjestelmästä ja poista myös äänentoistojärjestelmä matkapuhelimen laiteluettelosta.

Yhteystietojen lataaminen

Tätä toimintoa käytetään lataamaan yhteystiedot ja puheluhistoria äänentoistojärjestelmään.

Valitse [Phone] ▶ Valitse [① History] [② P.BOOK] ◉ TUNE-säätimellä.

- Lataustoiminto ei ehkä ole tuettu joissain matkapuhelimissa.
- Jos muita toimintoja suoritetaan yhteystietoja ladattaessa, lataus keskeytyy. Jo ladatut yhteystiedot tallennetaan.
- Kun lataat uudet yhteystiedot, poista kaikki aikaisemmin tallennetut yhteystiedot ennen lataamisen aloittamista.

Automaattinen lataus

Uusien yhteystietojen ja puheluhistorian lataus voidaan suorittaa automaattisesti matkapuhelimeen yhdistettäessä.

Valitse [Auto Download] ▶ Aseta (On) /(Off) ◉ TUNE-säätimellä.

Äänen suoratoisto

Bluetooth®-matkapuhelimeesi tallennettuja kappaleita (tiedostoja) voidaan toistaa äänentoistojärjestelmän kautta.

Valitse [Audio Streaming] ▶ Aseta (On) /(Off) ◉ TUNE-säätimellä.

- Musiikin suoratoisto langattomalla *Bluetooth®* -tekniikalla ei ehkä ole tuettu joissain matkapuhelimissa.

Lähtökanavan äänenvoimakkuus

Tätä toimintoa käytetään säätämään lähtevää äänenvoimakkuutta, jonka toinen osapuoli kuulee *Bluetooth®*-handsfreellä tehdyn puhelun aikana.

Valitse [Outgoing Volume] ▶ Säädä äänenvoimakkuus ◉ TUNE-säätimellä.

Langattoman *Bluetooth®*-järjestelmän kytkeminen pois päältä

Tätä toimintoa käytetään, kun et halua käyttää langatonta *Bluetooth®* -järjestelmää.

Valitse [*Bluetooth®* Wireless Technology System Off] ▶ Tee asetus ◎ TUNE-säätimellä.

❊ Jos puhelimeen on jo valmiiksi yhdistetty, katkaise yhteys nykyiseen puhelimeen ja kytke langaton *Bluetooth®*-järjestelmä pois päältä.

Langattoman *Bluetooth®*-järjestelmän käyttäminen

Käyttääksesi *Bluetooth®*-järjestelmää sen ollessa pois päältä, noudata seuraavia vaiheita.

• Langattoman Bluetooth®-tekniikan kytkeminen päälle PHONE painikkeella

Paina PHONE painiketta ▶ Noudata näytön ohjeita

❊ Siirtyy ruutuun, jossa *Bluetooth®* -toimintoja voidaan käyttää ja jossa annetaan näytön opasteita.

• Langattoman *Bluetooth®*-tekniikan kytkeminen päälle SETUP painikkeella

Paina SETUP painiketta ▶ Valitse [Phone] ◎ TUNE-säätimellä tai 3 painikkeella.

① Näytöllä kysytään, halutaanko *Bluetooth®*-tekniikka kytkeä päälle.

② Valitse näytöltä YES kytkeäksesi langattoman *Bluetooth®*-toiminnonja näytön opastuksen päälle.

❊ Jos *Bluetooth®*-järjestelmä kytketään päälle, järjestelmä yrittää automaattisesti yhdistää viimeksi yhdistettyyn *Bluetooth®*-matkapuhelimeen.

Bluetooth®-yhteys saattaa katketa ajoittain joissain matkapuhelimissa. Noudata seuraavia vaiheita ja yritä uudelleen.

1) Kytke *Bluetooth®*-toiminto matkapuhelimesta pois päältä ja uudelleen päälle ja yritä sitten yhdistää uudelleen.
2) Kytke matkapuhelimen virta pois päältä ja uudelleen päälle ja yritä sitten yhdistää uudelleen.
3) Poista matkapuhelimen akku kokonaan, käynnistä puhelin ja yritä sitten yhdistää uudelleen.
4) Käynnistä äänentoistolaite ja yritä yhdistää uudelleen.
5) Poista kaikki pariksi liitetyt laitteet matkapuhelimesta ja äänentoistojärjestelmästä ja suorita pariliitos uudelleen.

JÄRJESTELMÄN ASETUKSET

Jos langaton *Bluetooth®*-tekniikka on tuettu

Paina SETUP painiketta ▸ Valitse [④ System] tune-säätimellä tai 4 painikkeella ▸ Valitse valikko ◉ TUNE-säätimellä.

Jos langatonta *Bluetooth®*-tekniikkaa ei ole tuettu

Paina SETUP painiketta ▸ Valitse [③ System] tune-säätimellä tai 3 painikkeella ▸ Valitse valikko ◉ TUNE-säätimellä.

Muistin tiedot

Näyttää käytetyn muistin ja järjestelmän kokonaismuistin määrän.

Valitse [Memory Information] ▸ OK.

Nykyisin käytetyn muistin määrä näytetään vasemmalla, kun taas oikealla näytetään järjestelmän muistin kokonaismäärä.

VRS-tila

Tätä toimintoa käytetään puhekomentojen palautteen käyttötilan vaihtamiseen Normal ja Expert tilojen välillä.

Valitse [VRS Mode] ▸ Tee asetus ◉ TUNE-säätimellä.

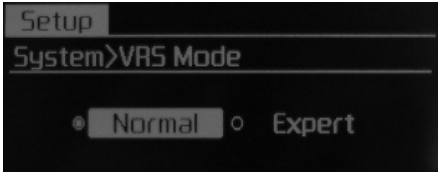

- Normal : Tämä tila sopii aloitteleville käyttäjille ja tarjoaa yksityiskohtaiset ohjeet puhekomentojen käytön aikana.
- Expert : Tämä tila sopii osaaville käyttäjille jättäen pois joitain lisätietoja puhekomentojen käytön aikana. (Expert-tilaa käytettäessä opasteet voidaan kuulla [Help] tai [Menu] -komentojen kautta.

Kieli - “Language”

Tätä valikkoa käytetään asettamaan näytön ja puheentunnistuksen kieli.

Valitse [Language] ▶ Tee asetus ◉TUNE-säätimellä.

❊ Järjestelmä käynnistyy uudelleen kielen vaihtamisen jälkeen.

❊ Tuetut kielet:

- Deutsch, English(UK), Français, Italiano, Español, Nederlands, Svenska, Dansk, Русский, Polski

RADIO

RADIO-tilan vaihtaminen

Paina RADIO (FM, AM) painiketta vaihtaaksesi tilan seuraavassa järjestyksessä:

RADIO : FM1 ➡ FM2 ➡ FMA ➡ AM ➡ AMA

FM : FM1 ➡ FM2 ➡ FMA

AM : AM ➡ AMA

- [Mode Pop up]-toiminto päällä: Näyttää radiotilan vaihtamisen ponnahdusikkunan. Kun ponnahdusikkuna on näkyvillä, voit vaihtaa radio-tilan tune-säätimellä tai 1 - 5 painikkeilla.

Äänenvoimakkuuden säätäminen

Käännä ◎ äänenvoimakkuuden säädintä vasemmalle/oikealle säätääksesi äänenvoimakkuutta.

SEEK

Paina RADIO (FM, AM) painiketta ▶ ∧ SEEK, ∨ TRACK

- Painikkeen lyhyt (alle 0,8 sekuntia) painallus: Muuttaa taajuutta.
- Painikkeen pitäminen pohjassa (yli 0,8 sekuntia): Seuraavan taajuuden automaattinen haku kytkeytyy.

Esivalintapainikkeet

Paina RADIO (FM, AM) painiketta ▶ 1 ~ 6

- Painikkeen lyhyt (alle 0,8 sekuntia) painallus: Vastaavaan painikkeesen tallennetun radioaseman toisto kytkeytyy.
- Painikkeen pitäminen pohjassa (yli 0,8 sekuntia): Halutun painikkeen (1 ~ 6) pitäminen pohjassa tallentaa nykyisin kuunneltavan radioaseman valittuun muistipaikkaan, jonka merkiksi kuuluu äänimerkki.

SELAUS

Paina RADIO (FM, AM) painiketta ▶ TA/SCAN

- Painikkeen pitäminen pohjassa (yli 0,8 sekuntia): Taajuus alkaa kasvaa ja toiminto pysäyttää jokaiselle kuuluvalle taajuudelle 5 sekunniksi. Kun kaikki taajuudet on selattu, järjestelmä palaa toistamaan nykyistä radiotaajuutta.

Valitseminen käsitoimisella haulla

Käännä ◎ TUNE-säädintä vasemmalle/oikealle säätääksesi taajuutta.

- FM : Muuttuu 50 kHz
- AM : Muuttuu 9 kHz

Liikennetiedotukset - TA (Traffic Announcement)

Painikkeen TA/SCAN lyhyt (alle 0,8 sekuntia) painallus: kytke On/Off TA-tila (liikennetiedotukset) päälle.

PTY Ylös/Alas

- Paina PTY ^, FOLDER v painiketta etsiäksesi PTY-ohjelmatyyppejä RDS-kanavilta.

MENU

Painikkeen MENU alla ovat AST, AF, Region ja News -toiminnot.

AST (Auto Store)

Paina MENU painiketta ▸ Aseta [① AST] ◎ TUNE-säätimellä tai 1 RPT painikkeella.

Valitse AST (Auto Store) tallentaaksesi hyvin kuuluvat taajuudet esivalintamuistipaikkoihin 1 ~ 6. Jos taajuuksia ei vastaanoteta, viimeksi kuunneltu radiotaajuus kytkeytyy.

❊ Tallennus suoritetaan ainoastaan esivalintapaikkoihin 1 ~ 6 FMA tai AMA-tilassa.

Vaihtoehtoinen taajuus - AF (Alternative Frequency)

Paina MENU painiketta ▸ Aseta [② AF] ◎ TUNE-säätimellä tai 2 RDM painikkeella.

Vaihtoehtoisen taajuuden haku voidaan kytkeä päälle/pois päältä.

Region - Paikallisohjelmat

Paina MENU painiketta ▸ Aseta [③ Region] ◎ TUNE-säätimellä tai 3 painikkeella.

Region-toiminto voidaan kytkeä päälle/pois päältä.

News - Uutisohjelmat

Paina MENU painiketta ▸ Aseta [④ News] ◎ TUNE-säätimellä tai 4 painikkeella.

News-toiminto voidaan kytkeä päälle/pois päältä.

Tiedotusten äänenvoimakkuus

Tiedotusten äänenvoimakkuus säätää vastaanotettavien uutisten tai liikennetiedotusten äänenvoimakkuutta.

Tiedotusten äänenvoimakkuutta voidaan säätää kääntämällä ◎ ÄÄNENVOIMAKKUUDEN säädintä vasemmalle/oikealle, kun uutista tai liikennetiedotusta lähetetään.

❊ AF, Region ja News-toiminnot ovat RDS-radiovalikoissa.

PERUSKÄYTTÖ: Audio CD / MP3 CD / USB / iPod / My Music

Paina MEDIA painiketta vaihtaaksesi tilan järjestyksessä: CD➞USB(iPod)➞AUX ➞My Music➞BT Audio.

Hakemiston/tiedoston nimi näytetään näytöllä.

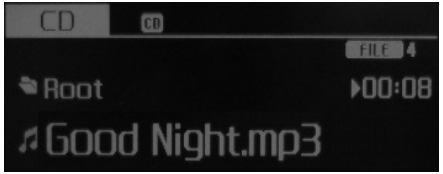

❊ CD-levyn toisto alkaa automaattisesti, kun CD syötetään.

❊ USB-laitteen musiikin toisto aloitetaan automaattisesti, kun USB-laite liitetään.

Kappaletiedot

Paina SETUP painiketta ▸ Valitse [Ⓣ Display] ◎ TUNE-säätimellä tai 1 RPT painikkeella ▸ Valitse [Song Info] ▸ Medianäyttö

- [Song Info] : Näytön tiedoiksi voidaan vaihtaa Albumin/Esittäjän/Kappaleen nimi.

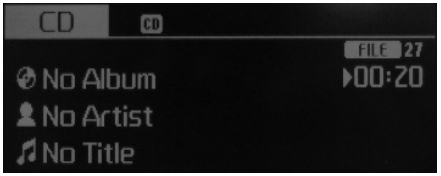

Repeat-toistotoiminto

Kun kappaletta (tiedostoa) toistetaan ▸ paina 1 RPT (RPT) painiketta

Audio CD, MP3 CD, USB, iPod, My Music -tila: näytöllä “RPT”

- Toistaaksesi yhtä kappaletta (Painikkeen lyhyt (alle 0,8 sekuntia) painallus): Toistaa nykyistä kappaletta jatkuvasti.

MP3, CD, USB -tila: näytöllä “FLD.RPT”

- Toistaaksesi hakemistoa (Painikkeen pitäminen pohjassa (yli 0,8 sekuntia)): toistaa kaikki hakemiston tiedostot uudelleen jatkuvasti.

❊ Paina 1 RPT painiketta uudelleen kytkeäksesi toistotoiminnon pois päältä.

Random-satunnaistoisto

Kun kappaletta (tiedostoa) toistetaan ▸ paina 2 RDM (RDM) painiketta

Audio CD, My Music -tila: Näytöllä “RDM”

- Satunnaistoisto (Painikkeen lyhyt (alle 0,8 sekuntia) painallus): Toistaa kaikkia kappaleita satunnaisessa järjestyksessä.

MP3, CD, USB -tila: näytöllä “FLD.RDM “

- Hakemiston satunnaistoisto (Painikkeen lyhyt (alle 0,8 sekuntia) painallus): Nykyisen hakemiston kaikkia tiedostoja toistetaan satunnaisesti.

iPod-tila: Näytöllä “ALB RDM”

- Albumin satunnaistoisto (Painikkeen lyhyt (alle 0,8 sekuntia) painallus): Albumin nykyisen kategorian kaikkia tiedostoja toistetaan satunnaisesti.

MP3 CD, USB, iPod -tila: Näytöllä “ALL RDM”

- Kaikkien kappaleiden satunnaistoisto (painikkeen pitäminen pohjassa (yli 0,8 sekuntia)): Toistaa kaikkia tiedostoja satunnaisesti.

❊ Paina 2 RDM painiketta uudelleen kytkeäksesi toistotoiminnon pois päältä.

Kappaleen/tiedoston vaihtaminen

Kun kappaletta (tiedostoa) toistetaan ▶ paina ∨TRACK painiketta.

- Painikkeen lyhyt (alle 0,8 sekuntia) painallus: Nykyisen kappaleen toisto aloitetaan alusta.

❊ Jos ∨TRACK painiketta painetaan uudelleen sekunnin sisällä, siirrytään edelliseen kappaleeseen.

- Painikkeen pitäminen pohjassa (yli 0,8 sekuntia): Kelaa kappaletta taaksepäin.

Kun kappaletta (tiedostoa) toistetaan ▶ paina SEEK painiketta.

- Painikkeen lyhyt (alle 0,8 sekuntia) painallus: Toistaa seuraavan kappaleen.
- Painikkeen pitäminen pohjassa (yli 0,8 sekuntia): Kytkeytyy kappaleen pikakelaus eteenpäin.

Selaustoiminto

Kun kappaletta (tiedostoa) toistetaan ▶ paina TA/SCAN painiketta.

- Painikkeen pitäminen pohjassa (yli 0,8 sekuntia): Selaa jokaista kappaletta 10 sekuntia seuraavasta kappaleesta alkaen.

❊ Paina TA/SCAN painiketta uudelleen kytkeäksesi toiminnon pois päältä.

❊ Selaustoiminto ei ole tuettu iPod-tilassa.

Hakemiston haku: MP3, CD, USB -tila

Kun tiedostoa toistetaan ▶ paina PTY (Hakemisto ylös) painiketta.

- Hakee seuraavan hakemiston.

Kun tiedostoa toistetaan ▶ paina FOLDER (Hakemisto alas) painiketta.

- Hakee ylähakemiston.

❊ Jos hakemisto valitaan painamalla ◉ TUNE-säädintä, valitun hakemiston ensimmäisen tiedoston toisto aloitetaan.

❊ Siirtyy ylähakemistoon iPod-tilassa.

Kappaleiden (tiedostojen) haku

- ◉ TUNE-säätimen kääntäminen: hakee kappaleita (tiedostoja)
- ◉ TUNE-säätimen painaminen: toistaa valitun kappaleen (tiedoston).

VALIKKO: Audio CD

Paina MENU painiketta CD MP3 -tilassa asettaaksesi Repeat-toiston, Random-satunnaistoiston tai katsoaksesi lisätietoja kappaleesta.

Repeat-toistotoiminto

Paina MENU painiketta ▸ Aseta [① RPT] ◉ TUNE-säätimellä tai 1 RPT painikkeella toistaaksesi nykyistä kappaletta jatkuvasti.

❊ Paina 1 RPT painiketta uudelleen kytkeäksesi toiminnon pois päältä.

Random-satunnaistoisto

Paina MENU painiketta ▸ Aseta [② RDM] ◉ TUNE-säätimellä tai 2 RDM painikkeella toistaaksesi nykyisessä hakemistossa olevia kappaleita satunnaisesti.

❊ Paina 2 RDM painiketta uudelleen kytkeäksesi toiminnon pois päältä.

Lisätiedot

Paina MENU painiketta ▸ Aseta [③ Info] ◉ TUNE-säätimellä tai 3 painikkeella näyttääksesi lisätietoja nykyisestä kappaleesta.

❊ Paina MENU painiketta kytkeäksesi tietonäytön pois päältä.

VALIKKO: MP3 CD / USB

Paina MENU painiketta CD MP3 -tilassa asettaaksesi kappaleen tai hakemiston satunnaisen tai jatkuvan toiston tai käyttääksesi lisätieto- tai kopiontitoimintoja.

Repeat-toistotoiminto

Paina MENU painiketta ▸ Aseta [① RPT] ◉ TUNE-säätimellä tai 1 RPT painikkeella toistaaksesi nykyistä kappaletta jatkuvasti.

Hakemiston satunnaistoisto

Paina MENU painiketta ▸ Aseta [② F.RDM] ◉ TUNE-säätimellä tai 2 RDM painikkeella toistaaksesi nykyisessä hakemistossa olevia kappaleita satunnaisesti.

Hakemiston toistotoiminto

Paina MENU painiketta ▸ Aseta [③ F.RPT] ◉ TUNE-säätimellä tai 3 painikkeella toistaaksesi nykyisessä hakemistossa olevia kappaleita jatkuvasti.

Kaikkien kappaleiden satunnaistoisto

Paina MENU painiketta ▸ Aseta [④ A.RDM] ◉ TUNE-säätimellä tai 4 painikkeella toistaaksesi kaikkia CD-levyn kappaleita satunnaisesti.

Lisätiedot

Paina MENU painiketta ▸ Aseta [⑤ Info] ◉ TUNE-säätimellä tai 5 painikkeella näyttääksesi lisätietoja nykyisestä kappaleesta.

❊ Paina MENU painiketta kytkeäksesi tietonäytön pois päältä.

Kopionti

Paina MENU painiketta ▸ Aseta [⑥ Copy] ◉ TUNE-säätimellä tai 6 painikkeella.

- Tätä toimintoa käytetään kopioimaan nykyinen kappale My Music -hakemistoon. Voit toistaa kopioituja kappaleita My Music -tilassa.

❊ Jos kopioinnin aikana painetaan toista painiketta, ponnahdusikkuna avautuu kysyen, haluatko keskeyttää kopioinnin.

❊ Jos järjestelmään syötetään tai liitetään kopioinnin aikana muu media (USB, CD, iPod, AUX), kopiointi keskeytetään.

❊ Musiikkia ei toisteta kopioinnin aikana.

VALIKKO: iPod

Paina MENU painiketta iPod-tilassa asettaaksesi toistotoiminnon tai albumin/kaikkien tiedostojen satunnaiston, katsoaksesi lisätietoja kappaleesta tai käyttääksesi hakutoimintoja.

Repeat-toistotoiminto

Paina MENU painiketta ▸ Aseta [① RPT] ◉ TUNE-säätimellä tai 1 RPT painikkeella toistaaksesi nykyistä kappaletta jatkuvasti.

Albumin satunnaistoisto

Paina MENU painiketta ▸ Aseta [② AlbRDM] ◉ TUNE-säätimellä tai 2 RDM painikkeella.

Nykyisin toistettavassa kategoriassa olevat albumit toistetaan satunnaisesti.

Kaikkien kappaleiden satunnaistoisto

Paina MENU painiketta ▶ Aseta [③ A.RDM] ◎ TUNE-säätimellä tai 3 painikkeella.

Kaikki nykyisin toistettavassa kategoriassa olevat kappaleet toistetaan satunnaisesti.

Lisätiedot

Paina MENU painiketta ▶ Aseta [④ Info] ◎ TUNE-säätimellä tai 4 painikkeella.

Tämä toiminto näyttää nykyisen kappaleen tiedot.

Haku

Paina MENU painiketta ▶ Aseta [⑤ Search] ◎ TUNE-säätimellä tai 5 painikkeella.

- Jotkut iPod-mallit eivät ehkä tue kommunikointiprotokollaa, jolloin tiedostoja ei voida toistaa oikein.

Tuetut iPod-mallit:
- iPod Mini®
- iPod 4. sukupolvi (Photo) - 6. sukupolvi (Classic)
- iPod Nano® 1.- 4. sukupolvi
- iPod Touch® 1. - 2. sukupolvi

- Kappaleiden haku- tai toistojärjestys iPodissa voi olla erilainen kuin äänentoistojärjestelmän hakujärjestys.
- Jos iPod kaatuu oman toimintahäiriön johdosta, nollaa se. (Nollaus: noudata iPodin käyttöopasta)
- iPod ei välttämättä toimi normaalisti alhaisella akulla.
- Jotkut Apple-laitteet, kuten iPhone, voidaan yhdistää järjestelmään Bluetooth toiminnon avulla. Laitteella on kuitenkin oltava kyky toistaa kappaleita langattoman *Bluetooth®*-tekniikan avulla (langattomien *Bluetooth®* -kuulokkeiden tuki). Laitetta voidaan lukea, mutta ei ohjata äänentoistojärjestelmän avulla.
- Käyttääksesi iPod-toimintoja äänentoistojärjestelmässä, käytä iPodin mukana toimitettua johtoa.
- Äänen hyppimistä tai normaalista poikkeavaa toimintaa saatta ilmetä riippuen iPod/iPhone-laitteesi ominaisuuksista.
- Jos iPhone-laitteesi on yhdistetty sekä *Bluetooth®*-tekniikalla sekä USB-johdolla, ääni ei ehkä kuulu oikein. Valitse iPhonen Dock-liitin tai langaton *Bluetooth®*-tekniikka vaihtaaksesi äänen ulostuloa (lähdettä).

- Kun yhdistät iPodia iPod Power Cable -johdolla, kiinnitä liitin kunnolla multimedialiitäntään. Jos kiinnitystä ei tehdä huolellisesti, iPodin ja äänentoistojärjestelmän välinen yhteys saattaa häiriintyä.
- Säätäessäsi iPodin ja äänentoistojärjestelmän äänitehosteita molempien laitteiden tehosteet saattavat toimia päällekkäin, jolloin äänenlaatu saattaa heikentyä tai vääristyä.
- Poista (sammuta) iPodin taajuuskorjain käytöstä säätäessäsi äänentoistojärjestelmän äänenvoimakkuutta. Vastaavasti kytke äänentoistojärjestelmän taajuuskorjain pois käytöstä käyttäessäsi iPodin taajuuskorjainta.
- Kun et käytä iPodia enää auton äänentoistolaitteiston välityksellä, irrota iPod-kaapeli iPodista. Muussa tapauksessa iPod saattaa pysyä lisälaitetilassa eikä välttämättä toimi oikein.

VALIKKO: My Music

Paina MENU painiketta My Music -tilassa käyttääksesi jatkuvaa tai satunnaistoistoa, katsoaksesi kappaleen lisätietoja tai poistaaksesi yksittäisen, valitun tai kaikki tiedostot.

Repeat-toistotoiminto

Paina MENU painiketta ▸ Aseta [①RPT] ◎ TUNE-säätimellä tai 1 RPT painikkeella. Toistaa nykyisin kuunneltavan kappaleen uudelleen.

Random-satunnaistoisto

Paina MENU painiketta ▸ Aseta [② RDM] ◎ TUNE-säätimellä tai 2 RDM painikkeella. Kaikki nykyisin toistettavan hakemiston kappaleet toistetaan satunnaisesti.

Lisätiedot

Paina MENU painiketta ▸ Aseta [③ Info] ◎ TUNE-säätimellä tai 3 painikkeella.

Tämä toiminto näyttää nykyisen kappaleen tiedot.

❊ Paina MENU painiketta kytkeäksesi tietonäytön pois päältä.

Poistaminen

Paina MENU painiketta ▸ Aseta [④Delete] ◎ TUNE-säätimellä tai 4 painikkeella.

• Poistaa nykyisin kuunneltavan kappaleen

Deleten painaminen toistonäytöllä poistaa nykyisin toistettavan kappaleen.

• Poistaa tiedoston luettelosta

① Valitse poistettava tiedosto käyttämällä ◎ TUNE-säädintä.

② Paina MENU painiketta ja valitse delete-valikko poistaaksesi halutun tiedoston.

Poista kaikki

Paina MENU painiketta ▸ Aseta [⑤ Del.All] ◎ TUNE-säätimellä tai 5 painikkeella.

Poistaa kaikki kappaleet My Music -hakemistosta.

Poista valinta

Paina MENU painiketta ▸ Aseta [⑥ Del.Sel] ◎ TUNE-säätimellä tai 6 painikkeella.

My Music -hakemistossa olevia kappaleita voidaan valita ja poistaa.

① Valitse poistettavat kappaleet luettelosta.

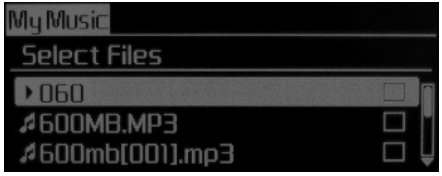

② Valitsemisen jälkeen paina MENU painiketta ja valitse delete-valinta.

✻ HUOMIOITA KÄYTETTÄESSÄ My Music-ÄÄNILÄHDETTÄ

- **Järjestelmään voidaan tallentaa enimmillään 6000 kappaletta, vaikka muistia olisi vielä käytettävissä.**
- **Sama kappale voidaan kopioda enimmillään 1000 kertaa.**
- **Muistin tiedot voidaan tarkastaa järjestelmän asetusvalikosta.**

AUX

AUX-toimintoa käytetään toistamaan mediaa ulkoiselta AUX-liitäntään liitetyltä laitteelta.

AUX-tila kytkeytyy automaattisesti, kun ulkoinen laite liitetään AUX-liitäntään.

Jos ulkoinen laite on jo liitetty järjestelmään, voit myös painaa MEDIA painiketta vaihtaaksesi AUX-tilaan.

❈ AUX-tilaa ei voida kytkeä, ellei ulkoista laitetta ole liitetty AUX-liitäntään.

❈ Kiinnitä AUX-kaapeli kunnolla AUX-liitäntään käyttääksesi sitä.

Langaton Bluetooth®-ÄÄNENTOISTO

Ennen kuin käytät langattoman *Bluetooth®*-tekniikan äänentoistoa

- *Bluetooth®*-äänentoisto ei ehkä ole tuettu riippuen *Bluetooth®*-matkupuhelimesi yhteensopivuudesta.
- Käyttääksesi langatonta *Bluetooth®*-äänentoistoa, sinun on ensin muodostettava pariliitos *Bluetooth®*-puhelimen kanssa ja sitten yhdistettävä se.
- *Bluetooth®*-äänentoistoa voidaan käyttää ainoastaan, kun puhelimen musiikin suoratoistotoiminto [Audio Streaming] on kytketty (On) asentoon.

❊ Musiikin *Bluetooth®*-suoratoiston asettaminen: paina SETUP painiketta ▶ Valitse [Phone] tune-säätimellä tai 3 painikkeella ▶ Valitse [Audio Streaming] ◎ TUNE-säätimellä ▶ Aseta (On) /(Off).

Langattoman *Bluetooth®* äänentoiston käynnistäminen

- Paina MEDIA painiketta vaihtaaksesi tilan järjestyksessä: CD➡USB➡AUX➡My Music➡BT Audio.
- Kun BT Audio valitaan, langaton *Bluetooth®*-äänentoisto aloitetaan.

❊ Äänentoistoa ei ehkä aloiteta automaattisesti joissain matkapuhelimissa.

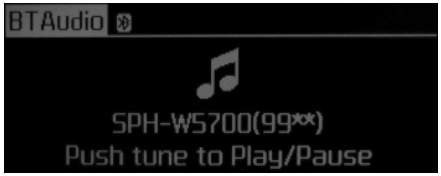

Langattoman *Bluetooth®*-äänentoiston käyttäminen

- Toista / Pysäytä

Paina ◎ TUNE-säädintä toistaaksesi tai pitääksesi tauon nykyisessä kappaleessa.

❊ Siirtymistä edelliseen/seuraavaan kappaleeseen, toistoa tai pysäyttämistä ei ehkä tueta joissain matkapuhelimissa.

Kappaleen/tiedoston vaihtaminen

Kun kappaletta (tiedostoa) toistetaan ▶ paina ∨TRACK painiketta.

- Paina ∨TRACK painiketta: Nykyisen kappaleen toisto aloitetaan alusta.

❊ Jos ∨TRACK painiketta painetaan uudelleen sekunnin sisällä, siirrytään edelliseen kappaleeseen.

Kun kappaletta (tiedostoa) toistetaan ▶ paina ∧ SEEK painiketta.

- Paina ∧ SEEK painiketta: Toistaa seuraavan kappaleen.

PUHELIN (mikäli varusteena)

Ennen kuin käytät langattoman *Bluetooth®*-tekniikan puhelintoimintoja

- Käyttääksesi langatonta *Bluetooth®*-puhelinta, sinun on ensin muodostettava pariliitos *Bluetooth®*-puhelimen kanssa ja sitten yhdistettävä se järjestelmään.
- Jos matkapuhelinta ei muodosteta pariksi ja yhdistetä, puhelintilaa ei voida avata. Kun puhelin on muodostettu pariksi ja yhdistetty, opastusruutu avautuu.
- Jos prioriteetti on asetettu ajoneuvon virran kytkemisen yhteydessä (IGN/ACC ON), *Bluetooth®*-puhelin yhdistetään automaattisesti. Vaikka olisit ajoneuvon ulkopuolella, *Bluetooth®*-puhelin yhdistetään automaattisesti, kun olet toimintaalueen sisällä. Jos et halua automaattista *Bluetooth®*-puhelimen yhdistämistä, aseta *Bluetooth®*-tekniikka pois päältä.

Puhelun tekeminen ohjauspyörän painikkeilla

1. ÄÄNENVOIMAKKUUDEN painike: äänenvoimakkuus kasvaa tai vähenee.
2. MUTE-painike: mykistä mikrofoni puhelun aikana.
3. painike: kytkee puheentunnistuksen.
4. painike: tekee tai siirtää puhelun.
5. painike: lopettaa puhelut tai peruuttaa toiminnot.

- Puheluhistorian tarkastaminen ja puhelun tekeminen

① Paina lyhyesti (alle 0,8 sekuntia) ohjauspyörän painiketta.

② Ruudulle ilmestyy puheluhistoria.

③ Paina painiketta uudelleen tehdäksesi puhelun valittuun numeroon.

- Yhdistäminen viimeksi soitettuun numeroon

① Pidä ohjauspyörän painiketta pohjassa (yli 0,8 sekuntia).

② Viimeksi soitettuun numeroon yhdistetään.

Phone-VALIKKO

Paina PHONE painiketa avataksesi kolme valikkoa (puheluhistoria, yhteystiedot, puhelinasetukset).

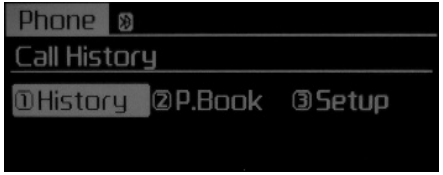

Puheluhistoria

Paina PHONE painiketta ▸ Aseta [① History] ◎ TUNE-säätimellä tai 1 RPT painikkeella.

Näytölle ilmestyy puheluhistoria, jota voidaan käyttää yhteystiedon valitsemiseen ja puhelun tekemiseen.

Jos puheluhistoriaa ei ole, ruudulla kysytään, mikäli haluat ladata sellaisen järjestelmään. (Lataustoiminto ei ehkä ole tuettu joissain matkapuhelimissa).

Yhteystiedot

Paina PHONE painiketta ▸ Aseta [② P. Book] ◎ TUNE-säätimellä tai 2 RDM painikkeella.

Näytölle ilmestyy osoitekirja, jota voidaan käyttää yhteystietojen valitsemiseen ja puhelujen tekemiseen.

❊ Jos yhdelle yhteystiedolle on tallennettu enemmän kuin yksi puhelinnumero, näytölle ilmestyy ruutu, josta ilmenee matkapuhelin-, koti- ja työnumerot. Valitse haluttu numero tehdäksesi puhelun.

❊ Jos yhteystietoja ei ole, ruudulla kysytään, mikäli haluat ladata sellaisen järjestelmään. (Lataustoiminto ei ehkä ole tuettu joissain matkapuhelimissa).

Puhelimen asetukset

Paina PHONE painiketta ▸ Aseta [③Setup] ◎ TUNE-säätimellä tai 3 painikkeella.

Bluetooth®-matkapuhelimen asetusruutu ilmestyy näytölle. Lisätietoja löydät kappaleesta “Puhelimen asetukset”.

HUOM:

Jos tarvitset lisätietoja Kian langattomasta *Bluetooth®* -tekniikasta, tutustu Kian Internet-sivuun "www.kia.com". (OWNERS>General Info>*Bluetooth®* Wireless Technology).

Mikä on langaton *Bluetooth®* -tekniikka?

Bluetooth® on langaton tekniikka, jonka avulla järjestelmään voidaan yhdistää erilaisia lyhyellä kantamalla toimivia, vähän virtaa kuluttavia laitteita, kuten hands-free-varusteita, stereo-kuulokkeita, kauko-ohjaimia jne. Lisätietoja *Bluetooth®*-tekniikasta löydät Internet-osoitteesta: www.Bluetooth.com.

- *Bluetooth®*-toimintoja voidaan käyttää ainoastaan, kun matkapuhelin on muodostettu pariksi ja yhdistetty laitteeseen. Lisätietoja *Bluetooth®*-matkapuhelimen pariliitoksen muodostuksesta ja yhdistämisestä löydät osiosta "Puhelimen asetukset".
- Kun *Bluetooth®*-matkapuhelin yhdistetään, tunnus ( ) ilmestyy näytön yläosaan. Jos ( ) tunnus ei ilmesty näytölle, ei *Bluetooth®*-tekniikalla varustettua laitetta ole yhdistetty järjestelmään. Sinun on yhdistettävä laite ennen sen käyttämistä. Lisätietoja *Bluetooth®*-matkapuhelimista löydät osiosta "Puhelimen asetukset".
- *Bluetooth®*-matkapuhelimen pariliitoksen muodostaminen ja yhdistäminen toimii ainoastaan, kun matkapuhelimesi *Bluetooth®*-ominaisuus on kytketty päälle. (Menetelmät *Bluetooth®*-ominaisuuden kytkemiseen vaihtelevat matkapuhelimen mallista riippuen).
- Joissain matkapuhelimissa ajoneuvon virran kytkeminen *Bluetooth®*-handsfree-puhelun aikana johtaa puhelun katkeamiseen. (Soita takaisin virran kytkemisen jälkeen).
- Tietyt toiminnot eivät ehkä ole tuettuja joissain *Bluetooth®*-matkapuhelimissa ja -laitteissa.
- *Bluetooth®*-toiminnot saattavat toimia epävakaasti riippuen yhteyden tilasta.
- Älä käytä matkapuhelinta tai muuta langattoman *Bluetooth®*-tekniikan asetuksia (esim. pariliitos) ajon aikana.
- Jotkut *Bluetooth®*-tekniikkaa tukevat puhelimet eivät ole järjestelmän tunnistettavissa tai eivät ole täysin yhteensopivia.
- Ennen kuin käytät langattomia *Bluetooth®*-toimintoja äänentoistojärjestelmässä, tutustu puhelimen käyttöoppaaseen langattoman *Bluetooth®*-tekniikan osalta.
- Puhelimen ja äänentoistojärjestelmän välille on muodostettava pariliitos ennen *Bluetooth®*-ominaisuuksien käyttöä.
- Hands-free-toiminto ei ole käytettävissä, mikäli puhelimesi on operaattorin toiminta-alueen ulkopuolella (esim. tunnelissa, maan alla, vuoristossa jne.).

(Jatkuu)

(Jatkuu)

- Jos matkapuhelimesi operaattorin signaali on heikko tai auton matkustamon melu on liiallinen, vastapuolta voi olla vaikea kuulla puhelun aikana.
- Älä aseta puhelinta metallisten kappaleiden lähelle tai sisään. Muussa tapauksessa yhteys *Bluetooth®*-järjestelmään tai matkapuhelintukiasemaan voi häiriintyä.
- Kun puhelin on yhdistetty langattomalla *Bluetooth®*-tekniikalla äänentoistojärjestelmään, puhelimen akku saattaa tyhjentyä nopeammin kuin muita langattomia *Bluetooth®*-toimintoja käytettäessä.
- Jotkut matkapuhelimet tai muut laitteet saattavat aiheuttaa häiriöääntä tai toimintahäiriötä äänentoistojärjestelmään. Tässä tapauksessa kokeile sijoittaa laite eri paikkaan ongelman ratkaisemiseksi.
- Pyri tallentamaan puhelimesi englanninkielisellä merkistöllä tai muussa tapauksessa puhelimesi nimi ei ehkä näy oikein.
- Jos prioriteetti on asetettu ajoneuvon virran kytkemisen yhteydessä (IGN/ACC ON), *Bluetooth®*-puhelin yhdistetään automaattisesti.
  Vaikka olisit ajoneuvon ulkopuolella, *Bluetooth®*-puhelin yhdistetään automaattisesti, kun olet toiminta-alueen sisällä.
- Jos et halua automaattista langattoman *Bluetooth®*-tekniikan yhdistämistä, kytke toiminto pois päältä.

PUHEOHJAUS (mikäli varusteena)

- Tässä järjestelmässä mahdollisesti varusteena oleva puheentunnistus tukee tässä käyttöoppaassa luetteloituja komentoja.
- Jos käytät ohjauspyörän tai laitteen painikkeita puheohjauksen aikana, puheentunnistus keskeytyy, jolloin voit suorittaa halutut toiminnot käsin.
- Mikrofoni sijaitsee kuljettajan istuimen yläpuolella.
- Puheentunnistus ei välttämättä toimi oikein ympäröivän melun johdosta. Seuraavat tilanteet voivat vaikuttaa puheentunnistuksen toimintaan:

- Kun ikkunat ja kattoluukku ovat auki
- Kun lämmitys/jäähdytys on päällä
- Ajettaessa tunneliin
- Ajettaessa epätasaisilla ja huonokuntoisilla teillä

- Kun olet ladannut yhteystiedot langattomalla *Bluetooth®* -tekniikalla, järjestelmässä kestää jonkun aikaa, että yhteystiedot saadaan muunnettua äänidataksi. Tämän aikana puheentunnistus ei ehkä toimi oikein.
- Järjestelmä ei tunnista puhuttuja erikoismerkkejä ja numeroita yhteystiedon syöttämisen aikana. Esimerkiksi “John Doe%&” tunnistetaan John Doe:ksi.

Puhekomennon suorittaminen

- Suorittaaksesi puhekomennon, paina lyhyesti ohjauspyörän painiketta.
- Jos puheohjaus on [Normal Mode] -tilassa, järjestelmä sanoo “Please say a command. Beep”.

❊ Jos puheohjaus on [Expert Mode] -tilassa, järjestelmästä kuuluu vain äänimerkki.

❊ Puheohjaustilan asettaminen [Normal Mode]/[Expert Mode]: paina SETUP painiketta ▶ Valitse [4 System] TUNE-säätimellä tai 4 painikkeella ▶ Valitse [Prompt Feedback] TUNE-säätimellä ▶ Aseta [Normal Mode]/[Expert Mode].

- Sano puhekomento.

- Jotta puhe tunnistettaisiin oikein, lausu puhekomennot ohjeviestin ja “Beep”-äänimerkin jälkeen.

Ohjeviestin ohittaminen

Järjestelmän antaessa ohjeviestiä paina lyhyesti painiketta (alle 0,8 sekuntia) keskeyttääksesi ohjauksen, jolloin järjestelmä antaa äänimerkin.

Anna puhekomento äänimerkin jälkeen.

Puheohjauksen lopettaminen

- Käyttäessäsi puheohjausta pidä painiketta pohjassa (yli 0,8 sekuntia) lopettaaksesi sen.
- Kun ohjauspyörän tai joitain laitteiston painikkeita painetaan puheohjausta käytettäessä, puheohjaus päättyy.
- Jos sanot “cancel” tai “end” järjestelmän odottaessa puhekomentoa, puheohjaus päättyy.
- Jos painat lyhyesti painiketta (alle 0,8 sekuntia) järjestelmän odottaessa puhekomentoa, puheohjaus päättyy.

❊ Esimerkkejä puhekomentojen käytöstä

• Puhekomennon aloittaminen
Painikkeen lyhyt (alle 0,8 sekuntia) painallus:

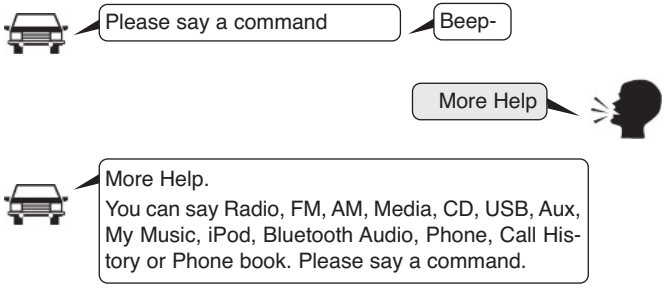

• Puheentunnistuksen ohittaminen
Painikkeen lyhyt (alle 0,8 sekuntia) painallus:

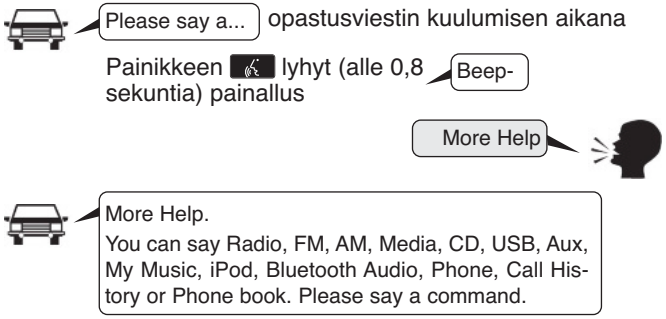

• Lopeta puheohjaus
Painikkeen lyhyt (alle 0,8 sekuntia) painallus:

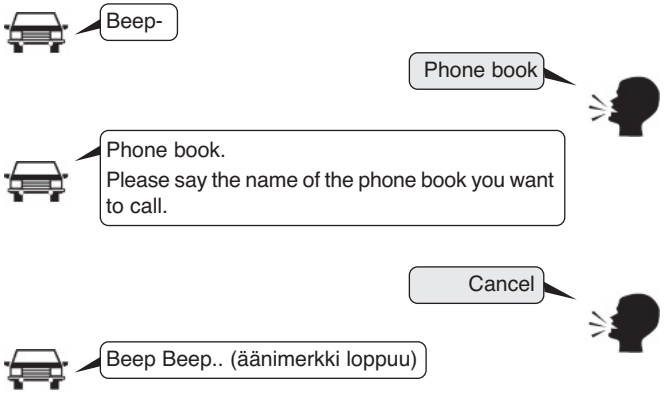

Puhekomentojen luettelo

• Peruskomennot: näitä komentoja voidaan käyttää tilanteesta riippumatta. (Kuitenkaan joitain komentoja ei tueta joissain erikoistilanteissa).

Komento	Toiminto
More Help	Antaa opastusta komennoista, joita voidaan käyttää kaikkialla järjestelmässä.
Help	Antaa opastusta komennoista, joita voidaan käyttää nykyisessä tilassa.
Call<Nimi>	Soittaa yhteystiedolle <Nimi>, joka on tallannettu osoitekirjaan, esim. Call “John”
Phone	Antaa ohjeita puhelimeen liittyvissä komennoissa. Tämä komennon sanomisen jälkeen sano “Call History”, “Phone book”, “Dial Number” suorittaaksesi ko. toiminnon.
Call History	Näyttää puheluhistoriaikkunan.
Phone book	Näyttää yhteystiedot näytöllä. Kun olet sanonut tämän komennon, sano osoitekirjaan tallennettu yhteystieto yhdistääksesi automaattisesti numeroon.
Dial Number	Näyttää numeron syöttöruudun. Kun olet sanonut tämän komennon, voit lausua puhelinnumeron johon haluat yhdistää.
Redial	Yhdistää viimeksi soitettuun numeroon.
Radio	• Näyttää seuraavan radioruudun radion kuuntelun aikana. (FM1➞ FM2➞ FMA ➞ AM ➞ AMA) • Näyttää viimeksi toistetun radioruudun, kun kuuntelet toista äänilähdettä.

Komento	Toiminto
FM	• Kun kuuntelet FM-radiota, järjestelmä säilyttää nykyisen tilan. • Kun kuuntelet toista äänilähdettä, järjestelmä näyttää viimeksi toistetun FM-ruudun,
FM1(FM One)	Näyttää FM1-ruudun.
FM2(FM Two)	Näyttää FM2-ruudun.
FMA	Näyttää FMA-ruudun.
AM	Näyttää AM-ruudun.
AMA	Näyttää AMA-ruudun.
FM Preset 1~6	Toistaa parhaillaan kuunneltavaa lähetystä tallennetusta FM-esivalintapainikkeesta 1-6.
AM Preset 1~6	Toistaa lähetystä tallennetusta AM-esivalintapainikkeesta 1-6.
FM 87.5~107.9	Toistaa FM-lähetystä vastaavalta taajuudelta.
AM 530~1710	Toistaa AM-lähetystä vastaavalta taajuudelta.
TA on	Kytke liikennetiedotukset päälle
TA off	Kytke liikennetiedotukset pois päältä
News on	Kytke RDS News -toiminto päälle
News off	Kytke RDS News -toiminto pois päältä

Komento	Toiminto
Media	Siirtyy viimeksi toistetun median ruutuun.
Play Track 1~30	Jos musiikki-CD on syötetty, vastaava kappale toistetaan.
CD	Toistaa CD:lle tallennettua musiikkia.
Search CD	Siirtyy CD-levyn kappaleen tai tiedoston valintaruutuun. • Ääni-CD-levyjen ollessa käytössä siirry ruutuun ja sano kappaleen numero toistaaksesi vastaavan kappaleen. • Siirtyy MP3-CD-levyn tiedoston valintaruutuun. Tämän jälkeen käytä laitetta käsin valitaksesi toistettavan kappaleen.
USB	Toistaa musiikkia USB-laitteelta.
Search USB	Siirtyy USB-laitteen tiedoston valintaruutuun. Tämän jälkeen käytä laitetta käsin valitaksesi toistettavan kappaleen.
iPod	Toistaa musiikkia iPodilta.
Search iPod	Siirtyy iPod-laitteen tiedoston valintaruutuun. Tämän jälkeen käytä laitetta käsin valitaksesi toistettavan kappaleen.
My Music	Toistaa My Music -hakemistoon tallennettua musiikkia.
Search My Music	Siirtyy My Music -hakemiston tiedoston valintaruutuun. Tämän jälkeen käytä laitetta käsin valitaksesi toistettavan kappaleen.

Komento	Toiminto
AUX (Auxiliary)	Toistaa järjestelmään liitettyä ulkoista laitetta.
Bluetooth Audio	Toistaa musiikkia yhdistetystä *Bluetooth®* -laitteesta.
Mute	Mykistää radion tai musiikkitoiston.
Pardon?	Toistaa edellisen kommentin.
Cancel (Exit)	Päättää puheohjauksen.

- FM/AM-radiokomennot: komentoja, joita voidaan käyttää kuunneltaessa FM- tai AM-radiota.

Komento	Toiminto
Preset 1~6	Toistaa esivalintapainikkeeseen 1-6 tallennettua lähetystä.
Auto-Store	Valitsee automaattisesti vahvimman vastaanottosignaalin omaavat radiokanavat ja tallentaa ne esivalintoihin 1-6.
Save Preset 1~6	Tallentaa nykyisen radiotaajuuden esivalintaan 1-6.
Seek up	Toistaa seuraavaa vastaanotettavaa radiokanavaa.
Seek down	Toistaa edellistä vastaanotettavaa radiokanavaa.
Next Preset	Valitsee nykyistä seuraavan esivalintapaikan. (Esimerkki: jos nykyisin kuunneltava kanava on esivalinta 3, valitaan esivalinta 4).
Previous Preset	Valitsee nykyistä edeltävän esivalintapaikan. (Esimerkki: jos nykyisin kuunneltava kanava on esivalinta 3, valitaan esivalinta 2).
Scan	Selaa vastaanotettavia taajuuksia aloittaen nykyisestä toistaen jokaista seuraavaa kanavaa 10 sekuntia.
Preset Scan	Siirtyy nykyistä seuraavia esivalintakanavia toistaen niitä 10 sekuntia kerrallaan.
AF on	Kytkee AF-toiminnon (vaihtoehtoinen taajuus) päälle
AF off	Kytkee AF-toiminnon (vaihtoehtoinen taajuus) pois päältä

- Ääni-CD-komennot: komennot, joita voidaan käyttää kuunneltaessa ääni-CD-levyä.

Komento	Toiminto
Region	Kytkee Region-paikallisohjelmat päälle
Region off	Kytkee Region-paikallisohjelmat pois päältä
Program Type	Siirtyy RDS-ohjelmatyypin valintaruutuun. Tämän jälkeen käytä laitetta käsin valitaksesi halutun ohjelmatyypin.
Random	Toistaa CD-levyn kappaleita satunnaisesti.
Random Off	Peruuttaa satunnaistoiston ja toistaa kappaleita peräkkäisessä järjestyksessä.
Repeat	Toistaa nykyistä kappaletta.
Repeat Off	Peruuttaa jatkuvan toiston ja toistaa kappaleita peräkkäisessä järjestyksessä.
Next Track	Toistaa seuraavan kappaleen.
Previous Track	Toistaa edellisen kappaleen.
Scan	Selaa jokaista kappaletta 10 sekuntia seuraavasta kappaleesta alkaen.
Track 1~30	Toistaa halutun kappalenumeron.
Search Tracks	Siirtyy kappaleen valintaruutuun. Tämän jälkeen lausu kappaleen nimi toistaaksesi kyseisen kappaleen.
Information	Näyttää nykyisen kappaleen tiedot.

• MP3-CD/USB-komennot: komennot, joita voidaan käyttää kuunneltaessa CD:lle tai USB-laitteelle tallennettua musiikkia.

Komento	Toiminto
Random	Toistaa kaikki nykyisen kansion tiedostot satunnaisesti.
All Random	Toistaa kaikki tallennetut tiedostot satunnaisesti.
Random Off	Peruuttaa satunnaistoiston ja toistaa tiedosto-ja peräkkäisessä järjestyksessä.
Repeat	Toistaa nykyistä tiedostoa jatkuvasti.
Folder Repeat	Toistaa kaikkia nykyisen hakemiston tiedosto-ja jatkuvasti uudelleen.
Repeat Off	Peruuttaa jatkuvan toiston ja toistaa tiedosto-ja peräkkäisessä järjestyksessä.
Next File	Toistaa seuraavan tiedoston.
Previous File	Toistaa edellisen tiedoston.
Scan	Selaa jokaista tiedostoa 10 sekuntia seuraavasta tiedostosta alkaen.
Search Files	Siirtyy tiedoston valintaruutuun.
Search Folders	Siirtyy hakemiston valintaruutuun.
Information	Näyttää nykyisen tiedoston tiedot.
Copy	Kopio nykyisen tiedoston My Music -hakemistoon.

• iPod-komennot: komennot, joita voidaan käyttää iPod-toiston aikana.

Komento	Toiminto
All Random	Toistaa kaikki tallennetut kappaleet satunnaisesti.
Random	Toistaa kaikki nykyisen kategorian kappaleet satunnaisesti.
Random Off	Peruuttaa satunnaistoiston ja toistaa kappaleita peräkkäisessä järjestyksessä.
Repeat	Toistaa nykyistä kappaletta jatkuvasti.
Repeat Off	Peruuttaa jatkuvan toiston ja toistaa kappaleita peräkkäisessä järjestyksessä.
Next Song	Toistaa seuraavan kappaleen.
Previous Song	Toistaa edellisen kappaleen.
Search Song	Siirtyy kappaleen valintaruutuun.
Information	Näyttää nykyisen kappaleen tiedot.

- My Music -komennot: komennot, joita voidaan käyttää My Music -hakemiston toiston aikana.

Komento	Toiminto
Random	Toistaa kaikki tallennetut tiedostot satunnaisesti.
Random Off	Peruuttaa satunnaistoiston ja toistaa tiedosto- ja peräkkäisessä järjestyksessä.
Repeat	Toistaa nykyistä tiedostoa jatkuvasti.
Repeat Off	Peruuttaa jatkuvan toiston ja toistaa tiedosto- ja peräkkäisessä järjestyksessä.
Next File	Toistaa seuraavan tiedoston.
Previous File	Toistaa edellisen tiedoston.
Scan	Selaa jokaista tiedostoa 10 sekuntia seuraavasta tiedostosta alkaen.
Search Files	Siirtyy tiedoston valintaruutuun.
Information	Näyttää nykyisen tiedoston tiedot.
Delete	Poistaa nykyisen kappaleen. Tämän jälkeen käydään läpi ylimääräinen vahvistusvaihe.
Delete All	Poistaa kaikki My Music -hakemistoon tallennetut tiedostot. Tämän jälkeen käydään läpi ylimääräinen vahvistusvaihe.

- *Bluetooth®*-äänentoiston komennot: komennot, joita voidaan käyttää puhelimen musiikin toiston aikana.

Komento	Toiminto
Play	Jatkaa pysäytetyn kappaleen toistoa.
Pause	Pysäyttää nykyisen kappaleen toiston.

Monday		Maanantai
Tuesday		Tiistai
Wednesday		Keskiviikko
Thursday		Torstai
Friday		Perjantai
Saturday		Lauantai
Sunday		Sunnuntai
Use tune knob		Käytä tune-säädintä
Volume		Äänenvoimakkuus
Max		Suurin äänenvoimakkuus
Min		Pienin äänenvoimakkuus
AST (Auto store)		Valitsee ja tallentaa kanavat automaattisesti
No Media		CD:llä tai USB-laitteessa ei mediaa
No File		CD:llä tai USB-laitteessa ei mediaa
Empty File		MY MUSIC-kansiossa ei mediaa
Info (Information)		Toistettavien tiedostojen tiedot
Artist		Esittäjän nimi, nykyisin toistettava MP3/CD-tiedosto
Title		Kappaleen nimi, nykyisin toistettava MP3/CD-tiedosto
Album		Albumin nimi, nykyisin toistettava MP3/CD-tiedosto
Genres		“Genres” haulla voit hakea tietyn musiikkityypin soittolistoja iPodista
Composers		“Composers” haulla voit rajata tietyn musiikkityypin soittolistoja iPodista

Playlists		“Playlists” haulla voit rajata tietyn musiikkityypin soittolistoja iPodista
Songs		“Songs” haulla voit rajata tietyn musiikkityypin soittolistoja iPodista
Audiobooks		“Audiobooks” haulla voit rajata tietyn musiikkityypin soittolistoja iPodista
Podcasts		“Podcasts” haulla voit rajata tietyn musiikkityypin soittolistoja iPodista
RPT (Repeat)		Musiikin jatkuva toisto
F.RPT (Folder Repeat)		Hakemiston jatkuva toisto
RDM (Random)		Musiikin satunnaistoisto
F.RDM(Folder Random)		Hakemiston satunnaistoisto
A.RDM (All Random)		Kaikkien tiedostojen satunnaistoisto
COPY		Kopioi mp3-tiedosto MY MUSIC -flash muistiin
Cancel copy		Peruuta kopiontitila
File copied		Tiedoston kopiointi suoritettu
Free		Muistin vapaa tila
Copy failed		Kopionti epäonnistunut
Search		Etsi tiedostoja
Loading CD		CD:n syöttäminen
Reading CD		CD:n luku
Reading Error		Lukuvirhe
Mechanism Error		Virhe koneistossa
Ejecting CD		CD-levyn poisto

Audio CD		Ääni-CD
Track		Ääni-CD-levyn kappalejärjestys
Reading Media		Median luku
Not supported		Tiedostoformaatti ei ole tuettu
Empty iPod		iPod tyhjä, iPod ei sisällä toistettavaa dataa
Communication Error		Äänentoiston ja iPodin tai USB-laitteen välillä yhteysvirhe
Delete		Poista puhelin tai MY MUSIC -hakemistosta tiedostot
Del.All		Poista kaikki tiedostot
Del.Sel		Poista valitut tiedostot
Return		Paluu edelliseen valikkoon
List		Luetteloi tiedostot tai puhelimet
Select Files		Valitse tiedostot
Memory is full, Delete files		Muisti on täynnä, poista tiedostoja
Over 6000 files. can not be copied		Yli 6000 tiedostoa. Ei voida kopioida
Over 1000 same files can not be copied		Yli 1000 samaa tiedostoa ei voida kopioida
System will automati cally switchoff after 1 hour with ignition off		Järjestelmä sammuu automaattisesti 1 tunnin käytön jälkeen, kun virta on pois päältä
Battery discharge Start the engine		Akku tyhjenee Käynnistä moottori
Setup		Asetukset
Display		Asetusnäyttö

Mode Pop up		Kytketään ponnahdusvalikko päälle tai pois päältä
Scroll text		Tätä toimintoa käytetään näyttämään ne tekstin merkit, jotka eivät mahdu LCD-näytölle
Song Info		Toistettavan kappaleen tietojen näyttö
Folder/File		Näytä nykyisin toistettavan kappaleen/tiedoston nimi
Album/Artist/Song		Näytä nykyisin toistettavan albumin/esittäjän/kappaleen nimi
Sound		Äänen asetustila
Audio Settings		Ääniasetusten säätö (basso, keskialue, diskantti, fader, tasapaino)
PowerBass		Tämä toiminto korostaa bassotoistoa
Speed Dependent Vol.		Säätää äänenvoimakkuuden automaattisesti nopeuden mukaan
Volume Dialogue		Puheentunnistuksen voimakkuus
Bass		Basso on matalataajuuksista ääntä. Käyttäjä voi tehdä säätöjä siihen
Middle		Middle on keskitaajuuksista ääntä. Käyttäjä voi tehdä säätöjä siihen
Treble		Treble on korkeataajuuksista ääntä. Käyttäjä voi tehdä säätöjä siihen

Fader		Fader tarkoittaa äänen tasapainoa etu- ja takaosan välillä. Käyttäjä voi tehdä säätöjä siihen
Balance		Äänen tasapaino oikean ja vasemman puolen välillä. Käyttäjä voi tehdä säätöjä siihen
Default		Tämä toiminto palauttaa alkuperäisen asetuksen
System		Tee järjestelmän tai järjestelmätietojen säätöjä
Memory Information		Näyttää käytetyn muistin koon
VRS Mode		Säädä puheohjauksen tilaa
Normal		Normaalitila. Tätä toimintoa käytetään asettamaan puheentunnistuksen oletustila
Expert		Expert-tila. Tätä toimintoa käytetään asettamaan puheentunnistuksen kehittyneempi tila
Language		Tällä toiminnolla voidaan valita käyttökieli
Deutsch		Saksa
English(UK)		Englanti (UK)
Français		Ranska
Italiano		Italia
Español		Espanja
Nederlands		Hollanti
Svenska		Ruotsi

Dansk		Tanska
Русский		Puola
Polski		Venäjä
The system will be rebooted		Järjestelmä käynnistetään uudelleen
Please change language when ignition ON		Vaihda kieli, kun virta on päällä
Bluetooth not ready Please wait		Et voi käyttää BT-järjestelmää vielä, koska BT-järjestelmää alustetaan
Add a new Bluetooth device from your phone		Lisää uusi *Bluetooth®* -laite puhelimellasi
Processing Bluetooth Please try later		Et voi käyttää BT-järjestelmää vielä, koska BT-järjestelmää alustetaan tai toinen komento on kesken
Incoming Call		Vastaanotettava puhelu
Call Ended		Puhelu päättyi
Call Rejected		Jos et halua vastata puheluun, paina ohjauspyörän painiketta
Unknown		“Unknown” tarkoittaa, että yksikkö tai puhelin ei sisällä tietoja ko. puhelinnumerosta
Call is not possible		Puhelu ei ole mahdollinen
MIC Mute		Mikrofonin mykistys
Activate Bluetooth System?		Kytke *Bluetooth®* -järjestelmä päälle
Bluetooth System activated		*Bluetooth®* -järjestelmä kytketty

No phone paired. Pair a phone?		Ei pariksi muodostettuja puhelimia. Muodosta pariliitos?
No connected phone. Connect a phone?		Ei yhdistettyä puhelinta. Yhdistetäänkö puhelimeen?
Phone book is empty. Download?		Osoitekirja on tyhjä.
Available only when vehicle is stationary		Tämä on varoitus. Älä avaa BT-asetusvalikkoa ajoneuvon liikkuessa
Listening...		Kuuntele järjestelmän ohjeita
Phone book Download		Lataa pariksi muodostetun puhelimen yhteystiedot
Auto Download		Parimuodostuksen jälkeen äänentoistojärjestelmä lataa automaattisesti yhteystiedot
Audio Streaming		Puhelimen parimuodostuksen jälkeen äänentoistojärjestelmä tukee musiikin*Bluetooth®* -suoratoistoa
Outgoing Volume		Aseta lähtökanavan äänenvoimakkuus “0 - 5”
Bluetooth System Off		Sammuta *Bluetooth®* -järjestelmä
Bluetooth System On		Kytke *Bluetooth®* -järjestelmä päälle
Device :		*Bluetooth®* -laitteen nimi
Passkey		Parimuodostuksen salasana
Pairing complete		Muodosta pari *Bluetooth®* -puhelimen ja järjestelmän välille
Pairing failed		Äänentoistolaitteen ja puhelimen yhteys epäonnistunut
Already 5 devices paired. Delete a paired phone?		Kaikki 5 puhelinta on jo muodostettu pariksi. Poista aiempi puhelin lisätäksesi uuden
Connection complete		Äänentoistolaitteen ja puhelimen yhteys onnistunut
Connection failed. Retry?		Äänentoistolaitteen ja puhelimen yhteys epäonnistunut
Priority changed		Rekisteröityjen puhelimien prioriteetit muuttuneet
Overwrite previous phone book?		Korvaa aiemmat osoitekirjatiedot
Phone does not support Phone book download		Puhelin ei tue yhteystietojen lataamista
No connected Bluetooth device		Bluetooth laitetta ei ole yhdistetty
Phone does not support Bluetooth audio		Puhelin ei tue Bluetooth audiojärjestelmää
Downloading stopped		Lataus keskeytetty

■ **CD-Soitin: AC111A2EE**

JÄRJESTELMÄN SÄÄTIMET JA TOIMINNOT

Äänentoiston keskusyksikkö

(1) ▲ (LEVYN POISTO)
Poistaa levyn.

(2) RADIO
Kytkee Radio (FM/AM)-tilan.
Jokaisella painikkeen painamiskerralla tila vaihtuu seuraavasti: FM1 ➞ FM2 ➞ FMA ➞ AM ➞ AMA.

(3) MEDIA
Kytkee Media-tilan.
Aina kun painiketta painetaan, tila vaihtuu järjestyksessä CD, USB (iPod), AUX, My Music ja BT Audio.

(4) PHONE
Kytkee puhelintilan.
❊ Kun puhelinta ei ole liitetty, puhelinyhteysruutu avautuu näytölle.

(5) VIRTAKYTKIN/ÄÄNENVOIMAKKUUDEN säädin
◉ Virta : Paina kytkeäksesi virran päälle/pois päältä.
◉ Äänenvoimakkuus : Käännä vasemmalle/oikealle säätääksesi äänenvoimakkuutta.

(6) SEEK TRACK
Kun painiketta painetaan lyhyesti (alle 0,8 sekuntia)
- Radio-tila: edellisen/seuraavan taajuuden toisto
- Media-tilat (CD/USB/iPod/My Music): vaihtaa kappaletta tai musiikkitiedostoa

Kun painiketta pidetään pohjassa (0,8 sekuntia)
- Radio-tila: muuttaa jatkuvasti taajuutta. Vapautettaessa toistaa nykyistä taajuutta.
- Media-tilat (CD/USB/iPod/My Music): kelaa kappaletta tai tiedostoa eteen-/taaksepäin.
- Ohjaa soiton äänenvoimakkuutta Hands-free-puhelun aikana.

(7) PTY FOLDER
RDS Radio-tila: hakee RDS-ohjelmatyyppejä.
CD/USB/MP3-tilat: hakee kansioita.

(8) ☾

Kytkee näytön päälle/pois päältä.

(9) TA

Kytkee TA-toiminnon (liikennetiedotukset) päälle/pois päältä.

(10) SCAN

Radio-tila

- Paina lyhyesti (alle 0,8 sekuntia) painiketta: Jokaista radioasemaa kuunnellaan noin 5 sekuntia.
- Paina ja pidä painiketta pohjassa (yli 0,8 sekuntia): Selaa esivalintapainikkeisiin 1 ~ 6 tallennettuja radioasemia yksitellen 5 sekuntia.

Media-tilat (CD/USB/iPod/My Music): jokaista kappaletta (tiedostoa) kuunnellaan noin 10 sekuntia.

(11) SETUP

Kytkee asetustilan.

(12) ◎ TUNE-säädin

Radio-tila: käännä vaihtaaksesi lähetystaajuutta.

Media-tilat (CD/USB/iPod/My Music): käännä hakeaksesi kappaleita/kanavia/tiedostoja.

(13) RESET

Järjestelmän alkuperäisasetusten palautus ja uudelleenkäynnistys.

Ohjauspyörän kaukosäätö

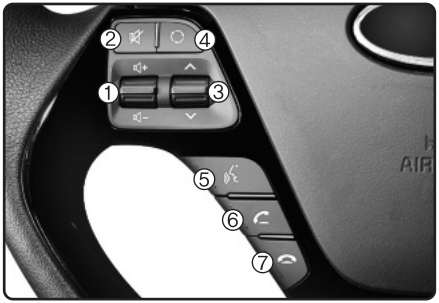

(1) ÄÄNENVOIMAKKUUS
Käytetään äänenvoimakkuuden säätöön.

(2) MYKISTYS
Mykistää äänenvoimakkuuden.

(3) HAKU
Kun painiketta painetaan lyhyesti (alle 0,8 sekuntia)
- Radio-tila: hakee esivalintoihin tallennettuja lähetystaajuuksia.
- Media-tilat (CD/USB/iPod/My Music/BT Audio): vaihtaa kappaletta/tiedostoa.

Kun painiketta pidetään pohjassa (yli 0,8 sekuntia)
- Radio-tila: hakee automaattisesti lähetystaajuuksia ja kanavia
- Media-tilat (CD/USB/iPod/My Music): pikakelaa tiedostoja tai kappaleita eteen- tai taaksepäin

(4) MODE
Jokainen tämän painikkeen painallus vaihtaa tilaa seuraavassa järjestyksessä: FM1 ➞ FM2 ➞ FMA ➞ AM ➞ AMA ➞ USB tai iPod ➞ AUX ➞ My Music ➞ BT Audio
Jos mediaa ei ole liitetty tai levyä syötetty, vastaavat tilat poistuvat käytöstä.

(5)
Kun painiketta painetaan lyhyesti (alle 0,8 sekuntia)
- Käynnistyy puheohjaus
- Kun valitaan puhekomennon suorituksen aikana, komento pysäytetään ja järjestelmä odottaa uutta puhekomentoa.

Kun painiketta pidetään pohjassa (yli 0,8 sekuntia)
- Puheohjaus päättyy

(6)
Kun painiketta painetaan lyhyesti (alle 0,8 sekuntia)
- Soittohistoria näytetään painettaessa puhelinruudun ollessa aktiivinen
- Tekee puhelun painettaessa soittoruudun ollessa aktiivinen
- Vastaa puheluun painettaessa vastaanotettavan puheluruudun ollessa aktiivinen
- Yhdistää odottavaa puheluun (koputuspalvelu) painettaessa odottavan puhelun aikana

Kun painiketta pidetään pohjassa (yli 0,8 sekuntia)
- Soittaa viimeisimpään numeroon painettaessa Bluetooth® -handsfreen odotustilassa
- Vaihtaa puhelun takaisin matkapuhelimeen (yksityispuhelu) painettaessa Bluetooth® -handsfree-puhelun aikana
- Vaihtaa puhelun takaisin Bluetooth® -Handsfree-laitteelle painettaessa puhelun kuuluessa matkapuhelimesta (toimii ainoastaan, kun Bluetooth® -handsfree on kytketty)

(7)
Lopettaa puhelun.

RADIO-TILA

Perustilan näyttöruutu

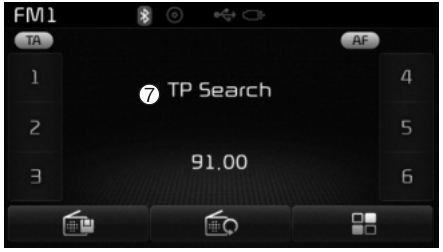

(1) Tilanäkymä

Näyttää nykyisen käyttötilan

(2) Taajuus

Näyttää nykyisen taajuuden

(3) Esivalinta

Näyttää nykyisen esivalintanumeron [1] ~ [6]

(4) Esivalintanäyttö

Näyttää tallennetut esivalinnat

(5) Autostore

Tallentaa esivalintapainikkeisiin automaattisesti taajuudet, joilla on vahvin vastaanottokyky

(6) RDS-Valikko

Näyttää RDS-valikon

(7) RDS-tiedot

Näyttää RDS-lähetystietoja

Vaihtaminen Radio-tilaan

Painikkeen RADIO painaminen vaihtaa toimintatilaa seuraavassa järjestyksessä: FM1 ➞ FM2 ➞ FMA ➞ AM ➞ AMA.

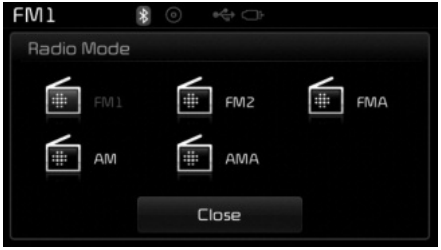

Jos [Pop-up Mode] on kytketty päälle SETUP ▸ [Display]-tilasta, RADIO painikkeen painaminen näyttää Radion ponnahdusruudun.

Käännä ◎ TUNE-säädintä siirtääksesi kursoria. Paina säädintä tehdäksesi valinnan.

Radiotaajuuksien hakeminen

Seek-painikkeella

Paina SEEK TRACK painiketta toistaaksesi edellisen/seuraavan taajuuden.

TUNE-säätimellä

Käännä ◎ TUNE-säädintä valitaksesi halutun taajuuden.

- FM: Kasvattaa/vähentää taajuutta 50 kHz:llä
- AM: Kasvattaa/vähentää taajuutta 9 kHz:llä

Radio-tilan käyttäminen

Esivalintojen valitseminen/tallentaminen

Paina 1 ~ 6 painikkeita toistaaksesi haluttua esivalintakanavaa.

Paina painiketta näyttääksesi lähetystietoja jokaiseen painikkeeseen tallennetusta taajuudesta.

✻ HUOMAUTUS

Kun kuuntelet taajuutta, jonka haluat tallentaa esivalintaan, pidä pohjassa (yli 0,8 sekuntia) yhtä esivalintapainikkeista [1] ~ [6] tallentaaksesi nykyisen taajuuden valittuun esivalintaan.

Auto Store

Paina painiketta tallentaaksesi automaattisesti vastaanotettavat taajuudet esivalintapainikkeisiin.

✻ HUOMAUTUS

[Cancel] painikkeen painaminen uudelleen Auto Store -toiminnon ollessa toiminnassa peruuttaa toiminnon ja palauttaa aiemmin käytetyn taajuuden.

RDS-Valikko

Paina painiketta asettaaksesi AF-, (vaihtoehtoinen taajuus), Region- (paikallisohjelmat) ja News-toiminnot (uutiset).

✻ HUOMAUTUS

RDS-valikko ei ole tuettu AM tai AMA-tilassa.

Scan-selaus

Paina SCAN painiketta toistaaksesi vahvimmin kuuluvia taajuuksia 5 sekuntia / taajuus.

✻ HUOMAUTUS

Aikaisemmin käytetty taajuus palautuu, kun scan-selaus on suoritettu.
Scan-selaus keskeytyy SCAN painikkeen painamisesta.

Ohjelmatyyppi

Paina PTY FOLDER painiketta hakeaksesi haluttua ohjelmatyyppiä.

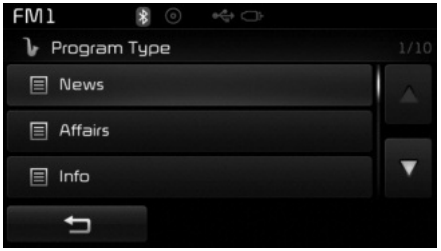

Käännä TUNE-säädintä vasemmalle/oikealle hakeaksesi haluttua ohjelmatyyppiä. Kun olet löytänyt halutun ohjelmatyypin, paina TUNE-säädintä.

Kun valitsemasi ohjelmatyyppi vilkkuu (noin 5 sekuntia) sen valitsemisen jälkeen, painamalla PTY FOLDER painiketta voit valita eri ohjelmatyypin lähetyksen.

TA-liikennetiedotukset (Traffic Announcement)

Paina TA painiketta kytkeäksesi TA-toiminnon (Traffic Announcement) päälle/pois päältä.

MEDIA-TILA

Vaihtaminen Media-tilaan

Painikkeen MEDIA painaminen vaihtaa käyttötilaa seuraavassa järjestyksessä: CD ➞ USB(iPod) ➞ AUX ➞ My Music ➞ BT Audio.

Jos [Pop-up Mode] on kytketty päälle SETUP ▸ [Display]-tilasta, MEDIA painikkeen painaminen näyttää Media-ponnahdusruudun.

Käännä ◎ TUNE-säädintä siirtääksesi kursoria. Paina säädintä tehdäksesi valinnan.

✻ HUOMAUTUS

Media-tilan ponnahdusruutu voidaan näyttää ainoastaan, kun vähintään kaksi media-tilaa on kytketty päälle.

Toiminnon tunnus

Kun *Bluetooth®* -tekniikka, iPod, USB tai AUX-laite liitetään tai CD syötetään, vastaavan tilan tunnus ilmestyy näytölle.

Tunnus	Kuvaus
	Langaton Bluetooth® -tekniikka
	CD
	iPod
	USB
	AUX

AUDIO-CD-TILA

Perustilan näyttöruutu

(1) Tila

Näyttää nykyisen käyttötilan

(2) Käyttötila

Näyttää nykyisen käyttötilan Repeat/ Random/Scan-selaus-toiminnoille

(3) Kappaletiedot

Näyttää lisätietoja nykyisestä kappaleesta

(4) Toisto/Tauko

Vaihtaa toisto/tauko tilaan

(5) Toistoaika

Näyttää nykyisen toistoajan

(6) Tiedot

Näyttää yksityiskohtaisia tietoja nykyisestä kappaleesta

(7) Random

Kytkee Random-satunnaistoiston päälle/pois päältä

(8) Repeat

Kytkee Repeat-toistotoiminnon päälle/pois päältä

(9) Luettelo

Siirtyy luetteloruutuun

Audio-CD-tilan käyttäminen

CD-kappaleiden toisto/tauko

Kun audio-CD syötetään, käynnistyy oikea tila automaattisesti ja toisto alkaa.

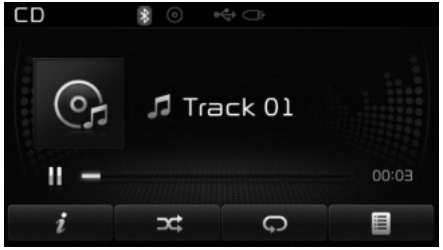

Paina ⏸ painiketta toiston aikana pitääksesi tauon toistossa ja paina ▶ painiketta jatkaaksesi sitä.

✻ HUOMAUTUS

- **Ainoastaan aidot audio-CD-levyt ovat tuettuja. Muissa levyissä saattaa esiintyä tunnistushäiriöitä (esim. CD-R-kopiot, CD-levyt tarroilla).**
- **Esittäjä- ja nimiketiedot näytetään ruudulla, mikäli kappaletiedot sisältyvät audio-CD-levyyn.**

Kappaleiden vaihtaminen

Paina SEEK TRACK painiketta siirtyäksesi edelliseen tai seuraavaan kappaleeseen.

✻ HUOMAUTUS

- **Painikkeen SEEK TRACK painaminen 1 sekunnin jälkeen toiston aloituksesta aloittaa nykyisen kappaleen alusta.**
- **Painikkeen SEEK TRACK painaminen 1 sekunnin sisällä toiston aloituksesta aloittaa edellisen kappaleen.**

Valitseminen luettelosta

Käännä ◎ TUNE-säädintä vasemmalle/oikealle hakeaksesi haluttua kappaletta.

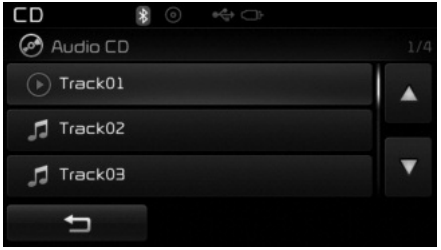

Kun olet löytänyt haluamasi kappaleen, paina ◎ TUNE-säädintä aloittaaksesi toiston.

Kappaleiden pikakelaus eteen-/taaksepäin

Paina ja pidä SEEK TRACK painiketta pohjassa (yli 0,8 sekuntia) toiston aikana kelataksesi nykyistä kappaletta pikanopeudella eteen- tai taaksepäin.

Scan-selaus

Paina SCAN painiketta toistaaksesi ensimmäiset 10 sekuntia jokaisesta tiedostosta.

Audio-CD-tilan valikko

Tässä tilassa pääset käyttämään Info, Random, Repeat ja List-toimintoja (luettelo).

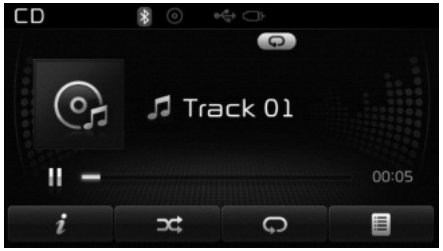

Info

Paina *i* painiketta näyttääksesi lisätietoja nykyisestä levystä.

Random

Paina painiketta toistaaksesi kappaleita satunnaisessa järjestyksessä.

Paina painiketta uudelleen kytkeäksesi random-toiminnon pois päältä.

Repeat

Paina painiketta toistaaksesi nykyistä kappaletta yhä uudelleen ja uudelleen. Paina painiketta uudelleen kytkeäksesi repeat-toiminnon pois päältä.

List

Paina painiketta näyttääksesi kappaleluettelon ruudulla.

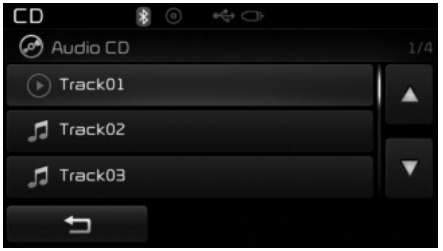

Käännä TUNE-säädintä vasemmalle/oikealle hakeaksesi kappaleita. Kun haluttu kappale näytetään, paina säädintä tehdäksesi valinnan ja aloittaaksesi toiston.

MP3-CD-TILA

Perustilan näyttöruutu

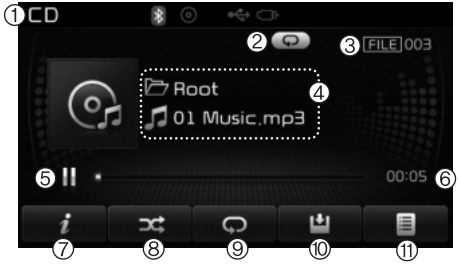

(1) Tila

Näyttää nykyisen käyttötilan.

(2) Käyttötila

Näyttää nykyisen käyttötilan Repeat/ Random/Scan-selaus-toiminnoille

(3) Tiedostoindeksi

Näyttää nykyisen tiedoston numeron

(4) Kappaletiedot

Näyttää lisätietoja nykyisestä tiedostosta

(5) Toisto/Tauko

Vaihtaa toisto/tauko tilaan

(6) Toistoaika

Näyttää nykyisen toistoajan

(7) Tiedot

Näyttää yksityiskohtaisia tietoja nykyisestä tiedostosta

(8) Random

Kytkee Random-satunnaistoiston päälle/pois päältä

(9) Repeat

Kytkee Repeat-toistotoiminnon päälle/pois päältä

(10) Kopiointi

Kopio nykyisen tiedoston My Music -hakemistoon

(11) Luettelo

Siirtyy luetteloruutuun

MP3 CD -tilan käyttäminen

MP3-tiedoston toisto/tauko

Kun MP3-levy syötetään, oikea tila käynnistyy automaattisesti ja toisto aloitetaan.

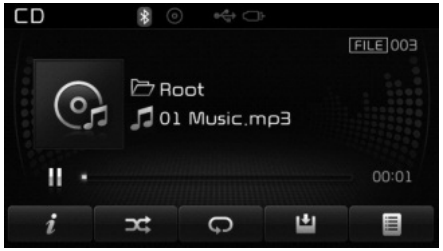

Paina ⏸ painiketta toiston aikana pitääksesi tauon toistossa ja paina ▶ painiketta jatkaaksesi sitä.

✻ HUOMAUTUS

Jos levyllä on useita tiedostoja ja kansioita, lukuaika voi kestää yli 10 sekuntia ja luettelonäkymää ei ehkä näytetä tai kappalehaku ei toimi. Kun lataus on valmis yritä uudelleen.

Tiedoston vaihtaminen

Paina SEEK TRACK painiketta siirtyäksesi edelliseen tai seuraavaan tiedostoon.

✻ HUOMAUTUS

- **Painikkeen SEEK TRACK painaminen 1 sekunnin jälkeen toiston aloituksesta aloittaa nykyisen tiedoston alusta.**
- **Painikkeen SEEK TRACK painaminen 1 sekunnin sisällä toiston aloituksesta aloittaa edellisen tiedoston.**

Valitseminen luettelosta

Käännä ◎ TUNE-säädintä vasemmalle/oikealle hakeaksesi haluttua tiedostoa.

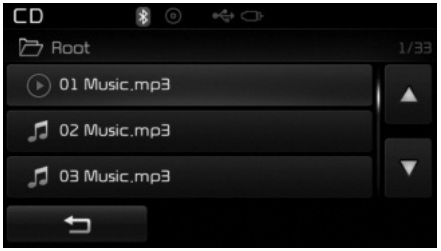

Kun olet löytänyt haluamasi tiedoston, paina ◎ TUNE-säädintä aloittaaksesi toiston.

Tiedostojen pikakelaus eteen-/taaksepäin

Paina ja pidä SEEK TRACK painiketta pohjassa (yli 0,8 sekuntia) toiston aikana kelataksesi nykyistä tiedostoa pikanopeudella eteen- tai taaksepäin.

Scan-selaus

Paina SCAN painiketta toistaaksesi ensimmäiset 10 sekuntia jokaisesta tiedostosta.

Kansioiden hakeminen

Paina PTY FOLDER painiketta valitaksesi ja hakeaksesi kansioita.

Kun haluttu kansio näytetään, paina TUNE-säädintä tehdäksesi valinnan.

Valitun kansion ensimmäisen tiedoston toisto aloitetaan.

MP3-CD-tilan valikko

Tässä tilassa pääset käyttämään Info, Random, Repeat, List ja kopiontitoimintoja.

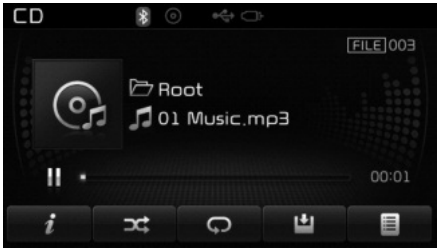

Info

Paina *i* painiketta näyttääksesi lisätietoja nykyisestä tiedostosta.

✻ HUOMAUTUS

- **Kun "Folder File" -valinta on asetettu oletusruuduksi näyttöasetuksista ("Display"), albumin/esittäjän/tiedoston tiedot näytetään lisätiedoissa.**
- **Kun "Album Artist Song"-valinta on asetettu oletusruuduksi, kansion/tiedoston nimi näytetään lisätiedoissa.**
- **Nimike-, esittäjä- ja albumitiedot näytetään ainoastaan, kun kyseisiä tietoja on tallennettu MP3-tiedoston ID3-tagiin.**

Random

Paina painiketta toistaaksesi tiedostoja satunnaisessa järjestyksessä.

Jokaisella painikkeen painalluskerralla, toiminto vaihtuu seuraavassa järjestyksessä: Random Folder ➞ Random All➞ Off.

- Random Folder: Nykyisen hakemiston kaikkia tiedostoja toistetaan satunnaisesti.
- Random All: Toistaa kaikkia tiedostoja satunnaisesti.

Repeat

Paina painiketta toistaaksesi nykyistä tiedostoa tai kansiota yhä uudelleen ja uudelleen.

Jokaisella painikkeen painalluskerralla, toiminto vaihtuu seuraavassa järjestyksessä: Repeat ➞ Repeat Folder ➞ Off.

- Repeat: toistaa nykyistä tiedostoa jatkuvasti.
- Repeat Folder: toistaa kaikki hakemiston tiedostot uudelleen jatkuvasti.

Tiedostojen kopioiminen

Paina painiketta kopioidaksesi nykyisen tiedoston My Music -hakemistoon.

✻ HUOMAUTUS

Toisen toiminnon valitseminen kesken kopioinnin näyttää ponnahdusruudun, joka kysyy, haluatko keskeyttää kopioinnin. Sano “Yes” keskeyttääksesi.

List

Paina painiketta näyttääksesi tiedostoluettelon ruudulla.

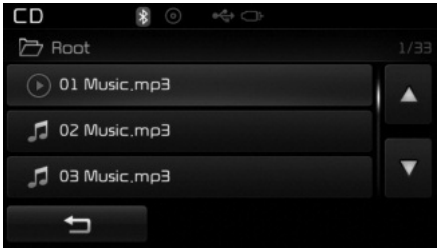

Käännä TUNE-säädintä vasemmalle/oikealle hakeaksesi tiedostoja. Kun haluttu tiedosto näytetään, paina säädintä tehdäksesi valinnan ja aloittaaksesi toiston.

USB-TILA

Perustilan näyttöruutu

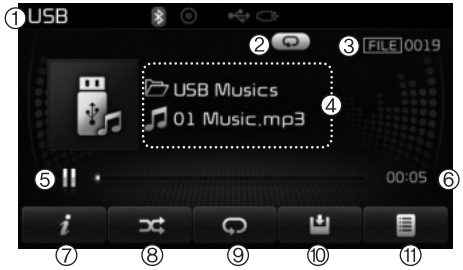

(1) Tila

Näyttää nykyisen käyttötilan

(2) Käyttötila

Näyttää nykyisen käyttötilan Repeat/ Random/Scan-selaus-toiminnoille

(3) Tiedostoindeksi

Näyttää nykyisen tiedoston numeron

(4) Kappaletiedot

Näyttää lisätietoja nykyisestä tiedostosta

(5) Toisto/Tauko

Vaihtaa toisto/tauko tilaan

(6) Toistoaika

Näyttää nykyisen toistoajan

(7) Tiedot

Näyttää yksityiskohtaisia tietoja nykyisestä tiedostosta

(8) Random

Kytkee Random-satunnaistoiston päälle/pois päältä

(9) Repeat

Kytkee Repeat-toistotoiminnon päälle/pois päältä

(10) Kopiointi

Kopio nykyisen tiedoston My Music -hakemistoon

(11) Luettelo

Siirtyy luetteloruutuun

USB-tilan käyttäminen

USB-tiedoston toisto/tauko

Kun USB-laite liitetään, oikea tila kytkeytyy automaattisesti ja USB-tiedostojen toisto aloitetaan.

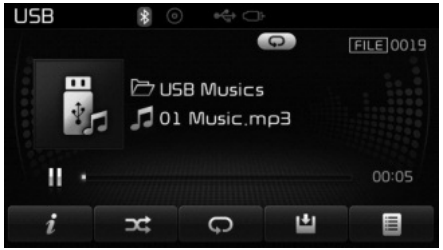

Paina ⏸ painiketta toiston aikana pitääksesi tauon toistossa ja paina ▶ painiketta jatkaaksesi sitä.

✻ HUOMAUTUS

- **Lataaminen saattaa vaatia enemmän aikaa, jos USB-laitteessa on paljon tiedostoja ja kansioita. Tiedostojen luettelointi näytöllä ja tiedoston haku ei ehkä myöskään toimi. Normaalitoiminta palautuu heti, kun lataaminen on valmis.**
- **Järjestelmä ei ehkä tue normaaleja toimintoja, jos käytössä on erikoistyyppinen USB-muisti (esim. metallikuorinen).**

Tiedoston vaihtaminen

Paina SEEK TRACK painikkeita siirtyäksesi edelliseen tai seuraavaan tiedostoon.

✻ HUOMAUTUS

- **Painikkeen SEEK TRACK painaminen 1 sekunnin jälkeen toiston aloituksesta aloittaa nykyisen tiedoston alusta.**
- **Painikkeen SEEK TRACK painaminen 1 sekunnin sisällä toiston aloituksesta aloittaa edellisen tiedoston.**

Valitseminen luettelosta

Käännä ◎ TUNE-säädintä vasemmalle/oikealle hakeaksesi haluttua tiedostoa.

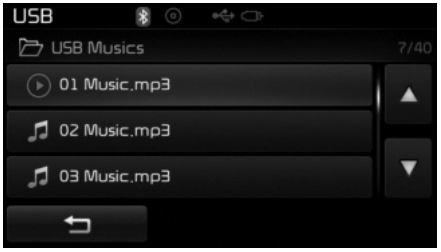

Kun olet löytänyt haluamasi tiedoston, paina ◎ TUNE-säädintä aloittaaksesi toiston.

Tiedostojen pikakelaus eteen-/taaksepäin

Paina ja pidä SEEK TRACK painiketta pohjassa (yli 0,8 sekuntia) toiston aikana kelataksesi nykyistä tiedostoa pikanopeudella eteen- tai taaksepäin.

Scan-selaus

Paina SCAN painiketta toistaaksesi ensimmäiset 10 sekuntia jokaisesta tiedostosta.

Kansioiden hakeminen

Paina PTY FOLDER painiketta valitaksesi ja hakeaksesi kansioita.

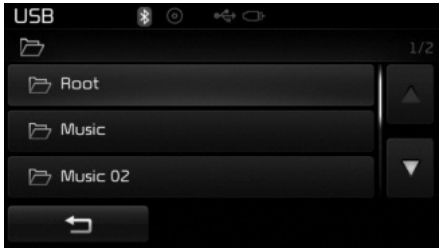

Kun haluttu kansio näytetään, paina TUNE-säädintä tehdäksesi valinnan.

Valitun kansion ensimmäisen tiedoston toisto aloitetaan.

USB-tilan valikko

Tässä tilassa pääset käyttämään Info, Random, Repeat, List ja kopiontitoimintoja.

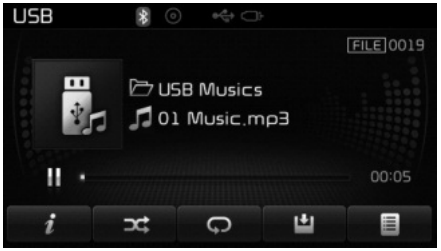

Info

Paina *i* painiketta näyttääksesi lisätietoja nykyisestä tiedostosta.

✻ HUOMAUTUS

- **Kun “Folder File” -valinta on asetettu oletusruuduksi näyttöasetuksista (“Display”), albumin/esittäjän/tiedoston tiedot näytetään lisätiedoissa.**
- **Kun “Album Artist Song”-valinta on asetettu oletusruuduksi, kansion/tiedoston nimi näytetään lisätiedoissa.**
- **Nimike-, esittäjä- ja albumitiedot näytetään ainoastaan, kun kyseisiä tietoja on tallennettu MP3-tiedoston ID3-tagiin.**

Random

Paina painiketta toistaaksesi tiedostoja satunnaisessa järjestyksessä.

Jokaisella painikkeen painalluskerralla, toiminto vaihtuu seuraavassa järjestyksessä: Random Folder ➞ Random All ➞ Off.

- Random Folder: nykyisen hakemiston tiedostoja toistetaan satunnaisesti.
- Random All: toistaa kaikkia tiedostoja satunnaisesti.

Repeat

Paina painiketta toistaaksesi nykyistä tiedostoa tai kansiota yhä uudelleen ja uudelleen.

Jokaisella painikkeen painalluskerralla, toiminto vaihtuu seuraavassa järjestyksessä: Repeat ➞ Repeat Folder ➞ Off.

- Repeat (tunnus) : toistaa nykyistä tiedostoa jatkuvasti.
- Kansion Repeat (tunnus) : toistaa kaikki hakemiston tiedostot uudelleen jatkuvasti.

Tiedostojen kopioiminen

Paina painiketta kopioidaksesi nykyisen tiedoston My Music -hakemistoon.

✻ HUOMAUTUS

Toisen toiminnon valitseminen kesken kopioinnin näyttää ponnahdusruudun, joka kysyy, haluatko keskeyttää kopioinnin. Sano "Yes" keskeyttääksesi.

List

Paina painiketta näyttääksesi tiedostoluettelon ruudulla.

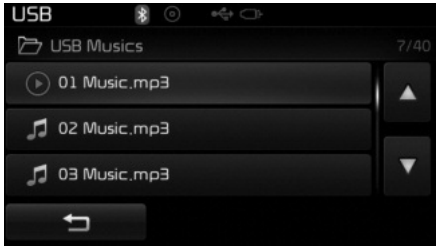

Käännä TUNE-säädintä vasemmalle/oikealle hakeaksesi tiedostoja. Kun haluttu tiedosto näytetään, paina säädintä tehdäksesi valinnan ja aloittaaksesi toiston.

iPod-TILA

Perustilan näyttöruutu

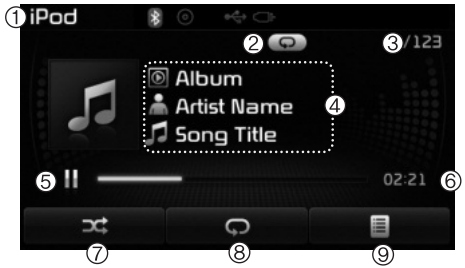

(1) Tila

Näyttää nykyisen käyttötilan

(2) Käyttötila

Näyttää nykyisen käyttötilan Repeat/ Random-toiminnoille

(3) Kappaleindeksi

Näyttää nykyisen kappaleen/kappaleiden kokonaismäärän

(4) Kappaletiedot

Näyttää lisätietoja nykyisestä kappaleesta

(5) Toisto/Tauko

Vaihtaa toisto/tauko tilaan

(6) Toistoaika

Näyttää nykyisen toistoajan

(7) Random

Kytkee Random-satunnaistoiston päälle/pois päältä

(8) Repeat

Kytkee Repeat-toistotoiminnon päälle/pois päältä

(9) Luettelo

Siirtyy luetteloruutuun

iPod-tilan käyttäminen

iPod-kappaleen toisto/tauko

Kun iPod-laite liitetään, oikea tila kytkeytyy automaattisesti ja tiedostojen toisto aloitetaan.

Paina ⏸ painiketta toiston aikana pitääksesi tauon toistossa ja paina ▶ painiketta jatkaaksesi sitä.

✻ HUOMAUTUS

iPod-laitteet, jotka käyttävät järjestelmälle tuntematonta yhteysprotokollaa, eivät ehkä toimi oikein.

Kappaleiden vaihtaminen

Paina SEEK TRACK painiketta siirtyäksesi edelliseen tai seuraavaan kappaleeseen.

✻ HUOMAUTUS

- **Painikkeen SEEK TRACK painaminen 1 sekunnin jälkeen toiston aloituksesta aloittaa nykyisen kappaleen alusta.**
- **Painikkeen SEEK TRACK painaminen 1 sekunnin sisällä toiston aloituksesta aloittaa edellisen kappaleen.**
- **Aikaviiveet saattavat vaihdella iPod-laitteesta riippuen.**

Kappaleiden pikakelaus eteen-/taaksepäin

Paina ja pidä SEEK TRACK painiketta pohjassa (yli 0,8 sekuntia) toiston aikana kelataksesi nykyistä kappaletta pikanopeudella eteen- tai taaksepäin.

Kategorioiden hakeminen

Käännä TUNE-säädintä vasemmalle/oikealle hakeaksesi haluttua kategoriaa.

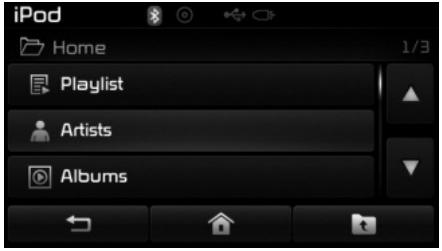

Kun olet löytänyt haluamasi kategorian, paina TUNE-säädintä aloittaaksesi toiston.

✻ HUOMAUTUS

Kahdeksaa erilaista kategoriaa voidaan hakea, esim. soittolistat, esittäjät, albumit, genret, kappaleet, säveltäjät, äänikirjat ja podcastit.

Kategoriavalikko

iPod-kategoriavalikossa voit käyttää , Home ja -toimintoja.

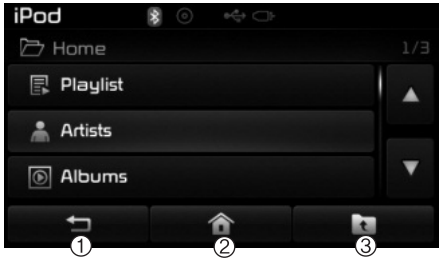

(1) : Näyttää toistoruudun

(2) Home : Siirtyy iPod-kategoriaruudun juureen

(3) : Siirtyy edelliseen kategoriaan

✻ HUOMAUTUS

- **Jos hakutila avataan kappaleen toiston aikana, viimeisin haettu kategoria näytetään.**
- **Hakuvaiheet ensimmäisen liittämisen yhteydessä saattaa vaihdella iPod-laitteen tyypistä riippuen.**

iPod-tilan valikko

Tässä tilassa pääset käyttämään Random, Repeat ja List-toimintoja (luettelo).

Random

Paina painiketta toistaaksesi kappaleita satunnaisessa järjestyksessä.

Jokaisella painikkeen painalluskerralla, toiminto vaihtuu seuraavassa järjestyksessä: Random Album ➞ Random All ➞ Off.

- Random Album: Toiminto toistaa albumin kappaleet satunnaisessa järjestyksessä.
- Random All: Toistaa kaikkia kappaleita satunnaisessa järjestyksessä.

Repeat

Paina painiketta toistaaksesi nykyistä kappaletta yhä uudelleen ja uudelleen. Paina painiketta uudelleen kytkeäksesi repeat-toiminnon pois päältä.

- Repeat: Toistaa nykyistä kappaletta jatkuvasti

List

Paina [≡] painiketta näyttääksesi kategoriavalikon.

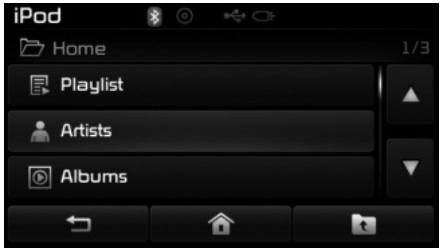

Käännä ◎ TUNE-säädintä vasemmalle/oikealle hakeaksesi haluttua kategoriaa.

Kun olet löytänyt haluamasi kategorian, paina ◎ TUNE-säädintä aloittaaksesi toiston.

AUX-TILA

AUX-tilan käyttäminen

Paina MEDIA painiketta ▸ Valitse [AUX]

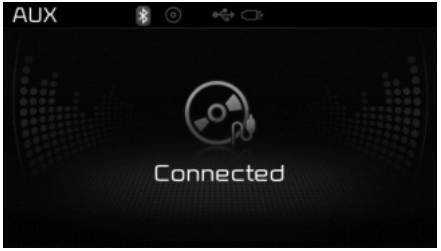

Ulkoinen laite voidaan liittää musiikin toistamiseksi.

Ulkoisen laitteen yhdistäminen

Ulkoisia musiikkisoittimia (videokamerat, kannettavat videolaitteet jne.) voidaan toistaa tarkoituksenmukaisella johdolla.

✻ HUOMAUTUS

- **Jos ulkoinen laite liitetään AUX-porttiin, AUX-tila kytkeytyy automaattisesti. Kun liitin irrotetaan, aiempi tila palautetaan.**
- **AUX-tilaa voidaan käyttää ainoastaan, kun ulkoinen musiikkisoitin (videokamerat, kannettavat videolaitteet jne.) on liitetty.**
- **AUX-äänenvoimakkuutta voidaan säätää erikseen muista äänentoistotiloista.**
- **Liittimen asettaminen AUX-porttiin ilman, että ulkoinen laite on yhdistetty, aiheuttaa AUX-tilan kytkeytymisen ilman äänentoistoa. Kun ulkoista laitetta ei enää käytetä, poista myös liitäntäjohto.**
- **Kun ulkoinen laite on kytketty pistorasiaan latausta varten, ulkoisen laitteen toistosta saattaa aiheutua meluääntä. Näissä tapauksissa irrota sähköliitin ennen käyttöä.**
- **Kiinnitä AUX-kaapeli kunnolla AUX-liitäntään käyttääksesi sitä.**

MY MUSIC -TILA

Perustilan näyttöruutu

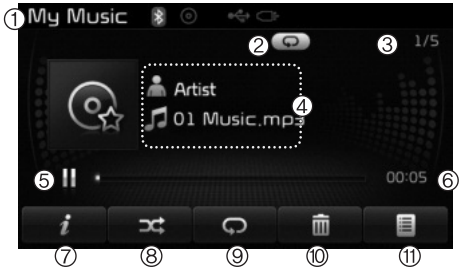

(1) Tila

Näyttää nykyisen käyttötilan

(2) Käyttötila

Näyttää nykyisen käyttötilan Repeat/ Random/Scan-selaus-toiminnoille

(3) Tiedostoindeksi

Näyttää nykyisen tiedoston/tiedostojen kokonaismäärän

(4) Kappaletiedot

Näyttää lisätietoja nykyisestä tiedostosta

(5) Toisto/Tauko

Vaihtaa toisto/tauko tilaan

(6) Toistoaika

Näyttää nykyisen toistoajan

(7) Tiedot

Näyttää yksityiskohtaisia tietoja nykyisestä tiedostosta

(8) Random

Kytkee Random-satunnaistoiston päälle/pois päältä

(9) Repeat

Kytkee Repeat-toistotoiminnon päälle/pois päältä

(10) Poista

Poistaa nykyisen tiedoston

(11) Luettelo

Siirtyy luetteloruutuun

My Music -tilan käyttäminen

Musiikkitiedoston toisto/tauko

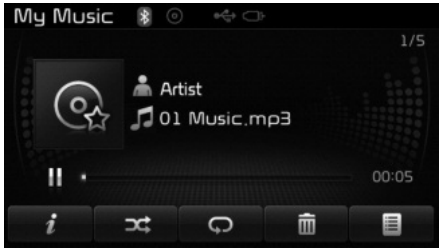

Paina ⏸ painiketta toiston aikana pitääksesi tauon toistossa ja paina ▶ painiketta jatkaaksesi sitä.

✻ HUOMAUTUS

Jos My Music -hakemistossa ei ole tallennettuja tiedostoja, [My Music] painike poistetaan käytöstä.

Tiedoston vaihtaminen

Paina SEEK TRACK painiketta siirtyäksesi edelliseen tai seuraavaan tiedostoon.

✻ HUOMAUTUS

- **Painikkeen SEEK TRACK painaminen 1 sekunnin jälkeen toiston aloituksesta aloittaa nykyisen tiedoston alusta.**
- **Painikkeen SEEK TRACK painaminen 1 sekunnin sisällä toiston aloituksesta aloittaa edellisen tiedoston.**

Valitseminen luettelosta

Käännä ◎ TUNE-säädintä vasemmalle/oikealle hakeaksesi haluttua tiedostoa.

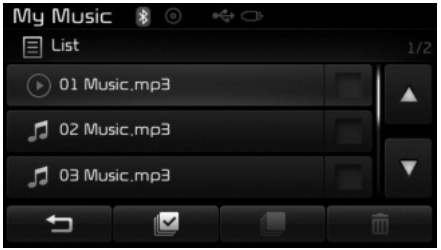

Kun olet löytänyt haluamasi tiedoston, paina ◎ TUNE-säädintä aloittaaksesi toiston.

Tiedostojen pikakelaus eteen-/taaksepäin

Paina ja pidä SEEK TRACK painiketta pohjassa (yli 0,8 sekuntia) toiston aikana kelataksesi nykyistä tiedostoa pikanopeudella eteen- tai taaksepäin.

Scan-selaus

Paina SCAN painiketta toistaaksesi ensimmäiset 10 sekuntia jokaisesta tiedostosta.

My Music -tilan valikko

Tässä tilassa pääset käyttämään Info, Random, Repeat, List ja poistotoimintoja.

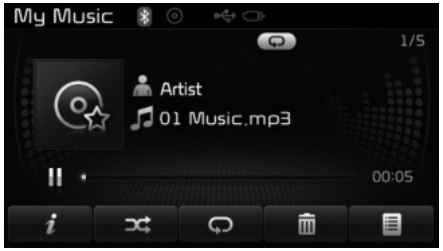

Tiedot

Paina [i] painiketta näyttääksesi lisätietoja nykyisestä tiedostosta.

✻ HUOMAUTUS

Nimike-, esittäjä- ja albumitiedot näytetään ainoastaan, kun kyseisiä tietoja on tallennettu MP3-tiedoston ID3-tagiin.

Random

Paina [⤮] painiketta toistaaksesi tiedostoja satunnaisessa järjestyksessä. Paina painiketta uudelleen kytkeäksesi random-toiminnon pois päältä.

Repeat

Paina [⟲] painiketta toistaaksesi nykyistä kappaletta yhä uudelleen ja uudelleen. Paina painiketta uudelleen kytkeäksesi repeat-toiminnon pois päältä.

Tiedostojen poistaminen

Paina [🗑] painiketta poistaaksesi nykyisen tiedoston.

Luettelo

Paina [≡] painiketta näyttääksesi tiedostoluettelon ruudulla.

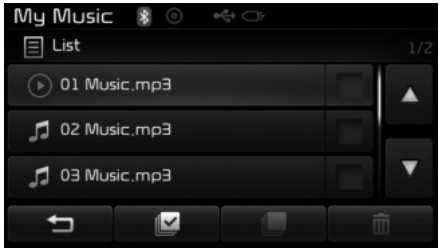

Käännä ◉ TUNE-säädintä vasemmalle/oikealle hakeaksesi tiedostoja. Kun haluttu tiedosto näytetään, paina säädintä tehdäksesi valinnan ja aloittaaksesi toiston.

Luettelovalikko

Luetteloruudun kautta voit poistaa aikaisemmin My Music -hakemistoon tallennettuja tiedostoja.

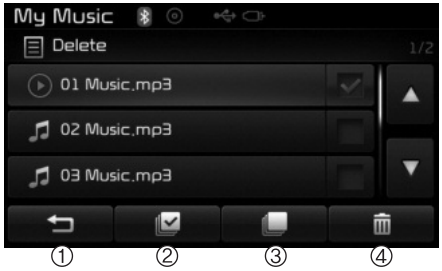

Paina [☑] painiketta tai valitse poistettavat tiedostot yksittäisesti. Kun tiedostot valitaan painiketta [⧉] ja [🗑] painikkeet tulevat käytettäviksi.

(1) [↩]: siirtyy edelliseen ruutuun
(2) Valitse kaikki: valitsee kaikki tiedostot
(3) Poista valinnat: poistaa kaikki tiedostovalinnat
(4) Poista: poistaa valitut tiedostot

Kun olet valinnut poistettavat tiedostot, paina 🗑 painiketta poistaaksesi ne.

✻ HUOMAUTUS

- **Järjestelmään voidaan tallentaa enintään 6 000 tiedostoa, mikäli muistia on käytettävissä.**
- **Samaa tiedostoa voidaan kopioida enintään 1 000 kertaa.**
- **Tarkastaaksesi muistitiedot, mene SETUP ▸ [System] ▸ [Memory Information]**

✻ HUOMAUTUS - *Bluetooth®*-äänentoiston käyttäminen

- **Langatonta *Bluetooth®*-äänentoistoa voidaan käyttää ainoastaan, kun *Bluetooth®*-puhelin on yhdistetty.**
- ***Bluetooth®*-äänentoisto ei tule käytettäväksi, kun yhdistettävä matkapuhelin ei tue tätä toimintoa.**
- **Jos *Bluetooth®*-äänentoiston aikana järjestelmään yhdistetään toinen *Bluetooth®*-puhelin, musiikin toisto myös pysäytetään.**
- **Kappaleen vaihtopainikkeiden (ylös/alas) painaminen *Bluetooth®*-äänentoiston aikana voi aiheuttaa painikeääniä joissain matkapuhelimissa.**
- ***Musiikin suoratoisto langattomalla Bluetooth®*-tekniikalla ei ehkä ole tuettu joissain matkapuhelimissa.**
- **Kun palaat langattomaan *Bluetooth®*-äänentoistotilaan puhelun lopettamisen jälkeen, tila ei välttämättä käynnisty uudelleen automaattisesti joissain matkapuhelimissa.**
- **Puhelun tekeminen tai sen vastaanottaminen *Bluetooth®*-äänentoiston aikana voi johtaa äänihäiriöihin.**

Bluetooth®-äänentoistotila

Bluetooth®-äänentoistotilan käyttäminen

Bluetooth® -äänentoiston *toisto-/taukotoiminto*

Kun *Bluetooth®*-laite liitetään järjestelmään, oikea tila kytkeytyy automaattisesti.

Paina ▶II painiketta toiston aikana pitääksesi tauon toistossa ja paina ▶II painiketta jatkaaksesi sitä.

✻ HUOMAUTUS

Toisto-/taukotoiminto saattaa toimia erilailla riippuen matkapuhelinmallista.

Tiedoston vaihtaminen

Paina SEEK TRACK painiketta siirtyäksesi edelliseen tai seuraavaan tiedostoon.

Yhteyden muodostaminen

Jos langatonta *Bluetooth®*-laitetta ei ole yhdistetty, paina SETUP ▸ [Phone] painiketta näyttääksesi *Bluetooth®*-yhdistysruudun.

Voit käyttää puhelimen pariliitos-, yhdistys/yhteyden katkaisu- ja poistotoimintoja *Bluetooth®*-puhelimellasi.

✻ HUOMAUTUS

- **Jos *Bluetooth®*-äänentoisto ei toimi oikein, tarkasta onko toiminto kytketty pois päältä seuraavista valikoista: SETUP ▸ [Phone] ▸ [Audio streaming]. Jos toiminto on kytketty pois päältä, niin kytke se takaisin päälle ja yritä uudelleen.**
- **Jos musiikkia ei vielä toisteta matkapuhelimessa *Bluetooth®*-äänentoistotilan vaihtamisen jälkeen, toistopainikkeen painaminen kerran voi kytkeä toistotilan päälle. Tarkasta, että musiikkia toistetaan *Bluetooth®*-laitteesta sen jälkeen, kun olet vaihtanut *Bluetooth®*-äänentoistotilaan.**

Langaton Bluetooth®-tekniikka

Langattoman *Bluetooth®*-Handsfreen käyttö

- Langattomalla *Bluetooth®*-tekniikalla viitataan lyhyen kantaman langattomaan verkkotekniikkaan, joka käyttää 2,45 GHz taajuutta yhdistämään erilaisia laitteita eri etäisyyksiltä.
- Langaton *Bluetooth®*-tekniikka tukee tietokoneita, ulkoisia laitteita, *Bluetooth®*-puhelimia, kämmentietokoneita ja erilaisia elektronisia laitteita autojen toimintaympäristössä mahdollistaen suuren tiedonsiirtonopeuden ilman erillisen yhteyskaapelin käyttöä.
- Langattomalla *Bluetooth®*-handsfreellä viitataan laitteistoon, joka mahdollistaa puhelujen tekemisen *Bluetooth®*-matkapuhelimella vaivattomasti äänentoistojärjestelmän kautta.

⚠ HUOMIO

- ***Langaton Bluetooth®-handsfree on varuste, joka helpottaa kuljettajaa turvallisessa ajotavassa. Langattoman Bluetooth®-puhelimen yhdistäminen auton äänentoistojärjestelmään mahdollistaa käyttäjän vaivattoman puheluiden tekemisen, puheluiden vastaamisen sekä yhteystietojen hallinnan. Ennen kuin käytät Bluetooth®-tekniikkaa, tutustu huolellisesti tämän käyttöoppaan sisältöön.***
- ***Toimintojen liiallinen käyttö ajon aikana saattaa johtaa huolimattomaan ajotapaan, joka voi johtaa onnettomuuksiin.***
- ***Älä käytä laitetta liikaa ajon aikana.***
- ***Näytön pitkäaikainen katseleminen on vaarallista ja voi johtaa onnettomuuksiin. Katso näyttöön ajon aikana vain lyhyesti.***

✻ HUOMAUTUS - Langattoman *Bluetooth®*-puhelimen yhdistäminen

- **Ennen kuin yhdistät matkapuhelimen äänentoistojärjestelmään tarkasta, tukeeko matkapuhelin langattomia *Bluetooth®*-toimintoja.**
- **Vaikka puhelimessa olisi *Bluetooth®*-tuki, puhelinta ei löydetä laitehaussa, jos se ei ole näkyvässä tilassa tai sen *Bluetooth®*-toiminto on kytketty pois päältä. Aseta puhelin näkyvään tilaan tai kytke *Bluetooth®*-tekniikka päälle ennen kuin aloitat haun/yhdistämisen auton äänentoistojärjestelmällä.**
- **Jos et halua, että *Bluetooth®*-puhelimeen yhdistetään automaattisesti, kokeile seuraavia toimenpiteitä.**
  1. **Sammuta *Bluetooth®*-toiminto matkapuhelimestasi.**
     - **Lisätietoja matkapuhelimen *Bluetooth®*-toiminnoista löydät matkapuhelimen käyttöoppaasta.**
  2. **Sammuta *Bluetooth®*-toiminto auton äänentoistojärjestelmästä.**

(Jatkuu)

(Jatkuu)

- **Sammuttaaksesi *Bluetooth®*-toiminnon auton äänentoistojärjestelmästä, siirry SETUP > [Phone] ja sammuta [turn off] *Bluetooth®*-tekniikka käytöstä.**
- **Pysäköi ajoneuvo, kun yhdistät matkapuhelinta auton äänentoistojärjestelmään.**
- ***Bluetooth®*-yhteys saattaa katketa ajoittain joissain matkapuhelimissa. Noudata näitä vaiheita ja yritä uudelleen.**
  1. **Kytke *Bluetooth®*-toiminto matkapuhelimesta pois päältä ja uudelleen päälle ja yritä sitten uudelleen.**
  2. **Kytke matkapuhelimen virta pois päältä ja uudelleen päälle ja yritä uudelleen.**
  3 **Poista matkapuhelimen akku kokonaan, käynnistä puhelin ja yritä sitten uudelleen.**
  4. **Käynnistä äänentoistolaite ja yritä uudelleen.**
  5. **Poista kaikki pariksi liitetyt laitteet, tee pariliitos ja yritä uudelleen.**
- **Handsfree-puhelun äänenvoimakkuus ja laatu saattavat vaihdella matkapuhelimesta riippuen.**

(Jatkuu)

(Jatkuu)

- **Äänentoisto tukee seuraavia *Bluetooth®*-toimintoja. Kaikkia toimintoja ei ehkä ole tuettu riippuen *Bluetooth®*-laitteestasi.**
  - **Puhelujen tekeminen ja vastaanottaminen *Bluetooth®*-handsfree-toiminnolla**
  - **Valikkotoiminnot puhelun aikana (yksityispuhelu, odottavan puhelun vaihto, lähtökanavan äänenvoimakkuus)**
  - **Puheluhistorian lataus**
  - **Yhteystietojen lataus**
  - **Yhteystietojen/puheluhistorian automaattinen lataus**
  - **Langattoman *Bluetooth®*-laitteen automaattinen yhdistäminen - *Bluetooth®*-äänentoisto**
- **Järjestelmään voidaan muodostaa pariksi enintään viisi *Bluetooth®*-laitetta.**
- **Ainoastaan yksi *Bluetooth®*-laite voidaan yhdistää kerrallaan.**
- **Muita laitteita ei voida muodostaa pariksi silloin, kun *Bluetooth®*-laite on valmiiksi yhdistetty.**
- **Kun langatonta *Bluetooth®*-laitetta yhdistetään, yhdistämisprosessia ei voida keskeyttää.**

(Jatkuu)

(Jatkuu)

- **Ainoastaan *Bluetooth*®-handsfree-toimintoon ja *Bluetooth*®-äänentoistoon liittyvät toiminnot ovat käytettävissä tässä järjestelmässä.**
- **Normaalitoiminnot ovat käytettävissä ainoastaan laitteissa, jotka tukevat Handsfree- ja äänentoistotoimintoja (esim. *Bluetooth*®-matkapuhelimet tai *Bluetooth*®-audiolaitteet).**
- **Vain yhtä toimintoa voidaan käyttää kerrallaan: *Bluetooth*®-Handsfree tai *Bluetooth*®-äänentoisto. (*Bluetooth*®-äänentoiston ollessa käytössä suoratoisto keskeytyy, jos *Bluetooth*®-toiminnon puhelinruutu avataan).**
- **Jos yhdistetyn *Bluetooth*®-laitteen yhteys katkeaa jostain syystä, kuten poistumisesta toiminta-alueelta, laitteen kytkemisestä pois päältä tai *Bluetooth*®-tekniikan yhteysvirheestä, *Bluetooth*®-laitetta aloitetaan etsimään automaattisesti ja yhdistetään mikäli mahdollista.**
- **Järjestelmän sijoittaminen sähkömagneettiseen ympäristöön voi lisätä häiriöäänien esiintymistä.**

Langaton Bluetooth®-tekniikka

Bluetooth®-laitteen muodostaminen pariksi

Mitä tarkoittaa langattoman *Bluetooth*®-laitteen muodostaminen pariksi?

Pariksi muodostaminen on tapahtuma, jossa *Bluetooth*®-puhelin tai -laite synkronoidaan auton äänentoistojärjestelmän kanssa. Pariksi muodostaminen on välttämätöntä *Bluetooth*®-tekniikan yhdistämiseksi ja sen toimintojen käyttämiseksi.

Pariksi muodostaminen PHONE painikkeella / ohjauspyörän kauko-ohjaimen painikkeella

Kun yhtään laitetta ei ole muodostettu pariksi

1. Paina PHONE painiketta tai ohjauspyörän kauko-ohjauksen painiketta. Seuraava ruutu näytetään.
2. Paina OK painiketta avataksesi puhelimen parimuodostamisen ruudun.

(1) Laite: laitteen nimi näytetään *Bluetooth®* -laitteen löydyttyä.
(2) Salasana: salasana, jota käytetään laitteen pariliitoksen muodostamisessa.

3. Etsi ja valitse auton äänentoistojärjestelmä *Bluetooth®*-laitteella (esim. matkapuhelin).
4. Hetken kuluttua näytölle ilmestyy ruutu, johon salasana voidaan syöttää.
   Syötä tähän salasana “0000” muodostaaksesi *Bluetooth®*-laitteen pariksi auton äänentoistojärjestelmän kanssa.
5. Kun pariliitos on muodostettu, seuraava ruutu ilmestyy näytölle.

✻ HUOMAUTUS

- **Jos langattomat *Bluetooth®*-laitteet on muodostettu pariksi, mutta yksikään niistä ei ole yhdistetty, PHONE painikkeen tai ohjauspyörän kauko-ohjauksen painikkeen painaminen avaa seuraavan ruudun. Paina [Pair] painiketta muodostaaksesi uuden laitteen pariksi tai paina [Connect] yhdistääksesi aiemmin pariksi muodostetun laitteen.**

Pariksi muodostaminen [PHONE] asetusten kautta

Paina SETUP painiketta ▸ Valitse [Phone] ▸ Valitse [Pair Phone] ▸ Valitse ◉ TUNE-säätimellä

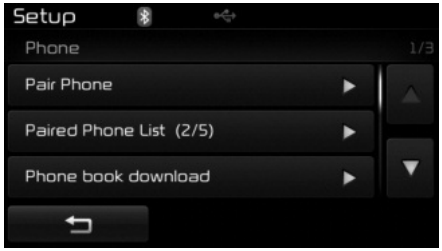

1. Seuraavat vaiheet ovat samat kuin vaiheet, jotka on kuvailtu kappaleessa “Kun yhtään laitetta ei ole muodostettu pariksi”.

✻ HUOMAUTUS

- **Puhelimen pariksi muodostaminen kestää noin yhden minuutin. Pariksi muodostaminen epäonnistuu, jos laitetta ei muodosteta pariksi annetussa ajassa. Jos pariksi muodostaminen epäonnistuu, sinun on aloitettava toimenpide alusta.**
- **Yleisesti useimmat langattomalla *Bluetooth*®-tekniikalla varustetut laitteet yhdistävät automaattisesti pariliitoksen suorituksen jälkeen. Kuitenkin jotkut laitteet saattavat vaatia erillisen hyväksymisvaiheen yhdistämisen suorittamiseksi. Tarkasta ennen käyttöä, että *Bluetooth*®-järjestelmä on yhdistetty oikein matkapuhelimesi kanssa.**
- **Pariksi muodostettujen *Bluetooth*®-laitteiden luetteloa voidaan katsoa SETUP ▸ [Phone] ▸ [Paired Phone List]-valikosta.**

Laitteen yhdistäminen

Paina SETUP painiketta ▸ Valitse [Phone] ▸ Valitse [Paired Phone List]

(1) Yhdistetty puhelin: nykyinen yhdistetty laite.

(2) Pariksi muodostettu puhelin: pariksi muodostettu laite, jota ei ole yhdistetty.

Valitse pariksi muodostettujen puhelimien luettelosta laite, johon haluat yhdistää ja paina ✱▸ painiketta.

Prioriteetin muuttaminen

Mikä on Prioriteetti?

Äänentoistojärjestelmään voidaan muodostaa pariksi enintään viisi *Bluetooth®*-laitetta. Tämän vuoksi “Change Priority”-toimintoa voidaan käyttää asettamaan pariksi muodostetuille puhelimille yhdistämisprioriteetti. Kuitenkin viimeksi yhdistetty puhelin on asetettu aina korkeimpaan prioriteettiin.

Paina SETUP painiketta ▸ Valitse [Phone] ▸ Valitse [Paired Phone List]

Valitse puhelin, jonka haluat vaihtaa korkeimman prioriteetin laitteeksi pariksi muodostettujen puhelimien luettelosta, paina sitten painiketta valikosta. Valittu laite muutetaan korkeimpaan prioriteettiin.

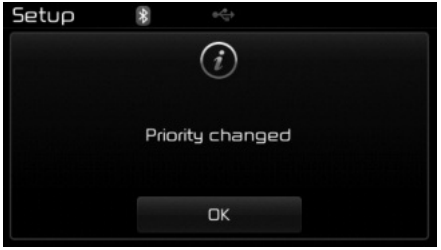

✻ HUOMAUTUS

Kun laite on yhdistetty, vaikka vaihtaisit prioriteetin toiseen laitteeseen, nykyisellä laitteella pysyy aina korkein prioriteetti.

Laitteen yhteyden katkaiseminen

Paina SETUP painiketta ▸ Valitse [Phone] ▸ Valitse [Paired Phone List]

Valitse pariksi muodostettujen puhelimien luettelosta nykyisin yhdistetty laite ja paina painiketta.

Laitteen poistaminen

Paina SETUP painiketta ▸ Valitse [Phone] ▸ Valitse [Paired Phone List]

Valitse pariksi muodostettujen puhelimien luettelosta laite, jonka haluat poistaa ja paina 🗑 painiketta.

✻ HUOMAUTUS

- **Kun poistat nykyisin yhdistettyä laitetta, laitteen yhteys katkaistaan automaattisesti poistotoimenpiteen jatkamiseksi.**
- **Jos pariksi muodostettu *Bluetooth*®-laite poistetaan, järjestelmän laitekohtainen puheluhistoria ja yhteystiedot myös poistetaan.**
- **Käyttääksesi poistettua puhelinta uudelleen, sinun on muodostettava laite pariksi uudelleen.**

Langattoman *Bluetooth*® -tekniikan käyttäminen

Puhelimen valikkoruutu

Puhelinvalikot

Kun *Bluetooth*®-laite on yhdistetty, paina PHONE painiketta näyttääksesi puhelimen valikkoruudun.

(1) Soita numeroon: Näyttää soittoruudun, josta numerot voidaan valita puhelun tekemiseksi

(2) Soittohistoria: Nykyisen yhdistetty laite

(3) Yhteystiedot: Näyttää yhteystietojen luetteloruudun

(4) Asetukset: Näyttää puhelimeen liittyvät asetukset

✻ HUOMAUTUS

- **Jos painat [Call History] painiketta, mutta soittohistoriadataa ei ole, näytölle ilmestyy kehote, joka kysyy halutaanko soittohistoria ladata.**
- **Jos painat [Phone book] painiketta, mutta yhteystietoja ei ole, näytölle ilmestyy kehote, joka kysyy halutaanko yhteystiedot ladata.**
- **Tämä toiminto ei ehkä ole tuettu joissain matkapuhelimissa. Lisätietoja laitaustuesta löydät matkapuhelimesi käyttöoppaasta.**

Soittaminen syötettyyn puhelinnumeroon

Paina PHONE painiketta ▸ Valitse [Dial Number]

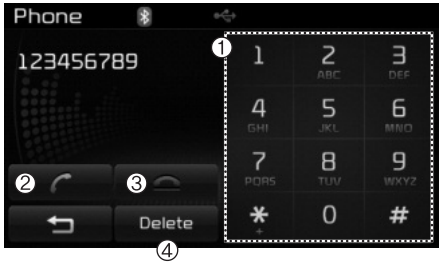

(1) Numeronäppäimistö: käytetään puhelinnumeron syöttämiseen
(2) Soita: jos numero on syötetty, soitto numeroon aloitetaan. Jos numeroa ei ole syötetty, puheluhistorian ruutu avautuu.
(3) Lopeta: poistaa syötetyn puhelinnumeron
(4) Poista: poistaa syötetyt numerot yksi kerrallaan

Puheluihin vastaaminen

Puheluun vastaaminen

Kun *Bluetooth®*-laite on yhdistetty, seuraava ruutu ilmestyy näytölle vastaamisen yhteydessä.

(1) Soittaja: Näyttää toisen osapuolen nimen, kun soittava numero on tallennettu yhteystietoihin
(2) Saapuva numero : Näyttää vastaanotettavan numeron
(3) Hyväksy: Hyväksy vastaanotettava puhelu
(4) Hylkää: Hylkää vastaanotettava puhelu

✻ HUOMAUTUS

- **Kun vastaanotettavan puhelun ponnahdusikkuna näytetään, useimmat äänentoisto- ja asetustilojen toiminnot eivät ole käytettävissä. Ainoastaan soiton äänenvoimakkuus on käytettävissä.**
- **Puhelinnumeroa ei ehkä näytetä oikein joissain matkapuhelimissa.**
- **Kun puheluun vastataan matkapuhelimella, soittotila vaihtuu automaattisesti yksityiseksi.**

Handsfree-puhelun aikana

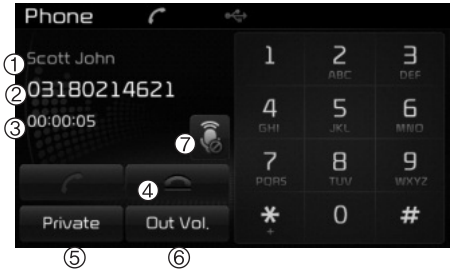

(1) Soittaja: näyttää toisen osapuolen nimen, jos soittava numero on tallennettu yhteystietoihin

(2) Saapuva numero: näyttää vastaanotettavan numeron

(3) Puheluaika: näyttää puhelun kestoajan

(4) Lopeta: lopettaa puhelun

(5) Yksityinen: vaihtaa yksityispuhelutilaan

(6) Lähtökanavan äänenvoimakkuus: säätää toisen osapuolen kuulemaa äänenvoimakkuutta

(7) Mykistys: kytkee mikrofonin mykistyksen päälle/pois

✻ HUOMAUTUS

Jos mikrofoni mykistetään, toinen osapuoli ei kykene kuulemaan ääntäsi.

Soittohistoria

Paina PHONE painiketta ▸ Valitse [Call History]

Luettelo vastaanotetuista, soitetuista ja vastaamattomista puheluista näytetään.

Paina [Download] painiketta ladataksesi soittohistorian.

(1) Soittohistoria:

- Näyttää viimeisimmät puhelut (soittohistoria)
- Yhdistää numeroon valittaessa

(2) Lataa: Viimeisimmän puheluhistorian lataus

✻ HUOMAUTUS

- **Puheluhistorian luettelo näyttää enintään 30 soitettua, vastaanotettua ja vastaamatonta puhelua.**
- **Puheluhistorioiden lataamisen yhteydessä aikaisemmin tallennetut historiat poistetaan.**
- **Tuntemattomalla numerolla soittavia saapuvia numeroita ei tallenneta soittohistorialuetteloon.**
- **Aikaisemmin tallennetut yhteystiedot tallennetaan, vaikka laitteen yhteys katkaistaan ja yhdistetään uudelleen.**
- **Lataustoiminto ei ehkä ole tuettu joissain matkapuhelimissa. Tarkasta, onko *Bluetooth*®-laitteessa lataustoiminnon tukea.**

Yhteystiedot

Paina PHONE painiketta ▶ Valitse [Phone book]

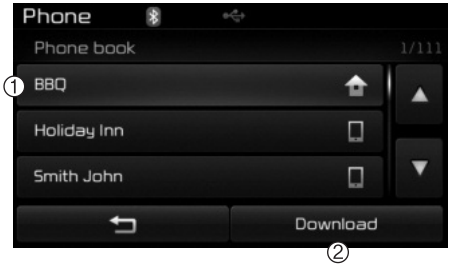

Tallennettujen yhteystietojen luettelo näytetään. Paina [Download] painiketta ladataksesi soittohistorian.

(1) Yhteystietoluettelo:
- Näyttää ladatun osoitekirjan yhteystiedot
- Yhdistää numeroon valittaessa

(2) Lataa: lataa osoitekirjan yhteystiedot

✻ HUOMAUTUS

- **Enintään 1 000 yhteystietoa voidaan kopioida auton osoitekirjaan.**
- **Osoitekirjan lataamisen yhteydessä aikaisemmin tallennetut yhteystiedot poistetaan.**
- **Lataaminen ei ole mahdollista, jos yhteystietojen lataustoiminto on kytketty pois päältä langattomasta *Bluetooth*®-laitteesta. Lisäksi jotkut laitteet saattavat vaatia laitehyväksynnän latausta yritettäessä. Jos latausta ei voida suorittaa normaalisti, tarkasta langattoman *Bluetooth*®-laitteen asetukset tai näytön tila.**
- **Soittajan tunnistetietoja ei voida näyttää tallentamattomille soittajille.**
- **Lataustoiminto ei ehkä ole tuettu joissain matkapuhelimissa. Tarkasta, onko *Bluetooth*®-laitteessa lataustoiminnon tukea.**

✻ HUOMAUTUS - Puheentunnistuksen käyttäminen

- **Kun käytät puheentunnistusta, ainoastaan käyttöoppaassa luetteloidut komennot ovat tuettuja.**
- **Muista, että puheentunnistusjärjestelmän toimiessa minkä tahansa muun kuin painikkeen tai ruudun painaminen keskeyttää puheentunnistustilan.**
- **Paras puheentunnistusjärjestelmän suorituskyky saavutetaan, kun mikrofoni suunnataan kuljettajan pään kohdalle ja äänikomennot lausutaan oikeasta istuma-asennosta.**
- **Seuraavissa tilanteissa puheentunnistus ei ehkä toimi oikein ulkopuolisen äänen johdosta.**
  - **Kun ikkunat ja kattoluukku ovat auki**
  - **Kun jäähdytys-/lämmitysjärjestelmän puhallus on voimakas**
  - **Ajettaessa tunnelissa**
  - **Ajettaessa epätasaisilla ja huonokuntoisilla teillä**
  - **Kovalla sateella (kaatosateet, myrskytuulet)**
- **Puhelimeen liittyviä puhekomentoja voidaan käyttää ainoastaan, kun *Bluetooth*®-laite on yhdistetty.**
- **Kun halutaan tehdä puhelu lausumalla soitettavan nimi, vastaava yhteystieto on oltava ladattu ja tallennettu äänentoistojärjestelmään.**
- **Kun olet ladannut yhteystiedot langattomalla *Bluetooth*®-tekniikalla, järjestelmässä kestää jonkun aikaa, että yhteystiedot saadaan muunnettua äänidataksi. Tämän aikana puheentunnistus ei ehkä toimi oikein.**
- **Lausu puhekomennot luonnollisesti ja selvästi, kuin normaalissa keskustelussa.**

PUHEENTUNNISTUS

Puheentunnistuksen käyttäminen

Puheentunnistuksen aloittaminen

Paina lyhyesti ohjauspyörän kaukoohjauksen painiketta. Lausu komento

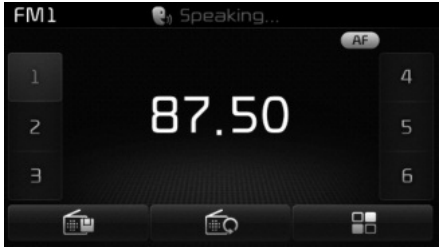

Jos puheentunnistus on [Normal Mode] -tilassa, järjestelmä sanoo “Please say a command. Beep~”

- Jos puheentunnistus on [Expert Mode] -tilassa, järjestelmästä kuuluu vain “Beep” äänimerkki.
- Vaihtaaksesi Normal Mode/Expert Mode -asetusta, siirry SETUP ▸ [System] ▸ [Prompt Feedback].

✻ HUOMAUTUS

Sano komennot ääniopasteen ja äänimerkin jälkeen, jotta tunnistus toimisi virheettömästi.

Kehoteviestien ohittaminen

Kun kehoteviesti kuuluu ▸ Paina lyhyesti (alle 0,8 sekuntia) ohjauspyörän painiketta

Kehoteviesti päättyy välittömästi ja järjestelmä antaa “beep” äänimerkin. Anna puhekomento äänimerkin jälkeen.

Puheentunnistuksen käynnistäminen uudelleen

Kun järjestelmä odottaa komentoa ▸ Paina lyhyesti (alle 0,8 sekuntia) ohjauspyörän painiketta

Komennon odotustila päättyy välittömästi ja järjestelmä antaa “beep” äänimerkin. Anna puhekomento äänimerkin jälkeen.

PUHEENTUNNISTUKSEN PÄÄTTÄMINEN

Kun puheentunnistus on toiminnassa
▶ Paina ja pidä pohjassa (yli 0,8 sekuntia) ohjauspyörän painiketta

✻ HUOMAUTUS

- **Kun ohjauspyörän tai joitain laitteiston painikkeita painetaan puheohjausta käytettäessä, puheohjaus päättyy.**
- **Jos sanot “cancel” tai “end” järjestelmän odottaessa puhekomentoa, puheohjaus päättyy.**
- **Kun järjestelmä odottaa puhekomentoa, paina ja pidä ohjauspyörän painiketta pohjassa lopettaaksesi puhekomennon.**

ASETUKSET

Käynnistystila

Paina SETUP painiketta näyttääksesi asetusruudun.

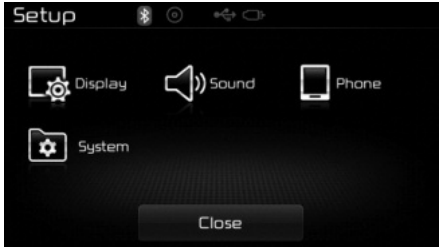

Voit valita ja säätää asetuksia seuraavista toiminnoista: [Display], [Sound], [Phone] ja [System].

Näytön asetukset

Kirkkauden säätäminen

Paina SETUP painiketta ▸ Valitse [Display] ▸ Valitse [Brightness]

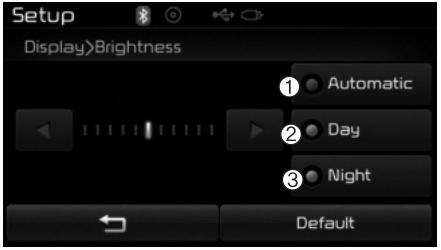

Käytä ◀, ▶ painikkeita säätääksesi näytön kirkkautta tai aseta kirkkaus automaatti-, päivä- tai yötilaan.

Paina Default painiketta nollataksesi.

(1) Automaattinen: säätää kirkkautta automaattisesti

(2) Päivä: ylläpitää jatkuvasti suurta kirkkautta

(3) Yö: ylläpitää jatkuvasti alhaista kirkkautta

Ponnahdusruututila

Paina SETUP painiketta ▸ Valitse [Display] ▸ Valitse [Pop-up Mode]

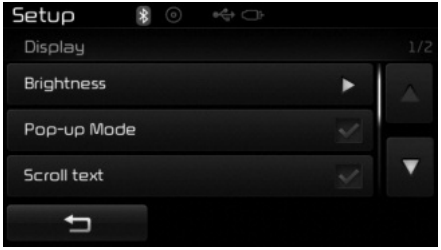

Tätä toimintoa käytetään näyttämään ponnahdusruutuja radio- ja media-tiloja avattaessa.

Kun tämä toiminto kytketään päälle, painikkeen RADIO tai MEDIA painaminen näyttää ponnahdusikkunaruudun.

✻ HUOMAUTUS

Media ponnahdusruutu voidaan näyttää ainoastaan, kun vähintään kaksi mediatilaa on yhdistetty.

Tekstin vieritystoiminto (Scroll Text)

Paina SETUP painiketta ▸ Valitse [Display] ▸ Valitse [Scroll text]

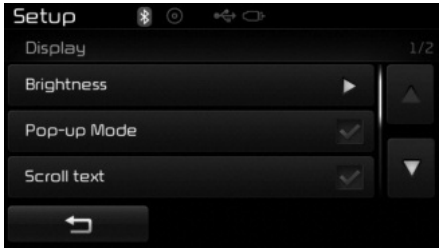

Tätä toimintoa käytetään näytöllä näkyvän tekstin vierittämiseen, kun se on liian pitkä kerralla näytettäväksi.

Kytkettynä tekstiä vieritetään toistuvasti. Kytkettynä pois päältä tekstiä vieritetään vain kerran.

MP3-tietonäyttö

Paina SETUP painiketta ▸ Valitse [Display] ▸ Valitse [Song Info]

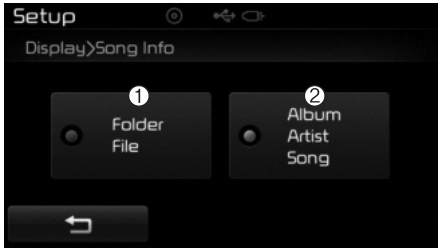

Tätä toimintoa käytetään vaihtamaan näytöllä näkyviä tietoja USB ja MP3 CD -tiloissa

(1) Hakemisto Tiedosto: näyttää tiedoston ja kansion nimen.

(2) Albumi Esittäjä Kappale: näyttää albumin/esittäjän/kappaleen nimen.

Ääniasetukset

Ääniasetukset

Paina SETUP painiketta ▸ Valitse [Sound] ▸ Valitse [Audio Setting]

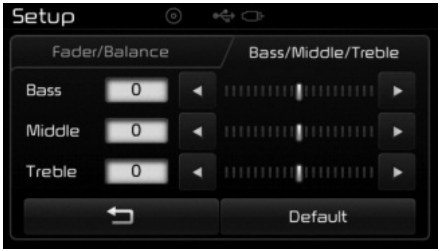

Käytä ◀, ▶, ▲, ▼ painikkeita säätääksesi Fader/Balance-tasapainon asetuksia.

Käytä ◀, ▶ painikkeita säätääksesi Basso-/Keskialue-/Diskanttiasetuksia.

Paina Default painiketta nollataksesi.

SDVC (Speed Dependent Volume Control)

Paina SETUP painiketta ▸ Valitse [Sound] ▸ Valitse [Speed Dependent Vol.]

Äänenvoimakkuutta hallitaan automaattisesti ajoneuvon nopeuden mukaan. SDVC voidaa säätää seuraaviin tiloihin: Off/Low/Mid/High.

Puheentunnistuksen asetukset

Paina SETUP painiketta ▸ Valitse [Sound] ▸ Valitse [Volume Dialogue]

Käytä –, + painikkeita puhekomentojen palautteen äänenvoimakkuuden säätämiseen.

Kosketusnäytön äänenvoimakkuus

Paina SETUP painiketta ▸ Valitse [Sound] ▸ Valitse [Touch Screen Beep]

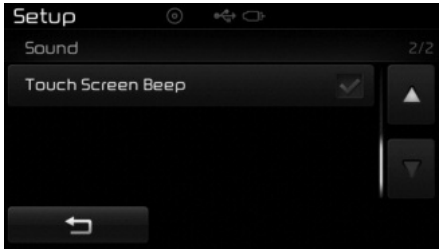

Tätä toimintoa käytetään kosketusnäytön merkkiäänen kytkemiseksi päälle / pois päältä.

Langattoman *Bluetooth®*-tekniikan asetukset

Uuden laitteen muodostaminen pariksi

Paina SETUP painiketta ▸ Valitse [Phone] ▸ Valitse [Pair Phone]

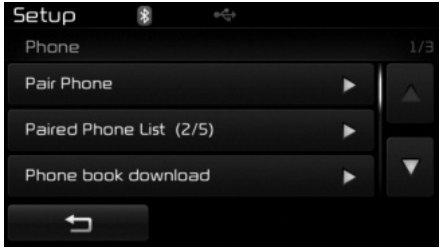

Langattomat *Bluetooth®*-laitteet voidaan muodostaa pariksi äänentoistojärjestelmän kanssa.

Saadaksesi lisätietoja, tutustu kappaleeseen “Pariksi muodostaminen puhelimen asetusten kautta”, joka sijaitsee “Langaton *Bluetooth®*-tekniikka” osassa.

Pariksi muodostettujen puhelinten luettelon katselu

Paina SETUP painiketta ▸ Valitse [Phone] ▸ Valitse [Paired Phone List]

Tätä toimintoa käytetään tarkastamaan matkapuhelimia, jotka on muodostettu pariksi äänentoistojärjestelmän kanssa. Valittaessa pariksi muodostettu puhelin asetusvalikko näytetään.

Saadaksesi lisätietoja, tutustu kappaleeseen "Bluetooth®-yhteyden asettaminen" osassa "Langaton Bluetooth®-tekniikka".

(1) ⮌: siirtyy edelliseen ruutuun

(2) Yhdistä/Katkaise puhelimen yhteys: yhdistä/Katkaise yhteys nykyisin valitusta puhelimesta

(3) Poista: poistaa nykyisin valitun puhelimen

(4) Muuta prioriteettia: Asettaa nykyisin valitun puhelimen korkeimpaan yhteysprioriteettiin

✻ HUOMAA ENNEN KUIN LATAAT YHTEYSTIETOJA

- **Ainoastaan yhdistettyjen puhelimien yhteystietoja voidaan ladata. Tarkasta myös, että matkapuhelimesi tukee lataustoimintoa.**
- **Tarkastaaksesi tukeeko matkapuhelimesi yhteystietojen lataamista, tutustu puhelimesi käyttöoppaaseen.**
- **Ainoastaan yhdistetyn puhelimen yhteystiedot voidaan ladata. Ennen latausta tarkasta tukeeko puhelimesi lataustoimintoa.**

Yhteystietojen lataaminen

Paina SETUP painiketta ▸ Valitse [Phone] ▸ Valitse [Phone book Download]

Yhteystiedot ladataan matkapuhelimesta ja latauksen edistyminen osoitetaan näytöllä.

✻ HUOMAUTUS

- **Enintään 1 000 yhteystietoa voidaan kopioida auton osoitekirjaan.**
- **Enintään 1 000 yhteystietoa voidaan tallentaa jokaisesta pariksi muodostetusta laitteesta.**
- **Osoitekirjan lataamisen yhteydessä aikaisemmin tallennetut yhteystiedot poistetaan. Kuitenkaan niitä yhteystietoja ei poisteta, jotka on tallennettu muihin pariksi muodostettuihin laitteisiin.**

Automaattinen lataus (Yhteystiedot)

Paina SETUP painiketta ▸ Valitse [Phone] ▸ Valitse [Auto Download]

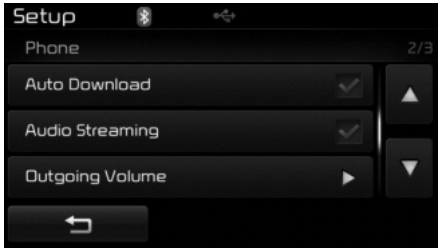

Tätä toimintoa käytetään matkapuhelimen yhteystietojen automaattiseen lataamiseen, kun *Bluetooth®*-puhelin yhdistetään.

✻ HUOMAUTUS

- **Automaattinen lataustoiminto lataa matkapuhelimen yhteystiedot aina, kun puhelin yhdistetään. Latausaika saattaa vaihdella riippuen tallennettujen yhteystietojen määrästä ja yhteyden tilasta.**
- **Kun lataat yhteystietoja, tarkasta ensin tukeeko matkapuhelimesi yhteystietojen lataustoimintoa.**

Äänen suoratoisto

Paina SETUP painiketta ▸ Valitse [Phone] ▸ Valitse [Audio Streaming]

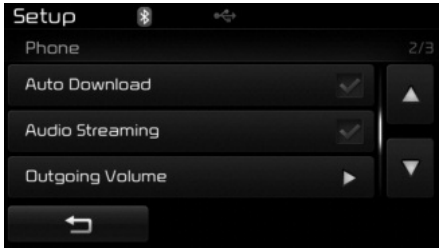

Kun äänen suoratoisto on kyketty päälle, voit toistaa langattomaan Bluetooth®-laitteeseen tallennettuja musiikkitiedostoja auton äänentoiston kautta.

Lähtökanavan äänenvoimakkuus

Paina SETUP painiketta ▸ Valitse [Phone] ▸ Valitse [Outgoing Volume]

Käytä −, + painikkeita säätääksesi lähtökanavan äänenvoimakkuutta.

Bluetooth® -järjestelmän kytkeminen pois päältä

Paina SETUP painiketta ▸ Valitse [Phone] ▸ Valitse [Bluetooth System Off]

Kun Bluetooth®-tekniikka kytketään pois päältä, Bluetooth®-toimintoja ei voida enää käyttää äänentoistolaitteistolla.

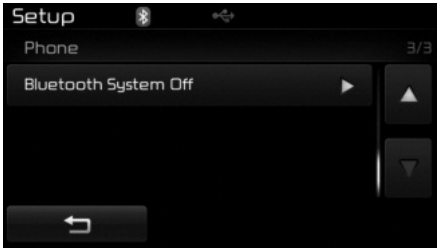

✻ HUOMAUTUS

Kytkeäksesi Bluetooth®-tekniikan takaisin päälle, siirry valintaan SETUP ▸ [Phone] ja paina "Yes".

⚠ HUOMIO

Musiikin suoratoisto langattomalla Bluetooth® -tekniikalla ei ehkä ole tuettu joissain Bluetooth® -puhelimissa.

Järjestelmän asetukset

Muistin tiedot

Paina SETUP painiketta ▸ Valitse [System] ▸ Valitse [Memory Information]

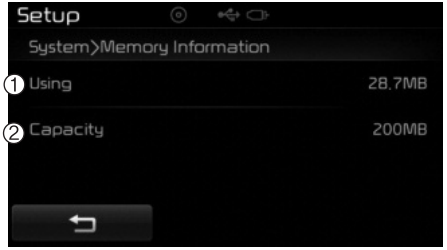

Tämä toiminto näyttää järjestelmän muistiin liittyviä tietoja.

(1) Käytetty: Näyttää käytössä olevan kapasiteetin
(2) Kapasiteetti: näyttää kokonaiskapasiteetin

Puheentunnistustilan asetukset

Paina SETUP painiketta ▸ Valitse [System] ▸ Valitse [Voice Recognition System]

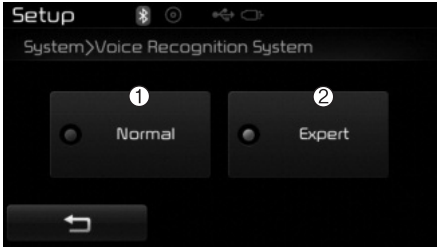

Tätä toimintoa käytetään valitsemaan haluttu puhekomentojen palautteen tila normaalin (“Normal”) ja harjaantuneen (“Expert”) välillä.

(1) Normal: tarjoaa yksityiskohtaisia kehotteita puheentunnistusta käytettäessä
(2) Expert: tarjoaa joitain kehotteita puheentunnistusta käytettäessä

✻ HUOMAUTUS

- **Puheentunnistus on riippuvainen äänentoistojärjestelmästä.**

Kieli

Paina SETUP painiketta ▸ Valitse [System] ▸ Valitse [Language]

Tätä toimintoa käytetään vaihtamaan järjestelmän ja puheentunnistuksen kieli.

Jos kieli vaihdetaan, järjestelmä käynnistyy uudelleen valitulla kielellä.

❊ Esimerkkejä puhekomentojen käytöstä

• ***Puhekomennon aloittaminen***

Painikkeen lyhyt (alle 0,8 sekuntia) painallus:

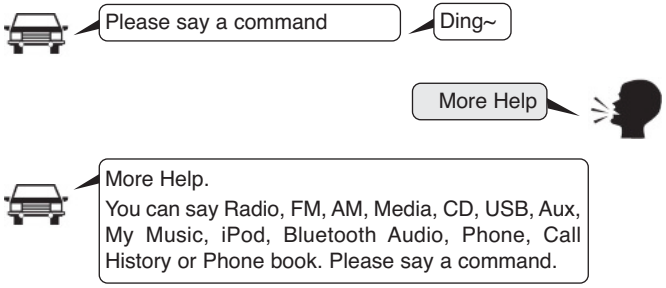

• ***Puheentunnistuksen ohittaminen***

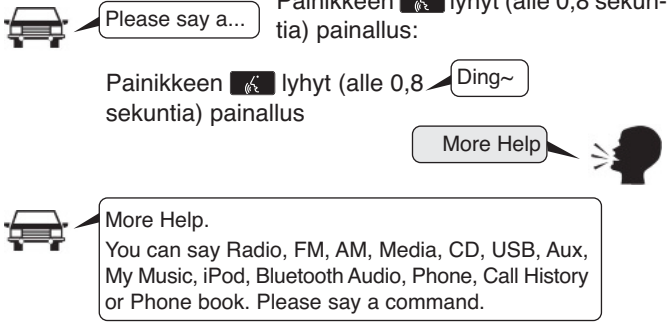

• ***Lopeta puhekomento.***

Painikkeen lyhyt (alle 0,8 sekuntia) painallus:

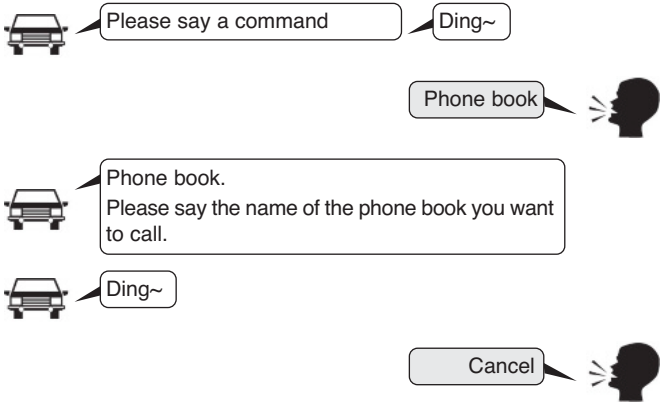

Puhekomentojen luettelo

• Peruskomennot: Näitä komentoja voidaan käyttää tilanteesta riippumatta. (Kuitenkaan joitain komentoja ei tueta joissain erikoistilanteissa).

Komento	Toiminto
More Help	Antaa opastusta komennoista, joita voidaan käyttää kaikkialla järjestelmässä.
Help	Antaa opastusta komennoista, joita voidaan käyttää nykyisessä tilassa.
Call <Nimi>	Soittaa yhteystiedolle <Nimi>, joka on tallannettu osoitekirjaan, esim. Call “John”
Phone	Antaa ohjeita puhelimeen liittyvissä komennoissa. Tämä komennon sanomisen jälkeen sano “Call History”, “Phone book”, “Dial Number” suorittaaksesi ko. toiminnon.
Call History	Näyttää puheluhistoriaikkunan.
Phone book	Näyttää yhteystiedot näytöllä. Kun olet sanonut tämän komennon, sano osoitekirjaan tallennettu yhteystieto yhdistääksesi automaattisesti numeroon.
Dial Number	Näyttää numeron syöttöruudun. Kun olet sanonut tämän komennon, voit lausua puhelinnumeron johon haluat yhdistää.
Redial	Yhdistää viimeksi soitettuun numeroon.
Radio	• Näyttää seuraavan radioruudun radion kuuntelun aikana. (FM1➞ FM2➞ FMA ➞ AM ➞ AMA) • Näyttää viimeksi toistetun radioruudun, kun kuuntelet toista äänilähdettä.

Komento	Toiminto
FM	• Kun kuuntelet FM-radiota, järjestelmä säilyttää nykyisen tilan. • Kun kuuntelet toista äänilähdettä, järjestelmä näyttää viimeksi toistetun FM-ruudun.
FM1(FM One)	Näyttää FM1-ruudun.
FM2(FM Two)	Näyttää FM2-ruudun.
FMA	Näyttää FMA-ruudun.
AM	Näyttää AM-ruudun.
AMA	Näyttää AMA-ruudun.
FM Preset 1~6	Toistaa parhaillaan kuunneltavaa lähetystä tallennetusta FM-esivalintapainikkeesta 1-6.
AM Preset 1~6	Toistaa lähetystä tallennetusta AM-esivalintapainikkeesta 1-6.
FM 87.5~107.9	Toistaa FM-lähetystä vastaavalta taajuudelta.
AM 530~1710	Toistaa AM-lähetystä vastaavalta taajuudelta.
TA on	Kytke liikennetiedotukset päälle.
TA off	Kytke liikennetiedotukset pois päältä.
News on	Kytke RDS News -toiminto päälle.
News off	Kytke RDS News -toiminto pois päältä.

Komento	Toiminto
Media	Siirtyy viimeksi toistetun median ruutuun.
Play Track 1~30	Jos musiikki-CD on syötetty, vastaava kappale toistetaan.
CD	Toistaa CD:lle tallennettua musiikkia.
Search CD	Siirtyy CD-levyn kappaleen valintaruutuun. • Ääni-CD-levyjen ollessa käytössä siirry ruutuun ja sano kappaleen numero toistaaksesi vastaavan kappaleen. • Siirtyy MP3-CD-levyn tiedoston valintaruutuun. Tämän jälkeen käytä laitetta käsin valitaksesi toistettavan kappaleen.
USB	Toistaa musiikkia USB-laitteelta.
Search USB	Siirtyy USB-laitteen tiedoston valintaruutuun. Tämän jälkeen käytä laitetta käsin valitaksesi toistettavan kappaleen.
iPod	Toistaa musiikkia iPodilta.
Search iPod	Siirtyy iPod-laitteen tiedoston valintaruutuun. Tämän jälkeen käytä laitetta käsin valitaksesi toistettavan kappaleen.
My Music	Toistaa My Music -hakemistoon tallennettua musiikkia.
Search My Music	Siirtyy My Music -hakemiston tiedoston valintaruutuun. Tämän jälkeen käytä laitetta käsin valitaksesi toistettavan kappaleen.

Komento	Toiminto
AUX (Auxiliary)	Toistaa järjestelmään liitettyä ulkoista laitetta.
Bluetooth Audio	Toistaa yhdistettyyn *Bluetooth®* -laitteeseen tallennettua musiikkia.
Mute	Mykistää radion tai musiikkitoiston.
Pardon?	Toistaa edellisen kommentin.
Cancel (Exit)	Päättää puheohjauksen.

• FM/AM-radiokomennot: komentoja, joita voidaan käyttää kuunneltaessa FM- tai AM-radiota.

Komento	Toiminto
Preset 1~6	Toistaa esivalintapainikkeeseen 1-6 tallennettua lähetystä.
Auto Store	Valitsee automaattisesti vahvimman vastaanottosignaalin omaavat radiokanavat ja tallentaa ne esivalintoihin 1-6.
Preset Save 1~6	Tallentaa nykyisen taajuuden esivalintaan 1-6.
Seek up	Toistaa seuraavaa kuuluvaa radiokanavaa.
Seek down	Toistaa edellistä kuuluvaa radiokanavaa.
Next Preset	Valitsee nykyistä seuraavan esivalintapaikan. (Esimerkki: jos nykyisin kuunneltava kanava on esivalinta 3, valitaan esivalinta 4).
Previous Preset	Valitsee nykyistä edeltävän esivalintapaikan. (Esimerkki: jos nykyisin kuunneltava kanava on esivalinta 3, valitaan esivalinta 2).
Scan	Selaa vastaanotettavia taajuuksia aloittaen nykyisestä toistaen jokaista seuraavaa kanavaa 10 sekuntia.
Preset Scan	Siirtyy nykyistä seuraavia esivalintakanavia toistaen niitä 10 sekuntia kerrallaan.
AF on	Kytkee AF-toiminnon (vaihtoehtoinen taajuus) päälle
AF off	Kytkee AF-toiminnon (vaihtoehtoinen taajuus) pois päältä
Region	Kytkee Region-paikallisohjelmat päälle

• Ääni-CD-komennot: komennot, joita voidaan käyttää kuunneltaessa ääni-CD-levyä.

Komento	Toiminto
Region off	Kytkee Region-paikallisohjelmat pois päältä
Program Type	Siirtyy RDS-ohjelmatyypin valintaruutuun. Tämän jälkeen käytä laitetta käsin valitaksesi halutun ohjelmatyypin.
Random	Toistaa CD-levyn kappaleita satunnaisesti.
Random Off	Peruuttaa satunnaistoiston ja toistaa kappaleita peräkkäisessä järjestyksessä.
Repeat	Toistaa nykyistä kappaletta yhä uudelleen ja uudelleen.
Repeat Off	Peruuttaa jatkuvan toiston ja toistaa kappaleita peräkkäisessä järjestyksessä.
Next Track	Toistaa seuraavan kappaleen.
Previous Track	Toistaa edellisen kappaleen.
Scan	Selaa jokaista kappaletta 10 sekuntia seuraavasta kappaleesta alkaen.
Track 1~30	Toistaa halutun kappalenumeron.
Search Track	Siirtyy kappaleen valintaruutuun. Tämän jälkeen lausu kappaleen nimi toistaaksesi kyseisen kappaleen.
Information	Näyttää nykyisen kappaleen tiedot.

• MP3-CD/USB-komennot: komennot, joita voidaan käyttää kuunneltaessa CD:lle tai USB-laitteelle tallennettua musiikkia.

Komento	Toiminto
Random	Toistaa kaikki nykyisen kansion tiedostot satunnaisesti.
All Random	Toistaa kaikki tallennetut tiedostot satunnaisesti.
Random Off	Peruuttaa satunnaistoiston ja toistaa tiedosto- ja peräkkäisessä järjestyksessä.
Repeat	Toistaa nykyistä tiedostoa jatkuvasti.
Folder Repeat	Toistaa kaikkia nykyisen hakemiston tiedosto- ja jatkuvasti uudelleen.
Repeat Off	Peruuttaa jatkuvan toiston ja toistaa tiedosto- ja peräkkäisessä järjestyksessä.
Next File	Toistaa seuraavan tiedoston.
Previous File	Toistaa edellisen tiedoston.
Scan	Selaa jokaista tiedostoa 10 sekuntia seuraavasta tiedostosta alkaen.
Search File	Siirtyy tiedoston valintaruutuun.
Search Folder	Siirtyy hakemiston valintaruutuun.
Information	Näyttää nykyisen tiedoston tiedot.
Copy	Kopio nykyisen tiedoston My Music -hakemistoon.

• iPod-komennot: komennot, joita voidaan käyttää iPod-toiston aikana.

Komento	Toiminto
All Random	Toistaa kaikki tallennetut kappaleet satunnaisesti.
Random	Toistaa kaikki nykyisen kategorian kappaleet satunnaisesti.
Random Off	Peruuttaa satunnaistoiston ja toistaa kappaleita peräkkäisessä järjestyksessä.
Repeat	Toistaa nykyistä kappaletta jatkuvasti.
Repeat Off	Peruuttaa jatkuvan toiston ja toistaa kappaleita peräkkäisessä järjestyksessä.
Next Song	Toistaa seuraavan kappaleen.
Previous Song	Toistaa edellisen kappaleen.
Search Song	Siirtyy kappaleen valintaruutuun.
Information	Näyttää nykyisen kappaleen tiedot.

- My Music -komennot: komennot, joita voidaan käyttää My Music -hakemiston toiston aikana.

Komento	Toiminto
Random	Toistaa kaikki tallennetut tiedostot satunnaisesti.
Random Off	Peruuttaa satunnaistoiston ja toistaa tiedosto- ja peräkkäisessä järjestyksessä.
Repeat	Toistaa nykyistä tiedostoa jatkuvasti.
Repeat Off	Peruuttaa jatkuvan toiston ja toistaa tiedosto- ja peräkkäisessä järjestyksessä.
Next File	Toistaa seuraavan tiedoston.
Previous File	Toistaa edellisen tiedoston.
Scan	Selaa jokaista tiedostoa 10 sekuntia seuraavasta tiedostosta alkaen.
Search File	Siirtyy tiedoston valintaruutuun.
Information	Näyttää nykyisen tiedoston tiedot.
Delete	Poistaa nykyisen kappaleen. Tämän jälkeen käydään läpi ylimääräinen vahvistusvaihe.
Delete All	Poistaa kaikki My Music -hakemistoon tallennetut tiedostot. Tämän jälkeen käydään läpi ylimääräinen vahvistusvaihe.

- *Bluetooth®*-äänentoiston komennot: komennot, joita voidaan käyttää puhelimen musiikin toiston aikana.

Komento	Toiminto
Play	Jatkaa pysäytetyn kappaleen toistoa.
Pause	Pysäyttää nykyisen kappaleen toiston.

Ajaminen

Ennen ajamista 5-4
- Ennen autoon astumista 5-4
- Tärkeät tarkastukset 5-4
- Ennen käynnistämistä 5-4

Avaimen asennot 5-5
- Valaistu virtalukko 5-5
- Virtalukon asennot 5-6
- Moottorin käynnistäminen 5-7

Moottorin START/STOP -painike 5-9
- Valaistu moottorin start/stop-painike 5-9
- Moottorin start/stop -painikkeen asento 5-9
- Moottorin käynnistäminen 5-12

ISG-järjestelmä 5-15
- Automaattinen sammutus 5-15
- Automaattinen käynnistys 5-17
- ISG-järjestelmän toimintaehdot 5-18
- ISG-järjestelmän kytkeminen pois päältä 5-18
- ISG-järjestelmän toimintahäiriö 5-19

Käsivaihteisto 5-20
- Käsivaihteiston käyttäminen 5-20
- Hyvät ajokäytännöt 5-22

Automaattivaihteisto / DCT 5-23
- Automaattivaihteiston käyttäminen 5-23
- Hyvät ajokäytännöt 5-28

Active ECO -järjestelmä 5-39
- Active ECOn toiminta 5-39
- Rajoitukset Active ECO -järjestelmän käytössä 5-39

Jarrujärjestelmä 5-40
- Jarrutehostin 5-40
- Seisontajarru - kahvatyyppi 5-42
- Sähköinen seisontajarru (EPB) 5-44
- Hätäjarrutus 5-48
- Lukkiutumattomat jarrut (ABS) 5-48
- ESC -elektroninen ajonvakautus 5-51
- VSM-järjestelmä 5-54
- Mäkipidätin (HAC) 5-55
- Hätäjarrusignaali (ESS) 5-55
- Jarrujen hyvä käyttötapa 5-56

Vakionopeudensäädin 5-58
- Vakionopeudensäätimen kytkin 5-59
- Vakionopeuden asettaminen 5-59
- Vakionopeuden kasvattaminen 5-60
- Vakionopeuden vähentäminen 5-60
- Tilapäinen kiihdyttäminen vakionopeudensäätimen ollessa käytössä: 5-60
- Keskeyttääksesi vakionopeudensäätimen toiminnan, toimi seuraavasti 5-61
- Palataksesi vakionopeuteen yli 30 km/h nopeudessa . . 5-61
- Kytkeäksesi vakionopeudensäätimen pois päältä, toimi seuraavasti 5-62

Nopeudenrajoitin 5-63
• Nopeudenrajoittimen kytkin 5-63
• Nopeudenrajoittimen raja-arvon asettaminen 5-63
• Kytkeäksesi nopeudenrajoittimen pois päältä, toimi seuraavasti 5-65
Kaistavaroitin (LDWS) 5-66
Nopeusrajoituksen tunnistusjärjestelmä (SLIF). . 5-69
• SLIF:n kytkeminen päälle / pois päältä 5-69
• Käyttö 5-70
• Näyttö 5-70
• Varoitusviesti 5-72
• Kuljettajan keskittyminen 5-73
Kuolleen kulman tunnistusjärjestelmä (BSD) . . . 5-74
• BSD (Kuolleen kulman tunnistus) / LCA (Kaistanvaihtoavustin) 5-74
• RCTA (Takapään risteävän liikenteen varoitin) 5-78
• Kuljettajan keskittyminen 5-80
Taloudellinen käyttö 5-81
Erikoisajo-olosuhteet 5-83
• Vaaralliset ajo-olosuhteet 5-83
• Auton heijaaminen 5-83
• Varovainen kaarreajo 5-84
• Ajaminen yöllä 5-84
• Sateessa ajaminen 5-84
• Ajaminen tulvivalla alueella 5-85
• Maastoajo 5-85
• Ajaminen moottoritiellä 5-85
Talviajo 5-86
• Lumiset tai jäiset olosuhteet 5-86
• Käytä korkealaatuista etyleeniglykoli-pohjaista jäähdytysnestettä 5-88
• Tarkasta akku ja kaapelit 5-88
• Vaihda tarpeen vaatiessa talveen soveltuva öljy 5-88
• Tarkasta sytytystulpat ja sytytysjärjestelmä 5-88
• Lukkojen jäätymisen estäminen 5-89
• Käytä hyväksyttyä tuulilasin pesunestettä. 5-89
• Älä anna seisontajarrun jäätyä. 5-89
• Älä anna lumen tai jään kerääntyä alustaan. 5-89
• Sopivien tarvikkeiden kuljettaminen hätätilanteiden varalta 5-89
Perävaunun vetäminen 5-90
• Vetokoukut 5-91
• Turvavaijerit 5-91
• Perävaunun jarrut 5-92
• Perävaunun vetäminen 5-92
• Huolto perävaunukäytössä 5-95
• Jos aiot vetää perävaunua 5-96
Massat 5-99

⚠ VAROITUS - MOOTTORIN PAKOKAASUJEN VAARALLISUUS!

Moottorin pakokaasut voivat olla erittäin vaarallisia. Jos milloin tahansa haistat pakokaasuja matkustamossa, avaa ikkunat välittömästi.

- **Älä hengitä pakokaasuja.**
  Pakokaasut sisältävät väritöntä ja hajutonta hiilimonoksidia, joka voi aiheuttaa tajunnan menetyksen ja tukehtumiskuoleman.
- **Varmista, ettei pakokaasujärjestelmä vuoda.**
  Pakokaasujärjestelmä tulisi tarkastaa aina, kun auto nostetaan öljyn vaihtamiseksi tai muun toimenpiteen suorittamiseksi. Jos havaitset muutoksia pakoäänissä tai auton alustaan on iskeytynyt jotakin ajon aikana, suosittelemme tarkastuttamaan pakokaasujärjestelmän valtuutetussa Kia-huollossa.
- **Älä käytä moottoria suljetuissa tiloissa.**
  On vaarallista antaa moottorin käydä edes joutokäyntiä tallissa, vaikka tallin ovi olisi auki. Älä koskaan käytä moottoria tallissasi pidempään kuin moottorin käynnistäminen ja auton siirtäminen ulos vaatii.
- **Vältä käyttämästä moottoria tyhjäkäynnillä pitkään, kun autossa on ihmisiä (Suomessa max. 2 min).**
  Jos moottoria on käytettävä tyhjäkäynnillä, kun matkustamossa on ihmisiä, varmista, että teet niin ainoastaan hyvin tuuletetulla alueella. Varmista myös, että raikkaan ilman asento on päällä (ei sisäilman kierrätys) ja puhallin on säädetty kovalle nopeudelle, jotta raikas ilma pääsisi matkustamoon.

Jos sinun on ajettava takaluukku/tavaratila avoinna kuljettaaksesi tavaroita, jotka näin vaativat:

1. Sulje kaikki ikkunat.
2. Avaa sivutuuletuskanavat.
3. Aseta ilmanotto ”raikas ilma” -asentoon (ei sisäilman kierrätys), ilman suuntaus ”jalkatila” tai ”pään taso” -asentoon sekä puhallin yhdelle suurimmista nopeuksista.

Varmistuaksesi ilmanvaihtojärjestelmän virheettömästä toiminnasta, tarkasta, ettei tuulilasin edessä olevissa ilmanvaihtokanavissa ole lunta, jäätä, lehtiä tai muita esteitä.

ENNEN AJAMISTA

Ennen autoon astumista

- Varmista, että kaikki ikkunat, ulkopeilit ja ulkovalot ovat puhtaat.
- Tarkasta renkaiden kunto.
- Tarkasta, ettei auton alla ole mitään merkkejä vuodoista.
- Varmista, ettei takanasi ole esteitä, jos aiot peruuttaa.

Tärkeät tarkastukset

Nestemäärät, kuten moottoriöljy, moottorin jäähdytysneste, jarruneste ja pesuneste tulisi tarkastaa säännöllisesti, tarkoin määrätyin väliajoin nesteestä riippuen. Lisätietoja löydät luvusta 7 ”Huolto”.

⚠ VAROITUS

Ajokeskittymisen häiriintyminen voi johtaa ajoneuvon hallinnan menettämiseen ja sitä kautta onnettomuuteen, vakaviin henkilövahinkoihin ja menehtymiseen. Kuljettajalla on suurin vastuu ajoneuvon turvallisesta ja lainmukaisesta käytöstä. Langattomia laitteita tai muita varusteita, jotka saattavat häiritä kuljettajan keskittymistä, vaikuttavat muuten ajoneuvon turvalliseen käyttöön tai ovat lain mukaan kiellettyjä, ei tulisi koskaan käyttää ajoneuvossa.

Ennen käynnistämistä

- Sulje ja lukitse kaikki ovet.
- Säädä istuin siten, että hallintalaitteet ovat helposti käytettävissä.
- Säädä sisä- ja ulkopeilit.
- Varmista, että kaikki valot toimivat.
- Tarkasta kaikki mittarit.
- Tarkasta varoitusvalojen toiminta, kun virta kytketään ON-asentoon.
- Vapauta seisontajarru ja varmista, että jarrun varoitusvalo sammuu.

Turvallisuuden vuoksi varmista, että olet tutustunut autoon ja sen varusteisiin.

⚠ VAROITUS

Kaikkien matkustajien on oltava oikein turvavöillä kiinnitettyinä aina auton liikkuessa. Noudata luvun 3 kappaleessa ”turvavyöt” esitettyjä ohjeita käyttääksesi niitä oikein.

⚠ VAROITUS

Tarkasta aina ajoneuvosi ympäristö ihmisistä, erityisesti lapsista, ennen vaihteen siirtämistä D- (ajo) tai R-asentoon (peruutus).

⚠ VAROITUS - Ajaminen alkoholin tai päihteiden vaikutuksen alaisena

Alkoholi ja ajaminen ovat erittäin vaarallinen yhdistelmä. Rattijuopumus on merkittävin liikennekuolemien aiheuttaja joka vuosi. Jopa pieni määrä alkoholia vaikuttaa reflekseihin, havainnointiin ja päättelykykyyn. Päihteiden vaikutuksen alaisena ajaminen on jopa vaarallisempaa kuin rattijuoppous.

Vakavan onnettomuuden todennäköisyys on huomattavasti suurempi, jos kuljettaja on alkoholin tai päihteiden vaikutuksen alaisena ajon aikana.

Jos olet alkoholin tai päihteiden vaikutuksen alainen, älä aja. Älä suostu alkoholin tai päihteiden vaikutuksen alaisen kuljettajan kyytiin. Pyydä joku muu ajamaan tai ota taksi.

⚠ VAROITUS

- **Kun aiot pysähtyä tai pysäköidä ajoneuvon moottori käynnissä, varo painamasta kaasupoljinta pitkään aikaan. Moottori tai pakokaasujärjestelmä saattaa ylikuumentua ja aiheuttaa tulipalon.**
- **Tehdessäsi äkkijarrutuksen tai nopean ohjausliikkeen, irtonaiset tavarat saattavat pudota lattialle häiriten polkimien toimintaa ja aiheuttaa mahdollisesti onnettomuuden. Pidä kaikki ajoneuvossa olevat tavarat turvallisesti paikoillaan.**
- **Jos et keskity täydellisesti ajamiseen, seurauksena saattaa olla onnettomuus. Ole varovainen suorittaessasi toimia (esim. äänentoisto tai lämmitin), jotka saattavat häiritä ajamista. Turvallinen ajaminen on aina kuljettajan vastuulla.**

AVAIMEN ASENNOT

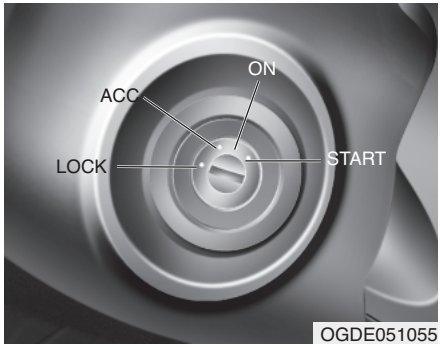

OGDE051055

Valaistu virtalukko

Aina kun etuovi avataan, virtalukon valaistus kytkeytyy sen käytön helpottamiseksi edellyttäen, että virtalukko ei ole ON-asennossa. Valo sammuu välittömästi, kun virtalukko kytketään päälle, tai 30 sekunnin jälkeen oven sulkemisesta.

Virtalukon asennot

LOCK-asento

Ohjauspyörä lukittuu varkauksien varalta. Virta-avain voidaan poistaa ainoastaan LOCK-asennosta. Käännettäessä virtalukkoa LOCK-asentoon paina avainta sisäänpäin ACC-asennossa ja käännä avainta LOCK-asentoa kohti.

ACC-asento (Accessory)

Ohjauspyörän lukitus vapautuu ja sähköiset lisälaitteet ovat käytettävissä.

✻ HUOMAUTUS

Jos virtalukon kääntäminen ACC-asentoon tuntuu vaikealta, käännä avainta samalla liikuttaen ohjauspyörää oikealle ja vasemmalle vapauttaaksesi siihen vaikuttavan jännityksen.

ON

Varoitusvalot voidaan tarkastaa ennen moottorin käynnistymistä. Tämä on normaali käyttöasento moottorin käynnistymisen jälkeen.

Älä jätä virtalukkoa ON-asentoon, jos moottori ei ole käynnissä estääksesi akun tyhjenemisen.

START-asento

Käännä virta-avain START-asentoon käynnistääksesi moottorin. Käynnistinmoottori toimii niin kauan, kunnes vapautat avaimen; tämän jälkeen se palaa ON-asentoon. Jarrun varoitusvalo voidaan tarkastaa tässä asennossa.

⚠ VAROITUS - Virta-avain

- **Älä koskaan käännä virtalukkoa LOCK- tai ACC-asentoon, kun auto liikkuu. Tämä voi johtaa ohjauksen tai jarrujen toiminnan menettämiseen ja sitä kautta onnettomuuteen.**
- **Varkausyrityksiltä suojaava ohjauspylvään lukko (mikäli varusteena) ei korvaa seisontajarrua. Aina ennen kuljettajan istuimelta poistumista varmista, että vaihdevipu on kytketty ykkösvaihteelle (käsivaihteistoissa) tai P-asentoon (automaattivaihteistoissa), seisontajarru on kunnolla kytketty ja moottori sammutettu. Auto saattaa liikkua odottamattomasti ja äkillisesti, jos näitä varotoimenpiteitä ei huomioida.**
- **Älä koskaan tavoittele virtalukkoa tai muita säätimiä ohjauspyörän kautta auton liikkuessa. Jos kätesi on tällä alueella, seurauksena voi olla auton hallinnan menetys, onnettomuus ja vakavia ruumiinvammoja tai jopa menehtyminen.**
- **Älä aseta mitään liikkuvia esineitä kuljettajan istuimen ympärille, sillä ne saattavat liikkua ajon aikana häiriten kuljettajaa ja aiheuttaen jopa onnettomuuden.**

Moottorin käynnistäminen

⚠ VAROITUS

Käytä aina sopivia kenkiä käyttäessäsi autoa. Sopimattomat kengät (korkokengät, hiihtomonot jne.) saattavat häiritä sinun jarru-, kytkin- (mikäli on) tai kaasupolkimen käyttöä.

✻ HUOMAUTUS- Kick down -toiminto

Kaasupolkimen kick down -toiminnon (mikäli varusteena) tarkoituksena on estää kuljettajan tahaton kaasupolkimen pohjaan painaminen. Tällöin kaasupolkimen pohjaan painamiseen vaaditaan normaalia enemmän voimaa. Jos kuitenkin painat poljinta enemmän kuin noin 80 % sen liikeradasta, kaasupolkimen käyttö helpottuu ja autolla voidaan ajaa kaasu pohjassa. Tämä ei ole toimintahäiriö, vaan normaali ominaisuus.

Bensiinimoottorin käynnistäminen

1. Varmista, että seisontajarru on kytketty.
2. **Käsivaihteisto** - Paina kytkinpoljin kokonaan pohjaan ja siirrä vaihde vapaalle. Pidä kytkin- ja jarrupoljin painettuna kääntäessäsi virtalukkoa START-asentoon.

   Automaattivaihteisto/DCT* - Siirrä vaihdevipu P-asentoon (pysäköinti). Paina jarrua.

   Voit käynnistää moottorin myös, kun vaihdevipu on N-asennossa (vapaa).

   ✻ DCT: Kaksoiskytkinvaihteisto (Dual clutch transmission)
3. Käännä virtalukkoa START-asentoon ja pidä sitä siellä, kunnes moottori käynnistyy (enintään 10 sekuntia), jonka jälkeen vapauta avain.
4. Jos sää on erittäin kylmä (alle -18 °C) tai autoa ei ole käytetty moneen päivään, anna moottorin lämmetä painamatta kaasupolkimeen.

*Onpa moottori sitten viileä tai lämmin, se tulee käynnistää **painamatta kaasupoljinta.***

⚠ HUOMIO

Jos moottori sammuu auton liikkuessa, älä yritä siirtää vaihdevipua P-asentoon (pysäköinti). Jos liikenne- ja tieolosuhteet sallivat, voit siirtää vaihdevivun N-asentoon (vapaalle) auton vielä liikkuessa ja kääntää virta-avainta START-asentoon yrittääksesi käynnistää moottorin uudelleen.

⚠ HUOMIO

Älä käytä käynnistysmoottoria pidempään kuin 10 sekuntia. Jos moottori sammuu tai ei käynnisty, odota 5-10 sekuntia ennen kuin käytät jälleen käynnistysmoottoria. Käynnistysmoottorin väärinkäyttö voi vahingoittaa sitä.

Dieselmoottorin käynnistäminen

Käynnistääksesi dieselmoottorin kylmänä, se täytyy hehkuttaa ennen käynnistämistä ja sen jälkeen lämmittää ennen ajoon lähtöä.

1. Varmista, että seisontajarru on kytketty.
2. **Käsivaihteisto**- Paina kytkinpoljin kokonaan pohjaan ja siirrä vaihde vapaalle. Pidä kytkin- ja jarrupoljin painettuna kääntäessäsi virtalukkoa START-asentoon.

   Automaattivaihteisto / DCT* - Siirrä vaihdevipu P-asentoon (pysäköinti). Paina jarrua.

   Voit käynnistää moottorin myös, kun vaihdevipu on N-asennossa (neutral).

   * DCT: Kaksoiskytkinvaihteisto (Dual clutch transmission)

3. Käännä virtalukko ON-asentoon hehkuttaaksesi moottorin. Hehkutuksen merkkivalo syttyy.
4. Kun hehkutuksen merkkivalo sammuu, käännä virtalukkoa START-asentoon ja pidä sitä siellä, kunnes moottori käynnistyy (enintään 10 sekuntia), jonka jälkeen vapauta avain.

✻ HUOMAUTUS

Jos moottori ei käynnisty 10 sekunnin sisällä hehkutuksen loppumisesta, käännä virta-avain uudelleen LOCK-asentoon noin 10 sekunniksi ja sitten ON-asentoon hehkuttaaksesi uudelleen.

Turboahtimella ja välijäähdyttimellä varustetun moottorin käynnistäminen ja sammuttaminen

1. Älä kiihdytä tai rasita moottoria välittömästi sen käynnistymisen jälkeen.

   Jos moottori on kylmä, käytä sitä tyhjäkäynnillä muutama sekunti, jotta turboahtimelle taataan riittävä voitelu.
2. Kovanopeuksisen tai jatkuvan ajamisen jälkeen, joka vaatii raskasta moottorin kuormittumista, anna moottorin käydä tyhjäkäynnillä noin minuutin ennen sen sammuttamista.

   Tämä tyhjäkäyntiaika antaa turboahtimen jäähtyä ennen moottorin sammuttamista.

⚠ HUOMIO

Älä sammuta moottoria välittömästi sen jälkeen, kun se on altistettu raskaalle käytölle. Jos näin tehdään, saattaa moottorille tai turboahdinyksikölle aiheutua vakavaa vahinkoa.

MOOTTORIN START/STOP-PAINIKE (MIKÄLI VARUSTEENA)

OJD052001

Valaistu moottorin käynnistys-/sammutuspainike

Aina kun etuovi avataan, moottorin käynnistys-/sammutuspainike valaistaan käytön helpottamiseksi. Valo sammuu 30 sekunnin jälkeen oven sulkemisesta. Se sammuu myös heti, kun murtohälytin viritetään.

Moottorin start/stop -painikkeen asento

OFF-asento

Valkoinen

Käsivaihteistolla

Sammuttaaksesi moottorin (START/RUN-asento) tai kytkeäksesi auton virran (ON-asento) pois päältä, pysäytä auto ja paina moottorin START/STOP-painiketta.

Automaatti- tai DCT*-vaihteistolla

Sammuttaaksesi moottorin (START/RUN-asento) tai kytkeäksesi auton virran (ON-asento) pois päältä, paina moottorin START/STOP-painiketta vaihdevivun ollessa P-asennossa (pysäköinti). Kun painat moottorin START/STOP-painiketta ilman, että vaihdevipu on P-asennossa (pysäköinti), painike ei kytkeydy OFF-asentoon vaan ACC-asentoon.

* DCT: Kaksoiskytkinvaihteisto (Dual clutch transmission)

Ohjauslukolla varustetut ajoneuvot

Ohjauspyörä lukkiutuu suojatakseen varkauksilta, kun moottorin käynnistys-/sammutuspainike on OFF-asennossa.

Se lukittuu, kun ovi avataan.

Jos ohjauspyörää ei ole lukittu kunnolla, kun kuljettajan ovi avataan, varoitusmerkkiääni kytkeytyy. Yritä lukita ohjauspyörä uudelleen. Jos ongelma ei ratkea, suosittelemme tarkastuttamaan järjestelmän valtuutetussa Kia-huollossa.

Lisäksi jos moottorin START/STOP-painike painetaan OFF-asentoon vasta kuljettajan oven avaamisen jälkeen, ohjauspyörä ei lukitu, jolloin varoitusmerkkiääni kytkeytyy. Tälläisessä tilanteessa sulje ovi. Tämän jälkeen ohjauspyörä lukkiutuu ja varoitusmerkkiääni keskeytyy.

✻ HUOMAUTUS

Jos ohjauspyörän lukitus ei aukea oikein, moottorin START/STOP-painikkeessa on häiriö. Paina moottorin START/STOP-painiketta kääntäessäsi ohjauspyörää oikealle ja vasemmalle jännityksen poistamiseksi.

⚠ HUOMIO

Voit sammuttaa moottorin (START/RUN-asento) tai ajoneuvon virran (ON-asento) ainoastaan, kun ajoneuvo ei liikku. Hätätilanteessa, jossa ajoneuvo liikkuu, voit sammuttaa moottorin ja kytkeä moottorin start/stop-painikkeen ACC-asentoon painamalla kyseistä painiketta yli 2 sekunnin ajan tai 3 kertaa peräkkäin 3 sekunnin sisällä. Jos ajoneuvo vielä liikkuu, voit käynnistää moottorin uudelleen painamatta jarrupoljinta painamalla moottorin start/stop-painiketta vaihdevivun ollessa N-asennossa (vapaa).

ACC-asento (Accessory)

Oranssi

Käsivaihteistolla

Paina moottorin START/STOP-painiketta sen ollessa OFF-asennossa koskematta kytkinpolkimeen.

Automaatti- tai DCT-vaihteistolla

Paina moottorin START/STOP-painiketta sen ollessa OFF-asennossa koskematta jarrupolkimeen.

Ohjauspyörän lukitus (mikäli varusteena) avautuu ja sähkötoiminnot ovat käytettävissä.
Jos moottorin START/STOP-painike on ACC-asennossa yli 1 tunnin ajan, painike sammuu automaattisesti estääkseen akun tyhjenemisen.

ON-asento

Sininen

Käsivaihteistolla

Paina moottorin START/STOP-painiketta sen ollessa ACC-asennossa koskematta kytkinpolkimeen.

Automaatti- tai DCT-vaihteistolla

Paina moottorin START/STOP-painiketta sen ollessa ACC-asennossa koskematta jarrupolkimeen.

Varoitusvalot voidaan tarkastaa ennen moottorin käynnistymistä. Älä jätä moottorin START/STOP-painiketta ON-asentoon pitkäksi aikaa. Akku saattaa tyhjentyä, koska moottori ei ole käynnissä.

START/RUN-asento

Valo ei pala

Käsivaihteistolla

Käynnistääksesi moottorin, paina kytkin- ja jarrupoljinta ja paina sen jälkeen moottorin START/STOP-painiketta vaihdevivun ollessa N-asennossa (vapaa).

Automaatti- tai DCT-vaihteistolla

Käynnistääksesi moottorin, paina jarrupoljinta ja paina sitten moottorin START/STOP-painiketta, kun vaihdevipu on P-asennossa (pysäköinti) tai N-asennossa (vapaa). Turvallisuussyistä käynnistä moottori vaihdevivun ollessa P-asennossa (pysäköinti).

✻ HUOMAUTUS

Jos painat moottorin START/STOP-painiketta painamatta kytkinpoljinta käsivaihteisessa ajoneuvossa tai painamatta jarrupoljinta automaattivaihteisessa ajoneuvossa, moottori ei käynnisty ja moottorin START/STOP-painikkeen tila vaihtuu seuraavasti:
OFF ➔ACC ➔ ON ➔ OFF tai ACC.

✻ HUOMAUTUS

Jos jätät moottorin START/STOP-painikkeen ACC- tai ON-asentoon pitkäksi ajaksi, akku saattaa tyhjentyä.

⚠ VAROITUS

- **Älä koskaan paina moottorin START/STOP-painiketta auton liikkuessa. Tämä voi johtaa ohjauksen tai jarrujen toiminnan menettämiseen ja sitä kautta onnettomuuteen.**
- **Varkausyrityksiltä suojaava ohjauspylvään lukko (mikäli varusteena) ei korvaa seisontajarrua. Ennen kuljettajan istuimelta poistumista varmista aina, että vaihdevipu on kytketty P-asentoon (pysäköinti), seisontajarru on kunnolla kytketty ja moottori sammutettu. Auto saattaa liikkua odottamattomasti ja äkillisesti, jos näitä varotoimenpiteitä ei huomioida.**

(Jatkuu)

(Jatkuu)

- **Älä koskaan tavoittele moottorin start/stop-painiketta tai muita säätimiä ohjauspyörän kautta ajoneuvon ollessa liikkeessä. Jos kätesi on tällä alueella, seurauksena voi olla auton hallinnan menetys, onnettomuus ja vakavia ruumiinvammoja tai jopa menehtyminen.**
- **Älä aseta mitään liikkuvia esineitä kuljettajan istuimen ympärille, sillä ne saattavat liikkua ajon aikana häiriten kuljettajaa ja aiheuttaen jopa onnettomuuden.**

Moottorin käynnistäminen

⚠ VAROITUS

Käytä aina sopivia kenkiä käyttäessäsi autoa. Sopimattomat kengät (korkokengät, hiihtomonot jne.) saattavat häiritä sinun jarru- tai kaasupolkimen käyttöä.

✻ HUOMAUTUS- Kick down -toiminto (mikäli varusteena)

Kaasupolkimen kick down -toiminnon (mikäli varusteena) tarkoituksena on estää kuljettajan tahaton kaasupolkimen pohjaan painaminen. Tällöin kaasupolkimen pohjaan painamiseen vaaditaan normaalia enemmän voimaa. Jos kuitenkin painat poljinta enemmän kuin noin 80 % sen liikeradasta, kaasupolkimen käyttö helpottuu ja autolla voidaan ajaa kaasu pohjassa. Tämä ei ole toimintahäiriö, vaan normaali ominaisuus.

Bensiinimoottorin käynnistäminen

1. Pidä smart key mukanasi tai jätä se ajoneuvoon.
2. Varmista, että seisontajarru on kunnolla kytketty.
3. **Käsivaihteisto** - Paina kytkinpoljin kokonaan pohjaan ja siirrä vaihde vapaalle. Pidä kytkin- ja jarrupolkimet painettuna moottoria käynnistäessäsi.

   Automaatti-/DCT*-vaihteisto - Siirrä vaihdevipu P-asentoon (pysäköinti). Paina jarrua.

   Voit käynnistää moottorin myös, kun vaihdevipu on N-asennossa (vapaa).
4. Paina moottorin start/stop-painiketta.
5. Jos sää on erittäin kylmä (alle -18 °C) tai autoa ei ole käytetty moneen päivään, anna moottorin lämmetä painamatta kaasupolkimeen.

Onpa moottori sitten viileä tai lämmin, se tulee käynnistää painamatta kaasupoljinta.

* DCT: Kaksoiskytkinvaihteisto (Dual clutch transmission)

Dieselmoottorin käynnistäminen

Käynnistääksesi dieselmoottorin kylmänä, se täytyy hehkuttaa ennen käynnistämistä ja sen jälkeen lämmittää ennen ajoon lähtöä.

1. Varmista, että seisontajarru on kytketty.
2. **Käsivaihteisto**- Paina kytkinpoljin kokonaan pohjaan ja siirrä vaihde vapaalle. Pidä kytkin- ja jarrupoljin painettuna painaessasi moottorin START/STOP-painikkeen START-asentoon.

   Automaattivaihteisto - Siirrä vaihdevipu P-asentoon (pysäköinti). Paina jarrua.

   Voit käynnistää moottorin myös, kun vaihdevipu on N-asennossa (Neutral).

3. Paina moottorin START/STOP-painiketta samalla painaen jarrupoljinta.
4. Jatka jarrupolkimen painamista, kunnes hehkutuksen merkkivalo sammuu. (noin 5 sekunnin ajan)
5. Moottori käynnistyy, kun hehkutuksen merkkivalo sammuu.

✻ HUOMAUTUS

Jos moottorin START/STOP-painiketta painetaan uudelleen, kun moottorin hehkutus on vielä käynnissä, moottori saattaa käynnistyä.

Turboahtimella ja välijäähdyttimellä varustetun moottorin käynnistäminen ja sammuttaminen

1. Älä kiihdytä tai rasita moottoria välittömästi sen käynnistymisen jälkeen.

   Jos moottori on kylmä, käytä sitä tyhjäkäynnillä muutama sekunti, jotta turboahtimelle taataan riittävä voitelu.
2. Kovanopeuksisen tai jatkuvan ajamisen jälkeen, joka vaatii raskasta moottorin kuormittumista, anna moottorin käydä tyhjäkäynnillä noin minuutin ennen sen sammuttamista.

   Tämä tyhjäkäyntiaika antaa turboahtimen jäähtyä ennen moottorin sammuttamista.

⚠ HUOMIO

Älä sammuta moottoria välittömästi sen jälkeen, kun se on altistettu raskaalle käytölle. Jos näin toimitaan, moottori tai turboahdin saattaa vahingoittua vakavasti.

- Vaikka smart key olisi ajoneuvossa, mutta kaukana sinusta, moottori ei käynnisty.
- Jos mikä tahansa ovista on auki ja moottorin START/STOP -painike on vähintään ACC-asennossa, järjestelmä etsii smart key -avainta. Jos smart key ei ole ajoneuvossa, viesti “Key is not in the vehicle” ilmestyy LCD-näytölle. Lisäksi jos kaikki ovet ovat suljettu, merkkiääni kuuluu noin 5 sekuntia. Merkkivalo tai merkkiääni kytkeytyy pois päältä ajoneuvon liikkuessa. Pidä smart key aina mukanasi.

⚠ VAROITUS

Moottorin käynnistyy ainoastaan, kun smart key on ajoneuvossa.

Älä koskaan päästä lapsia tai ketään, joka ei tunne ajoneuvoa, koskemaan moottorin start/stop-painikkeeseen tai siihen liittyviin osiin.

⚠ HUOMIO

Jos moottori sammuu auton liikkuessa, älä yritä siirtää vaihdevipua P-asentoon (pysäköinti). Jos liikenne- ja tieolosuhteet sallivat, voit siirtää vaihdevivun N-asentoon (vapaalle) ajoneuvon vielä liikkuessa ja painaa moottorin start/stop-painiketta yrittääksesi käynnistää moottorin uudelleen.

OJD052002

✻ HUOMAUTUS

- **Jos akku on heikko tai smart key ei toimi kunnolla, voit käynnistää moottorin painamalla moottorin start/stop-painiketta smart key -avaimella. Lukituspainikkeen puoleisen sivun tulisi olla suorassa kosketuksessa. Jos painat moottorin start/stop-painikketta smart key -avaimella, avaimen tulee osoittaa oikeaan suuntaan suhteessa start/stop-painikkeeseen.**

(Jatkuu)

(Jatkuu)

- **Jos jarruvalon sulake on palanut, et voi käynnistää moottoria normaalisti. Vaihda sulake uuteen. Jos tämä ei ole mahdollista, voit käynnistää moottorin painamalla moottorin START/STOP-painiketta yli 10 sekuntia sen ollessa ACC-asennossa. Moottori voidaan tällä tavalla käynnistää painamatta jarrupoljinta. Kuitenkin turvallisuussyistä paina jarrupoljinta aina ennen moottorin käynnistämistä.**

⚠ HUOMIO

Älä paina moottorin start/stop-painiketta yli 10:ttä sekuntia pidempään paitsi, jos jarruvalopolttimon sulake on palanut.

ISG-JÄRJESTELMÄ (IDLE STOP AND GO) (MIKÄLI VARUSTEENA)

Autossasi voi olla varusteena ISG-järjestelmä, joka pienentää polttoaineenkulutusta sammuttamalla automaattisesti moottorin auton ollessa paikallaan (esim. liikennevalot, STOP-merkki ja ruuhka).

Moottori käynnistyy automaattisesti heti, kun sitä jälleen tarvitaan.

ISG-järjestelmä on päällä aina, kun moottori on käynnissä.

✻ HUOMAUTUS

Kun ISG-järjestelmä käynnistää moottorin automaattisesti, joitain varoitusvaloja (ABS, ESC, ESC OFF tai seisontajarrun varoitusvalo) saattaa syttyä hetkeksi.
Näin tapahtuu akun alhaisen jännitteen vuoksi. Tämä ei tarkoita, että järjestelmässä olisi toimintahäiriö.

Automaattinen sammutus

Moottorin sammuttaminen tyhjäkäynnillä

1. Hiljennä auton nopeus alle 5 km/h nopeuteen.
2. Siirrä vaihde N-asentoon (vapaalle).
3. Vapauta kytkinpoljin.

Moottori sammuu ja vihreä AUTO STOP ((Ⓐ))-merkkivalo syttyy mittaristossa.

OJD052036/OJD052049

Lisäksi LCD-näytölle ilmestyy viesti “Auto Stop”.

✻ HUOMAUTUS

Sinun tulee saavuttaa vähintään 10 km/h nopeus viimeisestä tyhjäkäyntisammutuksesta, jotta ISG voi suorittaa seuraavan tyhjäkäyntisammutuksen.

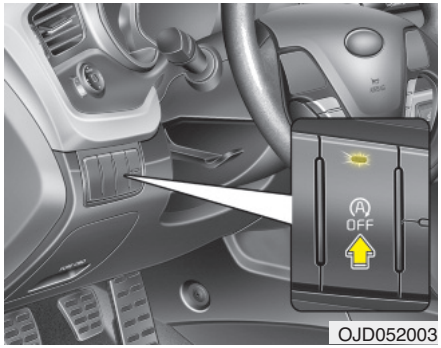

OJD052003

✻ HUOMAUTUS

Jos avaat turvavyön tai kuljettajan oven (tai konepellin) automaattisen sammutuksen tilassa, tapahtuu seuraavaa:

- **ISG-järjestelmä poistuu käytöstä (ISG OFF -painikkeen valo syttyy).**

(Jatkuu)

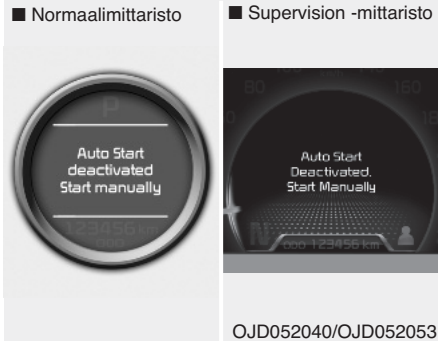

OJD052040/OJD052053

(Jatkuu)

- **Viesti “Auto Start Deactivated Start Manually” ilmestyy LCD-näytölle.**

■ Normaalimittaristo ■ Supervision-mittaristo

OJD052041/OJD052054

Automaattinen käynnistys

Moottorin käynnistäminen uudelleen tyhjäkäynniltä

- Paina kytkipoljinta, kun vaihdevipu on N-asennossa (vapaa).
- Viesti “Press Clutch Pedal for Auto Start” ilmestyy LCD-näytölle.
- Moottori käynnistyy ja vihreä AUTO STOP(Ⓐ)-merkkivalo sammuu mittaristosta.

Moottori käynnistyy uudelleen automaattisesti ilman kuljettajan toimintaa, jos jokin seuraavista tapahtuu:

- Käsisäätöisen ilmastointijärjestelmän puhaltimen nopeus asetetaan 3. asentoa suuremmaksi ilmastointilaitteen ollessa päällä.
- Automaattisen ilmastointijärjestelmän puhaltimen nopeus asetetaan 6. asentoa suuremmaksi ilmastointilaitteen ollessa päällä.
- Kun ilmastointijärjestelmä on ollut riittävän pitkään päällä.
- Kun takalasin lämmitin on päällä.
- Jarrutehostimen alipaine on riittämätön.
- Akun varaustila on alhainen.
- Ajoneuvon nopeus ylittää 5 km/h.

■ Normaalimittaristo ■ Supervision-mittaristo

OJD052037/OJD052050

Vihreä AUTO STOP (Ⓐ) -merkkivalo vilkkuu 5 sekuntia mittaristossa ja viesti “Auto Start” ilmestyy LCD-näytölle.

ISG-järjestelmän toimintaehdot

ISG-järjestelmä toimii, kun seuraavat edellytykset täyttyvät:

- Kuljettajan turvavyö kiinnitetään.
- Kuljettajan ovi ja konepelti on suljettu.
- Jarrutehostimen alipaine on riittävä.
- Akussa on riittävä lataus.
- Ulkoilman lämpötila on -2°C - 35°C.
- Moottorin jäähdytysnesteen lämpötila ei ole liian alhainen.

OJD052003/OJD052039/OJD052052

✻ HUOMAUTUS

- **Jos ISG-järjestelmän toiminnan edellytykset eivät täyty, ISG-järjestelmä poistuu käytöstä. ISG OFF-painikkeen valo syttyy ja viesti "Auto Stop Deactivated" ilmestyy LCD-näytölle.**
- **Jos valo tai ilmoitus pysyy päällä jatkuvasti, tarkasta järjestelmän toiminnan edellytykset.**

OJD052003/OJD052038/OJD052051

ISG-järjestelmän kytkeminen pois päältä

- Jos haluat poistaa ISG-järjestelmän käytöstä, paina ISG OFF-painiketta. ISG OFF-painikkeen valo syttyy ja viesti "Auto Stop Off" ilmestyy LCD-näytölle.
- Jos painat ISG OFF -painiketta uudelleen, järjestelmä kytkeytyy päälle ja ISG OFF -painikkeen valo sammuu.

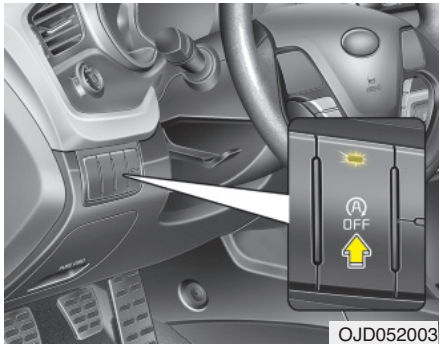

OJD052003

ISG-järjestelmän toimintahäiriö

Järjestelmä ei ehkä toimi, kun:

ISG-järjestelmään liittyvissä antureissa tai järjestelmissä ilmenee virhetilanne.

Järjestelmässä tapahtuu seuraavasti:

- Mittariston keltainen AUTO STOP (Ⓐ) -merkkivalo jatkaa palamista 5 sekunnin vilkkumisen jälkeen.
- ISG OFF-painikkeen valo palaa.

✻ HUOMAUTUS

- **Jos ISG OFF -painikkeen valo ei sammu painettaessa ISG OFF -painiketta uudelleen tai jos ISG-järjestelmä toimii jatkuvasti virheellisesti, suosittelemme ottamaan yhteyden valtuutettuun Kia-huoltoon mahdollisimman pian.**
- **Kun ISG OFF -painikkeen valo syttyy, se saattaa sammua, kun ajoneuvolla ajetaan enintään kaksi tuntia noin 80 km/h nopeutta ja kun puhaltimen nopeus asetetaan pienemmäksi kuin 2. asentoon. Jos ISG-painikkeen valo jatkaa palamista, vaikka olosuhteet ovat annetuissa rajoissa, suosittelemme ottamaan yhteyden valtuutettuun Kia-huoltoon mahdollisimman pian.**

⚠ VAROITUS

Kun moottori on sammunut tyhjäkäynnillä, moottori voidaan käynnistää ilman, että kuljettajalta vaaditaan toimintaa.

Ennen autosta poistumista tai moottoritilan lähettyvillä työskentelemistä, sammuta moottori kytkemällä virtalukko LOCK/OFF-asentoon tai poistamalla virta-avain.

KÄSIVAIHTEISTO (MIKÄLI VARUSTEENA)

■ Tyyppi A

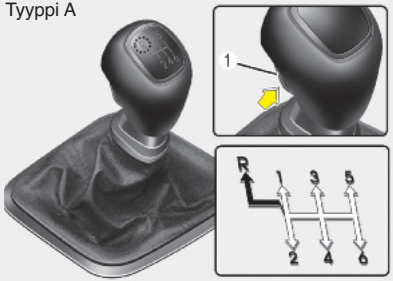

⇨ Vaihdevipua voidaan siirtää painamatta painiketta (1).

➡ Painiketta (1) on painettava vaihdevipua siirrettäessä.

OJD052004

■ Tyyppi B

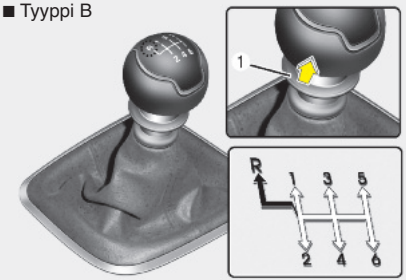

⇨ Vaihdevipua voidaan siirtää nostamatta rengasta (1).

➡ Rengas (1) on nostettava vaihdevipua siirrettäessä.

OJD053058

Käsivaihteiston käyttäminen

- Käsivaihteistossa on 6 vaihdetta eteenpäin.

  Vaihdekaavio on painettu vaihdevivun nuppiin. Vaihteiston kaikki eteenpäin vievät vaihteet on täysin synkronoidut, jotta vaihtaminen isommalle tai pienemmälle voitaisiin suorittaa helpommin.
- Paina kytkinpoljin kokonaan pohjaan vaihtamisen ajaksi ja vapauta se sitten hitaasti.

  Jos autosi on varustettu virtalukon kytkimellä, moottori ei käynnisty, jos sitä yritetään käynnistää painamatta kytkinpoljinta.
- Vaihdevivun on palauduttava vapaalle ennen sen siirtämistä R-asentoon (peruutus). Vaihdenupin alapuolella olevaa painiketta (tyyppi A) tai rengasta (tyyppi B) on painettava ylöspäin, kun vaihdevipu aiotaan siirtää peruutusasentoon (R).
- *Varmista, että auto on täysin pysähtynyt ennen vaihtamista R-asentoon (peruutus).*

  Älä koskaan käytä moottoria siten, että kierroslukumittari osoittaa punaista aluetta.

⚠ HUOMIO

- ***Kun siirrät vaihteen 5-vaihteelta 4-vaihteelle, ole varovainen, ettet siirrä vaihdevipua vahingossa sivuun tavalla, joka kytkee 2-vaihteen. Näin radikaali vaihtaminen pienemmälle saattaa aiheuttaa moottorin käyntinopeuden nousun kierroslukumittarin punaiselle alueelle. Tämänlainen liiallinen moottorin kierrättäminen voi aiheuttaa vahinkoa moottorille ja vaihteistolle.***
- ***Älä vaihda pienemmälle yli 2 vaihdetta kerrallaan tai edes yhtä moottorin käydessä kovalla nopeudella (yli 5000 rpm). Tämänlainen pienemmälle vaihtaminen voi vahingoittaa moottoria ja vaihteistoa.***
- ***Aina kun vaihdat 5-vaihteelta 6-vaihteelle, sinun tulee painaa vaihdevipu kokonaan oikealle. Muussa tapauksessa saatat tarkoituksettomasti vaihtaa 3- tai 4-vaihteelle, joka vahingoittaa vaihteistoa.***

- Kylmässä säässä vaihtaminen voi olla tahmeaa niin kauan, kunnes voiteluaine on lämmennyt. Tämä on normaalia, eikä ole haitaksi vaihteistolle.
- Jos olet täysin pysähtynyt ja vaihteen siirtäminen 1- tai R-vaihteelle (peruutus) on vaikeaa, siirrä vaihdevipu N-asentoon (vapaa) ja vapauta kytkin. Paina kytkinpoljin takaisin pohjaan ja vaihda sitten 1- tai R-vaihteelle (peruutus).

⚠ HUOMIO

- ***Estääksesi kytkimen ennenaikaisen kulumisen tai vahingoittumisen, älä lepuuta jalkaasi kytkinpolkimella ajon aikana. Älä myöskään käytä kytkinpoljinta pitämään ajoneuvoa paikallaan ylämäessä odottaessasi liikennevalojen vaihtumista jne.***
- ***Älä pidä kättäsi vaihdevivulla ajon aikana, sillä tämä voi aiheuttaa vaihteiston osien ennenaikaista kulumista.***

⚠ VAROITUS

- **Aina ennen kuin poistut kuljettajan istuimelta, kytke kunnolla seisontajarru ja sammuta moottori. Varmista sitten, että vaihde on kytketty 1-vaihteelle pysäköitäessä ajoneuvoa ylämäkeen tai R-asentoon (peruutus) alamäkeen pysäköitäessä.**

  Jos näitä varotoimenpiteitä ei noudateta, auto saattaa liikkua odottamattomasti.
- **Jos autossasi on käsivaihteisto, jossa ei ole virtalukon kytkintä, auto saattaa liikkua ja aiheuttaa vakavan onnettomuuden, jos moottoria käynnistetään painamatta kytkinpoljinta seisontajarrun ollessa vapautettuna ja vaihdevivun muussa kuin N-asennossa (vapaa).**

Kytkimen käyttäminen

Kytkinpoljin tulee painaa kokonaan pohjaan ennen vaihteen vaihtamista. Vaihtamisen jälkeen se tulee vapauttaa varovaisesti. Kytkinpolkimen tulee olla aina täysin vapautunut ajon aikana. Älä lepuuta jalkaasi kytkinpolkimen päällä ajon aikana. Tämä voi aiheuttaa tarpeetonta kulumista. Älä paina kytkintä osittain pitämään autoa mäessä. Tämä aiheuttaa tarpeetonta kulumista. Käytä jalkaa jarrulla tai kytke seisontajarru pitämään autoa mäessä. Älä käytä kytkinpoljinta nopeasti ja toistuvasti.

⚠ HUOMIO

Paina kytkinpoljin kokonaan pohjaan sitä käyttäessäsi. Jos et paina kytkintä kokonaan pohjaan, epämääräistä melua saattaa kuulua ja kytkin voi rikkoutua.

Vaihtaminen pienemmälle

Kun sinun on hidastettava ruuhkan tai ylämäkeen ajamisen johdosta, vaihda vaihde pienemmälle ennen kuin moottori alkaa käydä liian alhaisilla kierroksilla. Vaihtaminen pienemmälle vähentää moottorin sammumisia ja tarjoaa paremman kiihtyvyyden, kun sinun tarvitsee jälleen nostaa nopeuttasi. Kun autolla ajetaan jyrkkiä alamäkiä alas, pienemmälle vaihtamisella voidaan ylläpitää helpommin turvallinen nopeus ja lisäksi jarrujen käyttöikää voidaan pidentää.

Hyvät ajokäytännöt

- Älä koskaan kytke vaihdetta pois päältä rullataksesi mäkiä alas. Tämä on erittäin vaarallista. Pidä kokoajan vaihde kytkettynä.
- Älä “aja jarrulla” ajon aikana. Tämä voi ylikuumentaa jarruja ja aiheuttaa toimintahäiriötä. Sen sijaan hidastaessasi pitkässä mäessä vaihda pienemmälle vaihteelle. Näin tehdessäsi moottorijarrutus auttaa auton hidastamisessa.
- Hidasta vauhtia ennen kuin vaihdat pienemmälle vaihteelle. Tällä tavoin voit välttää käyttämästä moottoria ylikierroksilla, joka voi aiheuttaa vahinkoa.
- Hidasta vauhtia kohdatessasi ristituulta. Tällöin auto pysyy paljon paremmin hallinnassa.
- Varmista, että auto on täysin pysähtynyt ennen kuin yrität vaihtaa peruutusvaihteelle (R). Vaihteisto voi rikkoutua, jos et toimi näin. Vaihtaaksesi peruutusvaihteelle (R), paina kytkintä, siirrä vaihdevipu vapaalle, odota kolme sekuntia ja siirrä sitten peruutusvaihteelle.
- Kiinnitä erityistä huomiota ajaessasi liukkailla tiepinnoilla. Ole erityisen varovainen jarruttaessasi, kiihdyttäessäsi tai vaihtaessasi vaihteita. Liukkaalla tiellä äkillinen nopeuden muutos voi aiheuttaa vetävien pyörien pidon menettämisen, jolloin auto karkaa hallinnasta.

⚠ VAROITUS

- **Kiinnitä aina turvavyö! Törmäyksessä turvavyön kiinnittämättä jättänyt matkustaja vammautuu vakavasti tai menehtyy huomattavasti todennäköisemmin kuin oikein turvavyötä käyttävä matkustaja.**
- **Vältä kovia nopeuksia kaarreajossa ja käännöksissä.**
- **Älä tee nopeita ohjausliikkeitä, kuten äkkipikaisia kaistanvaihtoja tai nopeita, teräviä käännöksiä.**
- **Nurinajon riski kasvaa huomattavasti, jos menetät auton hallinnan kovassa nopeudessa.**
- **Auton hallinnan menetys aiheutuu usein siitä, kun kaksi rengasta tai useampi ajautuu pois tiepinnalta ja kuljettaja yrittää korjata nopeella ohjausliikkeellä auton takaisin tielle.**
- **Jos auto ajautuu pois tiepinnalta, älä tee liian teräviä ohjausliikkeitä. Sen sijaan hidasta vauhtia ennen kuin palaat takaisin ajokaistalle.**
- **Älä koskaan ylitä ilmoitettuja nopeusrajoituksia.**

AUTOMAATTIVAIHTEISTO (MIKÄLI VARUSTEENA)

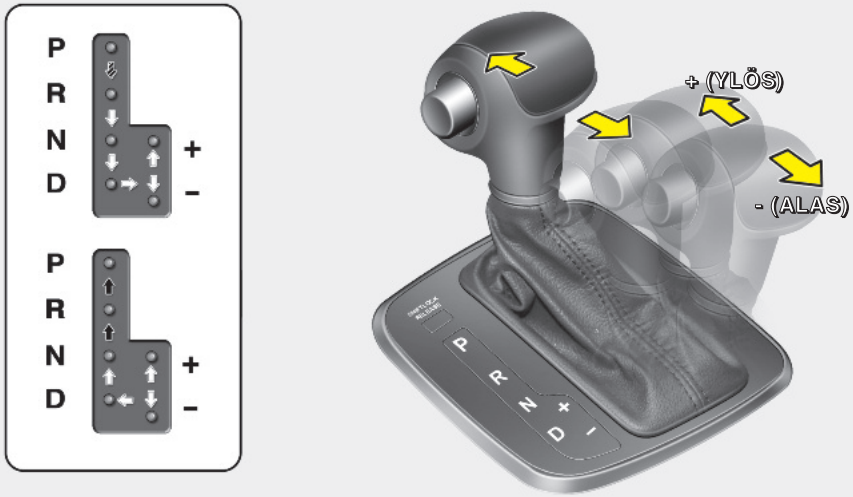

Paina jarrupoljinta ja vapautuspainiketta vaihdetta vaihtaessasi.
(Jos vaihdelukkoa ei ole varusteena, jarrupoljinta ei tarvitse painaa. Jarrupoljinta on kuitenkin suositeltua painaa, jotta vältyttäisiin ajoneuvon tarkoituksettomalta liikkumiselta.)

Paina lukituksen vapautuspainiketta vaihdetta vaihtaessasi.

Vaihdevipua voidaan siirtää vapaasti.

OJD052005

Automaattivaihteiston käyttäminen

Automaattivaihteistossa on 6 vaihdetta eteenpäin ja yksi peruutusvaihde. Vaihtohetket valitaan automaattisesti riippuen vaihdevivun asennosta.

✻ HUOMAUTUS

Ensimmäiset vaihdot uudella autolla saattavat tapahtua jossain määrin äkkinäisesti tai mikäli akku on ollut irrotettuna. Tämä on normaalia toimintaa ja vaihtojärjestys säätyy oikein sen jälkeen, kun vaihteiston ohjausyksikkö (TCM) tai voimansiirron ohjausyksikkö (PCM) ovat käyneet vaihdekaavion läpi muutaman kerran.

Järjestelmän sujuvan toiminnan varmistamiseksi paina jarrupoljinta vaihtaessasi N-asennosta (Neutral) eteenpäinajovaihteille tai peruutusvaihteelle.

⚠ VAROITUS - Automaattivaihteisto

- **Tarkasta aina ajoneuvon ympäristö ihmisistä, erityisesti lapsista, ennen vaihteen siirtämistä D- (ajo) tai R-asentoon (peruutus).**
- **Ennen kuljettajan istuimelta poistumista varmista aina, että vaihdevipu on kytketty P-asentoon (pysäköinti). Kytke sitten seisontajarru kunnolla ja sammuta moottori. Jos näitä varotoimenpiteitä ei noudateta, auto saattaa liikkua odottamattomasti.**
- **Älä käytä voimakasta moottorijarrurusta (vaihteen vaihtaminen suremmalta vaihteelta pienemmälle) liukkailla teillä. Ajoneuvo saattaa joutua luistoon aiheuttaen onnettomuuden.**

⚠ HUOMIO

- ***Estääksesi vaihteiston vahingoittumisen, älä kaasuta moottoria vaihteen ollessa R-asennossa tai millä tahansa eteenpäinajovaihteella, kun jarrut on kytketty.***
- ***Kun olet pysähtynyt ylämäkeen, älä pidä ajoneuvoa paikallaan moottorin voimalla. Käytä jarrupoljinta tai seisontajarrua.***
- ***Älä siirrä N- (vapaa) tai P-asennosta (pysäköinti) D- (ajo) tai R-asentoon (peruutus), kun moottori käy joutokäyntiä nopeammin.***

Vaihteiston asennot

Mittariston merkkivalot näyttävät vaihdevivun asennon, kun virtalukko on ON-asennossa.

P-asento (Pysäköinti)

P-asentoon (Pysäköinti) vaihtaminen on suoritettava täysin pysähtyneenä. Tämä asento lukitsee vaihteiston ja estää etupyörien liikkumisen.

⚠ VAROITUS

- **Kun auto liikkuu, vaihteen siirtäminen P-asentoon (pysäköinti) voi aiheuttaa vetävien pyörien lukkiintumisen johtaen hallinnan menettämiseen.**
- **Älä käytä P-asentoa (pysäköinti) seisontajarrun korvikkeena. Varmista aina, että vaihdevipu on asetettu P-asentoon (pysäköinti) ja seisontajarru on kunnolla kytketty.**
- **Älä koskaan jätä lasta autoon ilman valvontaa.**

⚠ HUOMIO

Vaihteisto voi vahingoittua, jos siirrät vaihdevivun P-asentoon (pysäköinti) auton vielä liikkuessa.

R-asento (Peruutus)

Käytä tätä asentoa peruuttaaksesi autolla.

⚠ HUOMIO

Pysähdy kokonaan ennen kuin siirrät R-asentoon (peruutus) tai pois siitä. Jos siirrät R-asentoon, kun ajoneuvo vielä liikkuu, saatat vahingoittaa vaihteistoa, paitsi tilanteessa, jossa toimitaan tämän oppaan kappaleessa "Ajoneuvon heijaaminen" annettujen ohjeiden mukaisesti.

N-asento (Vapaa)

Pyörät ja vaihteisto eivät ole lukittuneet. Auto liikkuu vapaasti pienessäkin mäessä, ellei seisontajarrua ole kytketty.

⚠ VAROITUS

Älä aja vaihdevipu vapaalla (N-asento). Moottori ei pääse tällöin jarruttamaan, jonka vuoksi seurauksena voi olla onnettomuus.

D-asento (Eteenpäin ajo)

Tämä on normaali eteenpäin ajon asento. Vaihteisto vaihtaa automaattisesti kuuden vaihteen välillä tarjoten parhaan polttoainetalouden ja suorituskyvyn.

Saadaksesi lisätehoa toisen ajoneuvon ohitukseen tai mäen nousuun, paina kaasupoljin kokonaan pohjaan (yli 80 %), kunnes kick down -mekanismi kytkeytyy antaen äänimerkin. Tällöin vaihteisto siirtää automaattisesti pykälän pienemmälle vaihteelle.

✻ HUOMAUTUS

- **D-asentoon (Eteenpäinajo) vaihtaminen on suoritettava täysin pysähtyneenä.**
- **Kun kaasupoljin painetaan kokonaan pohjaan, "kick down"-toiminto antaa napsahtavan äänimerkin. Tämä on normaali tilanne.**

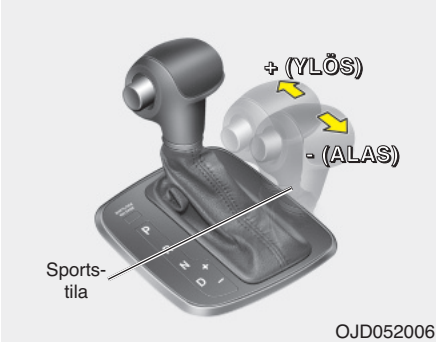

OJD052006

Sports-tila

Riippumatta siitä, liikkuuko ajoneuvo vai ei, sports-tila voidaan valita siirtämällä vaihdevipu D-asennosta (ajo) käsivaihteistoportaaseen. Palataksesi D-vaihdealueelle (ajo), siirrä vaihdevipu takaisin päävaihteistoportaaseen.

Sports-tilassa vaihdevivun siirtäminen eteen- ja taaksepäin mahdollista nopeiden vaihtojen tekemisen. Päinvastoin kuin tavanomaisessa käsivaihteistossa, sports-tilassa vaihdot voidaan tehdä kaasupoljin painettuna.

Ylös (+) : Paina vaihdevipua eteen vaihtaaksesi pykälän isommalle vaihteelle.

Alas (-) : Vedä vaihdevipua taakse vaihtaaksesi pykälän pienemmälle vaihteelle.

✻ HUOMAUTUS

- **Sports-tilassa kuljettajan on suoritettava vaihteenvaihdot tieolosuhteiden mukaan huolehtien siitä, että moottorin kierrosluku ei nouse punaiselle alueelle.**
- **Sports-tilassa voidaan käyttää ainoastaan kuutta eteenpäinajovaihdetta. Peruuttaaksesi tai pysäköidäksesi ajoneuvon, sinun on siirrettävä vaihdevipu R-(peruutus) tai P-asentoon (pysäköinti).**
- **Sports-tilassa vaihdot alaspäin suoritetaan automaattisesti ajoneuvon nopeuden hidastuessa. Kun ajoneuvo pysähtyy, 1. vaihde valitaan automaattisesti.**
- **Kun moottorin kierrosluku lähestyy sports-tilassa punaista aluetta, vaihteenvaihto ylöspäin suoritetaan automaattisesti.**
- **Ajoneuvon riittävän suorituskyvyn ja turvallisuuden säilyttämiseksi järjestelmä ei suorita tiettyjä vaihteenvaihtoja, joita vaihdevivulla yritetään suorittaa.**
- **Liukkaalla tiellä ajettaessa siirrä vaihdevipua eteenpäin kohti + (ylös) asentoa. Tällöin vaihteisto vaihtaa 2. vaihteelle, jolloin liikkeelle lähteminen on sujuvampaa liukkaalla tiellä. Vedä vaihdevipua -(alas) asentoa kohti vaihtaaksesi takaisin 1. vaihteelle.**

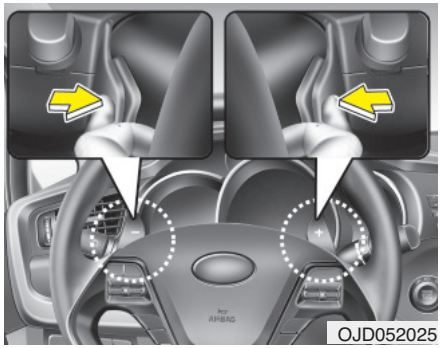

Ohjauspyörän vaihteenvalitsimet (mikäli varusteena)

Ohjauspyörän vaihteenvalitsimet ovat käytettävissä, kun vaihdevipu on D-asennossa (ajo) tai sports-tilassa.

Kun vaihdevipu on D-asennossa

Ohjauspyörän valitsimet toimivat, kun ajonopeutta on yli 10 km/h.

Vedä [+] tai [-] siivestä kerran vaihtaaksesi ylös tai alas yhden pykälän, jolloin järjestelmä vaihtaa automaattitilasta manuaalitilaan.

Jos painat kaasupoljinta vähintään 5 sekuntia tai siirrät vaihdevivun D-asennosta sports-tilaan ja takaisin D-asentoon ajoneuvon nopeuden ollessa alle 10 km/h, järjestelmä vaihtaa manuaalitilasta automaattitilaan.

Kun vaihdevipu on sports-tilassa

Vedä [+] tai [-] siivestä vaihtaaksesi yhden vaihdepykälän ylös- tai alaspäin.

✻ HUOMAUTUS

Jos vedät [+] ja [-] siivestä samanaikaisesti, vaihteen vaihtaminen ei onnistu.

Vaihdelukko (mikäli varusteena)

Turvallisuussyistä automaattivaihteisto on varustettu vaihdelukolla, joka estää vaihteen vaihtamisen P- (Pysäköinti) tai N-asennosta (Vapaa) R-asentoon (Peruutus), ellei jarrupoljinta paineta.

Vaihtaaksesi vaihteen P- tai N-asennosta R-asentoon:

1. Paina ja pidä jarrupoljin pohjassa.
2. Käynnistä moottori tai kytke virta ON-asentoon.
3. Siirrä vaihdevipua.

Jos jarrupoljinta painetaan ja vapautetaan toistuvasti vaihdevivun ollessa P-asennossa (Pysäköinti), vaihdevivusta saattaa kuulua jaksottaista ääntä. Tämä on normaali ilmiö.

⚠ VAROITUS

Paina jarrupoljin kokonaan pohjaan ennen kuin vaihdat P-asennosta muuhun asentoon ja pidä se pohjassa vaihtamisen ajan. Tällöin voit välttää ajoneuvon odottamattoman liikkumisen, joka voi johtaa henkilövahinkoihin auton sisällä tai ulkopuolella.

OJD052007

Vaihdelukon ohittaminen

Jos vaihdevipua ei voida siirtää P- tai N-asennosta R-asentoon, kun jarrupoljin on painettuna, jatka jarrupolkimen painamista ja toimi seuraavasti:

1. Paina vaihdelukon vapautuspainiketta.
2. Siirrä vaihdevipua.
3. Suosittelemme, että tarkastutat järjestelmän valtuutetussa Kia-huollossa.

Virta-avaimen lukitusjärjestelmä (mikäli varusteena)

Virta-avainta ei voida poistaa, ellei vaihdevipu ole P-asennossa (Pysäköinti).

Hyvät ajokäytännöt

- Älä koskaan siirrä vaihdevipua P-asennosta tai N-asennosta mihinkään asentoon, kun kaasupoljinta painetaan.
- Älä koskaan siirrä vaihdevipua P-asentoon (pysäköinti), jos auto liikkuu.
- Varmista, että auto on täysin pysähtynyt, ennen kuin yrität vaihtaa R- tai D-asentoon.
- Älä koskaan kytke vaihdetta pois päältä rullataksesi mäkiä alas. Tämä voi olla hyvin vaarallista. Pidä auto aina vaihteella liikkeen aikana.
- Älä “aja jarrulla” ajon aikana. Tämä voi ylikuumentaa jarruja ja aiheuttaa toimintahäiriötä. Sen sijaan hidastaessasi pitkässä mäessä vaihda pienemmälle vaihteelle. Näin tehdessäsi moottorijarrutus auttaa auton hidastamisessa.
- Hidasta vauhtia ennen kuin vaihdat pienemmälle vaihteelle. Muussa tapauksessa pienempi vaihde ei välttämättä kytkeydy.
- Käytä aina seisontajarrua. Älä jätä vaihteistoa P-asentoon (Pysäköinti) pitämään autoa paikallaan.
- Kiinnitä erityistä huomiota ajaessasi liukkailla tiepinnoilla. Ole erityisen varovainen jarruttaessasi, kiihdyttäessäsi tai vaihtaessasi vaihteita. Liukkaalla tiellä äkillinen nopeuden muutos voi aiheuttaa vetävien pyörien pidon menettämisen, jolloin auto karkaa hallinnasta.
- Auton paras suorituskyky ja taloudellisuus saavutetaan painamalla ja vapauttamalla rauhallisin liikkein kaasupoljinta.

⚠ VAROITUS

- **Kiinnitä aina turvavyö! Törmäyksessä turvavyön kiinnittämättä jättänyt matkustaja vammautuu vakavasti tai menehtyy huomattavasti todennäköisemmin kuin oikein turvavyötä käyttävä matkustaja.**
- **Vältä kovia nopeuksia kaarreajossa ja käännöksissä.**
- **Älä tee nopeita ohjausliikkeitä, kuten äkkipikaisia kaistanvaihtoja tai nopeita, teräviä käännöksiä.**
- **Nurinajon riski kasvaa huomattavasti, jos menetät auton hallinnan kovassa nopeudessa.**
- **Auton hallinnan menetys aiheutuu usein siitä, kun kaksi rengasta tai useampi ajautuu pois tiepinnalta ja kuljettaja yrittää korjata nopeella ohjausliikkeellä auton takaisin tielle.**
- **Jos auto ajautuu pois tiepinnalta, älä tee liian teräviä ohjausliikkeitä. Sen sijaan hidasta vauhtia ennen kuin palaat takaisin ajokaistalle.**
- **Älä koskaan ylitä ilmoitettuja nopeusrajoituksia.**

⚠ VAROITUS

Jos autosi juuttuu lumeen, mutaan, hiekkaan tms., voit yrittää irrottaa sen heijaamalla sitä eteen- ja taaksepäin. Älä yritä suorittaa tätä toimenpidettä, jos auton lähellä on ihmisiä tai esteitä. Heijaamisen aikana auto saattaa liikkua yhtäkkiä eteen- tai taaksepäin sen irrotessa, jolloin mahdollisesti lähellä oleva ihminen saattaa loukkaantua tai tielle tuleva kohde vahingoittua. Heijaamista ei tule jatkaa pitkiä jaksoja, sillä vaihteisto voi kuumentua liikaa ja aiheuttaa vakavia vaurioita.

Liikkeellelähtö ylämäessä

Lähteäksesi liikkeelle ylämäessä, paina jarrupoljinta ja siirrä vaihdevipu D-asentoon. Valitse sopiva vaihde kuormasta ja mäen jyrkkyydestä riippuen ja vapauta seisontajarru. Paina kaasupoljinta vähitellen samalla vapauttaen jarrupolkimen.

Kiihdyttäessäsi paikaltaan jyrkässä mäessä autolla on taipumus liikkua taaksepäin. Vaihdevivun siirtäminen 2-vaihteelle auttaa estämään auton liikkumista taaksepäin.

KAKSOISKYTKINVAIHTEISTO (DCT) (MIKÄLI VARUSTEENA)

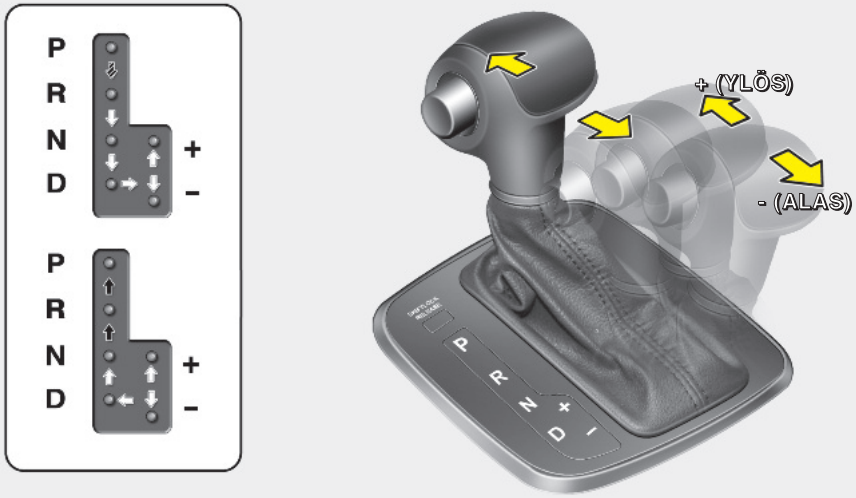

Paina jarrupoljinta ja vapautuspainiketta vaihdetta vaihtaessasi.
(Jos vaihdelukkoa ei ole varusteena, jarrupoljinta ei tarvitse painaa. Jarrupoljinta on kuitenkin suositeltua painaa, jotta vältyttäisiin ajoneuvon tarkoituksettomalta liikkumiselta.)

Paina lukituksen vapautuspainiketta vaihdetta vaihtaessasi.

Vaihdevipua voidaan siirtää vapaasti.

OJD052005

Kaksoiskytkinvaihteiston toiminta

Kaksoiskytkinvaihteistossa on seitsemän vaihdetta eteenpäin ja yksi peruutusvaihde.

Kierroslukua säädetään automaattisesti D-asennossa (ajo).

⚠ VAROITUS

Vähentääksesi vakavien tai hengenvaarallisten loukkaantumisten riskiä:

- **Tarkasta aina ajoneuvon ympäristö ihmisistä, erityisesti lapsista, ennen vaihteen siirtämistä D- (ajo) tai R-asentoon (peruutus).**
- **Ennen kuljettajan istuimelta poistumista varmista aina, että vaihdevipu on kytketty P-asentoon (pysäköinti). Kytke sitten seisontajarru ja kytke virtalukko LOCK/OFF-asentoon. Auto saattaa liikkua odottamattomasti ja äkillisesti, jos näitä varotoimenpiteitä ei huomioida.**
- **Älä käytä voimakasta moottorijarrurusta (vaihteen vaihtaminen suuremmalta vaihteelta pienemmälle) liukkailla teillä. Ajoneuvo saattaa joutua luistoon aiheuttaen onnettomuuden.**

- Kaksoiskytkinvaihteisto yhdistää käsivaihteiston hyvän ajotuntuman ja automaattivaihteiston helppokäyttöisyyden. Toisin kuin perinteisessä automaattivaihteistossa, kaksoiskytkinvaihteistossa vaihteenvaihdot voidaan tuntea (tai kuulla).
  - Voit pitää sitä käsivaihteistona, joka suorittaa vaihteenvaihdot automaattisesti.
  - Siirrä D-tilaan, jolloin vaihteiden vaihdot tapahtuvat automaattisesti perinteisen automaattivaihteiston tapaan.
- Kaksoiskytkinvaihteisto sisältää kaksi kuivalevykytkintä, joka poikkeaa tekniikaltaan perinteisen automaattivaihteiston momentinmuuntimesta. Kuitenkin alkukiihdytys saattaa olla aavistuksen hitaampi kuin automaattivaihteistolla.
- Kuivalevykytkimellä momentinsiirto tapahtuu suoraan ilman ylimääräisiä viiveitä, jonka vuoksi ajotuntuma poikkeaa perinteisestä momentinmuuntimella varustetusta automaattivaihteistosta. Tämä ominaisuus korostuu lähdettäessä liikkeelle paikaltaan tai ajettaessa matalilla ajonopeuksilla.
- Kiihdytettäessä nopeasti matalasta ajonopeudesta moottori saattaa toimia korkeilla kierroksilla riippuen ajotilanteesta.
- Lähteäksesi liikkeelle tasaisesti ylämäessä, paina kaasupoljinta rauhallisesti riippuen ajotilanteesta.
- Jos vapautat kaasupolkimen alhaisessa ajonopeudessa, saatat tuntea voimakkaan, käsivaihteistoille tyypillisen moottorijarrutuksen.
- Alamäkiajossa voidaan käyttää Sports -tilaa yhdessä ohjauspyörän vaihdevalitsimilla, jolloin nopeutta voidaan säätää vaihtamalla pienemmälle vaihteelle ja hyödyntämällä moottorijarrutusta.
- Kun käynnistät ja sammutat moottorin, järjestelmästä saattaa kuulua napsahtavia ääniä itsetestauksen suorittamisen aikana. Tämä on normaali kaksoiskytkinvaihteiston toiminnasta aiheutuva ääni.

⚠ HUOMIO

OJD055176L

- *Pitääksesi auton paikallaan mäessä paina jarrupoljinta tai käytä seisontajarrua. Jos ajoneuvo pidetään kaasupolkimen avulla paikallaan mäessä, vaihteisto ja kytkin saattavat ylikuumentua ja vahingoittua.*

  Tässä tapauksessa LCD-näytölle ilmestyy varoitusviesti ja saatat tuntea värinää.

(Jatkuu)

(Jatkuu)

- *Jos kytkin ylikuumenee sen seurauksena, että sitä käytetään liikaa pitämään auto paikallaan mäessä, saatat tuntea värinää ja mittariston näytölle ilmestyy vilkkuva varoitusvalo. Jos näin tapahtuu, kytkin poistuu käytössä, kunnes se jäähtyy normaaliin toimintalämpötilaan. Tässä tilanteessa aja sivuun turvalliseen paikkaan, siirrä vaihde P-asentoon (pysäköinti) ja paina jarrupoljinta muutaman minuutin ajan.*
- *Jos LCD-näytön varoitus on näkyvillä, tulee jarrupoljinta painaa.*
- *Varoitusten laiminlyöminen voi johtaa vaihteiston vahingoittumiseen.*
- *Jos näyttö jatkaa vilkkumista, suosittelemme turvallisuutesi vuoksi ottamaan yhteyden Kia-huoltoon.*

(Jatkuu)

(Jatkuu)

OJD055175L

OJD055177L

- *Joissain tilanteissa, kuten jatkuvissa liikkeellelähdöissä jyrkissä mäissä, vaihteiston kytkin saattaa ylikuumentua. Kytkimen ylikuumentuessa suojaava turvajärjestelmä asettuu toimintaan. Jos suojaava turvajärjestelmä kytkeytyy, mittariston vaihdeilmaisin alkaa vilkkua ja merkkiääni kytkeytyy.*

(Jatkuu)

(Jatkuu)

Tässä tapauksessa LCD-näytölle ilmestyy varoitusviesti ja ajaminen ei välttämättä ole tasaista.

Jos et huomioi tätä varoitusta, ajo-ominaisuudet saattavat heikentyä. Palauttaaksesi normaalin ajo-toiminnan, pysäytä ajoneuvo, paina jarrupoljinta muutaman minuutin ajan ennen ajon jatkamista.

- *Vaihteenvaihtoja ei välttämättä voida suorittaa yhtä sulavasti kuin perinteisellä automaattivaihteistolla. Tämä on kaksoiskytkinvaihteistolle tyypillinen ominaisuus.*
- *Ylikuumentunut kaksoiskytkinvaihteisto saattaa muuttaa vaihteiden vaihdon ominaisuuksia ja aiheuttaa LCD-näytölle tulevan varoitusviestin ilmestymisen tilanteissa, joissa kickdown-toimintoa käytetään toistuvasti.*
- *Älä käytä kickdown-toimintoa normaalien ajo-ominaisuuksien palauttamiseksi. Sen sijaan pysäytä ajoneuvo tilapäisesti turvalliseen paikkaan, jos varoitusviesti ilmestyy LCD-näytölle.*

(Jatkuu)

(Jatkuu)

- *Ensimmäisten 1500 ajokilometrin aikana saatat tuntea, että ajoneuvolla liikkeelle lähteminen matalilla nopeuksilla ei tapahdu tasaisesti tai pehmeästi. Tämän totutusajojakson aikana vaihteiden vaihdon suorituskyky ja ominaisuudet paranevat jatkuvasti.*
- *D-asentoon (Eteenpäinajo) ja R-asentoon (peruutus) vaihtaminen on suoritettava täysin pysähtyneenä.*
- *Älä siirrä vaihdevipua N-asentoon (vapaa) ajon aikana.*

Mittariston merkkivalo näyttää vaihdevivun asennon, kun virtalukko on ON-asennossa.

P-asento (Pysäköinti)

P-asentoon (Pysäköinti) vaihtaminen on suoritettava täysin pysähtyneenä.

Siirrettäessä vaihdevipua P-asennosta (pysäköinti) jarrupoljinta on painettava samanaikaisesti ja huolehdittava siitä, että jalka ei ole kaasupolkimella.

Vaihdevivun on oltava P-asennossa (pysäköinti) ennen moottorin sammuttamista.

⚠ VAROITUS

- **Siirtäminen P-asentoon (pysäköinti) ajoneuvon liikkuessa saattaa johtaa ajoneuvon hallinnan menettämiseen.**
- **Kun ajoneuvo on pysäytetty, siirrä vaihdevipu P-asentoon (pysäköinti), kytke seisontajarru ja sammuta moottori.**
- **Älä käytä P-asentoa (pysäköinti) seisontajarrun korvikkeena.**

R-asento (Peruutus)

Käytä tätä asentoa peruuttaaksesi autolla.

⚠ HUOMIO

Pysähdy kokonaan ennen kuin siirrät R-asentoon (peruutus) tai pois siitä. Jos siirrät R-asentoon, kun ajoneuvo vielä liikkuu, saatat vahingoittaa vaihteistoa.

N-asento (Vapaa)

Pyörät ja vaihteisto eivät ole lukittuneet.

Käytä N-asentoa (vapaa), jos sinun on käynnistettävä sammunut moottori uudelleen, tai jos on tarve pysähtyä moottori käynnissä. Siirrä P-asentoon (pysäköinti), jos sinun on syystä tai toisesta poistuttava ajoneuvosta.

Paina aina jarrupoljinta, kun sinun on vaihdettava N-asennosta (vapaa) muulle vaihteelle.

⚠ VAROITUS

Älä siirrä vaihteelle ennen kuin jalkasi on kunnolla jarrupolkimella. Vaihteen kytkeminen moottorin käydessä korkealla kierrosluvulla voi aiheuttaa ajoneuvon nopean liikkeellelähdön. Saatat menettää ajoneuvon hallinnan ja osua jalankulkijoihin tai esteisiin.

⚠ VAROITUS

Älä aja vaihdevipu vapaalla (N-asento).

Moottori ei pääse tällöin jarruttamaan, jonka vuoksi seurauksena voi olla onnettomuus.

D-asento (Eteenpäin ajo)

Tämä on normaalin ajon asento. Vaihteisto vaihtaa automaattisesti seitsemän vaihteen välillä tarjoten parhaan polttoainetalouden ja suorituskyvyn.

Jos tarvitset lisätehoa ohitustilanteessa tai ajaessasi ylämäkeen, paina kaasupoljinta voimakkaammin, kunnes tunnet, että vaihteisto siirtää pienemmälle vaihteelle.

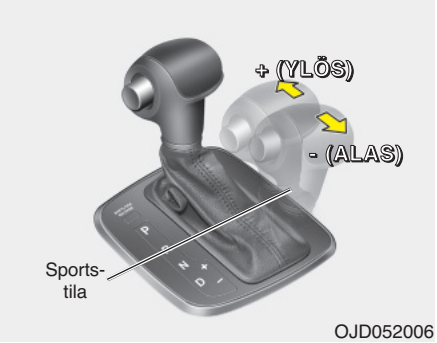

Sports-tila

Riippumatta siitä, liikkuuko ajoneuvo vai ei, sports-tila voidaan valita siirtämällä vaihdevipu D-asennosta (ajo) käsivaihteistoportaaseen. Palataksesi D-vaihdealueelle (ajo), siirrä vaihdevipu takaisin päävaihteistoportaaseen.

Sports-tilassa vaihdevivun siirtäminen eteen- tai taaksepäin mahdollistaa halutun vaihteen valitsemisen ajotilanteen tai olosuhteiden mukaisesti.

+ (Ylös): Paina vaihdevipua eteen vaihtaaksesi pykälän isommalle vaihteelle.

- (Alas) : Vedä vaihdevipua taakse vaihtaaksesi pykälän pienemmälle vaihteelle.

✻ HUOMAUTUS

- **Eteenpäinajossa voidaan valita seitsemän vaihteen väliltä. Peruuttaaksesi tai pysäköidäksesi ajoneuvon, sinun on siirrettävä vaihdevipu R- (peruutus) tai P-asentoon (pysäköinti).**
- **Alaspäin vaihdot suoritetaan automaattisesti, kun nopeus laskee riittävästi. Kun ajoneuvo pysähtyy, 1. vaihde valitaan automaattisesti.**
- **Kun moottorin kierrosluku lähestyy punaista aluetta, ylöspäin vaihtaminen suoritetaan automaattisesti.**
- **Jos kuljettaja painaa vipua ylös (+) tai alas (-), vaihteisto ei välttämättä suorita pyydettyä vaihteen vaihtoa, jos seuraava vaihde ei ole sallitulla kierroslukualueella. Kuljettajan on suoritettava vaihteenvaihdot tieolosuhteiden mukaan huolehtien siitä, että moottorin kierrosluku ei nouse punaiselle alueelle.**

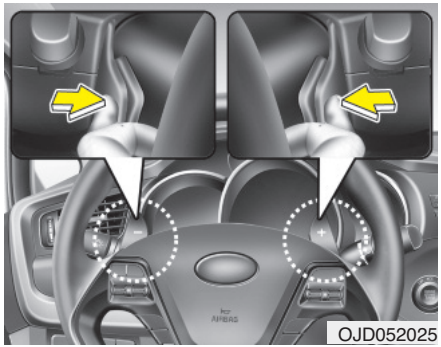

Ohjauspyörän vaihteenvalitsimet (mikäli varusteena)

Ohjauspyörän vaihteenvalitsimet ovat käytettävissä, kun vaihdevipu on D-asennossa (ajo) tai sports-tilassa.

Kun vaihdevipu on D-asennossa

Ohjauspyörän valitsimet toimivat, kun ajonopeutta on yli 10 km/h.

Vedä [+] tai [-] siivestä kerran vaihtaaksesi ylös tai alas yhden pykälän, jolloin järjestelmä vaihtaa automaattitilasta manuaalitilaan.

Jos painat kaasupoljinta vähintään 5 sekuntia tai siirrät vaihdevivun D-asennosta sports-tilaan ja takaisin D-asentoon ajoneuvon nopeuden ollessa alle 10 km/h, järjestelmä vaihtaa manuaalitilasta automaattitilaan.

Kun vaihdevipu on sports-tilassa

Vedä [+] tai [-] siivestä vaihtaaksesi yhden vaihdepykälän ylös- tai alaspäin.

✻ HUOMAUTUS

Jos vedät [+] ja [-] siivestä samanaikaisesti, vaihteen vaihtaminen ei onnistu.

Vaihdelukko (mikäli varusteena)

Turvallisuussyistä kaksoiskytkinvaihteisto on varustettu vaihdelukolla, joka estää vaihteen vaihtamisen P- (Pysäköinti) tai N-asennosta (Vapaa) R-asentoon (Peruutus) ilman jarrupolkimen painamista.

Vaihtaaksesi vaihteen P- tai N-asennosta R-asentoon:

1. Paina ja pidä jarrupoljin pohjassa.
2. Käynnistä moottori tai kytke virta ON-asentoon.
3. Siirrä vaihdevipua.

Jos jarrupoljinta painetaan ja vapautetaan toistuvasti vaihdevivun ollessa P-asennossa (Pysäköinti), vaihdevivusta saattaa kuulua jaksottaista ääntä. Tämä on normaali ilmiö.

⚠ VAROITUS

Paina jarrupoljin kokonaan pohjaan ennen kuin vaihdat P-asennosta muuhun asentoon ja pidä se pohjassa vaihtamisen ajan. Tällöin voit välttää ajoneuvon odottamattoman liikkumisen, joka voi johtaa henkilövahinkoihin auton sisällä tai ulkopuolella.

OJD052007

Vaihdelukon ohittaminen

Jos vaihdevipua ei voida siirtää P- tai N-asennosta R-asentoon, kun jarrupoljin on painettuna, jatka jarrupolkimen painamista ja toimi seuraavasti:

1. Paina vaihdelukon vapautuspainiketta.
2. Siirrä vaihdevipua.
3. Suosittelemme, että tarkastutat järjestelmän valtuutetussa Kia-huollossa.

Virta-avaimen lukitusjärjestelmä (mikäli varusteena)

Virta-avainta ei voida poistaa, ellei vaihdevipu ole P-asennossa (Pysäköinti).

Hyvät ajokäytännöt

- Älä koskaan siirrä vaihdevipua P-asennosta tai N-asennosta mihinkään asentoon, kun kaasupoljinta painetaan.
- Älä koskaan siirrä vaihdevipua P-asentoon (pysäköinti), jos auto liikkuu.
- Varmista, että auto on täysin pysähtynyt, ennen kuin yrität vaihtaa R- tai D-asentoon.
- Älä koskaan kytke vaihdetta pois päältä rullataksesi mäkiä alas. Tämä voi olla hyvin vaarallista. Pidä auto aina vaihteella liikkeen aikana.
- Älä “aja jarrulla” ajon aikana. Tämä voi ylikuumentaa jarruja ja aiheuttaa toimintahäiriötä. Sen sijaan hidastaessasi pitkässä mäessä vaihda pienemmälle vaihteelle. Näin tehdessäsi moottorijarrutus auttaa auton hidastamisessa.
- Hidasta vauhtia ennen kuin vaihdat pienemmälle vaihteelle. Muussa tapauksessa pienempi vaihde ei välttämättä kytkeydy.
- Käytä aina seisontajarrua. Älä jätä vaihteistoa P-asentoon (Pysäköinti) pitämään autoa paikallaan.
- Kiinnitä erityistä huomiota ajaessasi liukkailla tiepinnoilla. Ole erityisen varovainen jarruttaessasi, kiihdyttäessäsi tai vaihtaessasi vaihteita. Liukkaalla tiellä äkillinen nopeuden muutos voi aiheuttaa vetävien pyörien pidon menettämisen, jolloin auto karkaa hallinnasta.
- Auton paras suorituskyky ja taloudellisuus saavutetaan painamalla ja vapauttamalla rauhallisin liikkein kaasupoljinta.

⚠ VAROITUS

- **Kiinnitä aina turvavyö! Törmäyksessä turvavyön kiinnittämättä jättänyt matkustaja vammautuu vakavasti tai menehtyy huomattavasti todennäköisemmin kuin oikein turvavyötä käyttävä matkustaja.**
- **Vältä kovia nopeuksia kaarreajossa ja käännöksissä.**
- **Älä tee nopeita ohjausliikkeitä, kuten äkkipikaisia kaistanvaihtoja tai nopeita, teräviä käännöksiä.**
- **Nurinajon riski kasvaa huomattavasti, jos menetät auton hallinnan kovassa nopeudessa.**
- **Auton hallinnan menetys aiheutuu usein siitä, kun kaksi rengasta tai useampi ajautuu pois tiepinnalta ja kuljettaja yrittää korjata nopealla ohjausliikkeellä auton takaisin tielle.**
- **Jos auto ajautuu pois tiepinnalta, älä tee liian teräviä ohjausliikkeitä. Sen sijaan hidasta vauhtia ennen kuin palaat takaisin ajokaistalle.**
- **Älä koskaan ylitä ilmoitettuja nopeusrajoituksia.**

⚠ VAROITUS

Jos autosi juuttuu lumeen, mutaan, hiekkaan tms., voit yrittää irrottaa sen heijaamalla sitä eteen- ja taaksepäin. Älä yritä suorittaa tätä toimenpidettä, jos auton lähellä on ihmisiä tai esteitä. Heijaamisen aikana auto saattaa liikkua yhtäkkiä eteen- tai taaksepäin sen irrotessa, jolloin mahdollisesti lähellä oleva ihminen saattaa loukkaantua tai tielle tuleva kohde vahingoittua. Heijaamista ei tule jatkaa pitkiä jaksoja, sillä vaihteisto voi kuumentua liikaa ja aiheuttaa vakavia vaurioita.

Liikkeellelähtö ylämäessä

Lähteäksesi liikkeelle ylämäessä, paina jarrupoljinta ja siirrä vaihdevipu D-asentoon. Valitse sopiva vaihde kuormasta ja mäen jyrkkyydestä riippuen ja vapauta seisontajarru. Paina kaasupoljinta vähitellen samalla vapauttaen jarrupoljin.

ACTIVE ECO -JÄRJESTELMÄ (MIKÄLI VARUSTEENA)

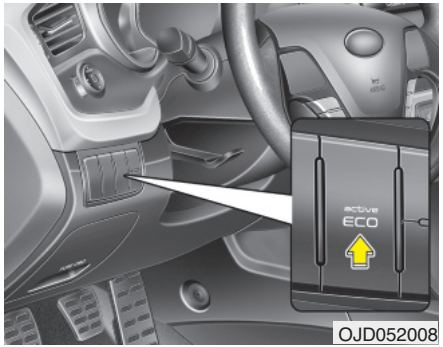

OJD052008

Active ECOn toiminta

Active ECO -järjestelmä auttaa parantamaan polttoainetaloutta ohjaamalla moottoria ja vaihteistoa. Polttoainetalouteen kuitenkin vaikuttaa myös kuljettajan ajotottumukset sekä ajo-olosuhteet.

- Kun Active ECO -painiketta painetaan, vihreä ECO-merkkivalo syttyy osoittaakseen, että Active ECO -toiminto on toiminnassa.
- Kun Active ECO kytketään päälle, se ei sammu, vaikka moottori sammutettaisiin ja käynnistettäisiin uudelleen. Sammuttaaksesi järjestelmän, paina active ECO -painiketta uudelleen.
- Jos Active ECO kytketään pois päältä, järjestelmä palautuu normaalitilaan.

Kun Active ECO kytketään päälle:

- Kiihtyvyys voi hieman heikentyä, vaikka painaisit kaasupolkimen kokonaan pohjaan.
- Ilmastointilaitteen tehoa saatetaan rajoittaa.
- Automaattivaihteiston vaihtotapa saattaa muuttua.
- Moottorin ääni saattaa olla voimakkaampi.

Yllä esitetyt tilanteet ovat normaaleja tapahtumia, kun kytketty active eco -järjestelmä pyrkii alentamaan polttoaineenkulutusta.

Rajoitukset Active ECO -järjestelmän käytössä:

Jos seuraavassa esitettyjä tilanteita tapahtuu Active ECOn toimiessa, järjestelmän toiminta on rajoitettua, vaikka ECO-merkkivalossa ei tapahtuisi muutosta.

- Kun jäähdytysnesteen lämpötila on alhainen: Järjestelmän toiminta on rajoitettua, kunnes moottorin suorituskyky palaa normaaliksi.
- Ajettaessa ylämäkeen: Järjestelmän toimintaa rajoitetaan, jotta saataisiin lisätehoa ylämäkiajoon.
- Käytettäessä sports-tilaa: Järjestelmän toimintaa rajoitetaan vaihteen asennon mukaan.
- Kun kaasupoljin painetaan pohjaan muutamaksi sekunniksi: Järjestelmän toimintaa rajoitetaan, koska ajoneuvolla kiihdytetään.

JARRUJÄRJESTELMÄ

Jarrutehostin

Autosi on varustettu jarrujärjestelmän jarrutehostimella, joka säätyy automaattisesti normaalikäytön aikana.

Tilanteissa, joissa jarrutehostin menettää toimintakykynsä sammuneen moottorin tai muun syyn johdosta, voit silti pysäyttää auton käyttämällä enemmän voimaa kuin normaalisti jarrupolkimen painamiseen. Kuitenkin tällöin jarrutusmatka pitenee.

Kun moottori ei ole käynnissä, jarrujärjestelmään “varastoitunutta” tehostusta voidaan vielä hyödyntää muutamalla jarrupolkimen painamisella. Älä “pumppaa” jarrupoljinta, kun jarrutehostin ei ole käytettävissä.

Käytä jarrupoljinta tällä tavalla ainoastaan tarpeen vaatiessa säilyttääksesi ohjaustuntuman liukkailla tiepinnoilla.

⚠ VAROITUS - Jarrut

- **Älä aja samalla lepuuttaen jalkaa jarrupolkimella. Tämä nostaa jarrujen lämpötilan epätavallisen korkeaksi, aiheuttaa liiallista kulutuspintojen ja jarrupalojen kulumista sekä pidentää jarrutusmatkaa.**
- **Kun ajat pitkää tai jyrkkää alamäkeä alas, vaihda pienempi vaihde ja vältä jatkuvaa jarrujen käyttöä. Jarrujen jatkuva käyttäminen aiheuttaa jarrujen ylikuumenemista, josta saattaa seurata jarrutehon tilapäistä heikkenemistä.**
- **Jos jarrut ovat kastuneet, autolla ei välttämättä voida jarruttaa turvallisesti. Auto saattaa myös puoltaa jarruja painettaessa. Voit tarkastaa tämän painamalla jarruja kevyesti. Kokeile jarruja tällä tavalla aina, kun olet ajanut syvän vesilätäkön tms. yli. Kuivataksesi jarrut paina niitä kevyesti samalla säilyttäen turvallisen etenemisnopeuden, kunnes jarruteho palautuu normaaliksi.**

(Jatkuu)

(Jatkuu)

- **Tarkasta aina jarru- ja kaasupolkimien paikat ennen kuin ryhdyt ajamaan. Jos et tarkasta kaasu- ja jarrupolkimien paikkoja ennen ajoon ryhtymistä, saatat vahingossa painaa kaasupoljinta jarrupolkimen sijasta. Seurauksena voi olla vakava onnettomuus.**

⚠ HUOMIO

Muista, että joissain ajo-olosuhteissa tai ilmastoissa jarrut saattavat vinkua tai rahista ensimmäisessä jarrutuksessa. Tämä on normaalia, eikä merkitse jarrujen ongelmaa.

Jarrujen toimintahäiriön sattuessa

Jos käyttöjarrut eivät toimi auton liikkuessa, voit tehdä hätäjarrutuksen seisontajarrun avulla. Kuitenkin tällöin jarrutusmatka pitenee huomattavasti normaalista.

⚠ VAROITUS - Seisontajarru

Jos kytket seisontajarrun auton liikkuessa normaalilla nopeudella, saatat menettää sen hallinnan. Jos sinun on käytettävä seisontajarrua auton pysäyttämiseen, ole erityisen varovainen jarrua kytkiessäsi.

Levyjarrujen kuluneisuuden ilmaisin

Kun jarrupalasi ovat kuluneet ja tarvitset uudet, kuulet korkean varoitusäänen etu- tai takajarruista. Saatat kuulla tämän äänen vain hetkellisesti tai aina painaessasi jarrupoljinta.

Muista, että joissain ajo-olosuhteissa tai ilmastoissa jarrut saattavat vinkua tai rahista ensimmäisessä jarrutuksessa. Tämä on normaalia, eikä merkitse jarrujen ongelmaa.

⚠ HUOMIO

- ***Jotta välttyisit kalliilta jarrukorjauksilta, älä jatka ajamista kuluneilla jarrupaloilla.***
- ***Vaihda aina etu- ja takajarrupalat pareittain.***

⚠ VAROITUS - Jarrujen kuluminen

Tämä jarrujen kulumisen varoitusääni merkitsee, että autosi tarvitsee huoltoa. Jos et huomioi tätä varoitusääntä, saatat aikanaan menettää jarrutustehoa, joka voi johtaa vakavaan onnettomuuteen.

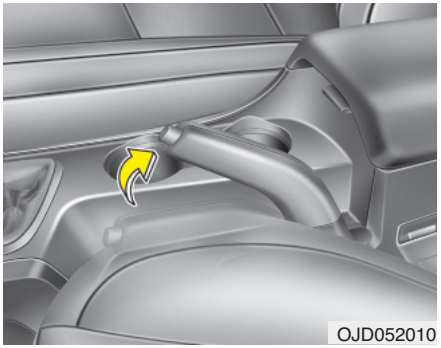
OJD052010

Seisontajarru (kahvatyyppi)

Seisontajarrun kytkeminen

Kytkeäksesi seisontajarrun, paina ensin jarrupoljinta ja vedä sitten seisontajarruvipu niin ylös kuin mahdollista painamatta sen vapautuspainiketta. Lisäksi autoa mäkeen pysäköitäessä on suositeltua, että vaihdevipu asetetaan käsivaihteisissa autoissa sopivan pienelle vaihteelle tai automaattivaihteisissa P-vaihteelle.

⚠ HUOMIO

- ***Ajaminen seisontajarru kytkettynä aiheuttaa liiallista jarrupalojen (tai kulutuspintojen) sekä jarrulevyjen kulumista.***
- ***Älä käytä seisontajarrua ajoneuvon liikkuessa, paitsi hätätilanteessa. Tämä voi johtaa ajoneuvon järjestelmävahinkoihin ja vaarantaa ajoturvallisuuden.***

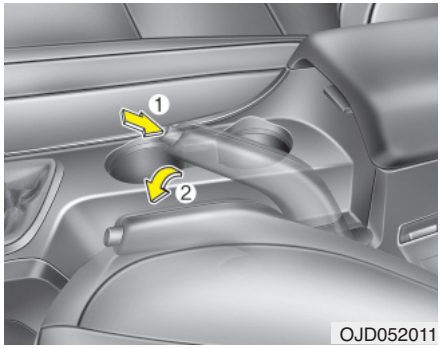

OJD052011

Seisontajarrun vapauttaminen

Vapauttaaksesi seisontajarrun, paina ensin jarrupoljinta ja vedä hieman seisontajarruvipua ylöspäin. Tämän jälkeen paina vapautuspainiketta (1) ja laske seisontajarruvipu (2) samalla painiketta painaen.

⚠ VAROITUS

- **Estääksesi auton tarkoituksettoman liikkumisen pysäköitäessä ja poistuttaessa autosta, älä käytä vaihdevipua seisontajarrun korvikkeena. Kytke seisontajarru JA varmista, että vaihdevipu on asetettu kunnolla 1-vaihteelle tai R-asentoon käsivaihteisissa autoissa tai P-asentoon automaattivaihteisissa autoissa.**
- **Älä koskaan anna kenenkään, joka ei ole tottunut auton käyttöön, koskettaa seisontajarruun. Jos seisontajarru vapautetaan vahingossa, vakavia loukkaantumisia saattaa seurata.**
- **Kaikissa autoissa tulisi aina olla seisontajarru kunnolla kytkettynä pysäköinnin ajaksi, jotta estettäisiin tahaton liikkuminen, joka voi johtaa matkustajien tai jalankulkijoiden loukkaantumisiin.**

Tarkasta jarrun varoitusvalo kääntämällä virtalukko ON-asentoon (älä käynnistä moottoria). Tämä varoitusvalo palaa, kun seisontajarru on kytketty päälle virran ollessa START- tai ON-asennossa.

Ennen ajamista varmista, että seisontajarru on vapautettu kokonaan ja varoitusvalo on sammunut.

Jos varoitusvalo jatkaa palamista seisontajarrun vapauttamisen jälkeen moottorin käydessä, jarrujärjestelmässä saattaa olla toimintahäiriö. Tähän on kiinnitettävä välittömästi huomiota.

Jos vain mahdollista, keskeytä autolla ajaminen välittömästi. Jos tämä ei ole mahdollista, kiinnitä äärimmäistä huomiota autoa käyttäessäsi ja jatka ajamista ainoastaan turvalliseen paikkaan tai huoltoon.

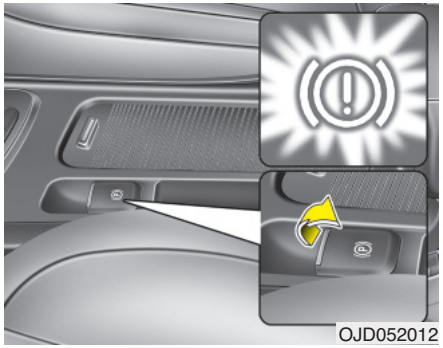
OJD052012

Sähköinen seisontajarru (EPB) (mikäli varusteena)

Seisontajarrun kytkeminen

Kytkeäksesi sähköisen seisontajarrun (EPB):

1. Paina jarrupoljinta.
2. Vedä EPB-kytkin ylös.

Varmista, että varoitusvalo syttyy.

✻ HUOMAUTUS

Jos ajoneuvo ei pysy paikallaan jyrkässä mäessä tai perävaunua vedettäessä, toimi seuraavasti:

1. Kytke EPB.
2. Vedä EPB-kytkimestä vähintään 3 sekuntia.

⚠ HUOMIO

Älä käytä seisontajarrua ajoneuvon liikkuessa, paitsi hätätilanteessa. Tämä voi johtaa ajoneuvon järjestelmävahinkoihin ja vaarantaa ajoturvallisuuden.

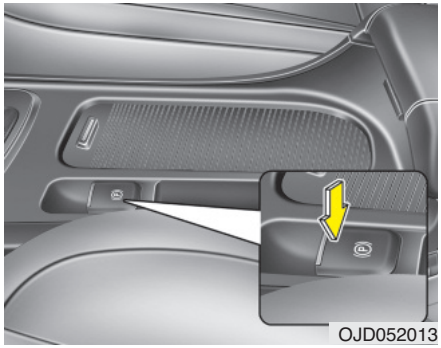
OJD052013

Seisontajarrun vapauttaminen

Vapauttaaksesi sähköisen seisontajarrun (EPB), paina EPB-kytkintä seuraavasti:

- Anna virtalukon tai moottorin START/STOP-painikkeen olla ON-asennossa.
- Paina jarrupoljinta.

Varmista, että jarrun varoitusvalo sammuu.

Vapauttaaksesi sähköisen seisontajarrun (EPB) automaattisesti:

- Käsivaihteistolla
  1. Käynnistä moottori.
  2. Kiinnitä kuljettajan turvavyö.
  3. Sulje kuljettajan ovi, konepelti ja tavaratila.
  4. Paina kytkinpoljinta vaihde kytkettynä.
  5. Paina kaasupoljinta vapauttaessasi kytkinpoljinta.
- Automaattivaihteistolla
  1. Käynnistä moottori.
  2. Kiinnitä kuljettajan turvavyö.
  3. Sulje kuljettajan ovi, konepelti ja tavaratila.
  4. Paina kaasupoljinta vaihdevivun ollessa R (peruutus), D-asennossa (ajo).
- Siirrä vaihdevipu P-asennosta (pysäköinti)

  Kun moottori on käynnissä, paina jarrupoljinta ja siirrä vaihde pois P (pysäköinti), R (peruutus) tai D-asennosta (ajo).
- Siirrä vaihdevipu vapaalta (N)

  Kun moottori on käynnissä, paina jarrupoljinta ja siirrä vaihde pois N (vapaa), R (peruutus) tai D-asennosta (ajo).

Varmista, että jarrun varoitusvalo sammuu.

✻ HUOMAUTUS

- **Turvallisuussyistä voit kytkeä EPB:n, vaikka virtalukko tai moottorin STOP/START-painike on OFF-asennossa. Tällöin et voi kuitenkaan vapauttaa sitä.**
- **Turvallisuussyistä paina jarrupoljinta ja vapauta seisontajarru käsin EPB-kytkimestä, kun ajat alamäkeen tai peruutat ajoneuvolla.**

✻ HUOMAUTUS - Käsivaihteisto

Perävaunullinen ajoneuvo saattaa valua hieman käynnistettäessä mäessä. Estääksesi tilanteen noudata alla annettuja ohjeita.

1. **Paina kytkinpoljinta ja valitse vaihde.**
2. **Jatka EPB-kytkimen vetämistä ylöspäin.**
3. **Paina kaasupoljinta ja vapauta kytkinpoljin hitaasti.**
4. **Jos ajoneuvo käynnistyy ja tehoa on riittävästi vetävillä pyörillä, vapauta EPB-kytkin.**

Älä noudata yllä esitettyä toimenpidettä ajettaessa tasaisella tiepinnalla. Ajoneuvo saattaa liikkua odottamattomasti eteenpäin.

⚠ HUOMIO

- ***Jos seisontajarrun varoitusvalo jatkaa palamista, vaikka EPB on vapautettu, suosittelemme tarkastuttamaan järjestelmän valtuutetussa Kia-huollossa.***
- ***Älä aja ajoneuvollasi EPB kytkettynä. Tämä voi aiheuttaa liiallista jarrupalojen ja -levyjen kulumista.***

Sähköinen seisontajarru (EPB) voi kytkeytyä automaattisesti, kun:

- EPB ylikuumenee
- Muu järjestelmä pyytää sen käyttöä

■ Normaalimittaristo

■ Supervision-mittaristo

OJD052035/OJD042195

- Jos lähdet ajamaan EPB kytkettynä ja järjestelmä ei vapaudu automaattisesti, varoitusäänimerkki kytkeytyy ja viesti ilmestyy näytölle.
- Jos kuljettajan turvavyö ei ole kiinnitetty ja jonkin ovi, konepelti tai tavaratila avataan, varoitusääni kytkeytyy ja viesti ilmestyy näytölle.
- Jos ajoneuvossa on toimintahäiriö, varoitusääni saattaa kytkeytyä yhdessä näytön viestin kanssa.

Jos jokin yllä olevista tapahtuu, paina jarrupoljinta ja vapauta EPB painamalla sen kytkintä.

⚠ VAROITUS

- **Estääksesi auton tarkoituksettoman liikkumisen pysäköitäessä ja poistuttaessa autosta, älä käytä vaihdevipua seisontajarrun korvikkeena. Kytke seisontajarru ja varmista, että vaihdevipu on varmasti P-asennossa (pysäköinti).**
- **Älä koskaan anna kenenkään, joka ei ole tottunut auton käyttöön, koskettaa seisontajarruun. Jos seisontajarru vapautetaan vahingossa, vakavia loukkaantumisia saattaa seurata.**
- **Kaikissa autoissa tulisi aina olla seisontajarru kunnolla kytkettynä pysäköinnin ajaksi, jotta estettäisiin tahaton liikkuminen, joka voi johtaa matkustajien tai jalankulkijoiden loukkaantumisiin.**

⚠ HUOMIO

- ***EPB:n kytkennästä tai vapauttamisesta saattaa kuulua napsahdusääni, joka on toiminnalle tunnuksenomaista ja tarkoittaa, että EPB toimii oikein.***
- ***Kun jätät avaimesi pysäköintialueen valvojalle tai valet-palveluun, muista ilmoittaa hänelle EPB-järjestelmän käytöstä.***
- ***EPB saattaa vahingoittua, jos ajat se kytkettynä.***
- ***Kun vapautat EPB:n automaattisesti kaasupolkimen painamisella, paina kaasupoljinta hitaasti.***

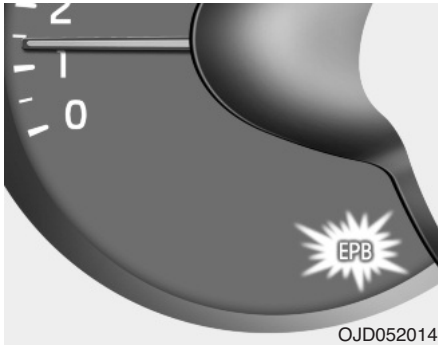

OJD052014

EPB-toimintahäiriön merkkivalo (mikäli varusteena)

Tämä varoitusvalo syttyy, kun moottorin START/STOP-painike kytketään ON-asentoon ja sammuu noin 3 sekunnin päästä järjestelmän toimiessa normaalisti.

Jos EPB-toimintahäiriön merkkivalo jatkaa palamista, syttyy ajon aikana tai ei syty ollenkaan, kun moottorin START/STOP-painike kytketään ON-asentoon, saattaa kyseessä olla EPB-järjestelmän toimintahäiriö.

Jos näin tapahtuu, suosittelemme tarkastuttamaan järjestelmän valtuutetussa Kia-huollossa.

EPB-toimintahäiriön merkkivalo saattaa syttyä ESC-merkkivalon kanssa ilmoittaakseen, että ESC ei toimi oikein. Näin tapahtuessa kyse ei ole EPB-järjestelmän häiriöstä.

⚠ HUOMIO

- ***EPB-varoitusvalo saattaa syttyä, jos EPB-kytkin toimii epänormaalisti. Sammuta moottori ja käynnistä se uudelleen muutaman minuutin jälkeen. Varoitusvalo sammuu ja EPB-kytkimen pitäisi toimia normaalisti. Jos EPB-varoitusvalo jatkaa kuitenkin palamista, suosittelemme tarkastuttamaan järjestelmän valtuutetussa Kia-huollossa.***
- ***Jos seisontajarrun varoitusvalo ei syty tai vilkkuu, vaikka EPB-kytkin on vedetty ylös, EPB ei ole kytkeytynyt.***
- ***Jos seisontajarrun varoitusvalo vilkkuu EPB-varoitusvalon palaessa, paina kytkintä ja vedä se sitten ylös. Paina se vielä kerran alkuperäiseen asentoonsa ja vedä se takaisin ylös. Jos EPB-varoitusvalo ei sammu, suosittelemme tarkastuttamaan järjestelmän valtuutetussa Kia-huollossa.***

Hätäjarrutus

Jos jarrupolkimen toiminnassa on häiriö ajon aikana, hätäjarrutus voidaan suorittaa pitämällä EPB-kytkintä ylhäällä. Jarruttaminen on mahdollista vain, kun pidät EPB-kytkintä ylhäällä.

⚠ VAROITUS

Älä käytä seisontajarrua ajoneuvon liikkuessa, paitsi hätätilanteessa.

✻ HUOMAUTUS

EPB:n suorittaman hätäjarrutuksen aikana seisontajarrun varoitusvalo palaa osoittaakseen järjestelmän toiminnasta.

⚠ HUOMIO

Jos havaitset jatkuvaa melua tai palaneen hajua, kun EPB:tä on käytetty hätäjarrutukseen, suosittelemme tarkastuttamaan järjestelmän valtuutetussa Kia-huollossa.

Jos sähköinen seisontajarru (EPB) ei vapaudu

Jos EPB ei vapaudu normaalisti, suosittelemme toimittamaan ajoneuvosi lavalla varustetulla hinausautolla valtuutettuun Kia-huoltoon järjestelmän tarkastamiseksi.

Lukkiutumattomat jarrut (ABS)

⚠ VAROITUS

ABS (tai ESC) ei estä sopimattomien tai vaarallisten ajoliikkeiden aiheuttamia onnettomuuksia. Vaikka auton hallintaa voidaan parantaa hätäjarrutuksessa, pidä aina riittävä turvaväli edessä olevaan kohteeseen. Ajonopeus tulee aina sovittaa liukkaisiin tieolosuhteisiin.

Jarrutusmatka lukkiutumattomalla jarrujärjestelmällä (tai ajovakauden hallintajärjestelmällä) varustetuissa autoissa saattaa olla pidempi kuin tavanomaisilla jarruilla varustetuissa seuraavissa tieolosuhteissa.

Näiden olosuhteiden vallitessa autolla tulisi ajaa hiljempaa:

- **Epätasaiset, hiekkaiset tai lumipäällysteiset tiet.**
- **Lumiketjujen ollessa käytössä.**
- **Ajettaessa epätasaisilla tai pinnaltaan vaihtelevan korkuisilla teillä.**

(Jatkuu)

(Jatkuu)
ABS:llä (tai ESC:llä) varustetun ajoneuvon turvallisuusominaisuuksia ei tulisi kokeilla kovassa nopeudessa tai kaarreajossa. Tämä voi vaarantaa itsesi tai muiden turvallisuuden.

ABS-järjestelmä tarkkailee jatkuvasti pyörien nopeutta. Jos pyörät ovat lukkiutumassa, ABS-järjestelmä muuttaa toistuvasti pyöriin vaikuttavaa hydraulista jarrupainetta.

Kun painat jarrua olosuhteissa, joissa pyörät saattavat lukkiutua, voit kuulla jarruista pätkivää ääntä ja tuntea jarrupolkimessa vastaavanlaista tärinää. Tämä on täysin normaalia ja merkitsee, että ABS on toiminnassa.

Jotta saavutettaisiin ABS-järjestelmän paras toimivuus hätätilanteessa, älä yritä muuttaa jarrupolkimen painamisvoimaa äläkä pyri pumppaamaan jarruja. Paina jarrupoljinta tilanteen mukaan niin kovaa kuin mahdollista, jolloin ABS-järjestelmä säätää jarruihin välitettävän voimajaon.

✻ HUOMAUTUS

Moottoritilasta saattaa kuulua napsahtava ääni, kun auto alkaa liikkua moottorin käynnistämisen jälkeen. Tämä on normaalia toimintaa ja tarkoittaa vain, että lukkiutumaton jarrujärjestelmä toimii oikein.

- Vaikka lukkiutumaton jarrujärjestelmä on käytössä, autosi vaatii tietyn matkan pysähtymiseen. Pidä aina turvallinen väli edessäsi olevaan ajoneuvoon.
- Hidasta aina ennen käännöksen suorittamista. Lukkiutumaton jarrujärjestelmä ei voi estää onnettomuuksia, jotka aiheutuvat liian kovasta nopeudesta.
- Irtonaisilla tai epätasaisilla tiepinnoilla lukkiutumattoman jarrujärjestelmän toiminta saattaa aiheuttaa pidemmän jarrutusmatkan kuin tavanomaisella jarrujärjestelmällä varustetuissa ajoneuvoissa.

W-78

⚠ HUOMIO

- *Jos ABS-varoitusvalo syttyy ja jatkaa palamista, ABS-järjestelmässä saattaa olla häiriö. Tällöin kuitenkin tavanomaiset jarrut toimivat normaalisti.*
- *ABS-varoitusvalo palaa noin 3 sekuntia virran kytkemisen jälkeen (ON-asento). Tämän aikana ABS suorittaa itsetestausta ja valo sammuu, jos kaikki toimivat normaalisti. Jos valo jatkaa palamista, ABS-järjestelmässä voi olla häiriö. Suosittelemme, että käännyt valtuutetun Kia-huollon puoleen.*

⚠ HUOMIO

- *Kun ajat huonokitkaisilla (esim. jäisillä) teillä ja käytät jatkuvasti jarruja, ABS on jatkuvasti toiminnassa, jolloin ABS-varoitusvalo saattaa syttyä. Aja auto tien sivuun turvalliseen paikkaan ja sammuta moottori.*
- *Käynnistä moottori uudelleen. Jos ABS-varoitusvalo on sammunut, ABS-järjestelmä toimii normaalisti. Muussa tapauksessa ABS-järjestelmässä saattaa olla häiriö. Suosittelemme, että käännyt valtuutetun Kia-huollon puoleen.*

✻ HUOMAUTUS

Jos käynnistät autosi apuakulla tyhjentyneen akun johdosta, moottori saattaa käydä epätasaisesti ja ABS-varoitusvalo saattaa syttyä samanaikaisesti. Näin tapahtuu akun alhaisen jännitteen vuoksi. Se ei tarkoita, että ABS-järjestelmässä olisi toimintahäiriö.

- **Älä pumppaa jarruja!**
- **Lataa akku ennen kuin ajat autolla.**

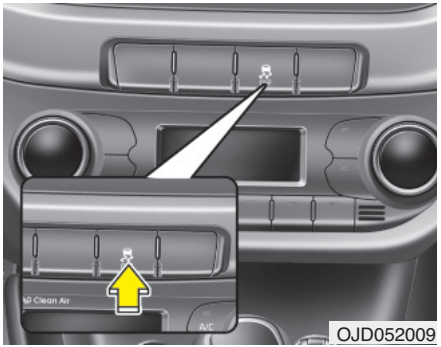

OJD052009

Elektroninen ajovakauden hallintajärjestelmä (ESC) (mikäli varusteena)

Elektroninen ajovakauden hallintajärjestelmä (ESC - Electronic Stability Control) on suunniteltu vakauttamaan auton käyttäytymistä kaarreajossa. ESC tarkkailee tekemiäsi ohjausliikkeitä ja auton varsinaista liikesuuntaa. Tarpeen vaatiessa ESC saattaa jarruttaa yksittäistä pyörää ja puuttua moottorin hallintajärjestelmän toimintaan auton vakauttamiseksi.

⚠ VAROITUS

Älä koskaan aja liian kovaa olosuhteisiin nähden. Älä aja liian kovaa mutkiin. Ajovakauden hallintajärjestelmä (ESC) ei estä onnettomuuksien syntymistä. Liian kovat kaarrenopeudet, äkkinäiset ohjausliikkeet ja vesiliirto kosteilla pinnoilla voivat johtaa vakaviin onnettomuuksiin. Tarkkaavainen ja turvallinen kuljettaja kykenee estämään onnettomuudet välttämällä liikkeitä, jotka aiheuttavat auton pidon menettämisen. Vaikka autossa olisi ESC, noudata aina kaikkia normaaleja ajamisen varotoimenpiteitä, kuten nopeuden sovittamisen olosuhteisiin.

Elektroninen ajovakauden hallintajärjestelmä (ESC) on suunniteltu auttamaan kuljettajaa auton hallinnan säilyttämisessä liukkaissa olosuhteissa. Se ei korvaa turvallisia ajokäytäntöjä. Tekijät, kuten nopeus, tieolosuhteet ja kuljettajan ohjausliikkeet, voivat kaikki vaikuttaa siihen, kykeneekö ESC estämään auton hallinnan menettämisen. Loppujen lopuksi olet itse vastuussa sopivalla nopeudella ajamisesta ja riittävän turvavälin jättämisestä.

Kun painat jarrua olosuhteissa, joissa pyörät saattavat lukkiutua, voit kuulla jarruista pätkivää ääntä ja tuntea jarrupolkimessa vastaavanlaista tärinää. Tämä on täysin normaalia ja merkitsee, että ESC on toiminnassa.

✻ HUOMAUTUS

Moottoritilasta saattaa kuulua napsahtava ääni, kun auto alkaa liikkua moottorin käynnistämisen jälkeen. Tämä on normaalia toimintaa ja tarkoittaa vain, että elektroninen ajovakauden hallintajärjestelmä (ESC) toimii oikein.

ESC:n toiminta

ESC ON -tila

- Kun virta käännetään ON-asentoon, ESC ja ESC OFF -merkkivalot palavat noin 3 sekuntia, jonka jälkeen ESC kytkeytyy.
- Paina ESC OFF -painiketta vähintään puoli sekuntia virran kytkemisen jälkeen (ON-asento) kytkeäksesi ESC:n pois käytöstä. (ESC OFF -merkkivalo syttyy). Kytkeäksesi ESC:n päälle, paina ESC OFF -painiketta uudelleen (ESC OFF -merkkivalo sammuu).
- Moottoria käynnistettäessä saatat kuulla pientä tikitysääntä. Tämä tarkoittaa, että ESC suorittaa automaattista järjestelmän tarkastusta eikä merkitse ongelmaa.

Toiminta

Kun ESC on toiminnassa, ESC -merkkivalo vilkkuu.

- Kun elektroninen ajovakauden hallintajärjestelmä toimii oikein, voit tuntea pientä tärinää autossa. Tämä on vain jarrujen toiminnan vaikutusta eikä merkitse mitään epätavallista.
- Lähdettäessä liikkeelle mudassa tai liukkaalla tiepinnalla moottorin kierrosluku ei välttämättä nouse, vaikka lisäisit painetta kaasupolkimeen. Tällä toiminnalla pyritään ylläpitämään ajoneuvon pito ja vakaus, eikä se merkitse ongelmaa.

ESC:n toiminta käytöstä poistettuna

ESC OFF -tila

- Keskeyttääksesi ESC:n moottorin hallintajärjestelmän, paina ESC OFF-painiketta alle 3 sekuntia (ESC OFF -merkkivalo syttyy). Jarrujen hallinta jatkaa kuitenkin toimintaa.
- Keskeyttääksesi ESC:n moottorin ja jarrujen hallintajärjestelmän, paina ESC OFF-painiketta yli 3 sekuntia (ESC OFF -merkkivalo syttyy).
- Jos virtalukko kytketään LOCK-asentoon, kun ESC on poistettu käytöstä, ESC pysyy poissa käytöstä. Käynnistettäessä moottori uudelleen, ESC kytkeytyy takaisin päälle automaattisesti.

■ ESC-merkkivalo

■ ESC OFF -merkkivalo

Merkkivalo

Kun virtalukko käännetään ON-asentoon, merkkivalo syttyy ja sen jälkeen sammuu, jos ESC-järjestelmä toimii normaalisti.

ESC-merkkivalo vilkkuu aina, kun ESC aktivoituu toimintaan. Vastaavasti se palaa jatkuvasti, jos ESC-järjestelmässä on häiriö.

ESC OFF -merkkivalo syttyy, kun ESC kytketään pois päältä sen painikkeella.

⚠ HUOMIO

Ajaminen renkailla tai vanteilla, joiden koot ovat erilaisia, saattaa aiheuttaa ESC-järjestelmän vioittumisen. Kun vaihdat renkaat, varmista, että ne ovat samankokoiset kuin alkuperäiset.

⚠ VAROITUS

Ajovakauden hallintajärjestelmä ainoastaan avustaa ajamista. Noudata turvallisen ajon varotoimenpiteitä hidastamalla vauhtia mutkaisilla, lumisilla tai jäisillä teillä. Aja hitaasti ja vältä kiihdyttämästä aina, kun ESC-merkkivalo vilkkuu tai kun tiepinta on liukas.

ESC OFF -tilan käyttö

Ajon aikana

- ESC:n tulee olla käytössä päivittäisessä ajossa aina, kun se vain on mahdollista.
- Kytkeäksesi ESC:n pois käytöstä ajon aikana, paina ESC OFF -painiketta ajaessasi tasaisella tiepinnalla.

⚠ VAROITUS

Älä koskaan paina ESC OFF -painiketta ESC-järjestelmän toimiessa (ESC-merkkivalo vilkkuu).

Jos ESC kytketään pois päältä ESC:n toimiessa, auto saattaa riistäytyä hallinnasta.

✻ HUOMAUTUS

- **Kun ajoneuvoa käytetään dynamometrillä, varmista, että ESC kytketään pois päältä painamalla ESC OFF-painiketta yli 3 sekunnin ajan (ESC OFF-merkkivalo syttyy). Jos ESC jätetään päälle, se saattaa estää pyörien pyörimistä aiheuttaen virheellisen mittaustuloksen.**
- **ESC:n kytkeminen pois käytöstä ei vaikuta ABS -jarrujärjestelmän toimintaan.**

Ajoneuvon vakaudenhallinta (VSM - Vehicle stability management) (mikäli varusteena)

Järjestelmä parantaa entisestään ajoneuvon vakautta ja ohjausvastetta, kun sillä ajetaan liukkailla teillä tai kun jarrutuksen aikana vasemman ja oikean puolen renkaiden välillä havaitaan kitkan muutoksia.

VSM:n toiminta

Kun VSM on toiminnassa:

- ESC (Electronic Stability Control) ( ) -merkkivalo vilkkuu.
- Järjestelmä saattaa ohjata ohjauspyörää.

Kun ajoneuvon vakaudenhallintajärjestelmä toimii oikein, voit tuntea pientä värinää autossa. Tämä on vain jarrujen toiminnan vaikutusta eikä merkitse mitään epätavallista.

VSM ei toimi, kun:

- Ajetaan vinolla tai kaltevalla tiellä.
- Peruutetaan.
- ESC OFF -merkkivalo ( ) palaa mittaristossa.
- EPS-merkkivalo (Electronic Power Steering) palaa mittaristossa.

VSM:n poistaminen käytöstä

Jos painat ESC OFF -painiketta kytkeäksesi ESC:n pois käytöstä, myös VSM poistuu käytöstä ja ESC OFF -merkkivalo ( ) syttyy.

Kytkeäksesi VSM-järjestelmän päälle, paina painiketta uudelleen. ESC OFF-merkkivalo sammuu.

Toimintahäiriön merkkivalo

VSM voi poistua käytöstä, vaikka et poistaisi VSM:n toimintaa ESC OFF -painikkeella. Tämä merkitsee sitä, että jossain sähköisen ohjaustehostimen järjestelmässä (EPS) tai VSM-järjestelmässä on havaittu toimintahäiriö. Jos ESC-merkkivalo ( ) tai EPS-varoitusvalo pysyy jatkuvasti päällä, suosittelemme tarkastuttamaan järjestelmän valtuutetussa Kia-huollossa.

✻ HUOMAUTUS

- **Tämä järjestelmä on suunniteltu toimimaan mutkissa yli 15 km/h nopeuksissa.**
- **VSM on suunniteltu toimimaan yli 30 km/h nopeuksissa tilanteissa, joissa ajoneuvolla jarrutetaan tiepinnoilla, joilla vaikuttaa erilainen kitka vasemman ja oikean puolen renkaisiin.**

⚠ VAROITUS

- **Ajoneuvon vakaudenhallintajärjestelmä ei korvaa turvallisia ajokäytäntöjä vaan täydentää ainoastaan niitä. Jatkuva nopeuden ja etäisyyksien arviointi muihin ajoneuvoihin on kuljettajan vastuulla. Pidä aina tiukka ote ohjauspyörästä ajon aikana.**
- **Ajoneuvo on suunniteltu käyttäytymään kuljettajan aikeiden mukaan, vaikka varusteena olisi VSM. Noudata aina kaikkia normaaleja varotoimenpiteitä ajaaksesi olosuhteisiin (kuten liukas keli tai myrsky) sopivalla, turvallisella nopeudella.**
- **Ajaminen renkailla tai vanteilla, joiden koot ovat erilaisia, saattaa aiheuttaa VSM-järjestelmän vioittumisen. Kun vaihdat renkaat, varmista, että ne ovat samankokoiset kuin alkuperäiset.**

Mäkipidätin (HAC) (mikäli varusteena)

Ajoneuvolla on taipumus liikkua taaksepäin lähdettäessä paikaltaan liikkeelle ylämäessä. Mäkipidätin (HAC) estää ajoneuvoa liikkumasta taaksepäin käyttämällä jarruja automaattisesti 1-2 sekunnin ajan. Jarrut vapautetaan, kun kaasupoljinta painetaan tai viimeistään noin 1-2 sekunnin jälkeen.

⚠ VAROITUS

HAC on toiminnassa ainoastaan 1-2 sekuntia, joten ajoneuvon alkaessa liikkumaan on heti painettava kaasupoljinta.

✻ HUOMAUTUS

- **HAC ei ole toiminnassa, kun vaihdevipu on P- tai N-asennossa.**
- **HAC kytkeytyy, vaikka ESC olisi pois käytöstä. HAC ei kuitenkaan ole käytettävissä, jos ESC-järjestelmässä on toimintahäiriö.**

Hätäjarrusignaali (ESS)

Hätäjarrusignaali varoittaa takana olevaa kuljettajaa vilkkuvalla jarruvalolla, kun ajoneuvolla jarrutetaan voimakkaasti äkkinäisesti.

Järjestelmä kytkeytyy, kun:

- Ajoneuvolla jarrutetaan äkkinäisesti (ajoneuvon nopeus on yli 55 km/h ja jarrutuksen aiheuttama kiihtyvyys on yli 7 m/s^2)
- ABS kytkeytyy

Kun ajoneuvon nopeus on alle 40 km/h ja ABS kytkeytyy pois päältä tai äkkijarrutustilanne on ohi, jarruvalon vilkkuminen loppuu. Sen sijaan varoitusvilkut kytkeytyvät päälle automaattisesti.

Varoitusvilkut sammuvat, kun ajoneuvon nopeus ylittää 10 km/h ajoneuvon pysähtymisen jälkeen. Ne sammuvat myös, kun ajoneuvolla ajetaan alhaisella nopeudella jonkun aikaa. Voit sammuttaa sen käsin painamalla varoitusvilkkujen kytkintä.

⚠ HUOMIO

Hätäjarrutussignaali (ESS) ei toimi, jos hätävilkut ovat valmiiksi päällä.

Jarrujen hyvä käyttötapa

⚠ VAROITUS

- **Aina kun pysäköit tai jätät ajoneuvosi tyhjäksi, kytke seisontajarru mahdollisimman hyvin ja siirrä vaihteisto P-asentoon (pysäköinti) huolellisesti. Jos seisontajarru ei ole kunnolla kytketty, ajoneuvo saattaa liikkua tahattomasti ja aiheuttaa vahinkoa sinulle ja lähettyvillä oleville.**
- **Kaikissa autoissa tulisi aina olla seisontajarru kunnolla kytkettynä pysäköinnin ajaksi, jotta estettäisiin tahaton liikkuminen, joka voi johtaa matkustajien tai jalankulkijoiden loukkaantumisiin.**

- Varmista, että seisontajarru ei ole kytketty ja ettei seisontajarrun merkkivalo pala ennen liikkeelle lähtemistä.
- Vesilätäköiden yli ajaminen saattaa kastella jarrut. Ne saattavat kastua myös auton pesun aikana. Kastuneet jarrut voivat olla vaaralliset! Autosi ei pysähdy niin nopeasti, jos jarrut ovat kastuneet. Kastuneet jarrut saattavat aiheuttaa auton ajautumisen vastakkaiselle kaistalle.

  Kuivataksesi jarrut, paina jarruja varovaisesti niin kauan, kunnes jarrujen normaali toiminta palautuu. Tämän aikana pidä huoli, että auto pysyy hallinnassasi koko ajan. Jos jarrujen toiminta ei palaudu normaaliksi, pysähdy heti, kun se on turvallista. Suosittelemme myös soittamaan valtuutettuun KIA-huoltoon.
- Älä rullaa mäkiä alas, kun autossa ei ole vaihde kytkettynä. Tämä on erittäin vaarallista. Pidä auto aina vaihteella ja käytä jarruja hidastaaksesi vauhtia. Siirrä aina pienemmälle vaihteelle, jotta moottorijarrutus auttaisi säilyttämään turvallisen nopeuden.
- Älä aja jalka jarrupolkimella. Jalan lepuuttaminen jarrupolkimella ajon aikana voi olla vaarallista, koska jarrut saattavat ylikuumentua ja tämän vuoksi menettää tehokkuuttaan. Tämä lisää myös jarrukomponenttien kulumista.
- Jos rengas puhkeaa ajon aikana, jarruta varovaisesti ja pidä auto suoraan suunnattuna hidastamisen aikana. Kun ajat riittävän hitaasti ja pysähtymisen tekeminen on turvallista, aja tien sivuun ja pysähdy turvalliseen paikkaan.
- Jos autosi on varustettu automaattivaihteistolla, älä anna sen liikkua eteenpäin itsestään. Estääksesi tämän, pidä jalkasi tiukasti jarrupolkimella, kun auto on pysähtynyt.

- Ole varovainen pysäköidessäsi mäkeen. Kytke seisontajarru tiukasti ja aseta vaihdevipu P-asentoon (automaattivaihteistoissa) tai ykkös- tai peruutusvaihteelle (käsivaihteistoissa). Jos autosi on pysäköity alamäkeen, käännä etupyörät kiinni reunakivetykseen helpottaaksesi paikallaan pysymistä. Jos autosi on pysäköity ylämäkeen, käännä etupyöriä pois päin reunakivetyksestä helpottaaksesi paikallaan pysymistä. Jos reunakivetystä ei ole tai auto on pidettävä paikallaan muiden olosuhteiden johdosta, tue pyörät kiiloilla.
- Joissain olosuhteissa seisontajarru saattaa jumittua kytkettyyn asentoon. Näin voi tapahtua todennäköisimmin silloin, kun lunta tai jäätä on kerääntynyt takajarrujen ympärille tai lähettyville tai jos jarrut ovat kastuneet. Jos vaarana on, että seisontajarru voi jumittua, kytke se vain tilapäisesti, kun siirrät vaihdevivun P-asentoon (automaattivaihteistoissa) tai ykkös- tai peruutusvaihteelle (käsivaihteistoissa). Tämän jälkeen estä takarenkaiden liike siten, että auto ei voi liikkua. Vapauta tämän jälkeen seisontajarru.
- Älä pidä autoa paikallaan ylämäessä kaasupolkimen avulla. Tämä voi aiheuttaa vaihteiston ylikuumenemista. Käytä aina jarrupoljinta tai seisontajarrua.

VAKIONOPEUDENSÄÄDIN (MIKÄLI VARUSTEENA)

■ Normaalimittaristo

■ Supervision-mittaristo

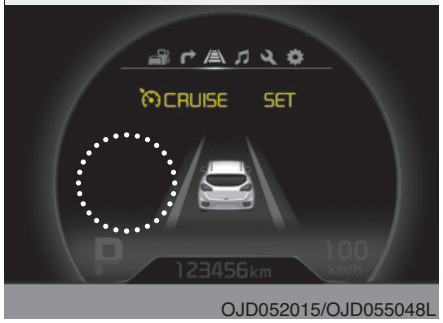

OJD052015/OJD055048L

1. Vakionopeudensäätimen merkkivalo
2. Vakionopeudensäätimen SET-merkkivalo

Vakionopeudensäätimen avulla voit asettaa auton ylläpitämään tasaista nopeutta ilman tarvetta painaa kaasupoljinta.

Tämä järjestelmä on suunniteltu toimimaan yli 30 km/h nopeuksissa.

Moottorin kierrosluvun tulee olla asetettuun nopeuteen nähden toiminnallisella alueella eikä liian alhainen, jolloin moottori ei kykene pitämään asetettua nopeutta. Pieni nopeuden vaihtelu on normaalia maaston tasaisuudesta riippuen.

⚠ VAROITUS

- **Jos vakionopeudensäädin jätetään aktiiviseksi (vakionopeudensäätimen merkkivalo palaa mittaristossa), se saatetaan kytkeä päälle vahingossa. Pidä vakionopeudensäädin pois päältä, kun sitä ei käytetä, estääksesi asettamasta nopeutta vahingossa.**
- **Käytä vakionopeudensäädintä ainoastaan ajaessasi avoimilla moottoriteillä hyvällä säällä.**
- **Älä käytä vakionopeudensäädintä, kun auton pitäminen tasaisella nopeudella ei ole turvallista: esim. ajettaessa vilkkaassa tai vaihtelevassa liikenteessä, liukkailla (sateiset, jäiset tai lumiset tiet) tai mutkikkailla teillä tai yli 6 % kaltevissa mäissä.**
- **Kiinnitä erityistä huomiota ajo-olosuhteisiin aina käyttäessäsi vakionopeudensäädintä.**
- **Ole varovainen ajaessasi alamäkeen vakionopeudensäätimen ollessa käytössä, sillä ajoneuvon nopeus saattaa kasvaa.**

⚠ HUOMIO

Käyttäessäsi vakionopeudensäädintä käsivaihteisessa autossa, älä vaihda vapaalle painamatta kytkinpoljinta: moottori saattaa käydä ylikierroksilla. Jos näin käy, paina kytkinpoljinta tai vapauta vakionopeudensäätimen ON-OFF-kytkin.

⚠ HUOMIO

Pieni nopeuden vaihtelu maastosta ja kuormituksesta johtuen on normaalia.

✻ HUOMAUTUS

- **Jos SET-painiketta painetaan jarrujen painamisen jälkeen, vakionopeudensäädin palaa normaalisti toimiessaan toimintaan noin 3 sekunnin jälkeen. Viive kuuluu normaaliin toimintaan.**
- **Kytkeäksesi vakionopeudensäätimen päälle, paina jarrupoljinta vähintään kerran sen jälkeen, kun ole kääntänyt virtalukon ON-asentoon tai käynnistänyt moottorin. Tällä tarkistetaan, että vakionopeuden toiminnan keskeyttämisen kannalta tärkeä jarrupolkimen kytkin toimii normaalisti.**

OJD052016

Vakionopeudensäätimen kytkin

O : Peruuttaa vakionopeudensäätimen käytön.

: Kytkee vakionopeudensäätimen päälle tai pois päältä.

RES+: Palaa vakionopeuteen tai kasvattaa sitä.

SET-: Asettaa vakionopeuden tai vähentää sitä.

OJD052017

Vakionopeuden asettaminen:

1. Siirrä ohjauspyörän vipua alas ( ) kytkeäksesi järjestelmän päälle. Vakionopeudensäätimen merkkivalo syttyy.
2. Kiihdytä haluttuun nopeuteen, jonka on oltava vähintään 30 km/h.

✻ HUOMAUTUS - Käsivaihteisto

Käsivaihteisissa autoissa tulee jarrupoljinta painaa vähintään kerran moottorin käynnistämisen jälkeen vakionopeudensäätimen käyttämiseksi.

OJD052018

3. Siirrä vipua alaspäin (SET-) ja vapauta se halutulla nopeudella. Vakionopeudensäätimen set-merkkivalo syttyy. Vapauta kaasupoljin samanaikaisesti. Haluttua nopeutta ylläpidetään automaattisesti.

Jyrkässä ylämäessä auton nopeus voi hidastua ja vastaavasti alamäessä se saattaa kasvaa. Pieni nopeuden vaihtelu maastosta ja kuormituksesta riippuen on normaalia.

OJD052019

Vakionopeuden kasvattaminen:

Noudata jompaakumpaa seuraavista menettelytavoista:

- Siirrä vipua ylöspäin (RES+) ja pidä sitä pohjassa. Auto kiihtyy. Vapauta vipu haluamallasi nopeudella.
- Siirrä vipua ylöspäin (RES+) ja vapauta se välittömästi. Matkanopeus kasvaa 2 km/h aina, kun RES+ kytkintä siirretään ylöspäin (RES+) tällä tavalla.

OJD052018

Vakionopeuden vähentäminen:

Noudata jompaakumpaa seuraavista menettelytavoista:

- Siirrä vipua alaspäin (SET-) ja pidä sitä pohjassa. Auton nopeus vähenee asteittain. Vapauta vipu nopeudessa, jonka haluat säilyttää.
- Siirrä vipua alaspäin (SET-) ja vapauta se välittömästi. Matkanopeus vähenee 2 km/h aina, kun vipua siirretään alaspäin (SET-) tällä tavalla.

Tilapäinen kiihdyttäminen vakionopeudensäätimen ollessa käytössä:

Jos haluat kiihdyttää tilapäisesti, kun vakionopeudensäädin on käytössä, paina kaasupoljinta. Kasvanut nopeus ei häiritse vakionopeudensäätimen toimintaa tai muuta säädettyä nopeutta.

Palataksesi säädetylle nopeudelle, poista jalkasi kaasupolkimelta.

OJD052020

Keskeyttääksesi vakionopeudensäätimen toiminnan, suorita yksi seuraavista toimenpiteistä:

- Paina jarrupoljinta.
- Käsivaihteisissa malleissa paina kytkinpoljinta.
- Automaattivaihteisissa malleissa siirrä vaihde vapaalle (N-asento).
- Paina O-painiketta (Cancel), joka sijaitsee ohjauspyörässä.
- Hiljennä auton nopeutta 20 km/h asetetusta nopeudesta.
- Hiljennä auton nopeus alle 30 km/h nopeuteen.

Jokainen näistä toimenpiteistä keskeyttää vakionopeudensäätimen toiminnan (vakionopeudensäätimen SET-merkkivalo sammuu), mutta ei kytke järjestelmää pois päältä. Jos haluat palauttaa vakionopeudensäätimen toimintaan, siirrä ohjauspyörässä olevaa vipua ylöspäin (RES+). Tällöin palaat aikaisemmin säätämääsi nopeuteen.

OJD052019

Palataksesi vakionopeuteen yli 30 km/h nopeudessa:

Jos muuta kuin vakionopeudensäätimen painiketta käytetään vakionopeuden keskeyttämiseen järjestelmän yhä ollessa käytössä, viimeisimpään säädettyyn nopeuteen palataan automaattisesti, kun +RES kytkintä painetaan.

Kuitenkaan se ei palaudu, jos auton nopeus on laskenut alle 30 km/h nopeuden.

Kytkeäksesi vakionopeudensäätimen pois päältä, suorita yksi seuraavista toimenpiteistä:

- Siirrä vipua alaspäin ( ).
- Siirrä vipua ylöspäin ( ). (Jos siirrät vipua ylöspäin, nopeudenrajoitin kytkeytyy päälle).
- Kytke virta pois päältä auton ollessa pysähtyneenä.

Molemmat näistä toimenpiteistä keskeyttävät vakionopeudensäätimen toiminnan. Jos haluat palauttaa vakionopeudensäätimen toimintaan, toista edellisen sivun kappaleessa ”Vakionopeuden asettaminen” esitetyt vaiheet.

NOPEUDENRAJOITIN (MIKÄLI VARUSTEENA)

Voit asettaa nopeudenrajoittimen päälle, mikäli et halua ylittää tiettyä ajonopeutta.

Jos ylität ennalta-asetetun nopeudenrajoittimen asetuksen, varoitusjärjestelmä kytkeytyy (nopeusasetuksen arvo alkaa vilkkua ja äänimerkki kytkeytyy), kunnes auton nopeus palaa nopeusasetuksen alapuolelle.

✻ HUOMAUTUS

Kun nopeudenrajoitin on käytössä, vakionopeudensäädintä ei voida kytkeä päälle.

OJD052016

Nopeudenrajoittimen kytkin

O : Peruuttaa asetetun nopeudenrajoittimen asetuksen.

: Kytkee nopeudenrajoittimen päälle tai pois päältä.

RES+: Palaa asetettuun nopeudenrajoittimen asetukseen tai kasvattaa sitä.

SET-: Asettaa nopeusvaroittimen asetuksen tai vähentää sitä.

OJD052021

Asettaaksesi nopeudenrajoittimen raja-arvon:

1. Siirrä ohjauspyörän vipua ylös ( ) kytkeäksesi järjestelmän päälle.

■ Normaalimittaristo

■ Supervision-mittaristo

OJD052031/OJD0520343

Nopeudenrajoittimen merkkivalo syttyy.

OJD052022

2. Siirrä vipua alaspäin (SET-).
3. Siirrä vipua ylös- (RES+) tai alaspäin (SET-) ja vapauta se halutulla nopeudella. Siirrä vipua ylös- (RES+) tai alaspäin (SET-) ja pidä sitä pohjassa. Nopeus kasvaa tai vähenee 5 km/h.

   Siirrä vipua ylös- (RES+) tai alaspäin (SET-) ja vapauta se välittömästi. Nopeus kasvaa tai vähenee 1 km/h.

   Nopeudenrajoittimen asetus näkyy mittaristossa.

■ Normaalimittaristo

■ Supervision-mittaristo

OJD052032/OJD052044

Asetettu nopeudenrajoittimen arvo näytetään.

Ajaaksesi kovempaa kuin nopeudenrajoittimen arvo on säädetty, sinun on painettava kaasupoljinta kovaa (hieman yli 80 %), kunnes “kick down”-toiminto kytkeytyy antaen napsahtavan äänimerkin. Tällöin asetettu nopeudenrajoittimen arvo alkaa vilkkua ja äänimerkki kytkeytyy, kunnes nopeutesi jälleen putoaa nopeusasetuksen lähelle.

✻ HUOMAUTUS

- **Jos kaasupoljinta painetaan alle sen liikeradan puolivälin, ajoneuvo ei kiihdytä asetetun nopeudenrajoittimen asetuksen yläpuolelle, vaan ylläpitää ajoneuvon nopeuden rajoittimen asetuksen alueella.**
- **Kun kaasupoljin painetaan kokonaan pohjaan, “kick down”-toiminto antaa napsahtavan äänimerkin. Tämä on normaali tilanne.**

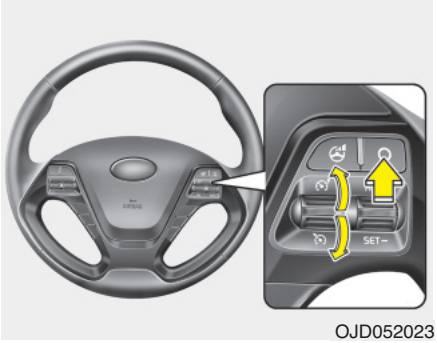

OJD052023

Kytkeäksesi nopeudenrajoittimen pois päältä, suorita yksi seuraavista toimenpiteistä:

- Siirrä vipua ylöspäin ( ).
- Siirrä vipua alaspäin ( ). (Jos siirrät vipua alaspäin, vakionopeudensäädin kytkeytyy päälle).
- Kytke virta pois päältä auton ollessa pysähtyneenä.

Jos painat O-painiketta (Cancel) kerran, asetettu nopeusasetus peruutetaan, mutta järjestelmä ei kytkeydy pois päältä. Jos haluat säätää nopeudenrajoittimen asetuksen uudelleen, siirrä ohjauspyörän vipua ylös- (RES+) tai alaspäin (SET-) haluamaasi nopeuteen.

■ Normaalimittaristo ■ Supervision-mittaristo

OJD052033/OJD052046

⚠ HUOMIO

Jos nopeudenrajoittimen ohjausjärjestelmässä on häiriö, “---” merkkivalo alkaa vilkkua.
Jos näin tapahtuu, suosittelemme tarkastuttamaan järjestelmän valtuutetussa Kia-huollossa.

KAISTAVAROITIN (LDWS - LANE DEPARTURE WARNING SYSTEM, MIKÄLI VARUSTEENA)

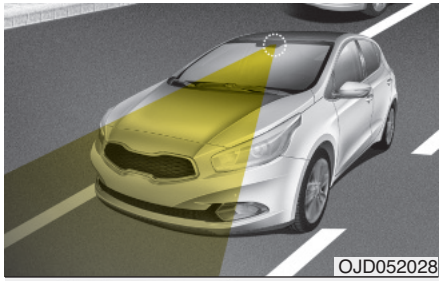

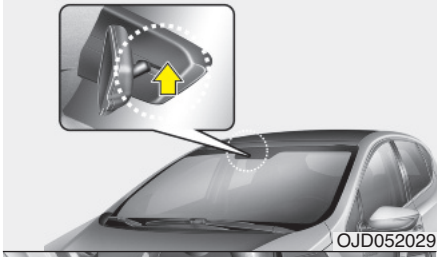

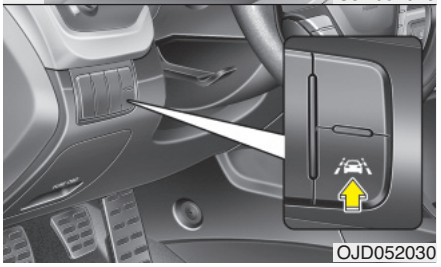

Tämä järjestelmä tunnistaa kaistan tuulilasissa olevalla tunnistimella ja varoittaa sinua, mikäli olet ajautumassa pois kaistalta.

⚠ VAROITUS

- **LDWS ei tee kaistanvaihtoja. Tieolosuhteiden tarkkailu on aina kuljettajan vastuulla.**
- **Älä käännä ohjauspyörää äkkinäisesti, kun LDWS varoittaa siitä, että ajoneuvosi poistuu kaistalta.**
- **Jos tunnistin ei havaitse kaistaa tai ajoneuvon nopeus ei ole yli 60 km/h, LDWS ei varoita sinua, vaikka ajoneuvo ajautuu pois kaistalta.**
- **Jos auton tuulilasi on tummennettu tai siinä on muun tyyppinen pinnoite, LDWS ei välttämättä toimi oikein.**
- **Älä anna veden tai minkä tahansa nesteen olla kosketuksissa LDWS-tunnistimen kanssa.**
- **Älä poista LDWS:n osia tai kohdista kovia iskuja tunnistimeen.**
- **Älä aseta kojelaudalle tavaroita, jotka heijastavat valoa.**
- **Tarkkaile aina tieolosuhteita, koska et välttämättä kuule varoitusääntä äänentoiston ja ulkoisen melun kuuluessa taustalla.**

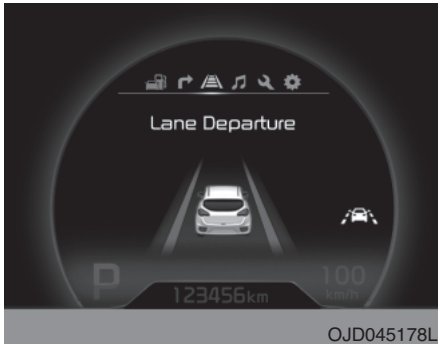

Ottaaksesi LDWS:n käyttöön, paina sen kytkin ON-asentoon auton virran ollessa päällä. Merkkivalo syttyy mittaristossa. Poistaaksesi LDWS:n käytöstä, paina kytkintä uudelleen.

• Kun tunnistin havaitsee kaistaviivat

OJD045180L

• Kun tunnistin ei havaitse kaistaviivoja

OJD045179L

Jos ajoneuvosi ajautuu pois kaistalta LDWS:n ollessa päällä ja nopeuden ollessa yli 60 km/h, varoitus toimii seuraavasti:

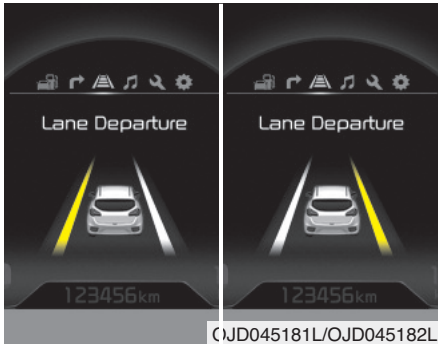

OJD045181L/OJD045182L

1. Visuaalinen varoitus

Jos ajaudut pois kaistalta, ylitettävä kaistaviiva vilkkuu keltaisena LCD-näytöllä 0,8 sekunnin välein.

2. Kuuluva varoitus

Jos ajaudut pois kaistalta, varoitus kuuluu 0,8 sekunnin välein.

OJD055057L

Jos vaihdat ajotietokoneen näyttötilaa LDWS:n ollessa päällä, LDWS:n merkkivalo ilmestyy kuvan mukaisesti.

Merkkivalon väri muuttuu LDWS:n tilanteen mukaan.

- Valkoinen väri: Tunnistin ei havaitse kaistaviivoja.
- Vihreä väri: Tunnistin havaitsee kaistaviivat.

OUM054158L

OJD055174L

Varoitusvalo

Jos LDWS ei toimi oikein, varoitusvalo alkaa vilkkua ja varoitusviesti ilmestyy muutamaksi sekunniksi. Viestin katoamisen jälkeen päävaroitusvalo syttyy.

Suosittelemme, että tarkastutat järjestelmän valtuutetussa Kia-huollossa.

LDWS ei toimi, kun:

- Kuljettaja kytkee suuntavilkun kaistan vaihtamiseksi tai varoitusvilkun tilanteen niin vaatiessa.
- Ajetaan kaistaviivan päällä.

✻ HUOMAUTUS

Vaihtaaksesi kaistaa, käytä ensin suuntavilkkua ja vaihda sitten kaistaa.

LDWS ei välttämättä varoita, vaikka poistut kaistalta, tai varoittaa kaistaa vaihtamatta seuraavissa tilanteissa:

- Kaistaviiva ei ole näkyvissä lumen, sateen, lian, lätäkön tai muun syyn johdosta.
- Ulkoilman kirkkaus muuttuu nopeasti.
- Ajovaloja ei kytketä, vaikka olisi yö tai ajettaessa tunnelissa.
- Kaistaviivan värin erottaminen tiestä on vaikeaa.
- Ajoneuvolla ajetaan jyrkkää mäkeä tai kaarretta.
- Valo heijastuu tiellä olevasta vedestä.
- Linssi tai tuulilasi on tahriintunut.
- Tunnistin ei kykene havaitsemaan kaistaviivaa sumun, kovan sateen tai lumen johdosta.
- Lämpötila matkustamon taustapeilin ympärillä on korkea suoran auringonvalon johdosta.
- Kaista on hyvin leveä tai kapea.
- Kaistaviiva on kulunut tai epäselvä.
- Tien keskikorokkeen varjo asettuu kaistaviivan päälle.
- Tiellä on kaistaviivan kaltainen tiemerkki.
- Lähellä kaistaa jakava tienosa.
- Etäisyys edellä liikkuvaan ajoneuvoon on lyhyt tai edellä liikkuva ajoneuvo peittää kaistaviivan.
- Ajoneuvo heiluu voimakkaasti.
- Kaistojen lukumäärä kasvaa tai vähenee tai kaistaviivat kulkevat monimutkaisesti toistensa päältä.
- Kojelaudalle on asetettu ylimääräisiä tavaroita.
- Ajettaessa suoraan aurinkoa vastaan.
- Ajettaessa rakennusalueilla.
- Kaistaviivoja on enemmän kuin kaksi puolella tai toisella (vasemmalla/oikealla).

LIIKENNEMERKKIEN TUNNISTUSJÄRJESTELMÄ SLIF (MIKÄLI VARUSTEENA)

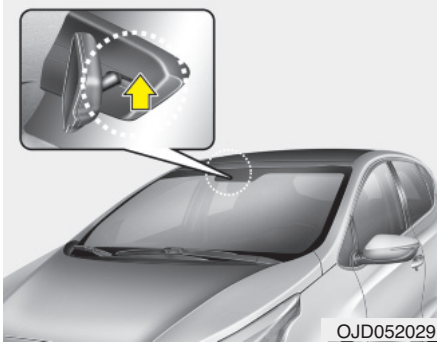
OJD052029

Järjestelmä näyttää kuljettajalle nopeusrajoituksen ja mahdollisen ohituskieltomerkin sekä mittariston että navigoinnin ruudulla. SLIF tunnistaa liikennemerkit tuulilasin yläreunaan kiinnitetyn kamerajärjestelmän avulla.

SLIF hyödyntää myös navigointijärjestelmää näyttääkseen nopeusrajoitustietoja.

⚠ VAROITUS

- **Liikennemerkkien tunnistusjärjestelmä on ainoastaan avustava toiminto, joka ei pysty kaikissa tilanteissa näyttämään nopeusrajoituksia ja ohituskieltoja oikein.**
- **Kuljettaja on aina vastuussa siitä, ettei nopeusrajoituksia ylitetä.**
- **Älä aseta mitään tarvikkeita, tarroja tai tummennuksia tuulilasiin taustapeilin lähettyville.**
- **Järjestelmä tunnistaa liikennemerkit kameran avulla ja tätä kautta näyttää nopeusrajoitustiedot näytöllä. Jos liikennemerkkiä on vaikea tunnistaa, järjestelmä ei ehkä toimi oikein.**

  Noudata kappaleessa “Kuljettajan tarkkaavaisuus” annettuja ohjeita.
- **Älä irrota mitään LDWS-järjestelmään liittyviä osia tai kohdista niihin iskuja.**
- **Älä aseta kojelaudalle tavaroita, jotka heijastavat valoa (esim. valkoinen paperi, jne.). Järjestelmän toiminta saattaa häiriintyä heijastuneesta auringonvalosta.**
- **Järjestelmä ei ole saatavilla kaikissa maissa.**

OJD055153L

SLIF:n kytkeytyminen päälle/ pois päältä

- SLIF:n asettaminen:

  Mittariston valikko: User Settings –> Driving Assist –> SLIF (Speed Limit Information Function)
- Nopeusrajoitus ja mahdollinen ohituskielto ilmestyy mittaristoon symbolein, jos SLIF on kytketty päälle mittariston käyttäjäasetuksista.
- Jos SLIF on kytketty navigoinnin asetuksista, tieto näytetään myös navigointiruudulla.

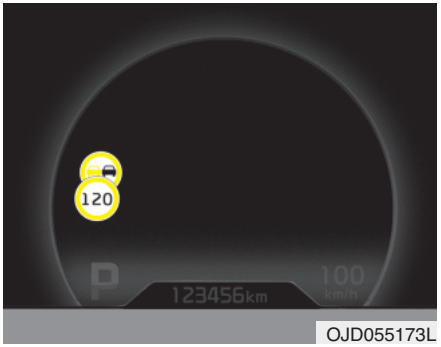

OJD055173L

Käyttö

- Jos ajoneuvo ohittaa sitä koskevan liikennemerkin, järjestelmä näyttää nopeusrajoituksen tai mahdollisen ohituskiellon kuljettajalle.

- Kun kuljettaja kytkee ajoneuvon virran, järjestelmä näyttää ennen virran sammuttamista tallennetun nopeusrajoitustiedon.
- Joskus samalla tiellä näytetään toisistaan poikkeavia nopeusrajoituksia. Näytettävä tieto riippuu tilanteesta. Järjestelmä esimerkiksi tunnistaa liikennemerkkien yhteydessä olevat lisämerkit (esim. sateista, nuolet jne.) ja vertaa niitä ajoneuvon sisäisiin tietoihin (esim. pyyhkijöiden ja suuntavilkkujen toiminta jne.).
- Järjestelmä voi päivittää nopeusrajoitustiedot ilman näkyviä liikennemerkkejä seuraavissa tilanteissa.
  - Kun vaihdat ajosuuntaa oikealle tai vasemmalle tai teet U-käännöksen.
  - Kun ajoneuvo vaihtaa katua tai tietyyppiä. (esim. moottoritieltä maantielle)
  - Kun ajat kaupunkiin tai kylään tai poistut niistä.

✻ HUOMAUTUS

Jos nopeusrajoituksen arvoissa on eroa mittariston ja navigoinnin välillä, tarkasta nopeusyksikön asetus navigointijärjestelmästä.

■ Ei luotettavaa nopeusrajoitustietoa

WUM-203

Näyttö

- Jos järjestelmässä ei ole luotettavaa tietoa nopeusrajoituksesta, seuraava tunnus näytetään sekä mittariston että navigointijärjestelmän ruudulla.

■ Ohituskieltotietoja

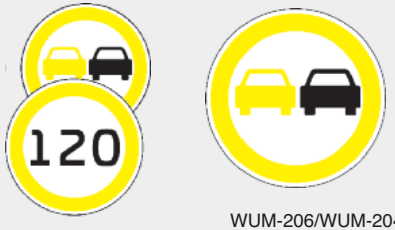

WUM-206/WUM-204

- Jos järjestelmä tunnistaa ohituskieltomerkin, vastaava merkki näytetään sekä mittariston että navigoinnin ruudulla.

■ Nopeusrajoitus päättyy

WUM-207/WUM-208

- Kun “nopeusrajoitus päättyy” -merkki ohitetaan, SLIF antaa kuljettajalle tietoa mahdollisesti tulevasta nopeusrajoituksesta.

■ Rajoittamaton nopeus (ainoastaan Saksassa)

WUM-205

- Joillain Saksan moottoritieosuuksilla ei ole voimassa olevaa nopeusrajoitusta. Tässä tapauksessa SLIF näyttää rajoittamattoman nopeuden merkin niin kauan kunnes uusi nopeusrajoitusmerkki ohitetaan.

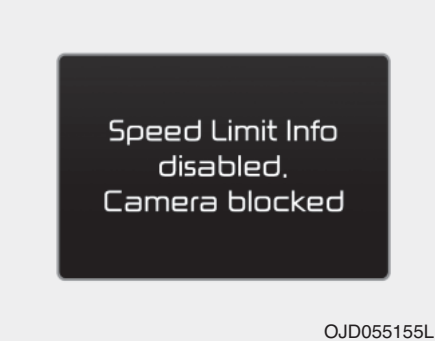

OJD055155L

Varoitusviesti

Tämä viesti ilmestyy, kun kameran näkymää rajoittaa esimerkiksi jokin este. Järjestelmä keskeytyy, kunnes näkymä on jälleen normaali.

Tarkasta tuulilasi kameran alueelta.

Jos järjestelmä ei toimi normaalisti, vaikka kameran objektiivin alue olisi puhdistettu, suosittelemme tarkastuttamaan järjestelmän valtuutetussa Kia-huollossa.

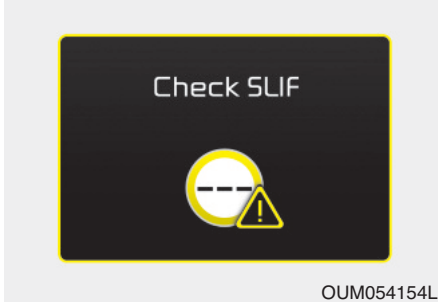

OUM054154L

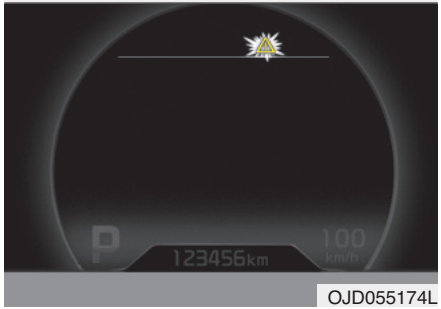

OJD055174L

Jos SLIF ei toimi oikein, varoitusviesti ilmestyy muutamaksi sekunniksi. Viestin katoamisen jälkeen päävaroitusvalo syttyy.

Suosittelemme, että tarkastutat järjestelmän valtuutetussa Kia-huollossa.

Järjestelmä ei välttämättä toimi täysimääräisesti tai anna oikeita tietoja seuraavissa tilanteissa.

- Liikennemerkit sijaitsevat tiukassa kaarteessa.
- Liikennemerkki on suunnattu huonosti. (esim. kääntynyt, esteen takana, vahingoittunut jne.)
- Toinen ajoneuvo on liikennemerkin edessä.
- LED-liikennemerkki on viallinen.
- Huono sää, kuten vesi- tai lumisade tai sumu
- Liikennemerkin ympäriltä häikäisee esimerkiksi auringon aiheuttamasta vastavalosta.
- Liikennemerkkiä ei ole tarpeeksi hyvin valaistu esim. yöaikaan.
- Liikennemerkin ympärillä on kirkkaita valonlähteitä.
- Tuulilasissa kameran alueella on likaa, jäätä tai huurretta.
- Kun kameran objektiivin aluetta peittää esine tai kappale, kuten tarra, paperi tai pudonnut lehti.
- Kun ajat hyvin lähellä edessä olevaa ajoneuvoa.
- Kun navigointijärjestelmässä on toimintahäiriö.
- Kun nopeusrajoitustarralla varustettu bussi tai rekka ohittaa sinut.
- Kun ajat alueella tai maassa, jossa ei ole navigointijärjestelmän peittoa.
- Kun navigointijärjestelmää ei ole päivitetty uusimmalla karttaversiolla.

KULJETTAJAN TARKKAAVAISUUS

Kuljettajan on oltava tarkkaavainen seuraavissa tilanteissa järjestelmää käyttäessään. Muussa tapauksessa järjestelmä ei avusta kuljettajaa tai toimi oikein.

- Älä kiinnitä tai aseta tuulilasille kameran eteen mitään, koska tämä voi heikentää kamerasta riippuvaisten järjestelmien toimintaa tai lopettaa niiden toiminnan kokonaan.
- Pidä tuulilasi taustapeilin alueelta puhtaana.
- Älä aseta kojelaudalle heijastavia tavaroita, kuten valkoista paperia tai peiliä.
- Älä iske tai vahingoita aluetta kamerayksikön ympärillä.
- Älä koske kameran linssiin tai poista kamerayksikössä olevaa ruuvia.
- Järjestelmä ei voi toimia kaikissa tilanteissa, vaan sen tehtävä on toimia helpottavana toimintona.
- Järjestelmä ainoastaan avustaa kuljettajaa eikä korvaa ihmissilmää.
- Kuljettajalla on aina viimekädessä vastuu huolehtia siitä, että ajoneuvoa käsitellään turvallisesti ja että vallitsevia liikennesääntöjä ja -määräyksiä noudatetaan.

KUOLLEEN KULMAN TUNNISTUSJÄRJESTELMÄ - BSD (MIKÄLI VARUSTEENA)

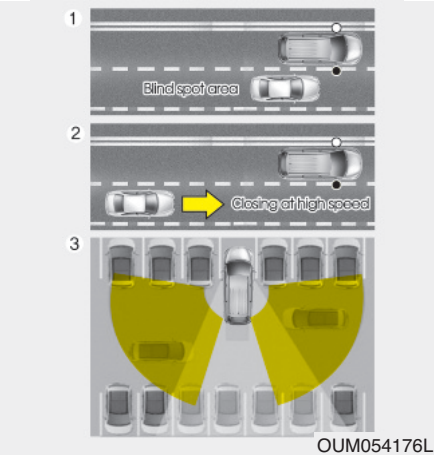

OUM054176L

Kuolleen kulman tunnistusjärjestelmä (BSD) hyödyntää tutka-anturia varoittaakseen kuljettajaa ajon aikana.

Se tarkkailee ajoneuvon takakulmia ja tarjoaa kuljettajalle tietoa niistä.

① BSD-kuolleenkulman tunnistus (Blind spot detection)

Varoitusalue riippuu ajoneuvon nopeudesta. Jos kuitenkin ajoneuvon nopeus on 10 km/h suurempi kuin viereisen ajoneuvon, varoitin ei ole toiminnassa.

② LCA (Kaistanvaihtoavustin)

Kun viereinen ajoneuvo lähestyy kovalla nopeudella, järjestelmä antaa varoituksen.

③ RCTA (takapään risteävän liikenteen varoitus)

Kun peruutat ajoneuvolla, tunnistin havaitsee oikealta ja vasemmalta lähestyvät ajoneuvot antaen näistä varoituksen.

⚠ VAROITUS

- **Tarkasta aina ajo-olosuhteet odottamattomien tilanteiden varalta ajon aikana, vaikka BSD-järjestelmä (kuolleen kulman tunnistus) on toiminnassa.**
- **BSD-järjestelmä on mukavuusvaruste. Älä luota yksinomaan järjestelmään, vaan kiinnitä aina huomiota turvalliseen ajoon.**

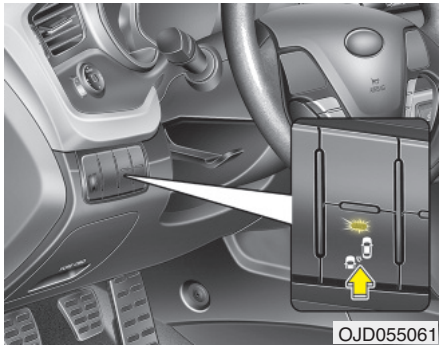
OJD055061

BSD (Kuolleenkulman tunnistus) / LCA (Kaistanvaihtoavustin)

Toiminnan edellytykset

Kytkimen merkkivalo syttyy, kun BSD-järjestelmän kytkintä painetaan virtalukon ollessa ON-asennossa. Kun ajoneuvon nopeus ylittää 30 km/h, järjestelmä kytkeytyy.

Jos painat kytkintä uudelleen, järjestelmä ja kytkimen merkkivalo sammuvat.

Jos virtalukko käännetään OFF ja sitten ON-asentoon, järjestelmä palaa aikaisempaan tilaan.

Kun järjestelmää ei käytetä, kytke se pois päältä painamalla kytkintä.

Kun järjestelmä kytketään päälle, ovipeilin varoitusvalo syttyy 3 sekunniksi.

Varoitustyyppi

Järjestelmä kytkeytyy, kun:

1. Järjestelmä on päällä
2. Ajoneuvon nopeus ylittää 30 km/h.
3. Muita ajoneuvoja havaitaan takana sivulla

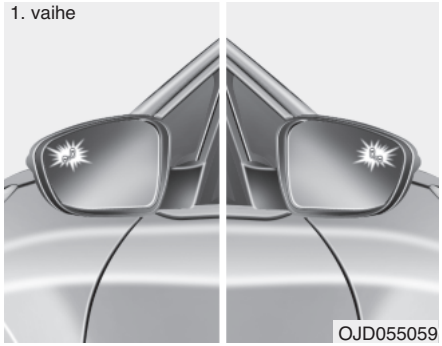

Jos järjestelmän toiminta-alueella havaitaan ajoneuvo, varoitusvalo syttyy ovipeilissä.

Jos tunnistettu ajoneuvo ei ole tunnistusalueella, varoitus kytkeytyy pois päältä.

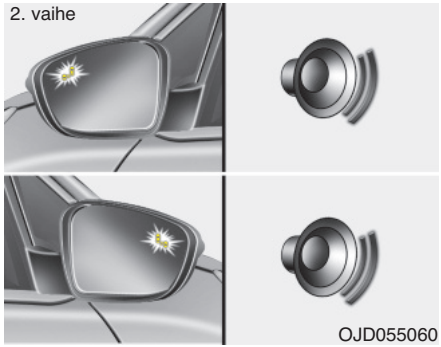

Toisen vaiheen hälytys aktivoituu, kun:

1. Ensimmäisen vaiheen varoitus on päällä
2. Suuntavilkku on kytketty kaistan vaihtamiseksi.

Kun toisen vaiheen varoitus aktivoituu, ulkopeilin varoitusvalo alkaa vilkkua ja varoitusääni kytkeytyy.

Jos siirrät suuntavilkkukytkimen takaisin alkuasentoon, toisen vaiheen varoitus kytkeytyy pois päältä.

- Toisen vaiheen hälytys saattaa kytkeytyä pois päältä.

- Kytkeäksesi hälytyksen:
  Siirry valikossa seuraavasti: User Settings Mode -> Sound ja valitse LCD-näytöstä “BSD” päälle.
- Kytkeäksesi hälytyksen pois päältä:
  Siirry valikossa seuraavasti: User Settings Mode -> Sound ja valitse LCD-näytöstä “BSD” pois päältä.

⚠ HUOMIO

Hälytys auttaa varoittamaan kuljettajaa. Poista tämä toiminto käytöstä ainoastaan, jos on tarpeen.

Tunnistimet

Tunnistimet sijaitsevat takapuskurin sisällä.

Pidä takapuskuri aina puhtaana, jotta järjestelmä toimisi virheettömästi.

OUM054177L

Varoitusviesti

Näytölle ilmestyy viesti ilmoittamaan kuljettajalle, että takapuskurissa on likaa tai sen lähellä on kuuma. Järjestelmä ja kytkimen valo sammuvat automaattisesti.

Poista vieras aine takapuskurista.

Kun vieras aine on poistettu, järjestelmän pitäisi toimia noin 10 minuutin ajon jälkeen.

Jos järjestelmä ei toimi normaalisti, vaikka lika ja vieraat aineet olisi poistettu, toimita ajoneuvosi valtuutettuun Kia-huoltoon järjestelmän tarkastamiseksi.

Viesti on mahdollista vastaanottaa, vaikka takapuskurissa ei olisi vieraita esineitä, esimerkiksi ajettaessa harva-asutusalueella, maalla tai muulla avoimella alueella, kuten aavikolla, jossa järjestelmän tarvitsemia tietoja ei ole saatavilla.

Tämä viesti saattaa myös tulla ajettaessa kovalla sateella tai kosteilla teillä.

Näissä tilanteissa ei ole tarvetta järjestelmän huoltamiselle.

OUM054178L

Jos järjestelmä ei toimi oikein, varoitusviesti ilmestyy ja kytkimen valo sammuu. Järjestelmä sammuu automaattisesti.

Suosittelemme, että tarkastutat järjestelmän valtuutetussa Kia-huollossa.

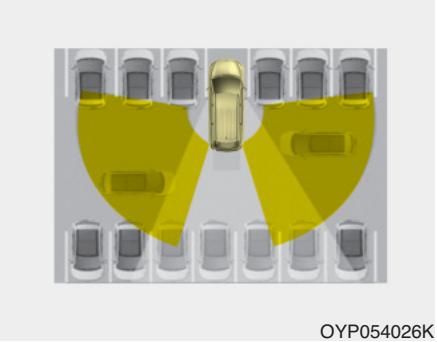

OYP054026K

Takapään risteävän liikenteen varoitin (RCTA)

Kun ajoneuvolla peruutetaan pois esimerkiksi pysäköintiruudusta, tunnistin havaitsee vasemmalta tai oikealta puolelta lähestyvät ajoneuvot tiedottaen näistä kuljettajalle.

OJD055124L

Toiminnan edellytykset

- Valitse “RCTA”-valinta (Rear Cross Traffic Alert) mittariston käyttäjäasetuksien “Driving Assist” välilehden alta. Järjestelmä kytkeytyy ja asettuu valmiustilaan.
- Valitse RCTA uudelleen kytkeäksesi järjestelmän pois päältä.
- Jos moottori sammutetaan ja käynnistetään uudelleen, RCTA-järjestelmä palaan tilaan, jossa se oli juuri ennen moottorin sammuttamista. Kytke RCTA pois päältä, kun sen käytölle ei ole tarvetta.
- Järjestelmä on käytettävissä, kun ajoneuvon nopeus on alle 10 km/h ja vaihdevivun ollessa R-asennossa (peruutus).
- RCTA:n (Rear Cross Traffic Alert) tunnistusalue on 0,5 - 20m sivusuunnassa. Jos lähestyvän ajoneuvon nopeus on 7 - 36 km/h tunnistusalueella, varoitus on päällä. Kuitenkin järjestelmän tunnistusalue voi vaihdella ja on riippuvainen ympäröivistä olosuhteista. Kiinnitä aina huomioita ympäristöösi.

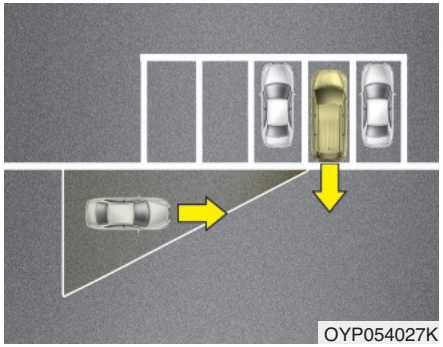

Varoitustyyppi

- Jos tunnistimet havaitsevat lähestyvän ajoneuvon, varoitusääni kytkeytyy ja ulkopeilin varoitusvalo alkaa vilkkua.
- Jos tunnistettu ajoneuvo poistuu tunnistusalueelta, siirtyy kauemmaksi vastakkaiseen suuntaan tai liikkuu hitaasti, varoitus keskeytyy.
- Järjestelmä ei ehkä toimi oikein muista tekijöistä tai tapauksista johtuen, jonka vuoksi sinun on kiinnitettävä kokoajan huomiota ympäristöösi.

❊ Jos jommalla kummalla puolella olevan puskurin edessä on este tai ajoneuvo, järjestelmän tunnistuskyky saattaa heikentyä.

⚠ VAROITUS

- **Ulkopeilin varoitusvalo syttyy aina, kun järjestelmä havaitsee takasivulla ajoneuvon.**
  Älä kiinnitä huomiota ainoastaan varoitusvaloon ilman ajoneuvon ympäristön huomiointia välttääksesi onnettomuudet.
- **Keskity turvalliseen ajotapaan, vaikka ajoneuvo olisi varustettu BSD-järjestelmällä (kuolleen kulman tunnistin). Älä luota yksinomaan järjestelmään, vaan tarkasta ympäristö itse ennen kaistan vaihtamista.**
  Järjestelmä ei välttämättä varoita kuljettajaa joissain tilanteissa, joten tarkkaile ympäristöä aina itse ajon aikana.

⚠ HUOMIO

- ***Järjestelmä ei ehkä toimi oikein, jos puskuri on vaihdettu tai tunnistimen lähelle on suoritettu korjaustoimia.***
- ***Tunnistusalue vaihtelee tien leveyden mukaan. Jos tie on kapea, järjestelmä saattaa tunnistaa ajoneuvot kahden kaistan päässä.***
- ***Järjestelmä saattaa sammua vahvojen sähkömagneettisten aaltojen aiheuttamana.***

Tilanteet, joissa järjestelmä ei toimi

Ovipeili ei ehkä varoita kuljettajaa, kun:

- Ulkopeilin kotelo on vahingoittunut tai peittynyt liasta.
- Ikkuna on peittynyt liasta.
- Ikkunat ovat vahvasti tummennetut.

Kuljettajan huomio

Kuljettajan on oltava hyvin keskittynyt seuraavissa tilanteissa, koska järjestelmä ei ehkä tunnista muita ajoneuvoja tai kohteita olosuhteista johtuen.

- Ajoneuvolla ajetaan kaarteista tietä tai maksuportin lävitse.
- Tunnistin on peittynyt vedestä, lumesta, mudasta tms.
- Takapuskuri tunnistimen läheisyydestä on peitetty tai tukittu vieraalla esineellä, kuten tarralla, puskurisuojuksella, pyörätelineellä tms.
- Takapuskuri on vahingoittunut tai tunnistin on siirtynyt alkuperäiseltä paikaltaan.
- Ajoneuvon korkeus on matalampi tai korkeampi poikkeavan kuormaustilanteen, rengaspaineen, tms. johdosta.
- Ajoneuvolla ajetaan huonossa säässä, kuten rankka- tai lumisateessa.
- Ajoneuvon lähellä on kiinteä kohde, kuten suojakaide.
- Suuri ajoneuvo, kuten bussi tai rekka, on lähellä.
- Moottoripyörä tai polkupyörä on lähellä.
- Tyhjä tai matala perävaunu on lähellä.
- Jos ajoneuvo on käynnistetty toisen ajoneuvon ollessa vieressä ja kiihdytys tapahtuu rinnakkain.
- Kun toinen ajoneuvo ohittaa hyvin suurella nopeudella.
- Kun kaistoja vaihdetaan.
- Kun ajetaan jyrkkään ylä- tai alamäkeen, jossa kaistojen korkeusero on suuri.
- Kun toinen ajoneuvo lähestyy hyvin läheltä.
- Kun perävaunu tai traileri on kiinnitetty.
- Kun lämpötila takapuskurissa on korkea.
- Kun toinen ajoneuvo, seinä tai pilari peittää tunnistimia.
- Kun ajoneuvon peruutuksen aikana myös havaittu ajoneuvo liikkuu taaksepäin.
- Jos edessä on pieniä esineitä, kuten ostoskassa tai lastenistuin.
- Jos edessä on matala ajoneuvo, kuten urheiluauto.
- Kun muut ajoneuvot ovat lähellä omaa ajoneuvoasi.
- Kun seuraavalla kaistalla oleva ajoneuvo siirtyy kahden kaistan etäisyydelle sinusta tai kun ajoneuvo kahden kaistan etäisyydellä siirtyy viereiselle kaistalle.

TALOUDELLINEN KÄYTTÖ

Autosi polttoainetalouteen vaikuttavat pääosin ajotyyli, maantieteellinen sijainti ja vuodenaika.

Jokainen näistä tekijöistä vaikuttaa siihen, kuinka monta kilometriä pystyt ajamaan yhdellä polttoainelitralla. Käyttääksesi autoa mahdollisimman taloudellisesti, hyödynnä seuraavia ajovinkkejä säästääksesi rahaa sekä polttoainekustannusten että huoltokulujen kautta:

- Aja tasaisesti. Kiihdytä maltillisesti. Älä tee rajuja kiihdytyksiä tai kaasu pohjassa vaihteiden vaihtoja, vaan ylläpidä tasaista nopeutta. Vältä tarpeettomia pysähdyksiä (esim. liikennevalot). Pyri säätämään nopeutesi liikenteen mukaan, ettei sinun tarvitsisi muuttaa nopeutta tarpeettomasti. Vältä ruuhkia mahdollisuuksien mukaan. Pidä aina turvaväli muihin ajoneuvoihin, jotta välttyisit tarpeettomilta jarrutuksilta. Tämä vähentää myös jarrujen kulumista.
- Aja maltillisella nopeudella. Mitä kovempaa ajat, sitä enemmän polttoainetta autosi kuluttaa. Maltillisella nopeudella ajaminen - erityisesti moottoriteillä - on tehokkain tapa pienentää polttoaineenkulutusta.
- Älä aja jalka jarru- tai kytkinpolkimella ajon aikana. Tämä aiheuttaa polttoaineenkulutuksen lisääntymistä ja lisää näiden järjestelmien komponenttien kulumista. Lisäksi jalan lepuuttaminen jarrupolkimella ajon aikana saattaa aiheuttaa jarrujen ylikuumenemista, mikä johtaa jarrutustehon heikkenemiseen, josta sen sijaan voi aiheutua vakavia seurauksia.
- Pidä huolta renkaistasi. Pidä niitä täytettynä suositelluissa rengaspaineissa. Väärä täyttö, joko vähäinen tai liiallinen, saattaa aiheuttaa tarpeetonta renkaan kulumista. Tarkasta rengaspaineet vähintään kerran kuukaudessa.
- Varmista, että pyöränkulmat ovat oikeat. Pyöränkulmien muuttuminen saattaa olla seurausta reunakiviin osumisesta tai liian kovalla nopeudella ajamisesta epätasaisilla tiepinnoilla. Väärät pyöränkulmat aiheuttavat nopeampaa renkaan kulumista ja muita ongelmia, kuten polttoaineenkulutuksen kasvua.
- Pidä autosi hyvässä kunnossa. Parantaaksesi polttoainetaloutta ja pienentääksesi ylläpitokustannuksia, huollata ajoneuvoasi huolto-ohjelman mukaisesti. Jos ajat ajoneuvollasi vaikeissa olosuhteissa, huoltoja on tehtävä useammin.
- Pidä auto puhtaana. Pitääksesi auton hyväkuntoisena, pidä se puhtaana, älä kä altista sitä syövyttäville aineille. On erityisen tärkeää, että mutaa, likaa, jäätä jne. ei anneta kerääntyä auton alustaan. Tämä lisäpaino voi johtaa lisääntyneeseen polttoaineenkulutukseen ja se voi myös lisätä ruosteen muodostumisen riskiä.
- Pidä auto kevyenä. Älä kuljeta tarpeetonta kuormaa. Kuorma heikentää polttoainetaloutta.
- Älä anna moottorin käydä joutokäynnillä pidempään kuin on tarpeen. Jos joudut odottamaan (muualla kuin liikenteessä), sammuta moottori ja käynnistä vasta, kun olet valmis lähtemään liikkeelle.

- Muista, että autoa ei tarvitse lämmittää paikallaan pitkään. Moottorin käynnistymisen jälkeen anna moottorin käydä noin 10-20 sekuntia ennen kuin kytket vaihteen päälle. Kuitenkin erittäin kylmissä olosuhteissa anna moottorin lämmetä hieman normaalia pidempään.
- Älä käytä moottoria liian alhaisilla tai korkeilla kierroksilla. Liian matalilla kierroksilla ajaminen tarkoittaa liian suurella vaihteella ajamista, jolloin moottori meinaa sammua. Jos näin tapahtuu, vaihda pienemmälle vaihteelle. Moottorin liiallinen kierrättäminen tarkoittaa kierrosten nostamista turvarajan ylitse (punainen alue). Tämä voidaan välttää vaihtamalla vaihde suositelluilla kierrosnopeuksilla.
- Käytä ilmastointilaitetta säästäväisesti. Ilmastointijärjestelmää käytetään moottorin tuottamalla energialla, jolloin polttoainetalous heikkenee sitä käytettäessä.
- Ikkunoiden avaaminen kovissa nopeuksissa voi heikentää polttoainetaloutta.
- Polttoaineenkulutus on korkeampi ristija vastatuulessa. Pienentääksesi tämän vaikutusta, hidasta nopeuttasi.

Auton pitäminen hyvässä toimintakunnossa on tärkeää sekä polttoainetalouden että turvallisuuden kannalta. Suosittelemme, että ajoneuvosi huolletaan valtuutetussa Kia-huollossa.

⚠ VAROITUS - Moottorin sammuminen ajossa

Älä koskaan sammuta moottoria alamäkiajossa tai muuten auton liikkuessa. Ohjaus- ja jarrutehostimet eivät toimi oikein, jos moottori ei ole käynnissä. Pidä sen sijaan moottori käynnissä ja vaihda sopivan pieni vaihde hyödyntääksesi moottorijarrutusta. Lisäksi virran poiskytkeminen ajon aikana saattaa kytkeä ohjauspyörän lukituksen (mikäli varusteena), jolloin ajoneuvoa ei voida enää ohjata ja seurauksena voi olla vakavia tai jopa hengenvaarallisia vammoja.

ERIKOISOLOSUHTEET

Vaaralliset ajo-olosuhteet

Vaarallisten ajo-olosuhteiden (vesi- tai lumisade, jäinen, mutainen tai hiekkainen tie jne.) vallitessa noudata seuraavia ohjeita:

- Aja varovaisesti ja jätä riittävä etäisyys pidentyneelle jarrutusmatkalle.
- Vältä äkkipikaisia jarrutuksia ja ohjausliikkeitä.
- Jarrutettaessa tavallisilla jarruilla (ei ABS) pumppaa jarrupoljinta kevyesti, kunnes auto on pysähtynyt.

⚠ VAROITUS - ABS

Älä pumppaa jarrupoljinta autossa, jossa on ABS.

- Jos olet juuttunut lumeen, mutaan tai hiekkaan, yritä lähteä 2-vaihteella. Kiihdytä hitaasti välttäen vetävien pyörien sutimista.
- Jos olet jumissa lumisella, jäisellä tai mutaisella tiellä, käytä hiekkaa, soraa, lumiketjuja tai muuta liukumista estävää ainetta vetävien pyörien alla parantaaksesi pitoa.

⚠ VAROITUS - Vaihtaminen pienemmälle

Pienemmälle vaihtaminen automaattivaihteistolla voi aiheuttaa onnettomuuden ajettaessa liukkailla tiepinnoilla. Renkaan pyörimisnopeuden nopea muutos voi johtaa renkaan liukumiseen. Ole varovainen vaihtaessasi pienemmälle liukkailla teillä.

Auton heijaaminen

Jos autoa pitää heijata sen irrottamiseksi lumesta, jäästä tai mudasta, käännä ohjauspyörää ensin oikealle ja vasemmalle tehdäksesi etupyörille tilaa. Vaihda sitten edestakaisin 1- ja R-vaihteen (peruutus) välillä käsivaihteistolla tai R-vaihteen (peruutus) ja minkä tahansa eteenpäin vievän vaihteen välillä automaattivaihteistolla. Älä kiihdytä liikaa, vaan pyri hyödyntämään renkaiden pitoa ilman sutimista. Jos olet yhä jumissa muutaman yrityksen jälkeen, hanki hinausapua estääksesi moottorin ylikuumenemisen ja vaihteiston mahdollisen vahingoittumisen.

⚠ HUOMIO

Pitkään kestänyt heijaaminen voi ylikuumentaa moottorin, vahingoittaa tai rikkoa vaihteiston tai aiheuttaa rengasrikon.

⚠ VAROITUS - Renkaiden sutiminen

Älä anna renkaiden pyöriä tyhjään, etenkään 56 km/h suuremmissa nopeuksissa. Kun auto on paikallaan, kovalla nopeudella sutivat pyörät voivat ylikuumentaa renkaita, joka voi johtaa rengasrikkoon ja sivullisten loukkaantumisiin.

✻ HUOMAUTUS

ESC-järjestelmä on kytkettävä pois päältä ennen kuin autoa heijataan.

⚠ VAROITUS

Jos autosi juuttuu lumeen, mutaan, hiekkaan tms., voit yrittää irrottaa sen heijaamalla sitä eteen- ja taaksepäin. Älä yritä suorittaa tätä toimenpidettä, jos auton lähellä on ihmisiä tai esteitä. Heijaamisen aikana auto saattaa liikkua yhtäkkiä eteen- tai taaksepäin sen irrotessa, jolloin mahdollisesti lähellä oleva ihminen saattaa loukkaantua tai tielle tuleva kohde vahingoittua. Heijaamista ei tule jatkaa pitkiä jaksoja, sillä vaihteisto voi kuumentua liikaa ja aiheuttaa vakavia vaurioita.

Varovainen kaarreajo

Vältä jarruttamasta tai vaihtamasta vaihdetta ajaessasi kaarteessa erityisesti, jos tie on kostea. Kaarteet tulisi aina ajaa pienellä kiihdytyksellä. Jos noudatat näitä ohjeita, renkaan kuluminen pystytään pitämään vähäisenä.

Ajaminen yöllä

Koska yöllä ajamisessa vallitsee enemmän riskejä kuin päiväajossa, on hyvä noudattaa seuraavia ohjeita:

- Aja hiljempaa ja pidä pidempää turvaväliä muihin ajoneuvoihin, koska näkyvyys yöllä on heikompi, erityisesti teillä, joilla ei ole katuvaloja.
- Säädä peilit siten, että muiden ajoneuvojen valot eivät häikäise.
- Pidä ajovalosi puhtaina ja jos autossasi ei ole automaattista ajovalojen korkeudensäätöä, suuntaa ne myös oikein. Likaiset ja väärin säädetyt ajovalot heikentävät yöllä näkyvyyttä entisestään.
- Vältä tuijottamasta suoraan vastaantulevien ajoneuvojen ajovaloja. Silmäsi saattavat häikäistyä hetkeksi, jolloin silmien tottuminen pimeyteen saattaa kestää useita sekunteja.

Sateessa ajaminen

Sade ja märkä tie voivat tehdä ajamisesta vaarallista erityisesti, jos et ole valmistautunut liukkauteen. Tässä on muutamia muistettavia asioita ajettaessa sateella:

- Rankkasade heikentää huomattavasti näkyvyyttä ja lisää autosi jarrutusmatkaa. Hidasta vauhtia.
- Pidä tuulilasin pyyhkijät hyvässä kunnossa. Vaihda tuulilasin pyyhkijöiden sulat, jos niissä on havaittavissa kulumisen merkkejä tai mikäli pyyhintä on vajaata.
- Jos renkaasi eivät ole hyvässä kunnossa, äkkinäinen jarrutus liukkaalla voi aiheuttaa renkaiden luistoa, joka voi johtaa onnettomuuteen. Varmista, että renkaasi ovat hyvässä kunnossa.
- Pidä ajovalot aina päällä, jotta muiden olisi helpompi nähdä sinut.
- Liian kovaa ajaminen suurien lätäköiden yli voi vaikuttaa jarrujesi toimintaan. Jos joudut ajamaan lätäköiden yli, pyri ajamaan niistä hiljaa.
- Jos epäilet jarrujen kastuneen, jarruta kevyesti ajon aikana, kunnes jarrujen normaali toimintateho palautuu.

Ajaminen tulvivalla alueella

Vältä ajamasta tulvivalla alueella, ellet ole täysin varma, että veden pinta ei ole korkeampi kuin auton maavara. Aja hitaasti vetisillä tiepinnoilla. Varaa riittävän pitkä jarrutusmatka, koska jarrujen toiminta on saattanut heikentyä.
Kun olet ajanut vedessä, kuivaa jarrut painamalla varovaisesti jarruja useita kertoja auton liikkuessa hitaasti.

Maastoajo

Aja varovaisesti maastossa, sillä ajoneuvosi saattaa vahingoittua kivistä tai puiden juurista tai kannoista. Tutustu maasto-olosuhteisiin paikassa, johon aiot ajaa, ennen ajoonlähtöä.

Ajaminen moottoritiellä

Renkaat

Säädä rengaspaineet teknisten tietojen mukaisiksi. Alhaiset rengaspaineet aiheuttavat renkaiden ylikuumenemista ja voivat jopa vahingoittaa niitä.
Vältä käyttämästä kuluneita tai vahingoittuneita renkaita, jotka saattavat aiheuttaa pidon menettämisen tai renkaan rikkoutumisen.

✻ HUOMAUTUS

Älä koskaan ylitä renkaisiin merkittyä suurinta täyttöpainetta.

⚠ VAROITUS

- **Ali- tai ylipaineiset renkaat voivat aiheuttaa heikentyneen ajettavuuden, auton hallinnan menettämisen tai äkkinäisen rengasrikon, jotka kaikki saattavat johtaa onnettomuuksiin ja loukkaantumisiin – jopa hengenvaarallisiin. Tarkasta aina rengaspaineet ennen ajamista. Suositellut rengaspaineet löydät luvun 8 kappaleesta ”Renkaat ja vanteet”.**

(Jatkuu)

(Jatkuu)

- **On vaarallista ajaa renkailla, joissa ei ole kulutuspintaa tai sitä on vain vähän. Loppuun kuluneet renkaat voivat johtaa auton hallinnan menettämiseen, kolareihin ja loukkaantumisiin – jopa hengenvaarallisiin. Kuluneita renkaita ei tulisi käyttää, vaan ne tulisi vaihtaa mahdollisimman nopeasti uusiin. Tarkasta aina ennen ajamista ajoneuvon renkaiden kulutuspinta. Lisätietoihin ja kulumisilmaisimiin voit tutustua luvun 7 kappaleessa “Renkaat ja vanteet”.**

Polttoaine, moottorin jäähdytysneste ja moottoriöljy

Ajaminen kovalla nopeudella kuluttaa enemmän polttoainetta kuin ajaminen maltillisella nopeudella. Älä unohda tarkastaa sekä moottorin jäähdytysnesteen että moottoriöljyn tasoa.

Käyttöhihna

Löysä tai vahingoittunut käyttöhihna saattaa aiheuttaa moottorin ylikuumenemista.

TALVIAJO

Normaaliin käyttöön verrattuna talven vaativat olosuhteet aiheuttavat enemmän osien kulumista ja muita mahdollisia ongelmia. Noudata seuraavia ohjeita minimoidaksesi talviajon aiheuttamia ongelmia:

⚠ HUOMIO

Kylmissä olosuhteissa jäähdyttävä ajoviima voi aiheuttaa häiriöitä auton toiminnassa (mm. moottorin huohotusjärjestelmään saattaa muodostua jäätä. Moottorin jäähdytysilmanottoa voidaan tilapäisesti talvikäytössä rajoittaa käyttämällä lisävarusteena hankittavaa maskipeittoa. Maskipeitto nopeuttaa myös moottorin normaalin toimintalämpötilan saavuttamista. Kysy lisää KIA-huollosta.

Lumiset tai jäiset olosuhteet

Jos aiot ajaa autolla syvässä lumessa, talvirenkaiden käyttäminen tai lumiketjujen asentaminen renkaisiin voi olla välttämätöntä. Jos aiot asentaa talvirenkaat, on välttämätöntä valita renkaat, jotka ovat vastaavan kokoiset ja tyyppiset kuin alkuperäiset renkaat. Tämän ohjeen noudattamatta jättäminen saattaa heikentää ajoneuvon turvallisuutta ja ajettavuutta. Lisäksi ylinopeus, rajut kiihdytykset, äkkinäiset jarrutukset ja nopeat ohjausliikkeet voivat aiheuttaa erittäin vaarallisia tilanteita tai jopa onnettomuuksia.
Hidastuksen aikana hyödynnä moottorijarrutusta. Äkkinäiset jarrutukset lumisilla tai jäisillä teillä saattavat aiheuttaa luisumista. Sinun on pidettävä riittävä turvaväli edessä olevaan ajoneuvoon. Käytä jarrua mahdollisuuksien mukaan varoen. On huomattava, että lumiketjujen asentaminen renkaalle tarjoaa paremman etenemiskyvyn, mutta ne eivät estä sivuluisujen tapahtumista.

✻ HUOMAUTUS

Lumiketjut eivät ole laillisia kaikissa maissa. Tutustu maan lainsäädäntöön ennen lumiketjujen asentamista.

Talvirenkaat

Jos aiot asentaa talvirenkaat autoosi, varmista, että ne ovat samankokoiset ja samaa painoluokkaa olevat vyörenkaat kuin alkuperäiset. Jokaisen neljän pyörän on oltava talvirengas, jotta auto käyttäytyisi tasapainoisesti kaikissa sääolosuhteissa. Muista, että talvirenkaiden tarjoama pito kuivalla tiellä ei ole niin hyvä kuin auton alkuperäisrenkaiden. Sinun on ajettava varovaisesti, vaikka tie olisi puhdas. Tarkasta rengasmyyjän kanssa renkaiden nopeusluokitukset.

⚠ VAROITUS - Talvirenkaan koko

Talvirenkaiden tulisi olla vastaavan kokoiset ja tyyppiset kuin auton vakiorenkaat. Muussa tapauksessa ajoneuvosi turvallisuus ja ajettavuus saattavat heikentyä huomattavasti.

Älä asenna nastarenkaita ennen kuin olet tutustunut paikallisiin määräyksiin ja rajoituksiin niiden käytöstä.

1VQA3007

Lumiketjut

Koska vyörenkaiden sivupinnat ovat ohuemmat, ne voivat vahingoittua vääräntyyppisistä lumiketjuista. Tämän vuoksi talvirenkaiden käyttöä suositellaan lumiketjujen sijasta. Älä asenna lumiketjuja autoon, joka on varustettu alumiinivanteilla: lumiketjut saattavat aiheuttaa vahinkoa vanteisiin. Jos lumiketjuja on käytettävä, käytä ohutlenkkisiä ketjuja, joiden paksuus on alle 15 mm. Autosi valmistajan takuu ei kata väärien lumiketjujen käytöstä aiheutuneita vahinkoja.

Asenna lumiketjut ainoastaan eturenkaisiin.

⚠ HUOMIO

- ***Varmista, että lumiketjut ovat renkaillesi oikean kokoiset ja tyyppiset. Väärät lumiketjut voivat aiheuttaa vahinkoa auton koriin ja jousitukseen, eikä niitä korvaa valmistajan takuu. Lisäksi lumiketjujen kiinnityslenkit voivat vahingoittua osuessaan auton osiin aiheuttaen lumiketjujen löystymisen renkaalla. Varmista, että lumiketjuilla on SAE-luokan "S"-hyväksyntä.***
- ***Tarkasta lumiketjujen kiinnitys noin 0,5-1 km ajon jälkeen varmistuaksesi virheettömästä asennuksesta. Kiristä tai asenna lumiketjut uudelleen, jos ne ovat löysällä.***
- ***Jos autossasi on koon 225/45R17-renkaat, älä käytä lumiketjuja. Nämä voivat vahingoittaa ajoneuvoa (pyöriä, jousitusta tai koria).***

Ketjujen asentaminen

Ketjut tulee asentaa valmistajan ohjeiden mukaisesti niin kireälle kuin mahdollista. Aja hitaasti ketjuilla. Jos kuulet, että ketjut koskevat koriin tai alustaan, pysähdy ja kiristä niitä. Jos ne koskevat tämänkin jälkeen, hidasta vauhtia kunnes se lakkaa. Poista ketjut heti, kun aiot ajaa paljaalla tiellä.

⚠ VAROITUS - Lumiketjujen asentaminen

Kun asennat lumiketjut, pysäköi auto tasaisella alustalle pois liikenteen tieltä. Kytke auton varoitusvilkut ja aseta tarvittaessa varoituskolmio auton taakse. Aseta vaihde P-asentoon (pysäköinti), kytke seisontajarru ja sammuta moottori aina ennen asennuksen aloittamista.

⚠ VAROITUS - Lumiketjut

- **Lumiketjujen käyttö heikentää auton ajettavuutta.**
- **Älä ylitä 30 km/h nopeutta tai lumiketjujen valmistajan suosittelemaa nopeusrajoitusta, kumpi sitten on alhaisempi.**
- **Aja varovaisesti ja vältä töyssyjä, kuoppia, tiukkoja käännöksiä tai muita epätasaisuuksia.**
- **Vältä nopeita ohjausliikkeitä ja renkaiden lukkiintumista.**

⚠ HUOMIO

- ***Vääränkokoiset tai virheellisesti asennetut lumiketjut voivat vahingoittaa auton jarrupintoja, jousitusta, koria tai pyöriä.***
- ***Keskeytä ajaminen ja kiristä lumiketjuja aina, jos kuulet niiden osuvan autoon.***

Käytä korkealaatuista etyleeniglykoli-pohjaista jäähdytysnestettä

Autosi jäähdytysjärjestelmässä on tehtaalta tullessaan korkealaatuista etyleeniglykoli-pohjaista jäähdytysnestettä. Se on ainoaa jäähdytysnestettä, jota järjestelmässä tulee käyttää, sillä se estää korroosion muodostumista, voitelee vesipumppua ja estää jäätymisen. Huolehdi, että vaihdat tai täytät jäähdytysnesteen huoltokirjan mukaisesti. Tarkasta jäähdytysneste ennen talvea varmistuaksesi siitä, että sen jäätymispiste on sopiva talvella odotettaviin lämpötiloihin.

Tarkasta akku ja kaapelit

Talvi asettaa erityisvaatimuksia akkujärjestelmälle. Tarkasta akku ja kaapelit luvun 7 ohjeiden mukaisesti. Suosittelemme, että järjestelmä tarkastetaan valtuutetun Kia-huollon toimesta.

Vaihda tarpeen vaatiessa talveen soveltuva öljy

Joissain ilmastoissa on suositeltua käyttää alemman viskositeetin omaavaa öljyä kylminä kausina. Tutustu luvun 8 suosituksiin. Jos et ole varma, minkä tyyppistä öljyä sinun tulisi käyttää, suosittelemme ottamaan yhteyden valtuutettuun Kia-huoltoon.

Tarkasta sytytystulpat ja sytytysjärjestelmä

Tarkasta sytytystulpat luvun 7 ohjeiden mukaisesti ja vaihda ne tarvittaessa. Tarkasta myös sytytysjärjestelmän johdot ja komponentit, etteivät ne ole haljenneet, kuluneet tai vahingoittuneet millään tavalla.

Lukkojen jäätymisen estäminen

Estääksesi lukkojen jäätymisen, suihkuta hyväksyttyä lukkoöljyä tai glyseriiniä lukon avainreikään. Jos lukko on peittynyt jäällä, suihkuta jäänpoistoainetta poistaaksesi jään. Jos lukko on jäätynyt kokonaan sisältä, voit yrittää sulattaa sen käyttämällä lämmintä avainta. Käsittele lämmintä avainta varoen välttyäksesi vammoilta.

Käytä hyväksyttyä tuulilasin pesunestettä

Estääksesi veden jäätymisen pesunestesäiliössä, lisää hyväksyttyä tuulilasin pakkasnestettä valmistajan ohjeiden mukaisesti. Talvikäyttöön soveltuvaa pesunestettä on saatavilla KIA-jälleenmyyjillä ja useimmilla autotarvikemyyjillä. Älä käytä moottorin jäähdytysnestettä tai muun tyyppisiä pakkasnesteitä, sillä ne saattavat vahingoittaa maalipintaa.

Älä anna seisontajarrun jäätyä

Joissain olosuhteissa seisontajarru saattaa jumittua kytkettyyn asentoon. Näin voi tapahtua todennäköisimmin silloin, kun lunta tai jäätä on kerääntynyt takajarrujen ympärille tai lähettyville tai jos jarrut ovat kastuneet. Jos vaarana on, että seisontajarru voi jumittua, kytke se vain tilapäisesti, kun siirrät vaihdevivun P-asentoon (automaattivaihteistoissa) tai ykköstai peruutusvaihteelle (käsivaihteistoissa). Tämän jälkeen estä takarenkaiden liike siten, että auto ei voi liikkua. Vapauta tämän jälkeen seisontajarru.

Älä anna lumen tai jään kerääntyä alustaan

Joissain olosuhteissa lunta tai jäätä saattaa kerääntyä lokasuojiin, jolloin se häiritsee ohjauksen toimintaa. Jos ajat vaikeissa talvisissa olosuhteissa, jossa näin saattaa tapahtua, tarkasta säännöllisesti ajoneuvon alaosat varmistuaksesi siitä, että etupyörät ja ohjaus pystyy toimimaan esteettömästi.

Sopivien tarvikkeiden kuljettaminen hätätilanteiden varalta

Riippuen säästä sinun on pidettävä mukana sopivia tarvikkeita hätätilanteiden varalle. Tavaroita, joita ehkä tarvitset voi olla muun muassa: lumiketjut, hinauslenkit ja -köydet, hiekkaa, lapio, apukaapelit, ikkunakaavin, hansikkaat, maa-alustasuoja, haalarit, huopa jne.

PERÄVAUNUN VETÄMINEN

Jos aiot hinata tai vetää perävaunua autollasi, sinun on ensin tutustuttava maassasi vallitseviin moottoriajoneuvoihin liittyvin määräyksiin.

Koska määräykset ovat erilaisia eri maissa, perävaunujen vetoon ja hinaukseen liittyvät vaatimukset vaihtelevat. Suosittelemme, että käännyt valtuutetun Kia-huollon puoleen.

⚠ VAROITUS - Perävaunun vetäminen

Jos sinulla ei ole oikeaa välineistöä ja/tai ajat virheellisesti perävaunua vetäessäsi, voit menettää yhdistelmän hallinnan. Näin voi käydä, jos esimerkiksi perävaunu on liian raskas, jarrut eivät toimi kunnolla tai jopa eivät ollenkaan. Sinä ja matkustajasi saatatte loukkaantua vakavasti tai jopa hengenvaarallisesti. Noudata kaikkia tässä osassa esitettyjä ohjeita, kun vedät perävaunua.

⚠ VAROITUS - Kuormarajoitukset

Ennen perävaunun vetämistä varmista, että perävaunun, yhdistelmän (CGW), ajoneuvon (GVW), akseleiden (GAW) ja vetoaisan kokonaiskuormat ovat sallituissa rajoissa.

⚠ VAROITUS

Kun vedät perävaunua, huolehdi, että sammutat ISG-toiminnon.

✻ HUOMAUTUS - Euroopassa

- **Taka-askelin teknisesti sallittu enimmäiskuorma voi ylittyä enintään 15 % ja auton teknisesti sallittu kokonaiskuorma saa ylittyä enintään 10 % tai 100 kg. Tässä tapauksessa M1-luokan ajoneuvolla ei saa ylittää 100 km/h nopeutta tai N1-luokan ajoneuvolla yli 80 km/h nopeutta. Suomessa suurin sallittu nopeus perävaunua vedettäessä on 80 km/h.**
- **Kun M1-luokan ajoneuvolla vedetään perävaunua, perävaunun vetokoukkuun kohdistuva lisäkuorma saattaa aiheuttaa renkaiden painoluokituksen ylittymisen, joka ei kuitenkaan saa ylittyä 15 %:lla. Tällöin lisää rengaspaineita noin 0,2 barilla.**

⚠ HUOMIO

Perävaunun vetäminen väärin voi vahingoittaa autoasi aiheuttaen kalliita korjauksia, joita takuu ei kata. Vetääksesi perävaunua oikein, noudata tässä osiossa annettuja ohjeita.

Autollasi voidaan vetää perävaunua. Ottaaksesi selvää, mikä on autosi perävaunun vetokyky, lue tämän luvun kappaleessa ”Perävaunun massa (paino)” esitetyt tiedot.

Muista, että perävaunun vetäminen eroaa huomattavasti normaalista ajamisesta. Perävaunua vedettäessä käsiteltävyys, kestävyys ja polttoainetalous muuttuvat. Onnistunut ja turvallinen perävaunun vetäminen vaatii oikeita välineitä, joita on osattava käyttää oikein.

Tässä luvussa esitetään monia ajan saatossa hyväksi havaittuja, tärkeitä perävaunun veto-ohjeita ja turvallisuussääntöjä. Monet niistä ovat tärkeitä itsesi ja matkustajiesi turvallisuuden kannalta. Pyydämme lukemaan tämän luvun huolellisesti ennen kuin alat vetämään perävaunua.

Kuorman liikuttamiseksi työtä tekevät järjestelmät, kuten moottori, vaihteisto, voimansiirto ja renkaat rasittuvat enemmän lisäkuorman vaikutuksesta. Moottoria on käytettävä suhteellisesti kovemmilla nopeuksilla ja suurempien kuormien alaisena. Tämä lisäkuorma aiheuttaa lisääntynyttä lämmöntuottoa. Perävaunu lisää myös huomattavasti ilmanvastusta, joka lisää vedettävää kuormaa.

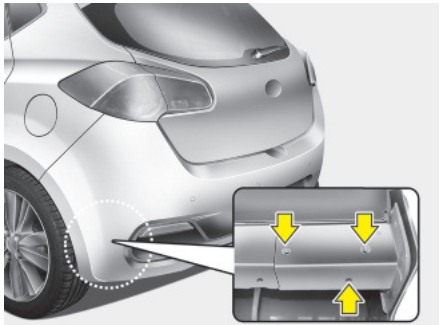
OJD052024

Vetokoukut

Oikea varustus vetämiseen on keskeisen tärkeässä asemassa. Ristituulet, vastaantulevat rekat ja epätasaiset tiet ovat hyviä syitä oikean vetokoukun valintaan. Tässä on muutamia ohjeita noudatettavaksi:

- Onko auton koriin tehtävä reikiä vetokoukun asentamiseksi? Jos näin on, varmista, että tiivistät reiät vetokoukun irrottamisen jälkeen.

  Jos et tiivistä niitä, pakoputkesta vapautuva hengenvaarallinen hiilimonoksidi (CO) sekä lika ja vesi voivat kulkeutua autoosi.
- Auton puskureita ei ole suunniteltu vetokoukkujen kiinnittämiseen. Älä kiinnitä vuokrakoukkuja tai muita puskurikiinnitteisiä vetokoukkuja niihin. Käytä ainoastaan runkoon kiinnitettäviä vetokoukkuja, jotka eivät kiinnity puskuriin.
- Valtuutetun Kia-jälleenmyyjän lisävarustemallistossa on tarjolla Kia-vetokoukkuja.

Turvavaijerit

Sinun tulisi aina perävaunua vetäessäsi kiinnittää turvavaijeri auton ja vaunun väliin. Aseta turvavaijeri kulkemaan ristikkäin perävaunun aisan alla siten, että aisa ei voi pudota maahan, jos se irtoaa vetokoukusta.

Vetokoukun tai perävaunun mukana saattaa olla toimitettu turvavaijerin käyttöohjeet. Noudata valmistajan suosituksia turvavaijerin kiinnityksessä. Jätä aina vaijeri sen verran löysälle, että perävaunulla kääntyminen ei tuota ongelmia. Älä missään tapauksessa anna turvavaijerin laahata maata.

Perävaunun jarrut

Jos perävaunusi on varustettu jarrujärjestelmällä, varmista, että se mukailee maasi määräyksiä ja että se on oikein asennettu ja toimii virheettömästi.

Jos perävaunun paino ylittää suurimman sallitun painon ilman perävaunun jarruja, perävaunu vaatii myös omat jarrunsa. Muista lukea ja noudattaa huolellisesti perävaunun jarrujen käyttöohjeita, jotta pystyt asentamaan, säätämään ja huoltamaan niitä oikein.

- Älä koske äläkä tee muutoksia autosi jarrujärjestelmään.

⚠ VAROITUS - Perävaunun jarrut

Älä käytä perävaunua sen omilla jarruillaan, ellet ole täysin varma, että olet asentanut jarrujärjestelmän oikein. Tämä tehtävä ei sovi kokemattomille. Käänny kokeneen, kyvykkään asiantuntijan puoleen tämän suorittamiseksi.

Perävaunun vetäminen

Perävaunun vetäminen vaatii hieman käytännön kokemusta. Ennen liikenteeseen lähtemistä sinun on tutustuttava perävaunun ominaisuuksiin. Perehdy kuormatun perävaunun käsittelemiseen ja jarruttamiseen. Pidä aina mielessä, että ajamasi yhdistelmä on nyt huomattavasti pidempi eikä lähellekään yhtä nopeasti reagoiva kuin auto itsenään.

Ennen aloittamista tarkasta perävaunun vetokoukku ja -aisa, turvavaijeri, sähköpistoke, valot, renkaat ja peilien säädöt. Jos perävaunussa on sähköjarrut, käynnistä moottori ja kokeile ajamista perävaunulla ja kytke sitten perävaunun jarru käsin varmistuaksesi sen toiminnasta. Tällöin sähköliitos tulee tarkastettua samanaikaisesti.

Tarkasta ajoittain matkan aikana, että kuormat ovat tiukasti kiinnittyneet ja että valot ja kaikki jarrut toimivat edelleen.

Etäisyyden seuraaminen

Varaa vähintään kaksinkertainen etäisyys edessä olevaan ajoneuvoon kuin ajaessasi autolla ilman perävaunua. Tällä tavoin pystyt välttämään tilanteet, jotka vaativat kovia jarrutuksia ja äkkipikaisia ohjausliikkeitä.

Ohittaminen

Tarvitset pidemmän ohitusmatkan perävaunua vetäessäsi. Koska yhdistelmä on pidempi, sinun tarvitsee ajaa pidemmälle ohitettavan ajoneuvon eteen ennen kuin voit palata takaisin kaistallesi.

Peruuttaminen

Pidä ohjauspyörän alaosasta toisella kädellä. Kääntääksesi sitten perävaunua vasemmalle, siirrä kättäsi vasemmalle Kääntääksesi perävaunua oikealle, siirrä kättäsi oikealle. Peruuta aina hitaasti ja pyri käyttämään mahdollisuuksien mukaan ohjausapua.

Käännöksien tekeminen

Kun käännyt perävaunulla, tee loivempia käännöksiä kuin normaalisti. Suorita tämä siten, ettei vaunu osuisi pientareille, reunakiviin, liikennemerkkeihin, puihin tai muihin esteisiin. Vältä nykiviä ja äkkipikaisia liikkeitä. Anna merkinannot riittävän aikaisin.

Suuntavilkut perävaunua vedettäessä

Kun vedät perävaunua, autossasi on oltava erilaiset suuntavilkut ja tarkoituksenmukaiset johtosarjat. Mittariston vihreät nuolet vilkkuvat aina, kun annat merkin käännöksestä tai kaistan vaihdosta. Oikein liitettynä perävaunun valot myös vilkkuvat varoittamaan muita tienkäyttäjiä kääntymis-, kaistanvaihto- tai jarrutusaikeestasi.

Kun vedät perävaunua, mittariston vihreät nuolet vilkkuvat käännöksen aikana, vaikka perävaunun lamput olisivat palaneet. Tällöin saatat luulla, että takana olevat tienkäyttäjät näkevät merkinantosi, vaikka tosiasiassa näin ei ole. On tärkeää ajoittain tarkastaa, että perävaunun lamput toimivat yhä varmasti. Sinun tulee myös tarkastaa valot aina, kun irrotat ja liität johdot takaisin kiinni.

Älä liitä perävaunun valojärjestelmää suoraan autosi valojärjestelmään. Käytä ainoastaan hyväksyttyjä perävaunun liitäntäsarjoja.

Valtuutettu KIA-huolto kykenee auttamaan johtosarjan asennuksessa.

⚠ VAROITUS

Jos perävaunussa ei käytetä hyväksyttyä johtosarjaa, seurauksena voi olla auton sähköjärjestelmän vahingoittuminen ja/tai henkilövahinkoja.

Ajaminen mäessä

Vähennä nopeutta ja vaihda pienemmälle vaihteelle ennen kuin alat ajamaan pitkää tai jyrkkää alamäkeä. Jos et vaihda pienemmälle, saatat joutua käyttämään jarruja niin paljon, että ne ylikuumenevat eivätkä tämän jälkeen toimi tehokkaasti.

Pitkässä ylämäessä vaihda pienemmälle ja aja noin 70 km/h nopeutta pienentääksesi moottorin ja vaihteiston ylikuumenemisriskiä.

Jos perävaunusi painaa enemmän kuin jarruttoman perävaunun suurin sallittu paino (massa) ja autossasi on automaattivaihteisto, sinun tulee käyttää D-asentoa (eteenpäin ajo) perävaunun vedossa.

D-asennon käyttäminen perävaunun vetämiseen vähentää lämmön tuottoa ja pidentää vaihteistosi käyttöikää. Vältä kuitenkin ajotapaa, missä vaihteisto vaihtaa vaihteita edestakaisin jatkuvasti, sillä vaihteistoöljy voi ylikuumentua ja aiheuttaa vakavia vaurioita.

⚠ HUOMIO

- ***Kun perävaunua vedetään jyrkissä mäissä (jyrkkyys > 6 %), kiinnitä erityistä huomiota moottorin jäähdytysnesteen lämpömittariin varmistaaksesi, ettei moottori ylikuumene.***

(Jatkuu)

(Jatkuu)

Jos jäähdytysnesteen lämpötilan punainen varoitusvalo syttyy tai jäähdytysnesteen lämpömittari lähestyy arvoa “130”, aja tien sivuun ja pysähdy heti, kun näin on turvallista tehdä, ja anna moottorin käydä tyhjäkäynnillä niin kauan, kunnes se jäähtyy. Voit jatkaa heti, kun moottori on jäähtynyt riittävästi.

- ***Sinun on sovitettava ajonopeus perävaunun painon ja ylämäen jyrkkyyden mukaan pienentääksesi moottorin ja vaihteiston ylikuumenemisen mahdollisuutta.***
- ***Jos kaksoiskytkinvaihteistolla varustetulla ajoneuvolla vedetään perävaunua jyrkässä mäessä, kytkin saattaa ylikuumentua.***

  Kytkimen ylikuumentuessa suojaava turvajärjestelmä asettuu toimintaan. Jos suojaava turvajärjestelmä kytkeytyy, mittariston vaihdeilmaisin alkaa vilkkua ja merkkiääni kytkeytyy.

  Tässä tapauksessa LCD-näytölle ilmestyy varoitusviesti ja ajaminen ei välttämättä ole tasaista.

  Jos et huomioi tätä varoitusta, ajoominaisuudet saattavat heikentyä.

  Palauttaaksesi normaalin ajotoiminnan, pysäytä ajoneuvo tasaiseen ja turvalliseen paikkaan ja paina jarrupoljinta muutaman minuutin ajan ennen ajon jatkamista.

Pysäköiminen mäkiin

Jos autoosi on kiinnitetty perävaunu, sinun ei tulisi yleisesti ottaen pysäköidä mäkeen. Ihmiset voivat loukkaantua vakavasti tai jopa hengenvaarallisesti ja sekä auto että perävaunu voivat vahingoittua, jos yhdistelmä lähtee vierimään.

⚠ VAROITUS - Pysäköiminen mäkeen

Auton pysäköiminen mäkeen perävaunu kiinnitettynä voi aiheuttaa vakavia tai hengenvaarallisia vammoja, jos perävaunu irtoaa.

Älä käytä kaasupoljinta pitämään autoa paikallaan ylämäessä.

Jos kuitenkin sinun on pysäköitävä perävaunu mäkeen, toimi seuraavasti:

1. Aja auto pysäköintipaikkaan. Käännä ohjauspyörää reunakivetyksen suuntaan (oikealle pysäköitäessä alamäkeen, vasemmalle pysäköitäessä ylämäkeen).
2. Jos autossa on käsivaihteisto, aseta vaihde vapaalle. Jos autossa on automaattivaihteisto, aseta vaihde P-asentoon (pysäköinti).
3. Kytke seisontajarru ja sammuta moottori.
4. Aseta kiilat perävaunun pyörien alle alamäen puolelle.
5. Käynnistä moottori, paina jarruja, siirrä vapaalle, vapauta seisontajarru ja vapauta hitaasti jarruja, kunnes perävaunun kiilat vastaanottavat kuorman.
6. Paina jälleen jarruja, kytke seisontajarru ja siirrä vaihde R-asentoon (peruutus) käsivaihteistoissa tai P-asentoon (pysäköinti) automaattivaihteistoissa.
7. Sammuta moottori ja vapauta jarrut, mutta jätä seisontajarru päälle.

⚠ VAROITUS - Seisontajarru

Autosta poistuminen voi olla vaarallista, jos seisontajarrua ei ole kunnolla kiinnitetty.

Jos olet jättänyt moottorin käyntiin, auto saattaa liikkua odottamattomasti. Tällöin sinä ja muut altistutte hengenvaaraan.

Liikkeelle lähteminen mäestä

1. Paina jarrua käsivaihteiston ollessa vapaalla tai automaattivaihteiston P-asennossa (pysäköinti) ja pidä jarrupoljin painettuna samalla, kun suoritat seuraavat:
   - Käynnistä moottori.
   - Kytke vaihde päälle; ja
   - Vapauta seisontajarru.
2. Poista jalkasi varovaisesti jarrupolkimelta.
3. Aja hitaasti, kunnes perävaunu on irti kiiloista.
4. Pysäytä ja pyydä joku keräämään pyöräkiilat talteen.

Huolto perävaunukäytössä

Autosi tarvitsee huoltoa useammin, kun käytät perävaunua säännöllisesti. Osat, jotka vaativat erityistä huomion kiinnittämistä ovat moottoriöljy, automaattivaihteiston öljy, akselistojen öljyt ja jäähdytysneste. Jarrujen kunnon säännöllinen tarkastaminen on myös tärkeää. Jokaisen kohdan tarkastusohjeet voidaan löytää tästä oppaasta, ja hakemisto helpottaa näiden löytämisessä. Jos vedät perävaunua, on hyvä kerrata nämä kohdat ennen matkan aloittamista.

Älä myöskään unohda huoltaa perävaunua ja vetokoukkua. Noudata perävaunusi huolto-ohjelmaa ja tarkasta se säännöllisesti. Suorita tarkastus mieluiten joka päivä ennen ajon aloittamista. Ja tärkeintä on varmistaa, että vetokoukun mutterit ja pultit ovat kireällä.

⚠ HUOMIO

- ***Perävaunun vetämisestä lisääntyneestä kuormasta saattaa aiheutua ylikuumenemista kuumina päivinä tai ylämäkiajossa. Jos jäähdytysnesteen mittari osoittaa ylikuumenemista, kytke ilmastointilaite pois päältä ja sammuta moottori turvallisessa paikassa jäähdyttääksesi moottorin.***
- ***Perävaunua vedettäessä vaihteistoöljy tulee tarkastaa useammin.***
- ***Jos autosi ei ole varustettu ilmastointilaitteella, sinun tulisi asennuttaa jäähdyttimen lisäpuhallin parantamaan moottorin suorituskykyä perävaunua vedettäessä.***

Jos aiot vetää perävaunua

Tässä on muutamia tärkeitä seikkoja, jos aiot vetää perävaunua:

- Harkitse perävaunun hallintajärjestelmän (sway control) käyttöä. Voit kysyä perävaunun hallintajärjestelmästä vetokoukun jälleenmyyjältä.
- Älä suorita minkäänlaista hinaamista tai vetämistä auton ensimmäisen 2000 kilometrin aikana antaaksesi moottorin ajautua sisään kunnolla. Tämän varoituksen huomiotta jättäminen saattaa aiheuttaa vakavia vaurioita moottoriin tai vaihteistoon.
- Kun aiot vetää perävaunua, suosittelemme kysymään valtuutetulta Kia-jälleenmyyjältä lisävaatimuksista, kuten vetokoukkusarjasta yms.
- Aja aina maltillisilla nopeuksilla (alle 100 km/h).
- Älä ylitä 70 km/h nopeutta tai määrättyä hinauksen tai perävaunun vetämisen nopeusrajoitusta (kumpi sitten on alhaisempi) pitkässä ylämäkinousussa.
- Taulukossa on tärkeitä painoon liittyviä huomioita:

Kohta \ Moottori		Bensiini 1.0l T-GDI	Bensiini 1.4l	Bensiini 1.6l MPI		Bensiini 1.6l GDI		Bensiini 1.6l T-GDI	Diesel 1.4l	Diesel 1.6l	
		M/T	M/T	M/T	A/T	M/T	DCT	M/T	M/T	M/T	DCT
Perävaunun suurin paino kg	Ilman jarrujärjestelmää	600	600	600	600	600	600	600	650	650	650
	Jarrujärjestelmällä	1 200	1 200	1 300	1200	1 400	1 300	1 400	1 500	1 500	1 500
Suurin sallittu staattinen pystykuorma vetokoukussa kg		60	60	60	60	60	60	60	75	75	75
Suositeltu etäisyys takapyörän keskikohdan ja kiinnityspisteen välillä mm		3-ja 5-ovinen: 859 Wagon : 1 055									

M/T : Käsivaihteisto
A/T : Automaattivaihteisto
DCT : Kaksoiskytkinvaihteisto

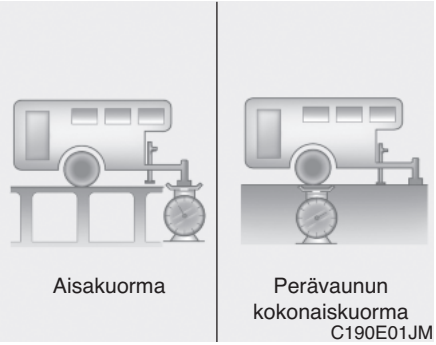

Perävaunun paino

Mikä on perävaunun turvallinen enimmäispaino? *Perävaunu ei saa koskaan painaa enempää kuin jarrullisen perävaunun suurin sallittu paino (massa). Mutta tällöinkin se voi olla liian painava.*

Siihen vaikuttaa, millaiseen käyttöön olet suunnitellut perävaunua käytettäväksi. Esimerkiksi nopeus, vaunun korkeus, mäkiset tiet, ilmasto ja se, kuinka usein aiot käyttää autoa perävaunun vetämiseen, ovat kaikki tärkeitä tekijöitä. Lisäksi auton erikoisvarusteet saattavat myös vaikuttaa perävaunun ihannepainoon.

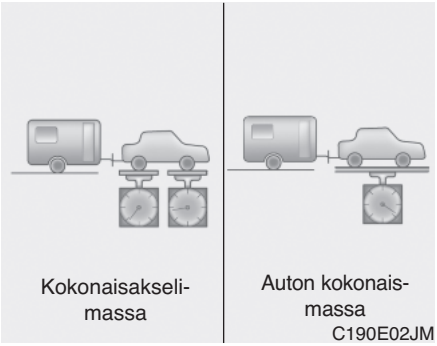

Perävaunuaisan massa

Perävaunun aisan massa on tärkeä mitattava kohde, sillä se vaikuttaa auton kokonaismassaan (Gross Vehicle Weight - GVW). Kokonaismassaan sisältyy auton omamassa, mahdollinen kuorma (mikä tahansa) ja auton matkustajat. Jos aiot vetää perävaunua, sinun on lisättävä aisakuorma kokonaismassaan (GVW), koska autosi on kuljetettava myös tämä kuorma.

Perävaunun aisakuorma saa painaa enimmillään 10 % täysin kuormatun perävaunun massasta suurimman sallitun perävaunun aisakuorman rajoissa. Kun olet kuormannut perävaunusi, punnitse perävaunun ja aisan paino erikseen, jotta saisit selville ovatko painot sopivia. Jos näin ei ole, kuorman siirtäminen eri paikkaan perävaunussa saattaa korjata ongelman.

⚠ VAROITUS - Perävaunu

- **Älä koskaan kuormita perävaunua siten, että takana painoa on enemmän kuin edessä. Etuosaan tulisi kuormata noin 60 % perävaunun kokonaiskuormasta, jolloin perävaunun takaosaan jää noin 40 % kuormasta.**
- **Älä koskaan ylitä suurimpia sallittuja perävaunun tai vetovälineistön massoja. Väärin suoritettu kuormaus voi aiheuttaa auton vahingoittumisen ja/tai henkilövahinkoja. Voit tarkastaa kuormat ja painot yleisellä vaaka-asemalla tai mahdollisesti poliisin toimipisteessä olevalla autovaa'alla.**
- **Väärin kuormattu perävaunu voi aiheuttaa auton hallinnan menettämisen.**

✻ HUOMAUTUS

Kun korkeus meren pinnasta kasvaa, moottorin suorituskyky heikkenee. Jokaista 1000 m korkeuslisäystä (merenpinnasta) kohden on vähennettävä 10 % suuruinen määrä ajoneuvo/perävaunuyhdistelmän (perävaunun paino + ajoneuvon kokonaispaino) painosta.

AUTON MASSA

Tässä osiossa tutustutaan auton ja/tai perävaunun oikeanlaiseen kuormaustapaan, jotta auton massa pysyisi suunnitelluissa rajoissa joko perävaunulla tai ilman. Auton oikeanlaisen kuormaamisen avulla autosta voidaan saada irti parempi suorituskyky. Ennen kuormaamista tutustu seuraaviin käsitteisiin ottaaksesi selvää autosi (perävaunullinen tai ei) painorajoituksista. Tiedot voit löytää auton teknisistä tiedoista tai tunnistetietokilvestä.

Ajoneuvomallin omamassa

Tämä on massa vakiovarusteiselle autolle, jonka polttoainesäiliö on täynnä. Siihen ei lasketa matkustajia, kuormaa tai lisävarusteita.

Ajoneuvokohtainen omamassa

Tämä on uuden auton massa sisältäen mahdolliset lisävarusteet.

Kantavuus

Tämä luku sisältää kaiken massan, joka on lisätty ajoneuvomallin massaan sisältäen kuorman ja matkatavarat sekä lisävarusteet.

Akselimassa (GAW - Gross axle weight)

Tämä on kokonaismassa, joka kuormittaa kumpaakin akselia sisältäen ajoneuvon omamassan ja kaiken kuorman.

Akselimassa (GAWR - Gross axle weight rating)

Tämä on suurin sallittu massa, joka voidaan kuormittaa yhdelle akselille (etu- tai taka-akseli). Nämä luvut näkyvät tunnistetietokilvessä.
Yhden akselin kokonaiskuorma ei saa koskaan ylittää sen suurinta akselimassaa.

Kokonaismassa (GVW - Gross vehicle weight)

Tämä on ajoneuvomallin omamassa sekä matkustajien ja kuorman massa.

Kokonaismassaluokitus (GVWR - Gross vehicle weight rating)

Tämä on täysin kuormatun ajoneuvon suurin sallittu massa (sisältäen kaikki lisävarusteet ja -tarvikkeet, matkustajat sekä kuorman). GVWR on ilmoitettu tunnistetietokilvessä.

Ylikuormittaminen

⚠ VAROITUS - Ajoneuvon massa

Ajoneuvosi akselimassa (GAWR) ja kokonaismassaluokitus (GVWR) löytyvät hyväksyntätarrasta, joka on kiinnitetty kuljettajan (tai etumatkustajan) oveen. Näiden arvojen ylittäminen voi aiheuttaa onnettomuuden tai ajoneuvon vahingoittumisen. Voit määrittää kuorman massan punnitsemalla tavarat (ja matkustajat) ennen niiden asettamista ajoneuvoon. Varo, ettet ylikuormita ajoneuvoasi.

Ongelmatilanteessa

Tievaroitukset 6-2
• Varoitusvilkut 6-2
Ongelmatilanteessa 6-3
• Jos moottori sammuu risteykseen. 6-3
• Renkaan tyhjeneminen ajon aikana 6-3
• Jos moottori sammuu ajon aikana 6-3
Jos moottori ei käynnisty 6-4
• Jos moottori ei käynnisty tai käynnistyy huonosti . . 6-4
• Jos käynnistysmoottori toimii normaalisti, mutta moottori ei käynnisty 6-4
Hätäkäynnistäminen 6-5
• Käynnistäminen apuakulla 6-5
• Käynnistäminen työntämällä 6-7
Moottorin ylikuumeneminen 6-8
Rengasrikko (vararengas). 6-9
• Nosturi ja työkalut 6-9
• Varapyörän irrottaminen ja säilyttäminen 6-10
• Pyörän vaihtaminen 6-10
• Pyöränmutterin kiristysmomentti 6-14
Rengasrikko (pikakorjaussarja). 6-17
• Johdanto 6-17
• Renkaan pikakorjaussarjan osat 6-18
• Pikakorjaussarjan käyttäminen 6-19
• Tiivisteaineen jakaminen tasaisesti. 6-20
• Täyttöpaineen tarkastaminen 6-20
• Huomioita pikakorjaussarjan turvalliseen käyttöön 6-21
• Tekniset tiedot 6-22
Rengaspaineiden valvontajärjestelmä (TPMS). . . 6-23
• TPMS-häiriön ilmaisin* (Tire Pressure Monitoring System). 6-25
• Pyörän vaihtaminen TPMS-järjestelmän autossa. . . 6-26
Hinaaminen 6-28
• Hinauspalvelu 6-28
• Irrotettava hinauskoukku 6-29
• Hinaaminen hätätilanteessa. 6-29
Hätävarusteet 6-32
• Palosammutin 6-32
• Ensiapupakkaus 6-32
• Varoituskolmio 6-32
• Rengaspainemittari 6-32

LIIKENTEEN VAROITTAMINEN

OJD042089

Varoitusvilkut

Varoitusvilkuilla voidaan varoittaa muita tienkäyttäjiä olemaan erityisen varovaisia lähestyessään tai ohittaessaan autoasi.

Sitä on käytettävä aina suoritettaessa hätäkorjauksia tai kun auto pysäytetään tien pientareelle.

Paina vilkkukytkintä. Virtalukko voi olla missä tahansa asennossa. Vilkkukytkin sijaitsee kojelaudan keskikonsolissa. Kaikki suuntavilkut vilkkuvat tällöin samanaikaisesti.

- Varoitusvilkut toimivat riippumatta siitä, onko moottori käynnissä vai ei.
- Suuntavilkkuja ei voi käyttää, kun varoitusvilkut ovat käytössä.
- Varoitusvilkkujen tulisi olla päällä aina, kun ajoneuvoa hinataan.

ONGELMATILANTEEN TAPAHTUESSA AJON AIKANA

Jos moottori sammuu risteykseen

- Jos moottori sammuu risteykseen, siirrä vaihde vapaalle (N-asento) ja työnnä auto turvalliseen paikkaan.

Renkaan tyhjeneminen ajon aikana

Jos rengas tyhjenee ajon aikana:

1. Irrota jalka kaasupolkimelta ja anna auton vauhdin hidastua ajaessasi suoraan eteenpäin. Älä paina jarrua välittömästi, äläkä aja tien sivuun, sillä auto saattaa karata hallinnasta. Kun ajoneuvon vauhti on hidastunut sellaiselle nopeudelle, että pysähtymisen suorittaminen on turvallista, paina varovaisesti jarrua ja ohjaa tien sivuun. Aja mahdollisimman kauas tiestä ja pysäköi kiinteälle, tasaiselle pinnalle. Jos ajat monikaistaisella moottoritiellä, älä pysäköi kahden kaistan väliselle alueelle.
2. Kun ajoneuvo pysäytetään, paina varoitusvilkut päälle, kytke seisontajarru ja siirrä vaihde peruutusasentoon (käsivaihteistoissa) tai P-asentoon (automaattivaihteistoissa).
3. Pyydä kaikkia matkustajia poistumaan autosta. Varmista, että he poistuvat auton siltä puolelta, joka on turvassa liikenteeltä.
4. Kun vaihdat tyhjentynyttä rengasta, seuraa ohjeita, jotka on annettu myöhemmin tässä luvussa.

Jos moottori sammuu ajon aikana

1. Hidasta vähitellen vauhtia pitäen auto samalla suorassa linjassa. Siirry varovaisesti tien sivuun turvalliseen paikkaan.
2. Kytke varoitusvilkut päälle.
3. Yritä käynnistää moottori. Jos ajoneuvo ei käynnisty, suosittelemme kääntymään valtuutetun Kia-huollon puoleen.

JOS MOOTTORI EI KÄYNNISTY

Jos moottori ei käynnisty tai käynnistyy huonosti

1. Jos autossasi on automaattivaihteisto varmista, että vaihdevipu on N- tai P-asennossa ja seisontajarru on kytketty.
2. Tarkasta akun liitännät sekä niiden puhtaus ja kireys.
3. Kytke sisävalo. Jos valo himmenee tai sammuu, kun käynnistät moottoria, akku on tyhjentynyt.
4. Tarkasta käynnistysmoottorin liitännät ja niiden kireys.
5. Älä työnnä tai vedä autoa sen käynnistämiseksi. Katso ohjeet kappaleessa ”Käynnistäminen apuakulla”.

⚠ VAROITUS

Jos moottori ei käynnisty, älä työnnä tai vedä autoa yrittääksesi käynnistää moottoria. Älä siirrä autoa käynnistinmoottorin avulla. Tästä voi seurata kolari tai muu vahinko. Lisäksi käynnistäminen työntämällä tai vetämällä ylikuormittaa katalysaattoria (mikäli varusteena), josta seuraa tulipalovaara.

Jos käynnistysmoottori toimii normaalisti, mutta moottori ei käynnisty

1. Tarkasta polttoainemäärä
2. Kun virtalukko on LOCK/OFF-asennossa, tarkasta kaikki sytytyksen, sytytyspuolien sekä -tulppien liittimet. Kiinnitä mahdollisesti irronnut tai löystynyt liitin uudelleen.
3. Tarkasta moottoritilan polttoaineen syöttö.
4. Jos moottori ei käynnisty vieläkään, suosittelemme ottamaan yhteyden valtuutettuun Kia-huoltoon.

HÄTÄKÄYNNISTÄMINEN

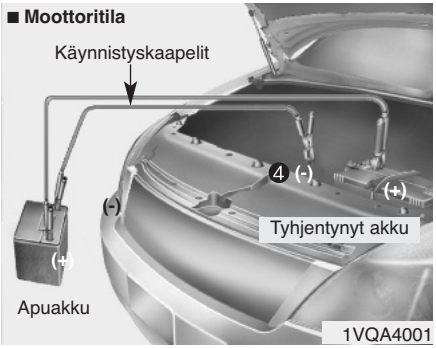

Liitä kaapelit numerojärjestyksessä ja irrota käänteisessä järjestyksessä.

⚠ HUOMIO

Hätäkäynnistämistä ei tule suorittaa, jos akun tyhjenemiseen johtanut syy ei ole ilmeinen. Mahdollinen vika auton sähköjärjestelmässä voi johtaa hätäkäynnistämisen yhteydessä vakaviin vaurioihin autolle.

Käynnistäminen apuakulla

Käynnistäminen apuakulla voi olla vaarallista väärin suoritettuna. Tämän vuoksi noudata apuakulla käynnistämisen ohjeita välttääksesi aiheuttamasta vahinkoa itsellesi, autolle tai akulle. Mikäli tunnet epävarmuutta, suosittelemme kääntymään pätevän asentajan tai hinauspalvelun puoleen auton käynnistämiseksi apuakulla.

⚠ HUOMIO

Käytä ainoastaan 12 V käynnistysjärjestelmää. 12 V käynnistysmoottori, sytytysjärjestelmä ja muut sähkökomponentit voivat vahingoittua korvauskelvottomiksi esim. 24 V virtalähteen käytöstä (joko kaksi 12 V akkua sarjassa tai 24 V latausjärjestelmä).

⚠ VAROITUS - Akku

Älä koskaan yritä tarkastaa akkunesteen määrää, sillä akku saattaa murtua tai räjähtää aiheuttaen vakavia vammoja.

⚠ VAROITUS - Akku

- **Pidä akku kaukana avotulesta ja kipinälähteistä. Akku muodostaa vetykaasua, joka voi räjähtää altistuessaan liekeille tai kipinöille.**

  Jos näitä ohjeita ei noudateta tarkasti, saattaa seurata vakavia henkilövammoja ja ajoneuvovahinkoja! Jos et ole varma kuinka tämä toimenpide suoritetaan, etsi ammattiapua. Autoteollisuuden akut sisältävät rikkihappoa. Tämä on myrkyllistä ja erittäin syövyttävää. Kun käynnistät apuakulla, käytä suojalaseja ja varo, ettei happoa osu itseesi, vaatteisiisi tai ajoneuvoon.
- **Älä yritä käynnistää moottoria apuakulla, jos tyhjentynyt akku on jäätynyt tai sen akkunesteen taso on alhainen: akku saattaa murtua tai räjähtää.**

Käynnistäminen apuakulla

⚠ HUOMIO - AGM-akku (mikäli varusteena)

- ***AGM-akut (Absorbent Glass Matt) ovat huoltovapaita ja niihin liittyvät korjaus- ja huoltotoimenpiteet suosittelemme jättämään valtuutetun Kia-huollon tehtäväksi. Käytä täysin automaattista akkulaturia, joka on erityisesti suunniteltu AGM-akkujen lataamiseen.***
- ***Kun vaihdat AGM-akkua, suosittelemme käyttämään valtuutetun Kia-huollon käyttämiä varaosia.***
- ***Älä avaa tai poista akun päällä olevaa kantta. Tämä voi aiheuttaa sisällä olevan elektrolyytin vuodon, josta voi seurata vakavia vammoja.***
- ***Jos AGM-akku liitetään uudelleen tai vaihdetaan, ISG-toiminto ei toimi välittömästi.***

  ISG-toiminnon aktivoitumiseksi uudelleen tapahtuu akkutunnistimen kalibroituminen, joka vaatii 4 tunnin tasaantumisjakson ajoneuvon virran ollessa pois päältä ja ovien suljettuina.

✻ HUOMAUTUS

Jos akku on tyhjentynyt, moottori voidaan käynnistää käyttämällä toisen ajoneuvon akkua ja käynnistyskaapeleita. Käytä ainoastaan käynnistyskaapeleita, joissa on eristetyt kädensijat.
Estääksesi henkilövahingot tai kummankin ajoneuvon vahingoittumisen, noudata tarkasti toimintaohjeita.

1. Varmista, että apuakun jännite on 12 volttia ja sen negatiivinen napa on maadoitettu.
2. Jos apuakku on toisessa ajoneuvossa, älä anna ajoneuvojen koskettaa toisiaan.
3. Sammuta kaikki tarpeettomat sähkölaitteet.
4. Liitä käynnistyskaapelit tarkassa järjestyksessä kuvan mukaisesti. Kytke ensin ensimmäisen käynnistyskaapelin pää tyhjentyneen akun (1) positiiviseen napaan ja liitä sitten toinen pää apuakun (2) positiiviseen napaan. Jatka kytkemällä toisen käynnistyskaapelin ensimmäinen pää apuakun (3) negatiiviseen napaan ja sitten toinen pää käynnistettävän auton moottoritilan kiinteään, liikkumattomaan, metalliseen kohtaan (esim. moottorin nostokorvake), joka on kaukana akusta. Älä liitä sitä mihinkään osaan, joka liikkuu moottoria käynnistettäessä, tai sellaisen lähelle. Huolehdi, etteivät ajoneuvojen korit ole kosketuksissa toisiinsa. Muussa tapauksessa oikosulun vaara on olemassa.

   Älä anna käynnistyskaapeleiden koskea mihinkään muuhun kuin akun oikeisiin napoihin ja oikeaan maadoituspisteeseen. Älä kumarru akun ylitse liitoksia tehdessäsi.

⚠ HUOMIO - Akkukaapelit

Älä liitä käynnistyskaapelia apuakun negatiivisesta navasta suoraan tyhjentyneen akun negatiiviseen napaan. Tämä voi aiheuttaa tyhjentyneen akun ylikuumenemisen ja murtumisen vapauttaen akkuhappoa.

5. Käynnistä moottori ajoneuvosta, jonka apuakkua käytetään, ja käytä sitä noin kierrosnopeudella 2000 rpm. Käynnistä sitten moottori ajoneuvosta, jonka akku on tyhjentynyt. Jos ensimmäinen käynnistysyritys ei onnistu, odota muutama minuutti ennen kuin yrität uudelleen antaaksesi akun palautua kuormituksesta.

Jos akun tyhjentymisen syy ei ole ilmeinen, suosittelemme, että tarkastutat järjestelmän valtuutetussa Kia-huollossa.

Käynnistäminen työntämällä

Käsivaihteistolla varustettua autoa ei saa käynnistää työntämällä, sillä päästöjen hallintajärjestelmät saattavat vahingoittua. Automaattivaihteista autoa ei ole mahdollista käynnistää työntämällä. Noudata tässä luvussa esitettyjä apuakulla käynnistämisen ohjeita.

⚠ VAROITUS

Älä koskaan hinaa autoa käynnistääksesi moottoria, sillä moottorin käynnistymisestä seuraava äkillinen liike eteenpäin voi aiheuttaa törmäyksen hinaavaan ajoneuvoon.

MOOTTORIN YLIKUUMENEMINEN

Jos lämpömittari ilmaisee ylikuumenemista, tunnet tehon alenemista tai kuulet kovaäänistä nakutusääntä, moottori saattaa olla ylikuumentunut. Jos näin käy, toimi seuraavasti:

1. Siirry tien sivuun heti, kun se on turvallista.
2. Siirrä vaihdevipu P-asentoon (automaattivaihteistoissa) tai vapaalle (N-asento - käsivaihteistoissa) ja kytke seisontajarru. Jos ilmastointilaite on päällä, sammuta se.
3. Jos jäähdytysnestettä valuu auton alta tai konepellin alta nousee höyryä, sammuta moottori. Älä avaa konepeltiä ennen kuin jäähdytysnesteen valuminen tai höyryäminen loppuu. Jos jäähdytysnestettä ei näytä olevan kulunut ja höyryä ei esiinny, jätä moottori käyntiin ja tarkasta, että moottorin jäähdyttimen tuuletin toimii. Jos tuuletin ei toimi, sammuta moottori.
4. Tarkasta katsomalla, että vesipumpun käyttöhihna on paikallaan. Jos se on paikallaan, tarkasta myös sen kireys. Jos käyttöhihna näyttäisi olevan kunnossa, etsi mahdollisia jäähdytysnesteen vuotoja jäähdyttimestä, letkuista ja auton alta. (Jos ilmastointilaite on ollut käytössä, on täysin normaalia, että kylmää vettä valuu maahan, kun olet pysähtynyt).

⚠ VAROITUS

Kun moottori on käynnissä, pidä hiukset, kädet ja vaatekappaleet kaukana liikkuvista osista, kuten tuulettimesta ja käyttöhihnoista, välttyäksesi loukkaantumisilta.

5. Jos vesipumpun käyttöhihna on vahingoittunut tai jäähdytysnestettä vuotaa, sammuta moottori välittömästi. Suosittelemme ottamaan yhteyden valtuutettuun Kia-huoltoon.

⚠ VAROITUS

Älä koske paisuntasäiliön korkkiin, kun moottori on lämmin. Tällöin jäähdytysnestettä saattaa suihkuta ulos täyttöaukosta aiheuttaen vakavia palovammoja.

6. Jos et kykene paikallistamaan ylikuumenemisen aiheuttajaa, odota kunnes moottorin lämpötila on palautunut normaaliksi. Jos tämän jälkeen jäähdytysnesteen taso on alentunut, lisää varovaisesti jäähdytysnestettä säiliöön nostaaksesi nestetason säiliön puolivälin merkinnän kohdalle.
7. Toimi varovaisesti ja tarkkaile muita ylikuumenemisen merkkejä. Jos ylikuumenemista tapahtuu uudelleen, suosittelemme ottamaan yhteyden valtuutettuun Kia-huoltoon.

⚠ HUOMIO

Jäähdytysnesteen huomattava hävikki on merkki jäähdytysjärjestelmän vuodosta. Suosittelemme tarkastuttamaan järjestelmän valtuutetussa KIA-huollossa.

Mikäli jäähdytysnesteen määrä putoaa äkillisesti, niin autolla ajoa ei tule jatkaa mahdollisten lisävaurioiden ehkäisemiseksi.

RENGASRIKKO (VARARENGAS, MIKÄLI VARUSTEENA)

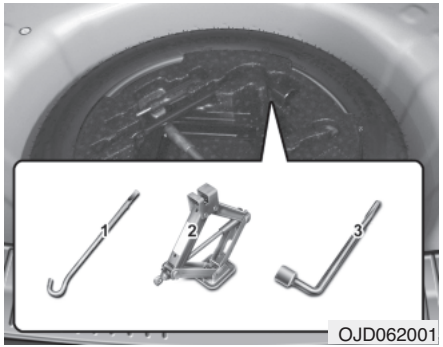

Nosturi ja työkalut

Nosturia, nosturin vartta ja pyöränmutteriavainta säilytetään tavaratilassa.

Nosta tavaratilan lattia ylös päästäksesi näihin käsiksi.

(1) Tunkin varsi

(2) Tunkki

(3) Pyöränmutteriavain

Tunkin käyttöohjeet

Estääksesi nosturin kolisemisen ajon aikana, säilytä sitä ohjeiden mukaisesti ja kiinnitä tunkin muuteri kunnolla.

Noudata tunkin käyttöohjeita vähentääksesi loukkaantumisriskiä.

⚠ HUOMIO

Tunkki on tarkoitettu ainoastaan varapyörän vaihtamiseen hätätilanteessa. Itse suoritettavia talvi-/kesäpyörien kausivaihtoja varten tulee hankkia toistuvaan käyttöön tarkoitettu erillinen SFS-EN 1494 -standardin mukainen tunkki (esim. hallitunkki) ja varmistua ajoneuvon oikeista nostokohdista.

⚠ VAROITUS - Renkaiden vaihtaminen

- **Älä koskaan suorita auton korjauksia yleisen tien tai moottoritien kaistalla.**
- **Siirrä auto aina kokonaan pois tieltä tien pientareelle ennen renkaan vaihtamista. Tunkkia tulee käyttää kiinteällä, tasaisella maa-alustalla. Jos et pysty löytämää kiinteää ja tasaista paikkaa tien sivusta, ota yhteys hinauspalveluun avun saamiseksi.**
- **Muista käyttää oikeita auton etu- ja takapään nostokohtia. Älä koskaan käytä puskuria tai muuta korin osaa nostokohtana.**

(Jatkuu)

(Jatkuu)

- **Auto saattaa vieriä herkästi pois tunkilta aiheuttaen vakavia tai jopa hengenvaarallisia vammoja.**
- **Älä mene nosturilla tuetun ajoneuvon alle.**
- **Älä käynnistä moottoria, kun auto on tunkin varassa.**
- **Älä anna kenenkään jäädä autoon, kun se on tunkin varassa.**
- **Varmista, että lapset ovat turvallisessa paikassa kaukana tiestä ja tunkilla nostettavasta autosta.**

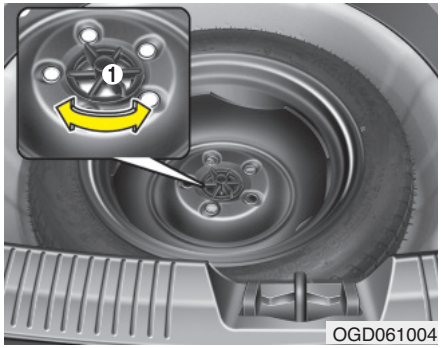

OGD061004

Varapyörän irrottaminen ja säilyttäminen

Käännä pyörää paikallaan pitävää siipimutteria (1) vastapäivään.

Aseta pyörä takaisin paikoilleen käänteisessä järjestyksessä.

Estääksesi varapyörän ja työkalujen kolisemisen ajon aikana, säilytä niitä ohjeiden mukaisesti.

OED066033

Pyörän vaihtaminen

1. Pysäköi tasaiselle pinnalle ja kytke seisontajarru tiukasti päälle.
2. Siirrä vaihdevipu R-asentoon käsivaihteistoissa tai P-asentoon automaattivaihteistoissa.
3. Kytke varoitusvilkut päälle.

4. Poista pyöränmutteriavain, tunkki, tunkin varsi ja varapyörä autosta.
5. Estä nostettavan pyörän vastakkaisessa kulmassa oleva pyörä kiilalla etu- tai takapuolelta.

⚠ VAROITUS - Renkaan vaihtaminen

- **Jotta auto ei liikkuisi renkaanvaihdon aikana, kytke aina kunnolla seisontajarru ja estä vaihdettavan pyörän vastakkaisessa kulmassa olevan pyörän liike.**
- **Suosittelemme, että auton pyöriin asetetaan kiilat ja että kaikki matkustajat poistuvat nostettavasta autosta.**

6. Avaa jokaista pyörän kiinnitysmutteria yksi kierros, mutta älä poista ensimmäistäkään ennen kuin pyörä on nostettu ilmaan.

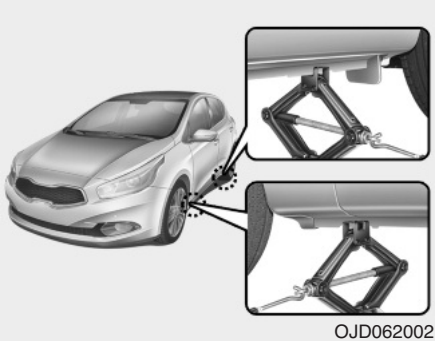
OJD062002

7. Aseta nosturi vaihdettavan etu- tai takapyörän viereiseen, lähimpänä olevaan nostokohtaan. Aseta tunkki sille tarkoitettuun kohtaan alustan alle. Nostokohtien tuennat on hitsattu kiinni alustaan kahdella korvakkeella ja korokkeella, jotta tunkin sijoittaminen olisi helpompaa.

⚠ VAROITUS - Nostokohta
Pienentääksesi loukkaantumisriskiä, käytä ainoastaan auton mukana toimitettua tunkkia ja nosta oikeista nostokohdista. Älä koskaan käytä auton muuta osaa nostokohtana.

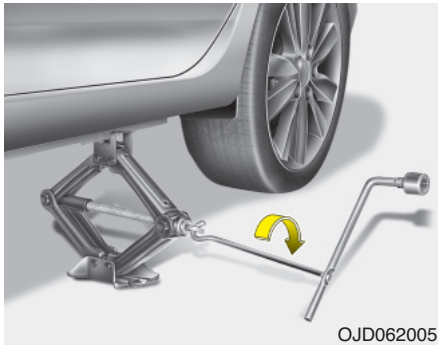
OJD062005

8. Kiinnitä tunkin varsi tunkkiin ja kierrä sitä myötäpäivään nostaaksesi autoa, kunnes rengas juuri irtoaa maasta. Tämä mitta on noin 30 mm. Ennen pyörän kiinnitysmuttereiden irrottamista varmista, että auto on vakaasti paikoillaan ja ettei se voi liikkua tai pudota.

9. Avaa pyöränmutterit ja poista ne käsin. Liu'uta pyörä irti pulteista ja aseta se maahan makuulleen, ettei se lähtisi kierimään. Asettaaksesi uuden pyörän napaan, ota varapyörä esiin, kohdista sen reiät navan pultteihin ja liu'uta pyörä paikoilleen. Jos tämä tuntuu vaikealta, kallista pyörää hieman ja pyri ohjaamaan pyörän ylin reikä navan ylimpään pulttiin. Heiluta sitten pyörää hieman edestakaisin, kunnes pyörä voidaan liu'uttaa muihin pultteihin.

⚠ VAROITUS

- **Vanteissa ja pölykapseleissa saattaa olla teräviä kulmia. Käsittele niitä varoen vahinkojen välttämiseksi.**
- **Ennen kuin kiinnität vanteen paikoilleen varmista, ettei navassa tai vanteessa ole mitään tiellä (esim. mutaa, öljyä, hiekkaa jne.), joka häiritsisi vanteen asettumista tiukasti napaan. Jos näin on, poista se. Jos vanteen ja navan väliset pinnat eivät ole kunnolla kiinnittyneet, pyöränmutterit saattavat löystyä, jolloin pyörä voi irrota. Pyörän irtoaminen voi johtaa auton hallinnan menettämiseen. Tämä saattaa aiheuttaa vakavia tai jopa hengenvaarallisia vammoja.**

10. Kiinnittääksesi pyörän, pidä sitä pulteilla, aseta pyöränmutterit kierteisiin ja kiristä ne alustavasti käsin. Mutterit tulee asentaa siten, että kierteistetyt, halkaisijaltaan pienemmät päät suunnataan sisäänpäin. Heiluta pyörää varmistaaksesi, että se on asettunut kokonaan paikoilleen, ja kiristä muttereita jälleen niin kireälle kuin käsillä on mahdollista.
11. Laske auto maahan kiertämällä tunkin vartta vastapäivään.

Aseta sitten avain kuvan mukaisesti ja kiristä pyöränmutterit. Varmista, että avaimen hylsy on kiinnittynyt oikein mutterin päälle. Älä astu avaimen varren päälle tai käytä avaimen jatkovartta. Kiristä jokaista mutteria noudattaen kuvan mukaista numerojärjestystä, kunnes kaikki mutterit ovat kiristetty. Tarkasta sitten kahdesti jokaisen mutterin kireys. Suosittelemme, että tarkastutat järjestelmän valtuutetussa Kia-huollossa pyörien vaihtamisen jälkeen.

Pyörämutterin kiristysmomentti:

Teräs- ja alumiininen kevytmetallivanne: 88 ~ 108 Nm (9~11 kg.m).

Jos sinulla on rengaspainemittari, poista venttiilihattu ja tarkasta ilmanpaine. Jos paine on suositeltua alhaisempi, aja hitaasti lähimmälle huoltoasemalle ja täytä rengas oikeaan paineeseen. Jos se on liian korkea, säädä se oikeaksi. Kiinnitä venttiilin hattu aina rengaspaineen tarkastamisen tai täyttämisen jälkeen. Jos hattua ei kiinnitetä, renkaasta saattaa vuotaa ilmaa. Jos kadotat venttiilihatun, hanki uusi ja kiinnitä se mahdollisimman pian.

Aina pyörän vaihtamisen jälkeen kiinnitä tyhjentynyt rengas takaisin paikoilleen ja aseta tunkki ja työkalut niiden oikeisiin säilytyspaikkoihin.

⚠ HUOMIO

Autosi pyöränpulttien ja -muttereiden kierteet ovat metriset. Varmista pyörää irrottaessasi, että samoja irrotettuja muttereita käytetään myös asennuksen yhteydessä. Jos mutterit vaihdetaan uusiin, varmista, että niissä on metrinen kierre ja sama kierrerakenne. Väärän mutterin asentaminen rikkoo vaarnaruuvin kierteet niin, että vaarnaruuvi on uusittava, eikä vanne kiinnity napaan oikein.

Huomaa, että useissa muttereissa ei ole metristä kierrettä. Ole hyvin huolellinen kierrerakennetta tarkastaessasi ennen kuin asennat tarvikemuttereita tai -vanteita. Jos tunnet epävarmuutta, suosittelemme, että käännyt valtuutetun Kia-huollon puoleen.

⚠ VAROITUS - Pyörän vaarnaruuvit

Jos vaarnaruuvit ovat vahingoittuneet, ne eivät välttämättä pysty pitämään pyörää paikoillaan. Tämä voi johtaa pyörän irtoamiseen, josta voi seurata vakavia loukkaantumisia.

Estääksesi tunkin, tunkin varren, pyöränmutteriavaimen ja varapyörän kolisemisen ajoneuvon liikkuessa, säilytä niitä ohjeiden mukaisesti.

⚠ VAROITUS - Vararenkaan väärä paine

Tarkasta rengaspaineet välittömästi varapyörän asentamisen jälkeen. Säädä tarpeen vaatiessa määrättyyn paineeseen. Ks. “Renkaat ja vanteet” luvussa 8.

Tärkeää - pienen varapyörän käyttäminen (mikäli varusteena)

Autosi on varustettu pienikokoisella varapyörällä. Tämä pieni varapyörä vie vähemmän tilaa kuin normaalikokoinen pyörä. Tämä rengas on normaalia pienempi ja se on suunniteltu ainoastaan väliaikaiseen käyttöön.

⚠ HUOMIO

- ***Sinun tulee ajaa varovaisesti, kun pieni varapyörä on käytössä. Pieni varapyörä tulisi vaihtaa tavanomaiseen pyörään heti, kun mahdollista.***
- ***Tässä autossa ei suositella käytettäväksi useampaa kuin yhtä varapyörää samanaikaisesti.***

⚠ VAROITUS

Pieni varapyörä on tarkoitettu ainoastaan hätätilanteisiin. Älä aja autollasi yli 80 km/h, kun pieni varapyörä on käytössä. Alkuperäinen rengas tulisi korjauttaa ja vaihtaa mahdollisimman pian, jotta vältyttäisiin varapyörän rikkoutumiselta, joka voi johtaa hengenvaarallisiin henkilövahinkoihin.

Pieni varapyörä tulee täyttää 4,2 barin paineeseen.

✻ HUOMAUTUS

Tarkasta rengaspaineet varapyörän asentamisen jälkeen. Säädä tarpeen vaatiessa määrättyyn paineeseen.

Käyttäessäsi pientä varapyörää, noudata seuraavia varotoimenpiteitä:

- Älä missään tapauksessa ylitä 80 km/h nopeutta. Suurempi nopeus voi vahingoittaa rengasta.
- Muista ajaa riittävän hitaasti välttyäksesi vaaroilta. Mitkä tahansa tiellä olevat vaarat, kuten kuopat tai roskat, voivat vahingoittaa vakavasti pientä varapyörää.
- Tämän renkaan jatkuva käyttö saattaa johtaa renkaan rikkoutumiseen, auton hallinnan menettämiseen ja mahdollisiin henkilövahinkoihin.
- Älä ylitä auton suurinta sallittua kuormaa tai pienen varapyörän sivuun merkittyä kantavuutta.
- Vältä ajamasta esteiden yli. Pienen varapyörän halkaisija on pienempi kuin normaalin pyörän, jolloin auton maavara laskee noin 25 mm, josta voi seurata ajoneuvovahinkoja.

- Älä aja tätä autoa automaattiseen autopesulaan, kun pieni varapyörä on kiinnitettynä.
- Älä käytä lumiketjuja pienessä varapyörässä. Pienestä koostaan johtuen lumiketju ei asetu oikein pyörälle. Tämä saattaa aiheuttaa vahinkoa autolle tai lumiketjun irtoamisen.
- Pientä varapyörää ei tulisi asentaa etuakselille, jos autolla on ajettava lumella tai jäällä.
- Älä käytä pientä varapyörää muissa ajoneuvoissa, sillä tämä pyörä on erityisesti suunniteltu tähän autoon.
- Pienen varapyörän kuviopinnan käyttöikä on lyhyempi kuin normaalin pyörän. Tarkasta pienen varapyörän rengas säännöllisesti ja vaihda kulunut uuteen vastaavanlaiseen, joka on samaa kokoa, kuviota ja asennetaan samalle vanteelle.
- Pienen varapyörän rengasta ei saa käyttää muissa pyörissä, eikä normaaleja renkaita, talvirenkaita, pölykapseleita tai keskiöitä tule käyttää pienessä varapyörässä. Jos näin yritetään, nämä varusteet tai muut auton osat saattavat vahingoittua.
- Älä käytä useampaa kuin yhtä pientä varapyörää kerrallaan.
- Älä vedä perävaunua, kun pieni varapyörä on asennettu.

RENGASRIKKO (PIKAKORJAUSSARJA, MIKÄLI VARUSTEENA)

Pyydämme lukemaan renkaan pikakorjaussarjan (Tire Mobility Kit) ohjeet ennen sen käyttämistä.

(1) Kompressori

(2) Tiivisteainesäiliö

Johdanto

Pikakorjaussarjan (TireMobilityKit) avulla pystyt jatkamaan ajamista vaikka rengas puhkeaisi.

Järjestelmä, joka sisältää kompressorin ja tiivisteaineen, pystyy helposti ja tehokkaasti tiivistämään ja täyttämään henkilöauton puhjenneen (esim. naulasta tai vastaavasta kappaleesta) renkaan lähes kaikissa tapauksissa. Kun olet varmistanut siitä, että rengas on kunnolla tiivistynyt, voit ajaa renkaalla varovaisesti (enintään 200 km) alle 80 km/h nopeudella toimittaaksesi auton rengaskorjaamolle renkaan vaihtamiseksi.

On mahdollista, että joitakin renkaita - erityisesti niitä, joissa on suurempia puhkeamia tai kylkivahinkoja - ei voida tiivistää. Renkaan paineen katoaminen heikentää renkaan suorituskykyä.

Tästä syystä sinun tulee välttää äkkipikaisia ohjausliikkeitä tai muita epätavallisia liikkeitä erityisesti, jos ajoneuvo on raskaasti kuormitettu tai sillä vedetään perävaunua. Pikakorjaussarjaa ei ole suunniteltu tai tarkoitettu renkaan lopullisen korjauksen tekemiseen ja sitä voidaan käyttää ainoastaan yhteen renkaaseen.

Nämä ohjeet opastavat sinua vaiheittain tiivistämään tilapäisesti puhjenneen renkaan helposti ja luotettavasti. Lue myös luku “Huomioita pikakorjaussarjan turvalliseen käyttöön”.

⚠ VAROITUS

Älä käytä pikakorjaussarjaa, jos rengas on vahingoittunut pahoin tyhjänä tai alhaisella paineella ajamisesta. Ainoastaan renkaan kulutuspinnan alueella olevat puhkeamat voidaan tiivistää pikakorjaussarjan avulla.

Renkaan sivussa olevia vahinkoja ei saa korjata turvallisuussyistä.

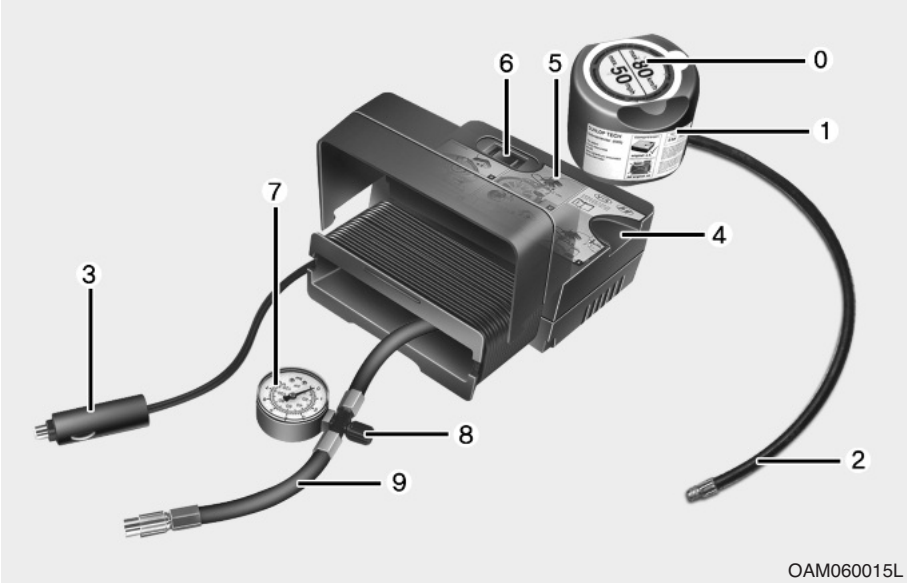

Renkaan pikakorjaussarjan osat

0. Nopeusrajoitustarra
1. Tiivisteainesäiliö, jossa nopeusrajoitustarra
2. Tiivisteainesäiliöstä lähtevä täyttöletku renkaan venttiiliin
3. Liittimet ja kaapelit sähköpistokkeen suoraan liitokseen.
4. Tiivisteainesäiliön pidike
5. Kompressori
6. On/off-kytkin

7. Painemittari, joka näyttää renkaan täyttöpaineen.
8. Painike rengaspaineen vähentämiseksi
9. Letku, joka liittää kompressorin tiivisteainesäiliöön tai renkaan venttiiliin

Liittimiä, kaapeleita ja letkuja säilytetään kompressorin kotelossa.

⚠ VAROITUS

Ennen kuin käytät pikakorjaussarjaa noudata tiivisteainesäiliössä olevia ohjeita.

Poista nopeusrajoitustarra tiivisteainesäiliöstä ja kiinnitä se ohjauspyörään.

Huomaa tiivisteainesäiliön viimeinen käyttöpäivämäärä.

Pikakorjaussarjan käyttäminen

1. Tiivisteaineen täyttäminen

Noudata tarkasti esitettyjä vaiheita. Muussa tapauksessa tiivisteaine saattaa vuotaa esim. korkean paineen vaikutuksesta.

1) Ravista tiivisteainesäiliötä.
2) Ruuvaa liitosletku 9 tiivisteainesäiliön liitäntään.
3) Huolehdi, ettei kompressorin painiketta 8 paineta.
4) Ruuvaa rikkoutuneen pyörän venttiilikorkki auki ja ruuvaa tiivisteainesäiliön täyttöletku 2 venttiiliin.
5) Kiinnitä tiivisteainesäiliö kompressorissa olevaan pidikkeeseen siten, että säiliö pysyy pystyasennossa.

6) Huolehdi, että kompressori on pois päältä asennossa 0.
7) Liitä kompressori auton sähköpistokkeeseen käyttämällä tarkoituksenmukaisia kaapeleita ja liittimiä.
8) Kun virta on kytketty päälle:

Kytke kompressori päälle ja anna sen käydä noin 3 minuuttia täyttääksesi tiivisteaineen. Täytön jälkeisellä täyttöpaineella ei ole merkitystä.

9) Sammuta kompressori.
10) Irrota letkut tiivisteainesäiliöstä ja pyörän venttiilistä.

Laita pikakorjaussarja takaisin sen säilytystilaan ajoneuvossa.

⚠ VAROITUS

Jos moottori on jätetty käyntiin huonosti tuuletetussa tai suljetussa tilassa (kuten rakennuksen sisällä), hiilimonoksidi voi aiheuttaa myrkytyksen tai tukehtumisen.

Tiivisteaineen jakaminen tasaisesti

Aja välittömästi noin 3 km antaaksesi tiivisteaineen jakautua tasaisesti renkaassa.

⚠ HUOMIO

Älä ylitä 80 km/h nopeutta. Mahdollisuuksien mukaan pyri välttämään alle 20 km/h nopeuksia.

Jos havaitset ajon aikana epätavallista värinää, häiriötä tai melua, vähennä nopeuttasi ja aja varoen, kunnes pystyt turvallisesti pysähtymään tien sivuun.

Ota yhteys tie- tai hinauspalveluun.

Täyttöpaineen tarkastaminen

1) Noin 3 km ajamisten jälkeen pysähdy turvalliseen paikkaan.
2) Kiinnitä kompressorin liitosletku 9 suoraan renkaan venttiiliin.
3) Liitä kompressori auton sähköpistokkeeseen käyttämällä tarkoituksenmukaisia kaapeleita ja liittimiä.
4) Säädä rengaspainearvoksi 2,2 bar. Kun virta on kytketty päälle, toimi seuraavasti.
   - **Lisätäksesi rengaspainetta:** Kytke kompressori päälle asentoon I. Tarkastaaksesi nykyisen rengaspainearvon, sammuta kompressori hetkeksi.

⚠ VAROITUS

Älä anna kompressorin toimia 10 minuuttia pidempään. Muussa tapauksessa laite ylikuumenee ja voi vahingoittua.

- Vähentääksesi rengaspainetta:
Paina kompressorin painiketta 8.

⚠ HUOMIO

Jos rengaspaine ei säily, kokeile suorittaa ajo, joka ohjeistettiin kappaleessa "Tiivisteaineen jakaminen tasaisesti". Toista sitten vaiheet 1-4.

Pikakorjaussarjan käyttäminen saattaa olla tehotonta, jos vahinko on läpimitaltaan suurempi kuin 4 mm. Suosittelemme ottamaan yhteyden valtuutettuun Kia-huoltoon, jos rengasta ei voida paikata ajokelpoiseksi renkaan pikakorjaussarjalla.

⚠ VAROITUS

Rengaspaineen on oltava vähintään 2,2 baria. Jos näin ei ole, älä jatka ajamista. Ota yhteys tie- tai hinauspalveluun.

Huomioita pikakorjaussarjan turvalliseen käyttöön

- Pysäköi auto tien sivuun, jotta pystyisin työskentelemään pikakorjaussarjalla turvallisesti poissa liikenteen tieltä. Aseta varoituskolmio silmiinpistävään paikkaan, jotta ohittavat ajoneuvot pystyisivät varomaan sinua.
- Kytke aina seisontajarru varmistuaksesi siitä, ettei ajoneuvosi liiku - edes tasaisella pinnalla.
- Käytä pikakorjaussarjaa ainoastaan henkilöauton renkaiden tiivistämiseen/täyttämiseen. Älä käytä sitä moottoripyörien, polkupyörien tai muun tyyppisten ajoneuvojen renkaisiin.
- Älä poista mitään vieraita esineitä, kuten nauloja tai ruuveja, joita on työntynyt renkaaseen.
- Ennen pikakorjaussarjan käyttämistä lue tiivisteainesäiliöön kiinnitetyt varoitustekstit!
- Jos auto on ulkoilmassa, jätä moottori käyntiin. Muussa tapauksessa kompressori tyhjentää ajanmyötä auton akun.
- Älä koskaan jätä pikakorjaussarjaa ilman valvontaa, kun se on käytössä.
- Älä jätä kompressoria käyntiin yli 10 minuutiksi kerrallaan tai se saattaa ylikuumentua.
- Älä käytä pikakorjaussarjaa, jos ulkoilman lämpötila on alle -30 °C.
- Älä käytä tiivisteainetta sen viimeisen käyttöpäivämäärän jälkeen. Tämä voidaan löytää säiliössä olevasta tarrasta.
- Pidä lasten ulottumattomissa.

⚠ HUOMIO

Pikakorjaussarjalla voidaan korjata rengas tilapäisesti, jonka vuoksi suosittelemme tarkastuttamaan renkaan valtuutetun Kia-huollon toimesta mahdollisimman pian.

⚠ VAROITUS

Vie rengas korjattavaksi mahdollisimman pian. Rengas saattaa menettää paineen milloin tahansa sen jälkeen, kun sitä on täytetty pikakorjaussarjalla.

⚠ **HUOMIO -TPMS (mikäli varusteena)**

Renkaan tiivistysaine saattaa vahingoittaa rengaspaineanturia, mikäli käytät renkaan pikakorjaussarjaa. Pikakorjaussarjan käytön jälkeen suosittelemme, että rengaspaineanturi tarkastetaan valtuutetussa Kia-huollossa.

Tekniset tiedot

Järjestelmän jännite: DC 12 V
Käyttöjännite: DC 10 - 15 V
Ampeeriarvo: max. 15 A
Soveltuvat käyttölämpötilat: -30 ~ +70°C
Suurin käyttöpaine: 6 bar (87 psi)

Koko (15” tai 16” -vanteilla)
Kompressori: 170 x 150 x 60 mm
Tiivisteainesäiliö: 85 x 77 ø mm
Kompressorin paino: 0,8 kg
Tiivisteaineen määrä: 200 ml

Koko (17´´ -vanteilla)
Kompressori: 168 x 150 x 68 mm
Tiivisteainesäiliö: 104 x ø 85 mm
Kompressorin paino: 1,05 kg
Tiivisteaineen määrä: 300 ml

❊ Tiivisteainetta ja varaosia voidaan hankkia valtuutetulta jälleenmyyjältä tai rengaskorjaamolta. Tyhjät tiivisteainesäiliöt voidaan hävittää kotona. Tiivisteaineen nesteylijäämät tulee hävittää ajoneuvosi jälleenmyyjällä tai rengaskorjaamolla tai paikallisten jätteen hävitysmääräysten mukaisesti.

RENGASPAINEIDEN VALVONTAJÄRJESTELMÄ (TPMS) (MIKÄLI VARUSTEENA)

(1) Alhaisen rengaspa neen merkkivalo / TPMS-häiriön ilmaisin

(2) Alhaisen rengaspaineen paikan merkkivalo (näkyy mittariston näytössä)

Jokainen rengas (myös vararengas, mikäli varusteena) tulisi tarkastaa kuukausittain. Renkaan on oltava kylmä ja täytettynä auton valmistajan suosittelemaan paineeseen (löytyy teknisistä tiedoista tai rengaspainetarrasta). (Jos autossasi on renkaat, jotka ovat erikokoisia kuin teknisiin tietoihin tai rengaspainetarraan merkityt, tulee sinun itse määrittää näiden renkaiden oikea paine).

Ajoneuvossasi on turvavarusteena lisävarusteinen rengaspaineiden valvontajärjestelmä (TPMS), joka ilmoittaa alhaisen rengaspaineen merkkivalolla, kun yhden tai useamman renkaan paine on merkittävästi alentunut. Niinpä jos alhaisen rengaspaineen merkkivalo syttyy, sinun tulee pysähtyä ja tarkastaa renkaasi mahdollisimman pian ja täyttää ne oikeisiin paineisiin. Liian alhaisilla rengaspaineilla ajaminen saattaa aiheuttaa renkaiden ylikuumenemista ja johtaa niiden vahingoittumiseen. Lisäksi alhaiset paineet nostavat polttoaineenkulutusta, pienentävät renkaan kuviopinnan käyttöikää ja voivat vaikuttaa auton käyttäytymiseen ja jarrutusmatkaan.

Huomaa, ettei TPMS-järjestelmä korvaa renkaan huoltotoimenpiteitä tai kuljettajan vastuuta ylläpitämään oikeita rengaspaineita, vaikka rengaspaineet eivät olisi alentuneet alhaisen rengaspaineen merkkivalon kytkeytymisen tasolle.

Ajoneuvossasi on lisäksi varusteena TPMS-häiriön merkkivalo, jolla voidaan ilmoittaa, jos järjestelmä ei toimi oikein. TPMS-häiriön ilmaisin on yhdistetty alhaisen rengaspaineen merkkivaloon. Kun järjestelmä havaitsee häiriön, merkkivalo vilkkuu noin minuutin, jonka jälkeen jatkaa palamista jatkuvana. Tämä toiminta toistuu aina moottorin käynnistyksessä niin kauan, kunnes häiriö poistuu. Jos TPMS-toimintahäiriön merkkivalo jatkaa palamista noin minuutin vilkkumisen jälkeen, järjestelmä ei välttämättä kykene tunnistamaan alhaista rengaspainetta niin kuin pitäisi.

TPMS-toimintahäiriöitä saattaa esiintyä erilaisista syistä, kuten renkaan tai vanteen asennuksesta, joka estää TPMS-järjestelmän virheettömän toiminnan. Tarkasta aina TPMS-toimintahäiriön merkkivalo yhden tai useamman renkaan tai vanteen vaihdon jälkeen. Tällöin voidaan varmistaa, että vaihdettu rengas tai vanne antaa TPMS-järjestelmän jatkaa virheetöntä toimintaa.

✻ HUOMAUTUS

Jos jokin alla esitetyistä tapahtuu, suosittelemme tarkastuttamaan järjestelmän valtuutetussa Kia-huollossa.

1. **Alhaisen rengaspaineen/TPMS-häiriön merkkivalo ei syty 3 sekunniksi sen jälkeen, kun virta kytketään ON-asentoon tai moottori käynnistetään.**
2. **TPMS-häiriön merkkivalo jatkaa palamista noin minuutin vilkkumisen jälkeen.**
3. **Alhaisen rengaspaineen paikan merkkivalo jatkaa palamista.**

Alhaisen rengaspaineen merkkivalo

Alhaisen rengaspaineen paikan merkkivalo

Kun rengaspaineiden valvontajärjestelmän varoitusvalot syttyvät, yhden tai useamman renkaan paine on laskenut merkittävästi. Alhaisen rengaspaineen paikan merkkivalo osoittaa, mikä rengas on menettänyt merkittävästi painetta kytkemällä vastaavan renkaan merkkivalon.

Jos kumpi tahansa merkkivaloista syttyy, vähennä välittömästi nopeuttasi välttäen kaarteiden ajamista kovalla nopeudella ja ennakoiden pidentyneen jarrutusmatkan. Sinun tulisi pysähtyä ja tarkastaa renkaat mahdollisimman pian. Täytä renkaat oikeisiin paineisiin, kuten teknisiin tietoihin tai kuljettajan keskisivupilarin ulkopaneelissa sijaitsevaan rengaspainetarraan on merkitty. Jos et pysty ajamaan huoltoasemalle asti tai rengas ei pysty ylläpitämään juuri lisättyä painetta, vaihda matalapaineinen pyörä varapyörään.

Jos ajat ajoneuvolla noin 10 minuuttia yli 25 km/h nopeuksilla sen jälkeen, kun olet vaihtanut tyhjentyneen renkaan varapyörään, tapahtuu seuraavasti:

- TPMS-häiriön merkkivalo saattaa vilkkua noin 1 minuutin ja jatkaa sen jälkeen jatkuvaa palamista, koska TPMS-anturia ei ole kiinnitetty varapyörään.

⚠ HUOMIO

Talvella tai kylmällä säällä alhaisen rengaspaineen merkkivalo saattaa syttyä, jos rengaspaineet on säädetty suositeltuihin täyttöpaineisiin lämpimällä säällä. Tämä ei merkitse TPMS-järjestelmän toimintahäiriötä, sillä laskenut lämpötila aiheuttaa renkaiden paineiden putoamista.

Kun ajat autollasi lämpimältä alueelta kylmälle tai päinvastoin, tai ulkoilman lämpötila muuttuu merkittävästi, sinun tulisi tarkastaa rengaspaineet ja säätää ne tarvittaessa suositeltuihin paineisiin.

⚠ VAROITUS - Alhaisen rengaspaineen aiheuttamat vahingot

Merkittävästi alentunut rengaspaine tekee auton käyttäytymisen epävakaaksi ja voi lisätä auton hallinnan menettämisen riskiä ja jarrutusmatkan pituutta.

Jatkuva ajaminen alhaisilla rengaspaineilla voi aiheuttaa renkaiden ylikuumenemista, joka johtaa niiden vahingoittumiseen.

TPMS-häiriön (Tire Pressure Monitoring System) merkkivalo

Jos TPMS-häiriön merkkivalo jatkaa palamista, kun se on vilkkunut noin minuutin, rengaspaineiden valvontajärjestelmässä on toimintahäiriö. Jos järjestelmä kykenee tunnistamaan oikein tyhjenemisvaroituksen sekä samanaikaisesti järjestelmävirheen, TPMS-häiriön merkkivalo jatkaa palamista noin 1 minuutin vilkkumisen jälkeen.

Suosittelemme, että järjestelmä tarkastetaan valtuutetussa Kia-huollossa ongelman aiheuttajan määrittämiseksi.

⚠ **HUOMIO**

- ***TPMS-häiriön merkkivalo saattaa vilkkua noin 1 minuutin ja jatkaa sen jälkeen palamista, jos autolla ajetaan voimakaapeleiden tai radiolähettimien, kuten poliisiasemien, julkishallintorakennuksien, radioasemien, armeijavälineistön, lentokenttien tai radiomastojen jne. lähettyvillä. Nämä voivat häiritä rengaspaineiden valvontajärjestelmän (TPMS) normaalia toimintaa.***
- ***TPMS-häiriön merkkivalo saattaa vilkkua noin 1 minuutin ja sen jälkeen jatkaa palamista, jos käytössä on renkaiden lumiketjut tai joitain erillisiä elektronisia sähkölaitteita, kuten kannettavaa tietokonetta, matkapuhelimen laturia, kauko-ohjainta, navigointia jne. Tämä voi häiritä rengaspaineiden valvontajärjestelmän (TPMS) normaalia toimintaa.***

Pyörän vaihtaminen TPMS-järjestelmän autossa

Jos renkaasi on tyhjentynyt, alhaisen rengaspaineen ja sen paikan merkkivalot syttyvät. Suosittelemme, että tarkastutat järjestelmän valtuutetussa Kia-huollossa.

⚠ **HUOMIO**

Suosittelemme käyttämään Kian hyväksymää tiivistysainetta.

Rengaspaineanturissa ja vanteessa olevat tiivisteainejäämät tulee poistaa uutta rengasta asennettaessa.

Jokainen pyörä on varustettu rengaspainetunnistimella, joka on asennettu renkaan sisään venttiilirungon alle. Sinun tulee käyttää TPMS-yhteensopivia vanteita. Suosittelemme huollattamaan renkaat valtuutetussa Kia-huollossa.

Jos ajat ajoneuvolla noin 10 minuuttia yli 25 km/h nopeuksilla sen jälkeen, kun olet vaihtanut tyhjentyneen renkaan varapyörään, tapahtuu seuraavasti:

- TPMS-häiriön merkkivalo saattaa vilkkua noin 1 minuutin ja jatkaa sen jälkeen jatkuvaa palamista, koska TPMS-anturia ei ole kiinnitetty varapyörään.

Et välttämättä kykene tunnistamaan tyhjentynyttä rengasta ainoastaan silmämääräisesti. Käytä aina hyvälaatuisia rengaspainemittareita renkaan täyttöpaineiden mittaamiseen. Huomaa, että renkaan ollessa lämmin (ajon jälkeen) siinä vallitsee korkeampi paine kuin kylmässä renkaassa (seissyt paikallaan vähintään 3 tuntia ja ajettu alle 1,5 km tämän 3 tunnin aikana).

Anna renkaan jäähtyä ennen rengaspainemittauksen suorittamista. Varmista aina, että rengas on kylmä ennen sen täyttämistä suositeltuun paineeseen.

Kylmällä renkaalla tarkoitetaan, että auto on seissyt paikallaan 3 tuntia ja että sen aikana ei ole ajettu yli 1,5 kilometriä.

⚠ HUOMIO

Suosittelemme käyttämään Kian hyväksymää tiivistysainetta, jos ajoneuvosi on varustettu renkaspaineiden valvontajärjestelmällä. Renkaan tiivistysaine saattaa vahingoittaa rengaspainetunnistimia.

⚠ VAROITUS - TPMS

- **TPMS-järjestelmä ei pysty varoittamaan sinua ulkoisen tekijän aiheuttamasta vakavasta ja yhtäkkisestä rengasvauriosta (esim. naula tai muut jäänteet).**
- **Jos havaitset epävakautta auton käyttäytymisessä, irrota jalkasi heti kaasupolkimelta, lisää jarrua vähitellen kevyellä voimalla ja hidasta turvalliseen paikkaan tien sivuun.**

⚠ VAROITUS - TPMS:n suojaaminen

Jos muutat tai vaurioitat TPMS-järjestelmän osia tai puutut niiden toimintaan, järjestelmä ei välttämättä pysty varoittamaan kuljettajaa alhaisesta rengaspaineesta ja/tai TPMS-toimintahäiriöstä. Jos muutat tai vaurioitat rengaspaineiden valvontajärjestelmän osia tai puutut niiden toimintaan, ajoneuvon takuu saattaa tältä osin mitätöityä.

HINAAMINEN

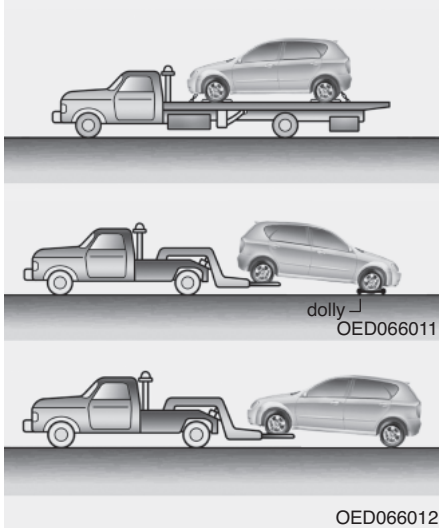

Hinauspalvelu

Jos hätätilanteen johdosta auto on hinattava, suosittelemme kääntymään hinauksen suorittamiseksi valtuutetun KIA-huollon tai ammattihinauspalvelun puoleen. Hinaus- ja nostotoimenpiteet on suoritettava oikealla tavalla, jotta estettäisiin auton vahingoittuminen. Henkilöautolavetin tai avolavakuorma-auton käyttö on suositeltua.

Perävaunun veto-ohjeet löytyvät luvun 5 kappaleesta ”Perävaunun vetäminen”.

Ajoneuvoa voidaan hinata (ilman henkilöautodollya) takapyörien ollessa maassa ja etupyörien ilmassa.
Jos kuormittuvan pyörän tai ripustuksen osat ovat vahingoittuneet tai ajoneuvoa hinataan etupyörät maassa, etupyörien alla on käytettävä dollya.
Kun hinaus suoritetaan hinauspalvelun rekalla ja pyörädollya ei käytetä, etupyörien on aina oltava ilmassa (takapyörien ei tarvitse).

✻ HUOMAUTUS

Jos sähköinen seisontajarru (EPB) ei vapaudu normaalisti, suosittelemme toimittamaan ajoneuvosi lavalla varustetulla hinausautolla valtuutettuun Kia-huoltoon järjestelmän tarkastamiseksi.

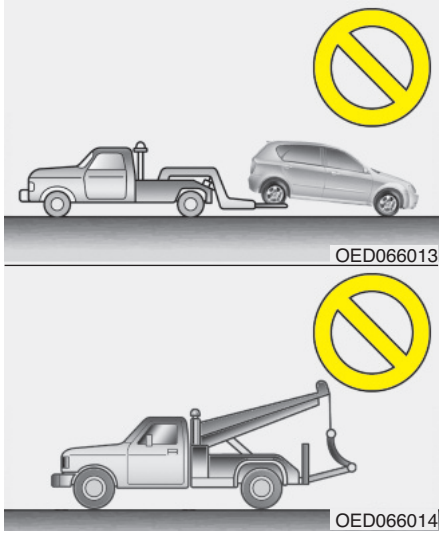

⚠ HUOMIO

- ***Älä hinaa autoa perä edellä etupyörien ollessa maassa, sillä tämä saattaa vahingoittaa autoa.***
- ***Älä hinaa autoa hinausköydellä tai vastaavalla välineistöllä. Käytä pyörät nostavaa hinausajoneuvoa tai lavettia.***

Kun ajoneuvoa hinataan hätätilanteessa ilman dollya:

1. Aseta virtalukko ACC-asentoon.
2. Siirrä vaihdevipu vapaalle (N-asento).
3. Vapauta seisontajarru.

⚠ HUOMIO

Jos vaihteistoa ei aseteta N-asentoon (vapaa), vaihteiston sisäosat saattavat rikkoutua.

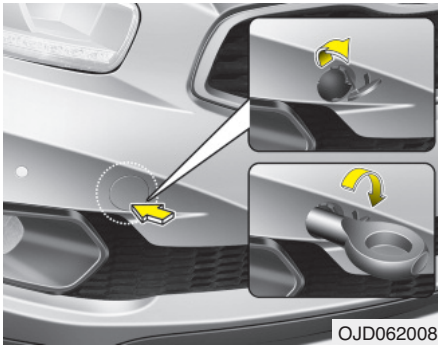

Irrotettava hinauskoukku (mikäli varusteena)

1. Avaa takaluukku/tavaratila ja irrota hinauskoukku työkalurasiasta.
2. Poista etupuskurin reiän kansi painamalla kannen alaosasta.
3. Kiinnitä hinauskoukku kiertämällä koukkua myötäpäivään reiässä, kunnes se on kunnolla kiinnittynyt.
4. Käytön jälkeen irrota hinauskoukku ja asenna kansi takaisin paikoilleen.

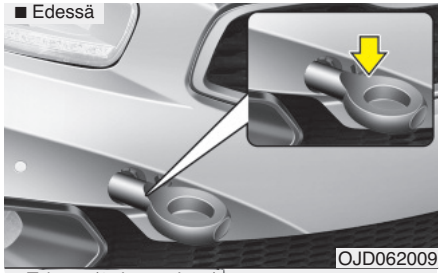

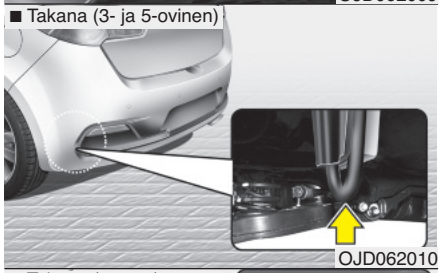

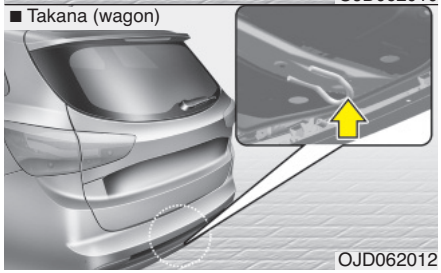

Hinaaminen hätätilanteessa

Jos hätätilanteen johdosta auto on hinattava, suosittelemme kääntymään hinauksen suorittamiseksi valtuutetun KIA-huollon tai ammattihinauspalvelun puoleen.

Jos hinauspalvelu ei ole hätätilanteessa käytettävissä, autoasi voidaan tilapäisesti hinata kaapelilla tai ketjulla, joka kiinnitetään auton etu- tai takapään alaosan hinauskoukkuun. Ole äärimmäisen varovainen, kun hinaat autoa. Kuljettajan on oltava autossa ohjaamassa ja käyttämässä jarruja.

Tällä tavalla hinaaminen voidaan suorittaa ainoastaan kovapäällysteisillä teillä lyhyitä matkoja hitaalla nopeudella. Lisäksi pyörien, akseleiden, voimansiirron, ohjauksen ja jarrujen on oltava hyvässä kunnossa.

- Älä käytä hinauskoukkua auton vetämiseen pois mudasta, hiekasta tai vastaavista paikoista, joista autoa ei voi ajaa omin voimin pois.
- Vältä hinaamasta autoa, joka on raskaampi kuin hinauksen suorittava ajoneuvo.
- Kummankin auton kuljettajien tulee olla jatkuvassa yhteydessä keskenään.

⚠ HUOMIO

- ***Kiinnitä hinausköysi hinauskoukkuun.***
- ***Jos muuta auton osaa kuin hinauskoukkua käytetään hinaamiseen, auton kori saattaa vahingoittua.***
- ***Käytä kaapelia tai ketjua, joka on erityisesti suunniteltu ajoneuvojen hinaamiskäyttöön. Kiinnitä hinauskaapeli tai -ketju kunnolla mukana tulleeseen hinauskoukkuun.***

- Ennen hinauksen suorittamista tarkasta, ettei hinauskoukku ole rikkoutunut tai vahingoittunut.
- Kiinnitä hinauskaapeli tai -ketju kunnolla hinauskoukkuun.
- Älä nykäise koukusta. Lisää voimaa tasaisesti.
- Välttääksesi vahingoittamasta koukkua, älä vedä sitä sivu- tai pystysuunnasta. Vedä aina suoraan eteenpäin.

⚠ VAROITUS

Ole äärimmäisen varovainen, kun hinaat autoa.

- **Vältä äkkinäisiä kiihdytyksiä ja arvaamattomia ajoliikkeitä, joista voi kohdistua liiallista jännitystä hinauskoukkuun ja hinausköyteen tai -ketjuun. Hinauskoukku ja hinausköysi tai -ketju saattaa rikkoutua, jonka seurauksena voi olla vakavia vammoja tai vahinkoja.**
- **Jos vahingoittunut ajoneuvo ei pysty liikkumaan, älä jatka hinaamista pakolla. Suosittelemme ottamaan yhteyen valtuutettuun Kia-huoltoon tai hinauspalveluun avun saamiseksi.**
- **Hinaa autoa mahdollisimman suoraan eteenpäin.**
- **Pysy kaukana autosta hinauksen alkaessa ja sen aikana.**

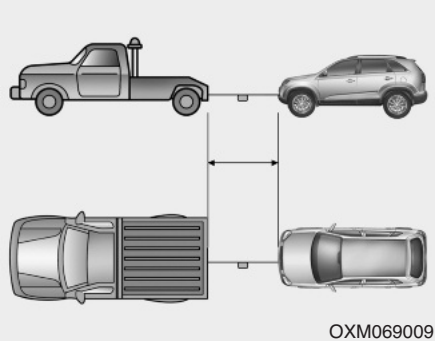

- Käytä hinausköyttä, jonka pituus on alle 5 metriä. Kiinnitä valkoinen tai punainen merkki (noin 30 cm leveä) köyden keskiosaan helpottaaksesi näkyvyyttä.
- Aja varovaisesti, jottei hinausköysi löystyisi hinauksen aikana.

Hinauksen varotoimenpiteet

- Käännä virtalukko ACC-asentoon siten, että ohjauspyörä ei ole lukossa.
- Siirrä vaihdevipu vapaalle (N-asento).
- Vapauta seisontajarru.
- Käytä jarrupolkimen painamiseen enemmän voimaa kuin normaalisti, koska jarrutehostus ei ole käytössä.
- Ohjaamiseen tarvitaan enemmän voimaa, koska ohjaustehostin ei ole käytössä.
- Jos ajat alamäkeen, jarrut saattavat ylikuumentua menettäen tehoaan. Pysähdy usein ja anna jarrujen jäähtyä.

⚠ HUOMIO - Automaattivaihteisto

- ***Jos autoa hinataan siten, että kaikki neljää pyörää ovat maassa, hinaus voidaan suorittaa ainoastaan nokka edellä. Varmista, että vaihteisto on vapaalla. Varmista, että ohjaus ei ole lukossa asettamalla virtalukko ACC-asentoon. Kuljettajan on oltava hinattavassa autossa ohjaamassa ja käyttämässä jarruja.***
- ***Välttyäksesi automaattivaihteiston suurilta vahingoilta, aja autolla hinauksen aikana alle 15 km/h, älä kä aja yli 1,5 km.***
- ***Ennen hinaamista tarkasta mahdolliset automaattivaihteistoöljyn vuodot ajoneuvon alta. Jos automaattivaihteistoöljyä on vuotanut, hinauslavettia tai -dollya on käytettävä.***

VARUSTEET ONGELMATILANTEEN SATTUESSA (MIKÄLI VARUSTEENA)

Ajoneuvossa on varusteena hätätilanteen varalta erilaisia tarvikkeita.

Palosammutin

Pienen tulipalon sattuessa noudata seuraavia ohjeita huolellisesti, jos osaat käyttää palosammutinta.

1. Vedä irti sammuttimen päässä oleva sokka, joka estää kahvan vahingollisen painamisen.
2. Tähtää suutin tulipalon lähteeseen.
3. Pysy noin 2,5 metrin päässä tulesta ja purista kahvasta käyttääksesi sammutinta. Jos vapautat kahvan, sammutusaineen tulo lakkaa.
4. Liikuta suutinta edestakaisin palon lähteessä. Tulipalon sammumisen jälkeen tarkkaile sitä, ettei se syty uudelleen.

Ensiapupakkaus

Tämä pakkaus sisältää tarvikkeita, kuten sakset, siteen, teippiä jne. antamaan ensiapua loukkaantuneelle henkilölle.

Varoituskolmio

Aseta varoituskolmio tien varteen varoittamaan tulevaa liikennettä hätätilanteissa, joissa ajoneuvo on esimerkiksi pysäköity pientareelle ongelman vuoksi.

Rengaspainemittari (mikäli varusteena)

Renkaat menettävät hieman ilmaa jokapäiväisessä ajossa, jolloin sinun tulee lisätä sitä säännöllisesti. Tämä ei yleensä ole merkki vuotavasta renkaasta, vaan normaalista kulumisesta. Tarkasta rengaspaineet aina renkaiden ollessa kylmänä, koska lämpötilan nousu nostaa painetta.

Tarkastaaksesi rengaspaineet, noudata seuraavia vaiheita:

1. Avaa täyttöventtiilin korkki, joka sijaitsee vanteessa.
2. Paina mittaria rengasventtiiliä vasten. Hieman ilmaa saattaa karata tätä suorittaessasi ja enemmän, jos et paina mittaria tiukasti.
3. Mittari antaa lukeman, kun painat sitä tiukasti.
4. Lue rengaspaine mittarista ottaaksesi selvää, onko paine alhainen vai korkea.
5. Säädä rengaspaineet määritettyyn paineeseen. Ks. “Renkaat ja vanteet” luvussa 8.
6. Kiinnitä täyttöventtiilin korkki takaisin paikoilleen.

Huolto

Moottoritila 7-3
Huoltopalvelut 7-5
• Omistajan vastuu 7-5
• Omistajan huoltojen varotoimenpiteet 7-5
• Moottoritilan varotoimenpiteet (Dieselmoottorit) . . . 7-6
Omistajan huoltotoimenpiteet 7-7
• Omistajan huolto-ohjelma 7-7
Määräaikaishuolto 7-9
Huoltotoimenpiteiden selitykset 7-10
Moottoriöljy 7-13
• Moottoriöljyn määrän tarkastaminen 7-13
• Moottoriöljyn ja -suodattimen vaihtaminen 7-14
Moottorin jäähdytysneste 7-15
• Jäähdytysnesteen määrän tarkastaminen 7-15
• Jäähdytysnesteen vaihtaminen 7-17
Jarru-/kytkinneste 7-18
• Jarrunesteen määrän tarkastaminen 7-18
Pesuneste 7-19
• Pesunesteen määrän tarkastaminen 7-19
Seisontajarru - kahvatyyppi 7-19
• Seisontajarrun tarkastaminen 7-19
Polttoainesuodatin (Diesel) 7-20
• Veden poistaminen polttoainesuodattimesta 7-20
• Polttoainesuodattimen ilmaus 7-20
Ilmansuodatin 7-21
• Suodattimen vaihtaminen 7-21
Raitisilmasuodatin 7-23
• Suodattimen tarkastaminen 7-23
• Suodattimen vaihtaminen 7-23
Pyyhkijän sulat 7-25
• Sulan tarkastaminen 7-25
• Sulan vaihtaminen 7-25
Akku 7-28
• Akun käyttöiän parantaminen 7-28
• Akun kapasiteetin tarra 7-29
• Akun lataaminen 7-29
• Kohteiden ohjelmoiminen uudelleen 7-30
Renkaat ja vanteet 7-31
• Renkaiden huolenpito 7-31
• Suositellut rengaspaineet kylminä 7-31
• Rengaspaineiden tarkastaminen 7-33
• Renkaan kiertovaihto 7-34
• Pyöränkulmat ja renkaan tasapainotus 7-35
• Renkaan vaihtaminen 7-35
• Vanteen vaihtaminen 7-36
• Renkaan pito 7-37
• Renkaan huolto 7-37
• Renkaan sivupinnan merkinnät 7-37

Sulakkeet 7-41
• Sulake-/relerasian kuvaus 7-45
Polttimot 7-60
• Etuvalopolttimon vaihtaminen 7-61
• Ajovalojen ja etusumuvalojen suuntaus 7-66
• Sivuvilkkujen polttimoiden vaihtaminen 7-74
• Takavaloumpion polttimon vaihtaminen 7-74
• Lisäjarruvalon polttimon vaihtaminen 7-79
• Rekisterivalopolttimon vaihtaminen 7-79
• Sisävalopolttimon vaihtaminen 7-80
Ulkopuolen hoito 7-81
• Korin hoito 7-81
• Sisustuksen hoito 7-86
Päästöjen hallintajärjestelmä 7-87

MOOTTORITILA

■ **Bensiinimoottori - GDI**

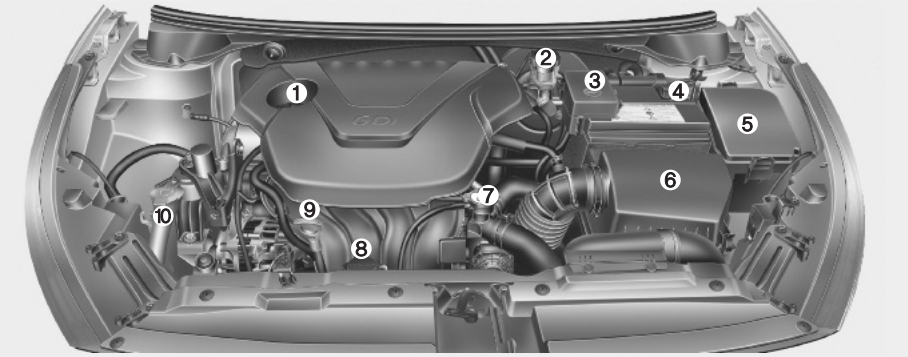

■ **Bensiinimoottori - MPI**

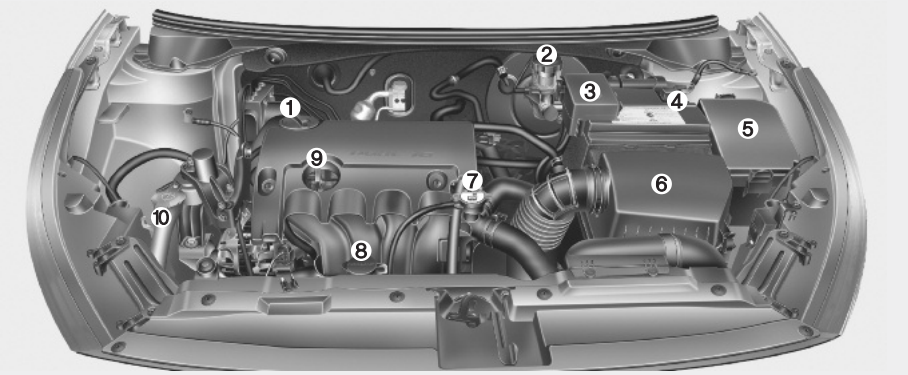

1. Moottoriöljyn täyttöaukon korkki
2. Jarru-/kytkinnestesäiliö
3. Akun positiivinen napa
4. Akun negatiivinen napa
5. Sulakerasia
6. Ilmansuodatin
7. Jäähdyttimen korkki
8. Jäähdytysnesteen säiliö
9. Moottoriöljyn mittatikku
10. Tuulilasin pesunestesäiliö

❈ Auton varsinainen moottoritila saattaa poiketa kuvan mukaisesta.

OJD072001/OJD072002

■ **Dieselmoottori**

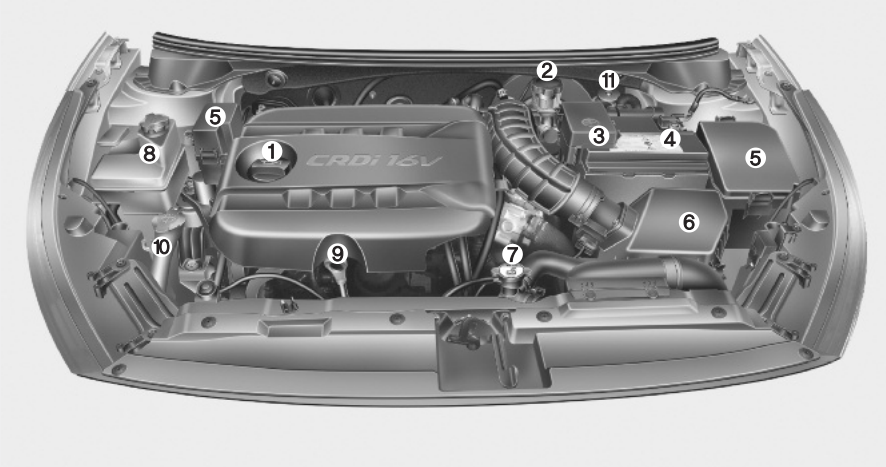

1. Moottoriöljyn täyttöaukon korkki
2. Jarru-/kytkinnestesäiliö
3. Akun positiivinen napa
4. Akun negatiivinen napa
5. Sulakerasia
6. Ilmansuodatin
7. Jäähdyttimen korkki
8. Jäähdytysnesteen säiliö
9. Moottoriöljyn mittatikku
10. Tuulilasin pesunestesäiliö
11. Polttoainesuodatin

❊ Auton varsinainen moottoritila saattaa poiketa kuvan mukaisesta.

OJD072003

HUOLTO

Sinun tulee olla erityisen varovainen suorittaessasi mitä tahansa huolto- tai tarkastustoimenpiteitä, ettet vahingoita itseäsi tai autoasi.

Sopimaton, viimeistelemätön tai puutteellinen huolto saattaa aiheuttaa autoosi käyttöongelmia, jotka voivat johtaa auton vahingoittumiseen, onnettomuuteen tai henkilövahinkoon.

Omistajan vastuu

✻ HUOMAUTUS

Huoltojen ja tietojen kirjaamisen suorittaminen on omistajan vastuulla.

Suosittelemme, että huollatat ajoneuvosi valtuutetussa Kia-huollossa. Sinun tulisi säilyttää dokumentit, joista ilmenee ajoneuvosi asianmukaiset huoltosuoritukset, jotka on tehty huolto-ohjelman mukaisesti. Tarvitset näitä tietoja tositteena oikeasta, vaatimukset täyttävästä huollosta mahdollisissa takuutapauksissa. Yksityiskohtaiset takuuehdot on esitetty takuu- ja huoltokirjassa. Takuu ei kata korjauksia ja säätöjä, jotka ovat aiheutuneet sopimattomasta huollosta tai vaadittujen huoltojen puuttumisesta.

Omistajan huoltojen varotoimenpiteet

Sopimaton tai viimeistelemätön huolto saattaa johtaa ongelmiin. Tämä luku antaa ohjeita ainoastaan huoltotöille, jotka ovat helposti suoritettavissa.

✻ HUOMAUTUS

Sopimaton omistajan suorittama huolto takuun aikana saattaa vaikuttaa takuun voimassaoloon. Lisätietoja löydät erillisestä Takuu- ja huoltokirjasta, joka on toimitettu auton mukana. Jos olet yhtään epävarma huolloista tai huoltotoimenpiteistä, suosittelemme kääntymään Kia-huollon puoleen.

⚠ VAROITUS - Huoltotyöt

- **Auton huoltotoimenpiteiden suorittaminen voi olla vaarallista. Joidenkin huoltotoimenpiteiden suorittamiseen sisältyy vakavan loukkaantumisen riski. Jos sinulla ei ole riittävää tietämystä ja kokemusta tai oikeita työkaluja ja välineistöä työn suorittamiseen, suosittelemme huollattamaan järjestelmän valtuutetussa Kia-huollossa.**
- **Työskenteleminen moottoritilassa moottorin ollessa käynnissä on vaarallista. Se on vielä vaarallisempaa, jos päälläsi on löysät vaatteet tai koruja. Nämä voivat takertua liikkuviin osiin aiheuttaen vammoja. Tämän vuoksi, jos sinun on pakko pitää moottori käynnissä työskennellessäsi moottoritilassa, poista kaikki korut (erityisesti sormukset, rannekorut, rannekellot ja kaulaketjut) sekä solmiot, kaulaliinat ja vastaavat vaatekappaleet ennen kuin menet moottorin tai jäähdytintuulettimen lähettyville.**

Moottoritilan varotoimenpiteet (Dieselmoottorit)

- Suuttimet toimivat korkealla jännitteellä (enintään 200V). Tämän vuoksi seuraavanlaisia onnettomuuksia voi sattua.
  - Suora kosketus suuttimeen tai sen johdotukseen voi aiheuttaa sähköiskun, josta voi seurata lihas- tai hermostovaurioita.
  - Toiminnassa olevasta suuttimesta vapautuva sähkömagneettinen aalto voi aiheuttaa sydämentahdistimen toimintahäiriötä.
- Noudata alla esitettyjä turvallisuusohjeita tarkastaessasi moottoritilaa moottorin ollessa käynnissä.
  - Älä koske suuttimiin, niiden johdotuksiin tai moottorin ohjausyksikköön moottorin käydessä.
  - Älä irrota suuttimen liitintä, kun moottori on käynnissä.
  - Sydämentahdistinta käyttävien henkilöiden ei tule olla moottorin lähettyvillä sen ollessa käynnissä tai sitä käynnistettäessä.

⚠ VAROITUS - Dieselmoottori

Älä koskaan suorita toimenpiteitä ruiskutusjärjestelmään, kun moottori on käynnissä tai 30 sekunnin sisällä sen sammuttamisesta. Korkeapainepumpussa, jakoputkessa, suuttimissa ja korkeapaineputkissa vallitsee korkea paine moottorin sammuttamisenkin jälkeen. Vuodon aiheuttama polttoainesuihku voi aiheuttaa vakavia vammoja osuessaan vartaloon. Tahdistinta käyttävien henkilöiden tulisi pysyä 30 cm päässä moottorin ohjausyksiköstä (ECU) ja moottoritilan johtosarjoista, kun moottori on käynnissä. Moottorin ohjausjärjestelmässä vaikuttavat suuret sähkövirrat voivat aiheuttaa voimakkaita magneettikenttiä.

OMISTAJAN HUOLTO

Seuraavat luettelot ovat auton tarkastuksia, jotka on suositeltu suorittaa määrätyin väliajoin omistajan tai valtuutetun Kia-huollon toimesta, jolloin varmistetaan auton turvallinen ja luotettava toiminta.

Jos sinulla on mitä tahansa kysymyksiä, suosittelemme kääntymään valtuutetun Kia-huollon puoleen.

Nämä omistajan huoltotarkastukset eivät ole takuun piirissä ja niiden vaatimasta työajasta, osista ja nesteistä saatetaan veloittaa.

Omistajan huolto-ohjelma

Kun pysähdyt tankkaamaan:

- Tarkasta moottoriöljyn määrä.
- Tarkasta jäähdytysnesteen määrä jäähdytysnestesäiliöstä.
- Tarkasta tuulilasin pesunesteen määrä.
- Tarkasta, onko renkaat menettäneet painetta.
- Tarkasta jäähdytin ja lauhdutin.

  Tarkasta, että jäähdyttimen ja lauhduttimen etuosat ovat puhtaat eivätkä ole tukkeutuneet lehdistä, liasta tai hyönteisistä jne.

  Jos jokin yllä esitetyistä osista on erittäin likainen tai et ole varma sen kunnosta, suosittelemme ottamaan yhteyttä valtuutettuun Kia-huoltoon.

⚠ VAROITUS

Ole varovainen tarkastaessasi moottorin jäähdytysnesteen määrää moottorin ollessa lämmin. Tulikuumaa jäähdytysnestettä tai höyryä saattaa suihkuta kovalla paineella. Tämä voi aiheuttaa palovammoja tai muita vakavia loukkaantumisia.

Kun käytät autoa:

- Huomioi muutokset auton pakoputken äänessä tai pakokaasujen hajussa.
- Tarkkaile, ettei ohjauspyörä värise. Kiinnitä huomiota, jos ohjauspyörän kääntämiseen vaadittava voima vaihtelee tai sen keskityskohta muuttuu.
- Huomaa, jos autosi ”puoltaa” voimakkaasti puolelle tai toiselle ajaessasi tasaisella, suoralla tiepinnalla.
- Kun jarrutat, kuuntele ja tarkkaile epätavallisia ääniä, ajoneuvon puoltamista, lisääntynyttä polkimen liikettä tai vaikeasti painettavaa jarrupoljinta.
- Jos vaihteistossa tapahtuu luistoa tai muita muutoksia, tarkasta vaihteistoöljyn määrä.
- Tarkasta käsivaihteiston ja kytkimen toiminta.
- Tarkasta automaatti-/kaksoiskytkinvaihteiston P-asennon (pysäköinti) toiminta.
- Tarkasta seisontajarru.
- Tarkasta nestevuodot auton alta (vesipisaroiden tippuminen ilmastointijärjestelmästä sen käytön aikana tai jälkeen on normaalia).

Vähintään kuukausittain:

- Tarkasta jäähdytysnesteen määrä säiliössä.
- Tarkasta kaikkien ulkovalojen, kuten jarruvalojen, suuntavilkkujen ja varoitusvilkkujen toiminta.
- Tarkasta kaikkien pyörien rengaspaineet (mukaan lukien varapyörän).

Vähintään kahdesti vuodessa (esim. keväisin ja syksyisin):

- Tarkasta jäähdyttimen, lämmittimen ja ilmastoinnin letkut mahdollisista vuodoista tai vahingoista.
- Tarkasta tuulilasin pesunesteen ja pyyhkijöiden toiminta. Puhdista pyyhkimien sulat puhtaalla kankaalla, joka on kostutettu pesunesteellä.
- Tarkasta ajovalojen suuntaus.
- Tarkasta äänenvaimennin, pakoputket, suojukset ja kiinnittimet.
- Tarkasta olka- ja lantiovöiden toiminta ja kuluneisuus.
- Tarkasta renkaiden kuluneisuus ja pyöränmutterien kireys.

Ainakin kerran vuodessa:

- Puhdista korin ja ovien vedenpoistokanavat.
- Tarkasta ja voitele ovien ja luukkujen saranat.
- Voitele ovien ja luukkujen lukot ja salvat.
- Voitele ovien kumitiivisteet.
- Tarkasta ilmastointijärjestelmä.
- Tarkasta ja voitele automaattivaihteiston vivustot.
- Puhdista akku ja navat.
- Tarkasta jarru- ja kytkinnesteen taso.

MÄÄRÄAIKAISHUOLTO

Noudata normaalia huolto-ohjelmaa, jos mikään seuraavista olosuhteista ei liity autosi käyttötapaan. Jos jokin seuraavista olosuhteista pätee, noudata raskaan käytön huolto-ohjelmaa.

- Toistuva lyhyiden matkojen ajaminen.
- Pölyisissä olosuhteissa tai hiekkaisilla alueilla ajaminen.
- Jarrujen vaativa käyttö.
- Ajaminen alueilla, joilla käytetään tiesuolausta tai muita syövyttäviä aineita.
- Ajaminen epätasaisilla tai mutaisilla teillä.
- Ajaminen vuoristoisilla alueilla.
- Jatkuva käyttäminen joutokäynnillä tai alhaisilla nopeuksilla.
- Ajaminen pitkään kylmissä lämpötiloissa ja/tai erittäin kosteissa ilmastoissa.
- Yli 50 % ajosta tapahtuu kovassa ruuhkassa kuumalla säällä (yli 32 °C).

Jos autoasi käytetään edellä esitetyissä olosuhteissa, sinun tulee tehdä tarkastuksia, osien vaihtoja ja nestetäyttöjä useammin kuin normaalissa huolto-ohjelmassa esitetään (ks. huoltokirja). Huolto-ohjelman aikajaksojen tai ajomäärien ylityttyä jatka määrättyjen huoltovälien noudattamista.

MÄÄRÄAIKAISHUOLLON KOHTIEN SELITTEET

Moottoriöljy ja -suodatin

Moottoriöljy ja -suodatin on vaihdettava huolto-ohjelman mukaisin väliajoin. Jos autoa käytetään raskaissa olosuhteissa, öljy ja suodatin on vaihdettava useammin.

Käyttöhihnat

Tarkasta kaikki käyttöhihnat mahdollisilta leikkautumisilta, murtumilta, kulumisilta tai öljyn vaikutuksilta. Vaihda tarvittaessa. Käyttöhihnojen oikean kireyden tarkastus on suoritettava säännöllisesti ja tarpeen vaatiessa säätö.

Polttoainesuodatin (patruuna)

Tukkeutunut suodatin voi heikentää auton tehoa, vahingoittaa päästöjärjestelmää ja aiheuttaa erilaisia ongelmia, kuten vaikeaa käynnistyvyyttä. Jos polttoainesäiliöön kerääntyy liikaa vierasperäistä ainetta, suodatin on vaihdettava useammin.

Uuden suodattimen asentamisen jälkeen anna moottorin käydä useita minuutteja ja tarkasta liitokset mahdollisista vuodoista. Suosittelemme, että polttoainesuodatin vaihdetaan valtuutetussa Kia-huollossa.

Polttoaineletkut ja -liittimet

Tarkasta polttoainelinjat, -letkut ja -liittimet mahdollisista vuodoista ja vahingoista. Suosittelemme, että polttoainelinjat, -putket ja -liittimet vaihdetaan valtuutetussa Kia-huollossa.

⚠ VAROITUS - Vain Diesel

Älä koskaan suorita toimenpiteitä ruiskutusjärjestelmään, kun moottori on käynnissä tai 30 sekunnin sisällä sen sammuttamisesta. Korkeapainepumpussa, jakoputkessa, suuttimissa ja korkeapaineputkissa vallitsee korkea paine moottorin sammuttamisenkin jälkeen. Vuodon aiheuttama polttoainesuihku voi aiheuttaa vakavia vammoja osuessaan vartaloon. Tahdistinta käyttävien henkilöiden tulisi pysyä yli 30 cm päässä moottorin ohjausyksiköstä (ECU) ja moottoritilan johtosarjoista, kun moottori on käynnissä. Common Rail -järjestelmässä vaikuttavat suuret sähkövirrat voivat aiheuttaa voimakkaita magneettikenttiä.

Huohotinputki ja polttoaineen täyttöaukon korkki

Huohotinputki ja polttoaineen täyttöaukon korkki on tarkastettava huolto-ohjelman määräämin väliajoin. Varmista, että uusi huohotinputki tai polttoainekorkki vaihdetaan oikein.

Kampikammion ilmanvaihdon letkut (mikäli varusteena)

Tarkasta letkujen pinnat mahdollisista lämpö- ja/tai mekaanisista vahingoista. Kova ja hauras kumi, murtumat, halkeamat, leikkaumat, kulumat ja pullistumat ovat merkkejä kulumisesta. Erityistä huomiota on kiinnitettävä niiden putkien pintoihin, jotka sijaitsevat lähimpänä lämmön lähteitä, kuten pakosarjaa.

Tarkasta letkujen reititys, jotta varmistuisit siitä, etteivät ne tulisi kosketuksiin lämpölähteiden, terävien kulmien tai liikkuvien osien kanssa. Nämä voivat aiheuttaa lämpövahinkoja tai mekaanista kulumista. Tarkasta kaikki letkuliitokset, kuten puristimet ja liittimet: niiden on oltava oikein kiinnittyneet ja niissä ei saa esiintyä vuotoja. Letkut tulee vaihtaa välittömästi, jos niissä on vahingon tai kulumisen merkkejä.

Ilmansuodatin

Suosittelemme, että ilmansuodatin vaihdetaan valtuutetussa Kia-huollossa.

Sytytystulpat (bensiinimoottorit)

Varmista uusia sytytystulppia asentaessasi, että niiden lämpöarvo on oikea.

Venttiilivälys (bensiinimoottoreissa)

Tutki liialliset venttiiliäänet ja/tai moottorin värinät ja säädä tarpeen vaatiessa. Suosittelemme, että venttiilivälys tarkastetaan valtuutetussa Kia-huollossa.

Jäähdytysjärjestelmä

Tarkasta jäähdytysjärjestelmän osat, kuten jäähdytin, jäähdytysnestesäiliö, letkut ja liittimet, mahdollisista vuodoista ja vahingoista. Vaihdata vahingoittuneet osat uusiin. Jäähdytysnesteen häviämisen syy tulee aina selvittää mahdollisten lisävaurioiden ehkäisemiseksi.

Jäähdytysneste

Jäähdytysneste on vaihdettava huolto-ohjelman mukaisin väliajoin.

Käsivaihteistoöljy (mikäli varusteena)

Tarkasta käsivaihteiston öljy huolto-ohjelman mukaisesti.

Kaksoiskytkinvaihteiston öljy (mikäli varusteena)

Tarkasta kaksoiskytkinvaihteiston öljy huolto-ohjelman mukaisesti.

Automaattivaihteistoöljy (mikäli varusteena)

Automaattivaihteiston öljyä ei tarvitse vaihtaa, jos autoa käytetään normaaleissa olosuhteissa.

Kuitenkin vaativissa olosuhteissa suosittelemme, että järjestelmä huolletaan valtuutetussa Kia-huollossa huolto-ohjelman mukaisesti.

✻ HUOMAUTUS

Automaattivaihteistoöljy on yleensä väriltään punaista.
Kun autolla ajetaan, automaattivaihteistoöljy alkaa tummua.
Tämä on normaalia, eikä sinun tule tehdä öljyn vaihtopäätöstä värin muuttumisen perusteella.

⚠ HUOMIO

Väärän tyyppisen nesteen käyttäminen saattaa johtaa vaihteiston toimintahäiriöihin ja vioittumiseen.

Käytä ainoastaan määrättyä automaattivaihteistoöljyä. (Noudata luvun 8 kappaletta ”Tilavuudet ja suositellut voiteluaineet”).

Jarruletkut ja kulutuspinnat

Tarkasta silmämääräisesti asennuksen virheettömyys, mahdollinen hankaaminen, kuluneisuus ja vuodot. Vaihdata kuluneet tai vahingoittuneet osat uusiin välittömästi.

Jarruneste

Tarkasta jarrunesteen määrä jarrunestesäiliössä. Tason tulee olla säiliön sivun ”MIN” ja ”MAX” -merkkien välissä. Käytä ainoastaan jarrujen hydraulinestettä, joka täyttää DOT 3 tai DOT 4 -määräyksen.

Jarrupalat, -satulat ja -navat

Tarkasta jarrupalojen ja -levyjen kuluneisuus sekä satulat mahdollisista nestevuodoista.

Saadaksesi lisätietoja jarrupalojen tai kosketuspintojen kulumisrajoista, tutustu Kian Internet-sivustoon.

Jousituksen kiinnityspultit

Tarkasta jousituksen kiinnitykset mahdollisilta löystymisiltä tai vahingoilta. Kiristä määritettyyn kiristysmomenttiin.

Seisontajarru

Tarkasta seisontajarrujärjestelmä mukaan lukien EPB-käyttölaite, johdotus ja liittimet.

Ohjausvaihde, vivusto ja suojakumit/pallonivelet

Kun auto on paikoillaan ja moottori sammutettu, tarkasta ohjauspyörän liiallinen vapaaliike.

Tarkasta vivusto taipumilta ja vahingoilta. Tarkasta suojakumit ja pallonivelet kulumisilta, murtumilta tai vahingoilta. Vaihdata vahingoittuneet osat uusiin.

Vetoakselit ja suojakumit

Tarkasta vetoakselit, suojakumit ja kiinnikkeet murtumilta, kulumisilta ja vahingoilta. Vaihdata vahingoittuneet osat uusiin ja lisää tarpeen vaatiessa rasvaa.

Ilmastointilaitteen kylmäaine/kompressori (mikäli varusteena)

Tarkasta ilmastointijärjestelmän letkut ja liittimet mahdollisista vuodoista ja vahingoista.

MOOTTORIÖLJY

■ Bensiinimoottori

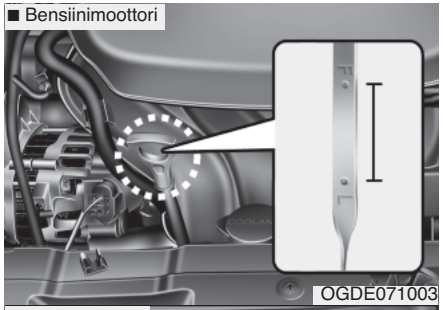

OGDE071003

■ Dieselmoottori

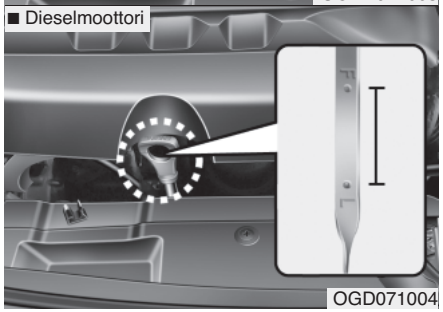

OGD071004

Moottoriöljyn määrän tarkastus

1. Varmista, että auto on tasaisella pinnalla.
2. Käynnistä moottori ja anna sen saavuttaa normaali toimintalämpötila.
3. Sammuta moottori ja odota muutama minuutti (noin 5 minuuttia), että öljy ehtii asettua takaisin öljypohjaan.
4. Vedä mittatikku ulos, pyyhi se puhtaaksi ja aseta se kokonaan takaisin paikoilleen.

⚠ VAROITUS - Jäähdyttimen letku

Varo, ettet kosketa jäähdyttimen letkuun tarkastaessasi tai lisätessäsi moottoriöljyä, sillä se saattaa olla riittävän kuumaa aiheuttaakseen palovammoja.

5. Vedä mittatikku uudelleen ulos ja tarkasta pinnan taso. Pinnan tulisi olla ”F” ja ”L” -merkkien välissä.

⚠ HUOMIO

- ***Älä täytä moottoriöljyä liikaa. Se saattaa vahingoittaa moottoria ja pakokaasujen puhdistusjärjestelmää.***
- ***Älä läikytä moottoriöljyä lisätessäsi tai vaihtaessasi sitä. Jos moottoriöljyä putoaa moottoritilaan, pyyhi se pois välittömästi.***

⚠ HUOMIO - Dieselmoottori

Moottoriöljyn liiallinen täyttäminen voi aiheuttaa ns. sammutuksen jälkeistä jälkipolttoa, koska tällöin palotilaan jää ylimääräistä moottoriöljyä. Tämä voi johtaa moottorin vahingoittumiseen ja aiheuttaa katkonaista, äänekästä käyntiä sekä vaalean pakokaasun lisääntymistä.

■ Bensiinimoottori

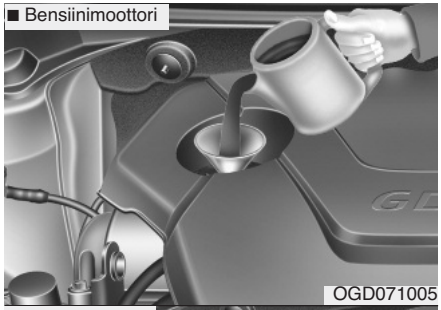

OGD071005

■ Dieselmoottori

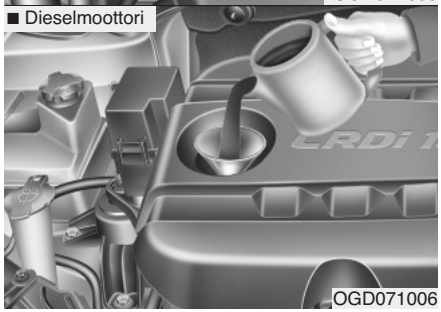

OGD071006

Jos se on lähellä “L”-merkkiä, lisää sen verran öljyä, että pinnan taso asettuu “F”-merkin kohdalle. **Älä täytä liikaa.**

Käytä suppiloa, jotta öljyä ei läikkyisi moottorin osiin.

Käytä ainoastaan määrättyjä moottoriöljyjä. (Noudata luvun 8 kappaletta ”Tilavuudet ja suositellut voiteluaineet”).

Moottoriöljyn ja -suodattimen vaihtaminen

Suosittelemme, että moottoriöljy ja polttoainesuodatin vaihdetaan valtuutetussa Kia-huollossa.

⚠ VAROITUS

Käytetty moottoriöljy saattaa aiheuttaa ihon ärtymistä tai syöpää pitempiaikaisen ihokosketuksen seurauksena. Käytetty moottoriöljy sisältää kemikaaleja, jotka ovat aiheuttaneet syöpää koe-eläimille laboratorio-olosuhteissa. Suojaa aina ihosi pesemällä kädet huolellisesti saippualla ja lämpimällä vedellä välittömästi käytetyn öljyn käsittelemisen jälkeen.

MOOTTORIN JÄÄHDYTYSNESTE

Korkeapaineisessa jäähdytysjärjestelmässä on säiliö, joka on täytetty ympärivuotiseen käyttöön tarkoitetulla pakkasnesteseoksella. Säiliö on täytetty tehtaalla.

Tarkasta nesteen pakkaskestävyys ja sen taso vähintään kerran vuodessa, ennen talvikauden alkamista ja ennen kylmempään ilmastoon matkustamista.

Jäähdytysnesteen häviämisen syy tulee aina selvittää mahdollisten lisävaurioiden ehkäisemiseksi.

Jäähdytysnesteen määrän tarkastaminen

⚠ VAROITUS

Jäähdyttimen korkin avaaminen

- **Älä koskaan yritä avata jäähdyttimen korkkia, kun moottori on käynnissä tai lämmin. Näin toimimalla vapautuva kuuma jäähdytysneste tai höyry voi aiheuttaa vakavia henkilövahinkoja sekä jäähdytysjärjestelmän ja moottorin vaurioita.**
- **Sammuta moottori ja odota, kunnes se on jäähtynyt. Ole erittäin huolellinen avatessasi jäähdyttimen korkkia. Aseta paksu pyyhe sen ympärille ja käännä sitä hitaasti vastapäivään ensimmäiseen rajoittimeen. Poistu kauemmaksi paineen vapautuessa jäähdytysjärjestelmästä. Kun olet varma, että kaikki paine on vapautunut, paina korkkia alaspäin käyttämällä paksua pyyhettä ja jatka kääntämistä vastapäivään avataksesi sen.**

(Jatkuu)

(Jatkuu)

- **Vaikka moottori ei olisi käynnissä, älä avaa jäähdyttimen korkkia tai kuivaa tulppaa moottorin ja jäähdyttimen ollessa lämpimiä. Kuumaa jäähdytysnestettä tai höyryä saattaa silti suihkuta paineella aiheuttaen vakavia vammoja.**

⚠ VAROITUS

Sähkömoottori (jäähdyttimen tuuletin) ohjautuu moottorin jäähdytysnesteen lämpötilan, ilmastoinnin kylmäaineen paineen ja ajoneuvon nopeuden mukaan. Joissain tilanteissa se saattaa toimia, vaikka moottori ei olisi käynnissä. Ole äärimmäisen varovainen työskennellessäsi jäähdytintuulettimen lähettyvillä, ettet loukkaa itseäsi pyöriviin tuuletinsiipiin. Kun moottorin jäähdytysnesteen lämpötila laskee, sähkömoottori sammuu automaattisesti. Tämä on normaali ilmiö.

Jos autossasi on bensiinin suorasuihkutus (GDI), jäähdyttimen tuuletin saattaa toimia, kunnes irrotat akun negatiivisen kaapelin.

■ Bensiinimoottori

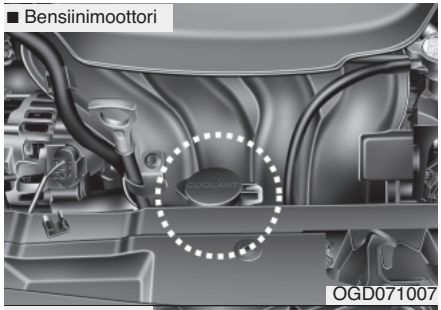

OGD071007

■ Dieselmoottori

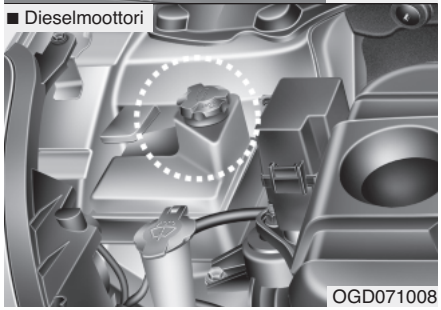

OGD071008

Tarkasta kaikkien jäähdytys- ja lämmitysjärjestelmän letkujen kunto ja liitos. Vaihda turvonneet tai kuluneet letkut uusiin.

Jäähdytysnesteen taso tulee täyttää jäähdytysnestesäiliön sivun F (Max) ja L (MIN) -merkkien väliin, kun moottori on viileä.

Jos jäähdytysnesteen taso on alhainen, lisää riittävästi tislattua (ionivaihdettua) vettä. Täytä taso F (MAX) -merkkiin asti, mutta älä täytä sen yli. Jos jäähdytysnestettä on lisättävä toistuvasti, suosittelemme tarkastuttamaan järjestelmän valtuutetussa Kia-huollossa.

Suositeltu jäähdytysneste

- Kun lisäät jäähdytysnestettä ajoneuvoosi, käytä ainoastaan ionivaihdettua tai pehmeää vettä äläkä koskaan sekoita kovaa vettä tehtaan täyttämään jäähdytysnesteeseen. Väärä jäähdytysnesteseos voi johtaa vakaviin toimintahäiriöihin ja moottoririkkoon.
- Autosi moottorissa on alumiinisia osia, jotka on suojattava korroosiolta ja jäätymiseltä etyleeniglykoli-pohjaisella jäähdytysnesteellä.
- ÄLÄ KÄYTÄ alkoholia tai metanolia sisältävää nestettä tai sekoita niitä suositeltuihin nesteisiin.
- Älä käytä liuosta, joka sisältää yli 60 % tai alle 35 % pakkasnestettä. Tällöin liuoksen vaikutus heikkenee.

Seossuhteet selviävät seuraavasta taulukosta.

Ulkoilman lämpötila	Seossuhde, (tilavuus-%)	
	Pakkasneste	Vesi
-15 °C	35	65
-25 °C	40	60
-35 °C	50	50
-45 °C	60	40

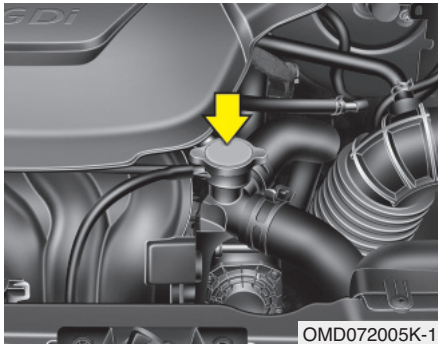

OMD072005K-1

⚠ VAROITUS

Jäähdyttimen korkki

Älä avaa jäähdyttimen korkkia, kun moottori ja jäähdytin ovat lämpimiä. Tulikuumaa jäähdytysnestettä tai höyryä saattaa suihkuta paineella aiheuttaen vakavia vammoja.

Jäähdytysnesteen vaihtaminen

Suosittelemme, että jäähdytysneste vaihdetaan valtuutetussa Kia-huollossa.

⚠ HUOMIO

Aseta paksu vaate tai kangas jäähdyttimen korkin ympärille ennen jäähdytysnesteen lisäämistä estääksesi jäähdytysnesteen läikkymisen moottorin osiin, kuten laturiin.

⚠ VAROITUS - Jäähdytysneste

- **Älä lisää jäähdytys- tai pakkasnestettä pesunestesäiliöön.**
- **Jäähdytysneste voi heikentää näkyvyyttä, kun sitä suihkutetaan tuulilasille, jolloin seurauksena voi olla auton hallinnan menettäminen tai maalipinnan ja korin vahinkoja.**

JARRU-/KYTKINNESTE

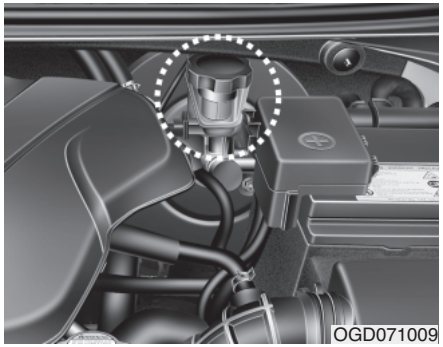

Jarrunesteen määrän tarkastaminen

Tarkasta säiliön nestemäärä säännöllisesti. Nestetason tulee olla säiliön sivun ”MIN” ja ”MAX” -merkkien välissä.

Ennen säiliön korkin poistamista ja jarrunesteen lisäämistä puhdista säiliön korkin ympäröimä alue huolellisesti, jotta neste ei likaantuisi.

Jos taso on alhainen, lisää nestettä ”MAX”-merkintään asti. Taso laskee ajokilometrien myötä. Tämä on normaali ilmiö, joka liittyy jarrupintojen kulumiseen. Jos nestetaso on liian alhainen, suosittelemme, että järjestelmä tarkastetaan valtuutetussa Kia-huollossa.

Käytä ainoastaan määrättyjä jarrunesteitä. (Noudata luvun 8 kappaletta ”Tilavuudet ja suositellut voiteluaineet”).

Älä koskaan sekoita erityyppisiä nesteitä keskenään.

⚠ VAROITUS - Jarrunesteen väheneminen

Jos jarrujärjestelmään on jatkuvasti lisättävä nestettä, suosittelemme tarkastuttamaan järjestelmän valtuutetussa Kia-huollossa.

⚠ VAROITUS - Jarruneste

Käsittele jarrunestettä varovaisesti sitä vaihtaessasi tai lisätessäsi. Varo, ettei sitä joudu silmiin. Jos jarrunestettä joutuu silmiin, puhdista välittömästi runsaalla juoksevalla vedellä. Tarkastuta silmäsi lääkärillä mahdollisimman pian.

⚠ HUOMIO

Älä anna jarrunesteen kulkeutua auton maalipinnalle, koska maali saattaa vahingoittua. Ilmalle pidempään altistuneena ollutta jarrunestettä ei tulisi koskaan käyttää, koska sen laatu voi olla heikentynyt. Tämä tulee hävittää asianmukaisesti. Älä lisää vääränlaista nestettä. Pieni määrä mineraalipohjaista öljyä, kuten moottoriöljyä, voi vahingoittaa jarrujärjestelmän osia.

PESUNESTE

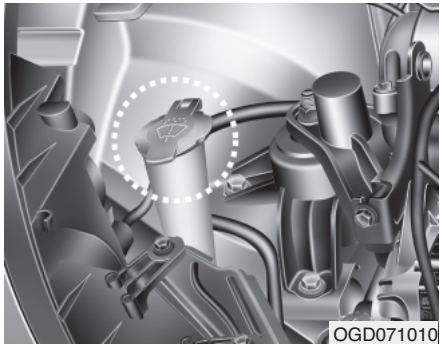

Pesunesteen määrän tarkastaminen

Tarkasta nesteen määrä pesunestesäiliössä ja lisää nestettä tarvittaessa.

Jos pesunestettä ei ole saatavilla, korvikkeena voidaan käyttää puhdasta vettä. Kuitenkin kylmissä ilmastoissa on käytettävä pesunesteliuosta, jossa on jäätymisenestoainetta, jotta jäätyminen estettäisiin.

⚠ VAROITUS - Jäähdytysneste

- **Älä lisää jäähdytys- tai pakkasnestettä pesunestesäiliöön.**
- **Jäähdytysneste voi heikentää näkyvyyttä, kun sitä suihkutetaan tuulilasille, jolloin seurauksena voi olla auton hallinnan menettäminen tai maalipinnan ja korin vahinkoja.**
- **Tuulilasin pesuneste sisältää alkoholia, jonka seurauksena se voi syttyä joissain olosuhteissa Älä päästä kipinälähteitä tai avotulta pesunesteen tai pesunestesäiliön lähelle. Auto saattaa vahingoittua tai matkustajat loukkaantua.**
- **Tuulilasin pesuneste on ihmisille ja eläimille myrkyllistä. Älä koske pesunesteeseen, äläkä päästä sitä suuhusi. Tämä voi olla terveydelle hengenvaarallista.**

SEISONTAJARRU - KAHVATYYPPI

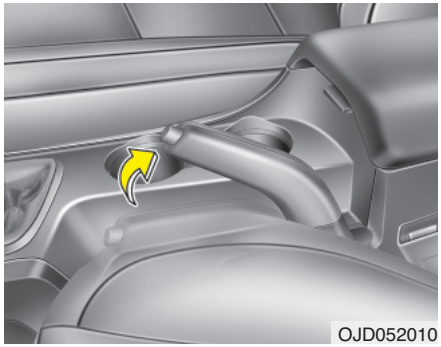

Seisontajarrun tarkastaminen

Tarkasta seisontajarruvivun liike laskemalla kuuluvien napsahdusäänten määrä, kun nostat vivun kokonaan ylös vapautetusta asennosta. Lisäksi seisontajarrun tulisi yksinään pystyä pitämään auto paikallaan kohtalaisen jyrkässä mäessä. Jos liike on pidempi tai lyhyempi kuin suositeltu, suosittelemme huollattamaan järjestelmän valtuutetussa Kia-huollossa.

Liikemäärä : 6-8 napsahdusta 20 kg:n voimalla (196 N).

POLTTOAINESUODATIN (DIESELMOOTTORIT)

Veden poistaminen polttoainesuodattimesta

Dieselmoottorin polttoainesuodatin on tärkeässä asemassa, kun polttoaineesta erotellaan vesi, jolloin ylimääräinen vesi kerääntyy suodattimen pohjalle.

Jos vettä kerääntyy polttoainesuodattimeen, varoitusvalo syttyy, kun virta kytketään ON-asentoon.

Jos tämä varoitusvalo syttyy, suosittelemme tarkastuttamaan järjestelmän valtuutetussa Kia-huollossa.

⚠ HUOMIO

Jos polttoainesuodattimeen kerääntynyttä vettä ei tyhjennetä sopivin väliajoin, sen kulkeutuminen saattaa aiheuttaa keskeisten osien, kuten polttoainejärjestelmän, vahinkoja.

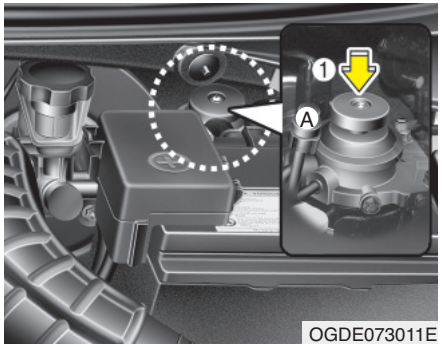

Polttoainesuodattimen ilmaus

Jos ajat polttoainesäiliön kokonaan tyhjäksi tai vaihdat polttoainesuodattimen, muista ilmata polttoainejärjestelmä, jotta moottorin käynnistäminen helpottuisi.

1. Avaa tulppa (A).
2. Paina pumppua ylös ja alas (1) noin 50 kertaa, kunnes pumppu on jäykkä.
3. Kun nipan kautta alkaa valua polttoainetta, sulje tulppa (A).
4. Poista ilma polttoainesuodattimesta poistamalla pultti ristipääruuvimeisselillä ja asentamalla se takaisin paikoilleen.
5. Pumppaa pumppua ylös ja alas (1) noin 15 kertaa.
6. Poista ilma polttoainesuodattimesta poistamalla pultti ristipääruuvimeisselillä ja asentamalla se takaisin paikoilleen.
7. Pumppaa pumppua ylös ja alas (1) noin 5 kertaa.

✻ HUOMAUTUS

- **Käytä kangasta ilmauksen aikana, jottei polttoainetta suihkuaisi ympärille.**
- **Puhdista polttoaine polttoainesuodattimen ja ruiskutuspumpun ympäriltä ennen moottorin käynnistämistä estääksesi tulipalon syttymisen.**
- **Lopuksi tarkasta jokainen osa, jos polttoainetta vuotaa.**

ILMANSUODATIN

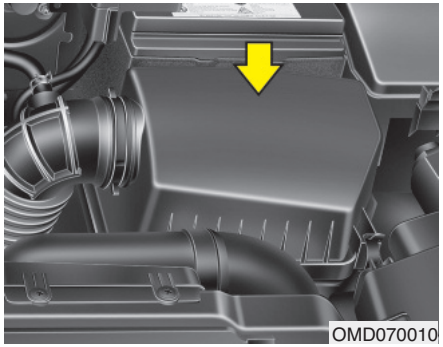

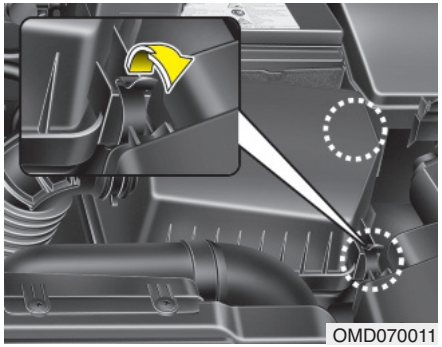

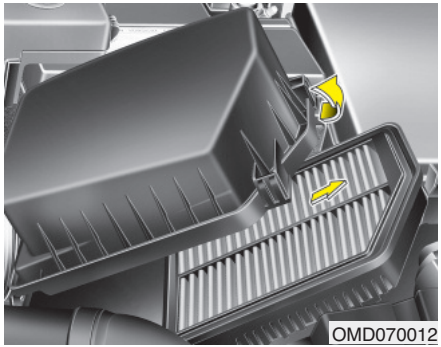

Suodattimen vaihtaminen

Tämä tulee vaihtaa tarpeen vaatiessa, ei pestä.

Voit puhdistaa suodattimen tarkastaessasi ilmansuodatinelementtiä.

Puhdista suodatin käyttämällä paineilmaa.

1. Avaa ilmansuodattimen kannen kiinnittimet ja avaa kansisuojus.
2. Pyyhi ilmansuodattimen sisäosat.
3. Vaihda ilmansuodatin.
4. Lukitse suojakansi kannen kiinnittimillä.

Vaihda suodatin huolto-ohjelman mukaisesti.

Jos ajoneuvoa käytetään erittäin pölyisillä tai hiekkaisilla alueilla, vaihda elementti suositeltuja vaihtovälejä useammin. (Ks. huoltokirjan “Vaativan käytön huolto-ohjelma”).

⚠ HUOMIO

- ***Älä aja, kun ilmansuodatin on irrotettu. Tällöin moottori kuluu nopeasti.***
- ***Kun poistat ilmansuodatinta, ole varovainen, ettei pölyä tai likaa kulkeudu imukanavaan. Muussa tapauksessa seurauksena voi olla vahinkoja.***
- ***Suosittelemme käyttämään valtuutetun Kia-huollon käyttämiä varaosia.***

RAITISILMASUODATIN

Suodattimen tarkastaminen

Jos autoa käytetään jatkuvasti hyvin saastuneissa kaupungeissa tai pölyisillä, vaikeakulkuisilla teillä, tulee se tarkastaa useammin ja vaihtaa aikaisemmin. Kun vaihdat ilmastointilaitteen raitisilmasuodattimen, noudata seuraavia toimenpiteitä ja varo, ettet vahingoita muita osia.

Vaihda suodatin huolto-ohjelman mukaisesti.

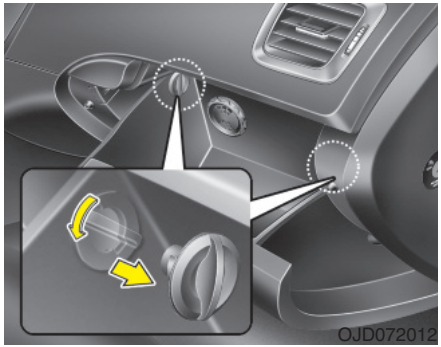

Suodattimen vaihtaminen

1. Kun hansikaslokero on avoinna, poista molemminpuoliset pysäyttimet.

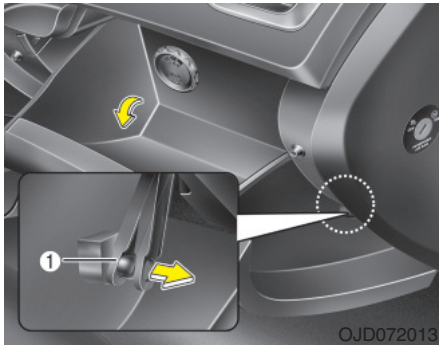

2. Avaa hansikaslokero ja irrota tukikiinnike (1).

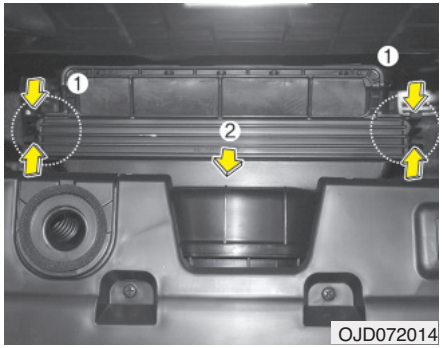

OJD072014

3. Poista kansi samalla, kun painat kannen molemmilla puolilla olevia lukitsimia ja irrota ilmastointilaitteen ilmansuodatin.

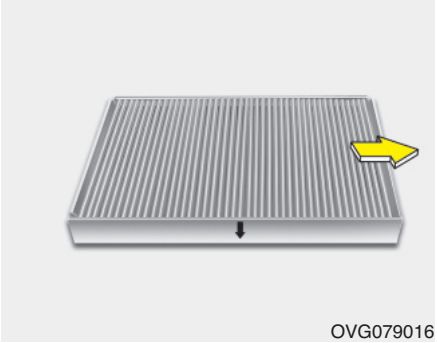
OVG079016

4. Vaihda raitisilmasuodatin uuteen.
5. Suorita asennus käänteisessä järjestyksessä.

✻ HUOMAUTUS

Vaihtaessasi ilmastointilaitteen raitisilmasuodatinta huolehdi, että asennat sen oikein. Muuten järjestelmästä saattaa kuulua melua ja suodattimen teho saattaa heikentyä.

PYYHKIJÄN SULAT

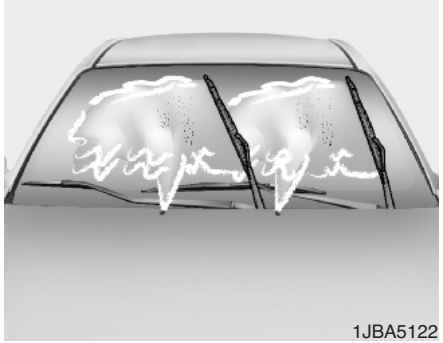

Sulan tarkastaminen

✻ HUOMAUTUS

Kaupallisten kuumavahojen, joita käytetään automaattisissa autopesuloissa, tiedetään tekevän tuulilasin vaikeaksi puhdistaa.

Joko tuulilasin tai pyyhkijän sulan likaantuminen vieraalla aineella voi heikentää tuulilasin pyyhkimien tehokkuutta. Likaantumista voivat aiheuttaa hyönteiset, mahla ja kaupallisissa autopesuloissa käytettävät kuumavahat. Jos sulat eivät pyyhi kunnolla, puhdista sekä ikkuna että sulat hyvällä puhdistusaineella tai miedolla liuoksella ja huuhtele huolellisesti puhtaalla vedellä.

⚠ HUOMIO

Estääksesi pyyhkimien vahingoittumisen, älä käytä bensiiniä, kerosiinia, maalitinneriä tai muuta liuotinta niissä tai niiden lähellä.

Sulan vaihtaminen

Jos pyyhkijät eivät enää pyyhi riittävän hyvin, sulat ovat ehkä kuluneet tai murtuneet, jolloin ne on vaihdettava.

⚠ HUOMIO

Älä yritä siirtää pyyhkimiä käsin, sillä pyyhkijän varsi tai muut osat voivat vahingoittua.

⚠ HUOMIO

Vääräntyyppisen pyyhkijäsulan käyttäminen saattaa johtaa pyyhkijöiden toimintahäiriöihin ja vioittumisiin.

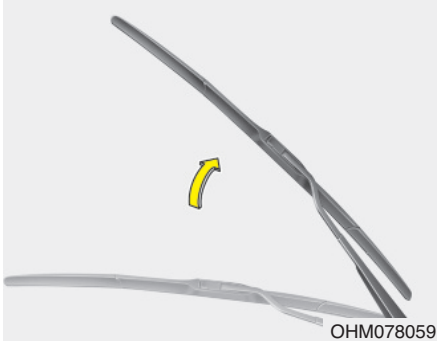

Tuulilasin pyyhkijän sulka

1. Nosta pyyhkijän varsi.

⚠ HUOMIO

Älä anna pyyhkijän pudota tuulilasille, sillä tuulilasi voi rikkoutua.

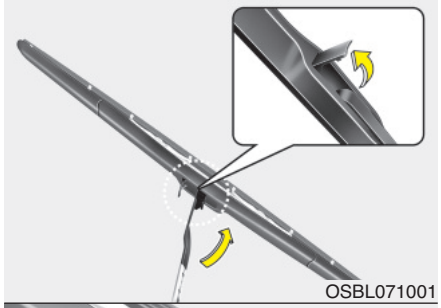

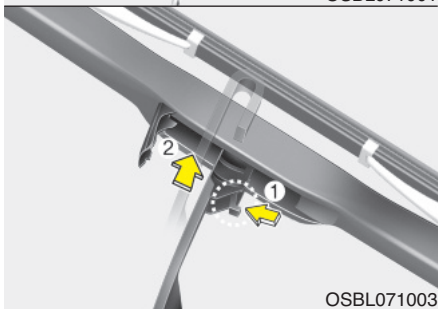

2. Käännä pyyhkijän lukitsinta. Nosta pyyhkijän lukitsin sitten ylös.
3. Paina lukitsinta (1) ja nosta pyyhkijän varsi (2) ylös.

4. Laske pyyhkijän varsi (3) alas ja asenna uusi sulka asennuksen suhteen käänteisessä järjestyksessä.
5. Palauta pyyhkijän varsi tuulilasiin.

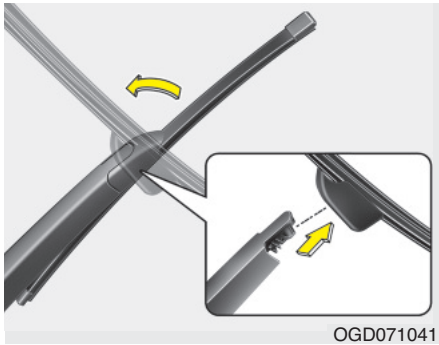

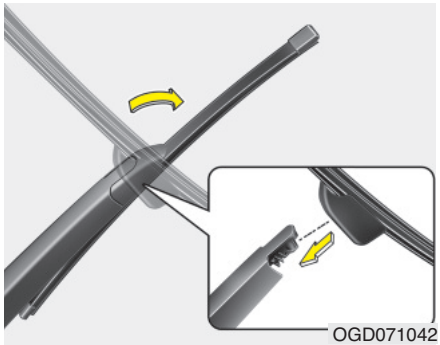

Takalasin pyyhkijän sulka

1. Nosta pyyhkijän vartta ja vedä sulka irti.
2. Asenna uusi sulka asettamalla sen keskiosa pyyhkijän varren aukkoon siten, että se lukittuu paikoilleen.
3. Varmista, että sulka on kiinnittynyt kunnolla yrittämällä vetää sitä kevyesti.

Estääksesi pyyhkijän varsien tai muiden osien vahingoittumisen, suosittelemme, että pyyhkijänsulat vaihdetaan valtuutetussa Kia-huollossa.

AKKU

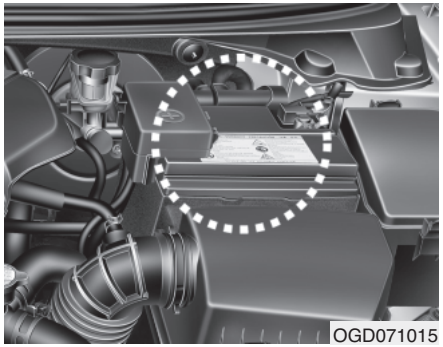

Akun käyttöiän parantaminen

- Pidä akku hyvin kiinnittyneenä.
- Pidä akun kansi puhtaana ja kuivana.
- Pidä navat ja liittimet puhtaana, kiristettynä ja voideltuna akkurasvalla.
- Huuhtele roiskunut akkuneste välittömästi akun päältä veden ja soodan liuoksella.
- Jos autoa ei aiota käyttää pitkään aikaan, irrota akkukaapelit.

VAROITUS - Akun vaarat

Lue ohjeet ja noudata niitä huolellisesti aina akkua käsitellessäsi.

Pidä sytytetyt savukkeet, avotulet ja kipinälähteet kaukana akusta.

Akkukennoissa on räjähdysherkkää vetykaasua, joka voi räjähtää syttyessään.

Pidä akut lasten ulottumattomissa, koska ne sisältävät hyvin syövyttävää RIKKIHAPPOA. Älä anna akkuhapon kulkeutua iholle, silmiin, vaatteisiin tai maalipinnalle.

(Jatkuu)

(Jatkuu)

Jos akkunestettä joutuu silmiin, huuhtele silmiä puhtaalla vedellä vähintään 15 minuuttia ja ota heti yhteys lääkäriin.

Jos akkunestettä joutuu iholle, pese altistuneet kohdat huolellisesti. Jos tunnet kipua tai polttavaa tunnetta, ota välittömästi yhteys lääkäriin.

Käytä suojalaseja, kun lataat akkua tai toimit sen lähellä. Huolehdi ilmanvaihdosta työskennellessäsi suljetuissa tiloissa.

Väärin hävitetty akku voi olla ympäristöllisesti ja terveydellisesti haitallinen. Hävitä paristo maan lain ja määräysten mukaisesti.

(Jatkuu)

(Jatkuu)

Akku sisältää lyijyä. Älä hävitä sitä käytön jälkeen. Pyydämme palauttamaan akun valtuutettuun Kia-huoltoon sen kierrättämiseksi.

- **Kun nostat muovikuorista akkua, liiallinen koteloon kohdistuva paine saattaa johtaa akkuhapon vuotoon aiheuttaen henkilövahinkoja. Nosta akku erityisellä nostolaitteella tai pidä kätesi vastakkaisissa kulmissa.**
- **Älä koskaan yritä ladata akkua, kun akkukaapelit ovat kiinni.**
- **Sähköinen sytytysjärjestelmä toimii korkealla jännitteellä. Älä koskaan koske näihin osiin moottorin käydessä tai virran ollessa päällä.**

Jos et noudata yllä esitettyjä varoituksia, vakavia tai jopa hengenvaarallisia ruumiinvammoja voi seurata.

⚠ HUOMIO

Jos käytät hyväksymättömiä sähkölaitteita, akku saattaa tyhjentyä. Älä koskaan käytä hyväksymättömiä laitteita.

Esimerkki

OJD072039

❊ Auton varsinainen akkutarra saattaa poiketa kuvan mukaisesta.

Akun kapasiteettitarra (ks. esimerkki)

1. CMF65L-BCI : Kian mallinimi akulle
2. 12V : nimellisjännite
3. 60Ah(20HR) : nimelliskapasiteetti (ampeeritunteina)
4. 92RC : nimellinen varastointikapasiteetti (minuutteina)
5. 550CCA : SAE:n mukaisen kylmätestin virta ampeereina
6. 440A : EN:n mukaisen kylmätestin virta ampeereina

Akun lataaminen

Autossasi on kalsium-pohjainen, huoltovapaa akku.

- Jos akku on tyhjentynyt lyhyessä ajassa (esim. ajo- tai sisävalot ovat unohtuneet päälle), lataa sitä alhaisella virralla 10 tunnin ajan.
- Jos akku on tyhjentynyt vähitellen auton käytössä raskaan sähkökuormituksen johdosta, lataa sitä 20-30 A virralla 2 tunnin ajan.

⚠ VAROITUS - Akun lataaminen

Kun lataat akkua, noudata seuraavia varotoimenpiteitä:

- **Akku on irrotettava autosta ja asetettava hyvin ilmastoituun paikkaan.**
- **Älä päästä savukkeita, kipinä- tai avotulilähteitä akun lähelle.**
- **Valvo akkua sen latautuessa ja pysäytä lataus tai pienennä latausvirtaa, jos akku alkaa rajusti kaasuuntua (kiehua) tai jos akkunesteen lämpötila ylittää 49 °C.**

(Jatkuu)

(Jatkuu)

- **Käytä suojalaseja, kun tarkastat akkua sen latauksen aikana.**
- **Irrota akku laturista seuraavassa järjestyksessä.**
  1. **Sammuta akkulaturin pääkytkin.**
  2. **Irrota negatiivinen liitin akun negatiivisesta navasta.**
  3. **Irrota positiivinen liitin akun positiivisesta navasta.**
- **Ennen kuin aloitat huoltotoimenpiteitä tai akun lataamista, kytke kaikki sähkölaitteet pois päältä ja sammuta moottori.**
- **Akun irrotuksessa negatiivinen kaapeli on irrotettava ensin ja asennuksessa se on kiinnitettävä viimeisenä.**

⚠ HUOMIO - ISG-Järjestelmä

Älä lataa ISG-järjestelmän akkua tavanomaisilla latureilla, sillä akku voi räjähtää tai rikkoutua korjauskelvottomaksi.

Kohteiden ohjelmoiminen uudelleen

Jotkut laitteet on ohjelmoitava uudelleen toimintaan akun tyhjentymisen tai irrottamisen jälkeen.

- Ikkunan automaattinen avaus-sulkutoiminto (ks. luku 4)
- Kattoluukku (ks. luku 4)
- Ajotietokone (ks. luku 4)
- Ilmastointijärjestelmä (ks. luku 4)
- Äänentoisto (ks. luku 4)

RENKAAT JA VANTEET

Renkaiden huolenpito

Renkaat on pidettävä suositelluissa rengaspaineissa, niiden kuormarajoituksia ei saa ylittää ja auton painojakauman on oltava määräysten mukainen, jotta renkaiden ikä, turvallisuus ja polttoainetalous säilyisivät hyvinä.

Suositellut rengaspaineet kylminä

Kaikki rengaspaineet (mukaan lukien vararengas) tulee tarkastaa renkaiden ollessa kylminä. Kylmillä renkailla tarkoitetaan, että autolla ei ole ajettu vähintään 3 tuntiin tai sillä on ajettu alle 1,6 km.

Suositeltuja paineita tulee ylläpitää, jotta saavutettaisiin mahdollisimman hyvä ajomukavuus ja ajettavuus sekä mahdollisimman alhainen renkaiden kuluminen.

Suositellut rengaspaineet löydät luvun 8 kappaleesta ”Renkaat ja vanteet”.

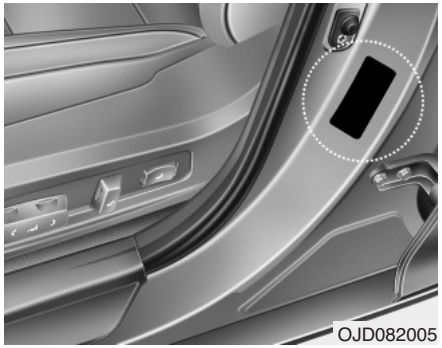

Kaikki tekniset tiedot (koot ja paineet) voit löytää autoon kiinnitetystä tarrasta.

⚠ VAROITUS - Vajaa rengaspaine

Liiallinen paineen putoaminen (0,7 baria tai enemmän) voi johtaa voimakkaaseen lämmön muodostumiseen. Seurauksena voi olla renkaan irtoaminen vanteelta, pintakuvioinnin vahingoittuminen tai muu rengasvahinko, joka voi johtaa auton hallinnan menettämiseen, josta voi seurata vakavia tai hengenvaarallisia vammoja. Tämä riski on suurempi helteillä ja ajettaessa jatkuvasti kovalla nopeudella.

⚠ HUOMIO

- *Liian alhainen paine aiheuttaa myös liiallista kulumista, huonoa ajettavuutta ja heikentynyttä polttoainetaloutta. Vannerikot ovat myös mahdollisia. Pidä aina oikeat rengaspaineet. Jos rengas vaatii jatkuvaa täyttöä, suosittelemme tarkastuttamaan järjestelmän valtuutetussa Kia-huollossa.*
- *Liiallinen täyttäminen aiheuttaa ajossa värinää ja liiallista renkaan kulutuspinnan keskiosan kulumista sekä lisää liikenneonnettomuuksien riskiä.*

⚠ HUOMIO

- *Normaalisti lämpimät renkaat ylittävät suositellut rengaspaineet noin 0,3-0,4 barilla. Älä päästä ilmaa lämpimistä renkaista säätääksesi renkaiden painetta. Muuten renkaista tulee alipaineiset.*
- *Varmista, että kiinnität täyttöventtiilien korkit. Jos venttiilikorkkia ei ole kiinnitetty, likaa tai kosteutta saattaa kulkeutua venttiilin sisään aiheuttaen ilmavuotoa. Jos venttiilikorkki on kadonnut, asenna uusi mahdollisimman pian.*

⚠ VAROITUS - Renkaan täyttäminen

Liiallinen tai liian vähäinen täyttäminen lyhentää renkaan käyttöikää, huonontaa auton käyttäytymistä ja voi johtaa renkaan odottamattomaan rikkoutumiseen. Tästä voi seurata auton hallinnan menetys ja mahdollisia henkilövahinkoja.

⚠ HUOMIO - Rengaspaine

Huomioi aina seuraavat ohjeet:

- *Tarkasta rengaspaineet, kun renkaat ovat kylmät. (kun auto on ollut pysäköitynä vähintään 3 tuntia tai sillä ei ole ajettu yli 1,6 km käynnistämisestä).*
- *Tarkasta vararenkaan paine aina, kun tarkastat muiden renkaiden paineet.*
- *Älä koskaan ylikuormita autoasi. Varo, ettet ylikuormita autosi tavaratelinettä, mikäli sellainen on varusteena.*
- *Vanhat, kuluneet renkaat ovat turvallisuusriski. Jos kulutuspinta on kulunut epätasaisesti tai renkaasi ovat vahingoittuneet, vaihda ne uusiin.*

Rengaspaineiden tarkastaminen

Tarkasta renkaasi kerran kuussa tai useammin.

Tarkasta myös vararenkaan rengaspaine.

Tarkastaminen

Käytä hyvälaatuista mittaria rengaspaineiden tarkastamiseen. Et kykene näkemään oikeaa rengaspainetta ainoastaan katsomalla renkaita. Vyörenkaat saattavat näyttää hyväpaineisilta, vaikka niiden paine olisi alhainen.

Tarkasta rengaspaineet, kun renkaat ovat kylmät. Renkaat ovat kylmät, kun auto on seissyt vähintään 3 tuntia tai sillä ei ole ajettu yli 1,5 km.

Poista venttiilikorkki renkaan venttiilin päästä. Paina painemittari tiukasti kiinni venttiiliin saadaksesi tarkan lukeman. Jos kylmän renkaan paine on suositellun paineen mukainen sopivalla kuormalla, täyttäminen ei ole tarpeen. Jos paine on alhainen, lisää ilmaa, kunnes saavutat suositellun lukeman.

Jos täytät rengasta liikaa, päästä ilmaa painamalla renkaan venttiilin keskiosan metallista pinnaa. Tarkasta rengaspaine uudelleen painemittarilla. Muista kiinnittää venttiilikorkit takaisin venttiilien päihin. Ne estävät lian ja kosteuden aiheuttamat ilmavuodot.

⚠ VAROITUS

- **Tarkasta rengaspaineet, renkaiden kuluminen ja mahdolliset rengasvahingot säännöllisesti. Käytä aina rengaspainemittaria.**
- **Ali- tai ylipaineiset renkaat kuluvat epätasaisesti aiheuttaen huonontunutta ajettavuutta ja voivat johtaa auton hallinnan menettämiseen tai äkkinäiseen rengasrikkoon. Seurauksena voi olla onnettomuuksia ja loukkaantumisia – jopa hengenvaarallisia. Suositellut rengaspaineet kylmille renkaille voit löytää tästä käyttöohjekirjasta tai kuljettajan sivun keskipilarissa olevasta rengastarrasta.**
- **Kuluneet renkaat ovat turvallisuusriski. Vaihda renkaat uusiin, jos ne ovat kuluneet epätasaisesti tai liikaa tai ne ovat vahingoittuneet.**
- **Muista tarkastaa vararenkaan paine. KIA suosittelee, että tarkastat varapyörän aina, kun tarkastat auton muiden renkaiden paineita.**

Renkaan kiertovaihto

Tasoittaaksesi kulumista, on suositeltua kiertovaihtaa renkaita 12 000 km:n välein tai aikaisemmin, jos epätasaista kulumista voidaan havaita.

Kiertovaihdon yhteydessä tarkasta renkaiden oikea tasapainotus.

Kun kiertovaihdat renkaita, tarkasta ne epätasaisista kulumisista ja vaurioista. Epätavallinen kuluminen johtuu usein vääristä rengaspaineista, virheellisistä pyöräkulmista, tasapainottomista pyöristä, äkkijarrutuksista tai kovasta kaarreajosta. Etsi kolhuja tai pullistumia renkaan kulutuspinnalta tai sivulta. Jos löydät näitä, vaihda rengas uuteen. Vaihda rengas, jos kangasta tai kudosta on näkyvissä. Kiertovaihdon jälkeen varmista etu- ja takarenkaiden oikeat rengaspaineet ja tarkasta pulttien kireys.

Ks. “Renkaat ja vanteet” luvussa 8.

■ Täysikokoisella varapyörällä (mikäli varusteena)

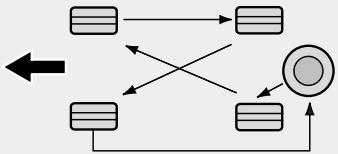

S2BLA790

■ Ilman varapyörää

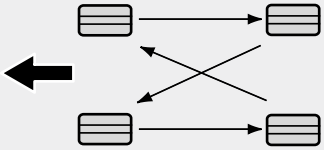

S2BLA790A

■ Suunnatut renkaat (mikäli varusteena)

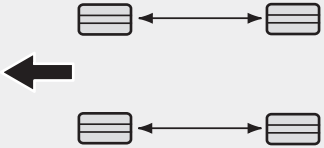

CBGQ0707A

Levyjarrujen jarrupalojen kuluneisuus tulee tarkastaa aina kiertovaihtojen yhteydessä.

✻ HUOMAUTUS

Kiertovaihda epäsymmetrisesti kuvioidut renkaat ainoastaan edestä taakse, älä oikealta vasemmalle.

⚠ VAROITUS

- **Älä käytä pienikokoista varapyörää pyörän kiertovaihdossa.**
- **Älä sekoita missään tapauksessa keskenään vyö- ja ristikudosrenkaita. Tämä voi aiheuttaa auton epätavallista käyttäytymistä, joka voi johtaa ainevahinkoihin tai vakaviin ja jopa hengenvaarallisiin loukkaantumisiin.**

Pyöränkulmat ja renkaan tasapainotus

Autosi vanteet ovat huolellisesti suunnatut ja tasapainotetut tehtaalla, jotta renkaiden kulutuskestävyys ja suorituskyky olisi mahdollisimman hyvä.

Useimmiten pyöränkulmia ei tarvitse säätää uudelleen. Kuitenkin jos epätasaista renkaan kulumista ilmenee tai auto puoltaa suuntaan tai toiseen, pyöränkulmien säätö saattaa olla tarpeen.

Jos havaitset värinää ajaessasi tasaisella tiellä, vanteidesi tasapainotus on ehkä suoritettava uudelleen.

⚠ HUOMIO

Vääränlaiset vannepainot voivat vahingoittaa auton alumiinivanteita. Käytä hyväksyttyjä vannepainoja.

Renkaan vaihtaminen

Jos rengas on kulunut tasaisesti, kulumisilmaisin ilmestyy yhtenäisenä nauhana kulutuspinnan poikki. Tämä näyttää, että renkaassa on jäljellä alle 1,6 mm kulutuspintaa. Kun näin tapahtuu, vaihda rengas uuteen.

Älä odota, että nauha ilmestyy koko kulutuspinnan poikki ennen renkaan vaihtamista.

⚠ VAROITUS - Renkaiden vaihtaminen

- **Kuluneilla renkailla ajaminen on hyvin vaarallista ja heikentää jarrujen tehoa, ohjauksen tarkkuutta ja renkaiden pitoa.**
- **Ajoneuvosi on varustettu renkailla, jotka tarjoavat turvalliset ajo-ominaisuudet ja hyvän hallittavuuden. Älä käytä renkaita tai vanteita, jotka ovat muunkokoisia tai -tyyppisiä, kuin alkuperäisesti ajoneuvoon asennetut. Nämä voivat vaikuttaa ajoneuvon turvallisuuteen ja suorituskykyyn, josta voi seurata ohjausvirhe tai nurinajo, joka voi johtaa vakavaan loukkaantumiseen. Kun vaihdat renkaat uusiin, varmista, että asennat renkaat ja vanteet, jotka ovat samankokoiset ja -tyyppiset ja joissa on sama kuvio, valmistaja ja kantavuus.**

(Jatkuu)

(Jatkuu)

- **Muuntyyppisten tai -kokoisten renkaiden käyttäminen voi vaikuttaa voimakkaasti ajo-ominaisuuksiin, käsittelyyn, maavaraan, jarrutusmatkaan, renkaan tai lumiketjujen liikkumavaraan ja nopeusmittarin luotettavuuteen.**
- **Paras käytäntö on vaihtaa kaikki neljä rengasta samanaikaisesti. Jos tämä ei ole mahdollista tai tarpeen, vaihda renkaat pareittain joko eteen tai taakse. Ainoastaan yhden renkaan vaihtaminen voi vaikuttaa merkittävästi ajoneuvon käyttäytymiseen.**
- **ABS:n toiminta perustuu pyörien nopeuksien vertailuun. Renkaan koko voi vaikuttaa pyörän nopeuteen. Kun vaihdat renkaita, kaikkien neljän renkaan on oltava samaa kokoa kuin auton alkuperäisrenkaat. Erikokoisten renkaiden käyttäminen voi aiheuttaa ABS- ja ESC-järjestelmän epäsäännöllistä toimivuutta.**

Pienen varapyörän vaihtaminen (mikäli varusteena)

Pienellä vararenkaalla on lyhyempi käyttöikä kuin normaalikokoisella renkaalla. Vaihda se, kun näet kulumisilmaisimen palkit renkaan kulutuspinnalla. Pienen vararenkaan on oltava samankokoinen ja -laatuinen kuin alkuperäinen ja se tulisi asentaa samalle pienen varapyörän vanteelle. Pientä vararengasta ei ole tarkoitettu asennettavaksi normaalikokoiselle vanteelle, eikä pienen varapyörän vannetta ole suunniteltu normaalikokoisen renkaan asentamiselle.

Vanteen vaihtaminen

Jos jostain syystä vaihdat metalliset vanteet, varmista, että uudet vanteet ovat läpimitaltaan, leveydeltään ja vanteen keskiösyvyydeltään samanlaiset kuin alkuperäiset tehdasvanteet.

⚠ VAROITUS

Pyörä, joka ei ole oikean kokoinen, voi vaikuttaa heikentävästi vanteen/renkaan ja laakerin käyttöikään, jarrutus- ja pysähtymiskykyyn, ajo-ominaisuuksiin, maavaraan, renkaan ja lokasuojan väliseen etäisyyteen, lumiketjun liikkumavaraan, nopeus- ja matkamittarin kalibrointiin, ajovalojen korkeussäätöön ja puskurin korkeuteen.

Renkaan pito

Renkaan pito saattaa heikentyä kuluneilla tai vääräpaineisilla renkailla ajettaessa tai liukkaiden olosuhteiden vallitessa. Renkaat tulisi vaihtaa, kun kulumisilmaisimet ilmestyvät kulutuspinnalle. Pienentääksesi ajoneuvon hallinnan menettämisen riskiä, aja aina hiljempaa, kun tiellä on vettä, lunta tai jäätä.

Renkaan huolto

Oikean rengaspaineen lisäksi virheettömät pyöränkulmat auttavat ehkäisemään renkaan kulumista. Jos havaitset epätasaista renkaan kulumista, tarkastuta pyöränkulmat huollossa.

Jos aiot vaihtaa uudet renkaat, varmista niiden tasapainotus. Tämä parantaa ajomukavuutta ja renkaan kulutuskestävyyttä. Lisäksi rengas tulisi aina tasapainottaa uudelleen, jos se poistetaan vanteelta.

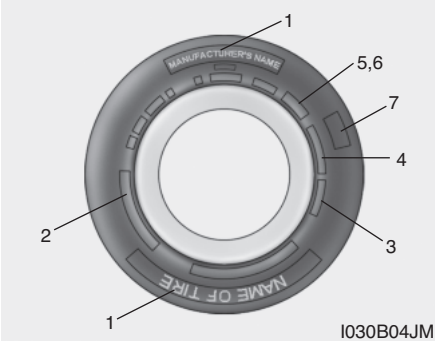

Renkaan sivupinnan merkinnät

Näiden tietojen avulla rengas voidaan tunnistaa ja siitä saadaan selville renkaan keskeiset ominaisuudet sekä turvastandardin mukainen valmistenumero (TIN). Valmistenumeron avulla rengas voidaan tunnistaa mahdollisen takaisinkutsun varalta.

1. Valmistajan tai tuotteen nimi

Tästä ilmenee renkaan valmistajan tai tuotteen nimi.

2. Renkaan kokomerkintä

Renkaan sivuun on merkitty renkaan kokomerkinnät. Tarvitset tätä tietoa, kun valitset autoosi uusia renkaita. Seuraavassa opastetaan, mitä renkaan kokomerkinnän kirjaimet ja numerot tarkoittavat.

Esimerkki renkaan kokomerkinnästä:

(Nämä numerot ovat ainoastaan esimerkkinä, kokomerkintä saattaa vaihdella ajoneuvosta riippuen).

195/65R15 91H

P - Soveltuva ajoneuvotyyppi (”P”-merkinnällä varustetut renkaat on tarkoitettu käytettäväksi henkilöautoissa tai kevyissä kuorma-autoissa; kuitenkaan kaikissa renkaissa ei ole tätä merkintää).

195 - Renkaan leveys millimetreinä.

65 - Profiilisuhde. Renkaan korkeuden osuus prosentteina leveydestä.

R - Renkaan valmistuskoodi (vyörengas).

15 - Vanteen halkaisija tuumina.

91 - Kantavuusindeksi. Koodi, joka on yhteydessä suurimpaan kuormaan, jonka rengas kykenee kantamaan.

H - Nopeusluokka. Katso tämän osion nopeusluokitustaulukko saadaksesi lisätietoa.

Vanteen kokomerkinnät

Vanteissa on myös tärkeitä merkintöjä, joita tarvitset aina vanteita vaihtaessasi. Seuraavassa opastetaan, mitä vanteen kokomerkinnän kirjaimet ja numerot tarkoittavat.

Esimerkki vanteen kokomerkinnästä:

6.0JX15

6.0 - Vanteen leveys tuumina.

J - Vanteen muotomerkintä.

15 - Vanteen halkaisija tuumina.

Renkaan nopeusluokat

Alla oleva taulukko erittelee erilaisia, nykyisin käytössä olevia henkilöautorenkaiden nopeusluokkia. Nopeusluokka on osa renkaan sivussa olevaa kokomerkintää. Tämä merkintä viittaa kyseisen renkaan suurimpaan suunniteltuun turvalliseen käyttönopeuteen.

Nopeusluokan tunnus	Huippunopeus
S	180 km/h
T	190 km/h
H	210 km/h
V	240 km/h
Z	Yli 240 km/h

3. Renkaan iän tarkastaminen (TIN : valmistenumero)

Valmistuspäivän mukaan yli 6 vuotta vanhojen renkaiden suorituskyky ja kestävyys heikkenevät luonnollisesti iän mukana (myös käyttämättömät vararenkaat). Tämän vuoksi renkaat (mukaan lukien vararengas) tulisi vaihtaa uusiin. Voit löytää valmistuspäivämäärän renkaan sivun (mahdollisesti sisäpuolelta) DOT-merkinnästä. Renkaan DOT-merkintä sisältää numerosarjan, jossa on sekä numeroita että kirjaimia. Valmistuspäivämäärä selviää neljästä viimeisestä DOT-merkinnän numerosta.

DOT : XXXX XXXX OOOO

DOT-merkinnän alkuosa tarkoittaa tehtaan koodinumeroa, renkaan kokoa ja kulutuspinnan kuviointia. Neljä viimeistä numeroa osoittaa valmistusviikon ja -vuoden.

Esimerkiksi:

DOT XXXX XXXX 1612 -merkinnän mukaan rengas on valmistettu 16. viikolla vuonna 2012.

⚠ VAROITUS - Renkaan ikä

Renkaiden toiminta heikkenee ajan myötä, vaikka niitä ei edes käytettäisi. Riippumatta jäljellä olevasta kulutuspinnasta on yleisesti suositeltavaa, että renkaat vaihdetaan 6 vuoden normaalikäytön jälkeen. Helteiden aiheuttama lämmön nousu tai jatkuva auton kuormittaminen voi kiihdyttää ikääntymistä. Näiden varoitusten noudattamatta jättäminen voi aiheuttaa äkillisiä rengasrikkoja, jotka voivat johtaa hallinnan menettämisiin ja vakaviin onnettomuuksiin, joihin voi liittyä vakavia tai hengenvaarallisia loukkaantumisia.

4. Renkaan kerrosrakenne ja materiaali

Kumipäällysteisten kudoskerrosten määrä renkaassa. Rengasvalmistajan on myös ilmoitettava renkaassa käytetyt materiaalit, kuten teräs, nailon, polyesteri yms. Kirjain ”R” tarkoittaa vyörengasrakennetta, kirjain ”D” vinokerrosrakennetta ja kirjain ”B” vinoa vyörengasrakennetta.

5. Suurin sallittu rengaspaine

Tämä luku kertoo suurimman ilmanpaineen, joka renkaaseen voidaan laittaa. Älä ylitä suurimpia sallittuja rengaspaineita. Katso rengas- ja kuormatietojen tarrasta suositellut rengaspaineet.

6. Suurin kantavuusluokka

Tämä luku kertoo suurimman kantavuuden kilogrammoina, jonka rengas kykenee kantamaan. Kun vaihdat auton renkaat, käytä aina renkaita, joilla on samat kantavuusluokitukset kuin alkuperäisillä renkailla.

7. Yhdenmukainen renkaan laatuluokitus

Laatuluokitukset voidaan löytää renkaan sivulta (mikäli on).

Esimerkiksi:

TREADWEAR 200

TRACTION AA

TEMPERATURE A

Tread wear - kulutuspinnan kestävyys

Kulutuspinnan kestävyysarvo vertailuarvo renkaan kulumiselle, joka on testattu valvotuissa olosuhteissa hyväksytyllä testiradalla. Esimerkiksi, jos renkaan kestävyysarvo on 150, se on testiradalla 1,5 kertaa kestävämpi kuin kestävyysarvon 100 rengas.

Kuitenkin renkaiden suhteellinen suorituskyky riippuu varsinaisista käyttöolosuhteista. Ne saattavat poiketa merkittävästi testimallista ajotottumusten, huoltokäytäntöjen, tietyyppien ja ilmastojen vaihteluiden seurauksena.

Nämä arvot on merkitty henkilöauton renkaiden sivuun. Autoosi saatavilla olevien vakio- tai lisävarusterenkaiden arvot saattavat poiketa toisistaan.

Traction - Pito (AA, A, B ja C)

Pitoarvot ovat suuruusjärjestyksessä: AA, A, B ja C. Nämä arvot kuvaavat renkaan kykyä pysähtyä märällä tiepäällysteellä, ja niiden mittaukset on suoritettu valvotuissa olosuhteissa määrätyillä asfaltti- ja betonipinnoilla. C:llä merkityssä renkaassa on huono pitokyky.

⚠ VAROITUS

Tämän auton renkaille myönnetyt pitoarvot pohjautuvat suoran ajon jarrutuskokeisiin, joihin ei sisälly kiihdytyksiä, kaarreajoa, vesiliirtoa tai maksimipidon testejä.

Temperature - Lämpötila (A, B ja C)

Lämpötila-arvoja ovat A (korkein), B ja C. Ne kuvaavat renkaan kykyä estää lämmön kehittymistä ja kykyä vapauttaa sitä. Mittaukset on suoritettu valvotuissa olosuhteissa määrätyllä sisälaboratorion testivanteella.

Jatkuvat korkeat lämpötilat voivat aiheuttaa renkaan materiaalin rappeutumista ja käyttöiän alenemista. Liian suuret lämpötilat voivat myös johtaa renkaan äkilliseen rikkoutumiseen. Arvot B ja A kuvaavat korkeampaa suorituskykytasoa kuin lain vaatimat laboratorion testivanteella.

⚠ VAROITUS - Renkaan lämpötila

Tämän auton renkaille annetut lämpötila-arvot koskevat oikein täytettyjä ja kuormitettuja renkaita. Liiallinen nopeus, alhainen rengaspaine tai liiallinen kuormaus (yhteensä tai erikseen) voi lisätä lämmöntuottoa ja äkillisen rengasrikon riskiä. Tästä voi aiheutua auton hallinnan menettäminen ja vakavia tai jopa hengenvaarallisia loukkaantumisia.

SULAKKEET

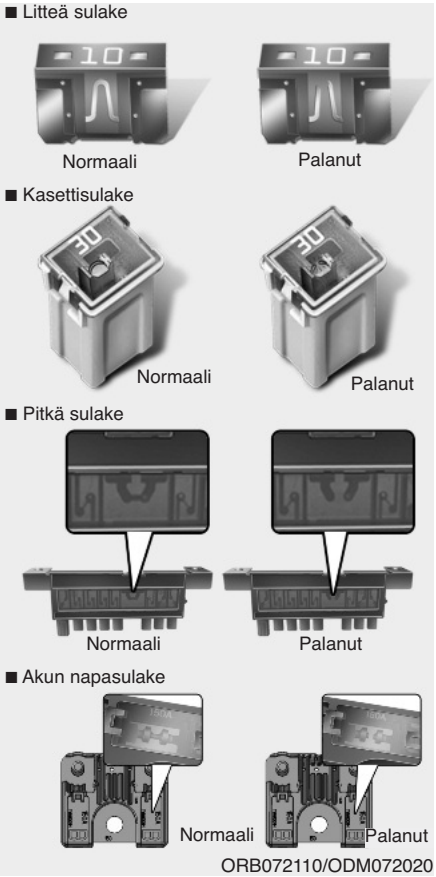

Auton sähköjärjestelmä on suojattu sulakkeiden avulla mahdollisen sähköisen ylikuormituksen aiheuttamilta vahingoilta.

Tässä ajoneuvossa on 3 (tai 4) sulakerasiaa, joista yksi sijaitsee kuljettajan kojelaudan sivussa ja muut moottoritilassa akun lähettyvillä.

Jos auton valot, sähkölaitteet tai hallintapainikkeet tai -säätimet eivät toimi, tarkasta vastaavan piirin sulake. Jos sulake on palanut, sen sisällä oleva lankaelementti on katkennut.

Jos sähköjärjestelmät eivät toimi, tarkasta ensin kuljettajan puolen sulakerasia.

Korvaa aina palanut sulake samanarvoiseen.

Ennen palaneen sulakkeen vaihtamista siirry turvalliseen paikkaan, sammuta moottori sekä kaikki sähkölaitteet ja irrota akun negatiivinen kaapeli.

Jos tämäkin sulake palaa, on kyseessä sähköjärjestelmän toimintahäiriö. Vältä kyseisen järjestelmän käyttöä. Suosittelemme kääntymään valtuutetun Kia-huollon puoleen.

Sulakkeita on kolmea eri tyyppiä: malliltaan litteä sulake on tarkoitettu alhaisille virroille, kasettimaiset ja pitkät sulakkeet on vastaavasti tarkoitettu suuremmille virroille.

⚠ VAROITUS - Sulakkeen vaihtaminen

- **Älä koskaan korvaa sulaketta millään muulla kuin toisella samanarvoisella sulakkeella.**
- **Suurempi sulake voi aiheuttaa vahinkoja ja jopa tulipaloja.**
- **Älä koskaan asenna johtoa tai alumiinikelaa oikean sulakkeen sijasta – edes tilapäisasennuksena. Tämä voi aiheuttaa laajamittaisia sähkövahinkoja ja mahdollisen tulipalon.**

⚠ HUOMIO

Älä koskaan käytä ruuvitalttaa tai muuta metalliesinettä sulakkeen poistamiseen, koska se saattaa aiheuttaa oikosulun ja vahingoittaa järjestelmää.

✻ HUOMAUTUS

Varsinainen sulakerasian tarra saattaa poiketa varusteena olevista sulakkeista.

⚠ HUOMIO

- ***Kun vaihdat palanutta sulaketta tai relettä uuteen varmista, että uusi sulake tai rele kiinnittyy tiukasti kiinnikkeisiin. Sulakkeen tai releen huolimaton kiinnittäminen voi aiheuttaa ajoneuvon johto- ja sähköjärjestelmiin vahinkoa ja jopa tulipalon.***
- ***Älä irrota sulakkeita, releitä tai liittimiä, jotka on kiinnitetty ruuvein tai mutterein. Jos sulake, rele tai liitin ei ole kiinnitetty kokonaan, se saattaa aiheuttaa tulipalon. Jos ruuvilla tai mutterilla kiinnitetty sulake, rele tai liitin on palanut, suosittelemme kääntymään valtuutetun Kia-huollon puoleen.***
- ***Älä kiinnitä mitään muita esineitä (esim. ruuvaria tai johtoja) kuin sulakkeita tai releitä niille tarkoitettuihin paikkoihin. Tämä voi aiheuttaa liitospintojen rikkoutumisen ja järjestelmän vahingoittumisen.***

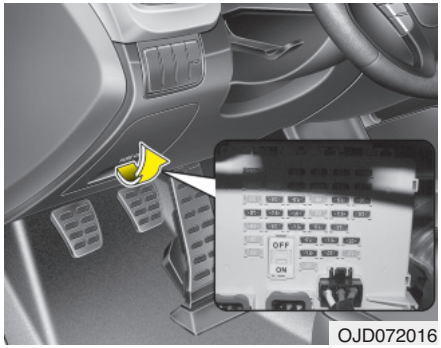

OJD072016

Sisätilan sulakerasian sulakkeen vaihtaminen

1. Sammuta moottori ja kaikki muut laitteet.
2. Avaa sulakerasian kansi kojetaulun päästä.

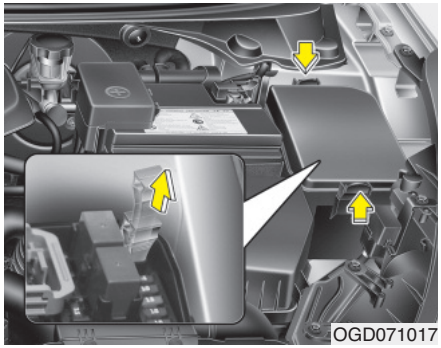
OGD071017

3. Vedä epäilty sulake irti. Käytä poistotyökalua, joka sijaitsee moottoritilan sulakerasiassa.
4. Tarkasta irrotettu sulake. Jos se on palanut, vaihda uuteen.
5. Paina uusi, samanarvoinen sulake paikoilleen varmistaen, että se asettuu tiukasti kiinnikkeisiin.

Jos se kiinnittyy heikosti, suosittelemme ottamaan yhteyden Kia-huoltoon.

Jos sinulla ei ole varasulaketta, käytä samanarvoista sulaketta jostain muusta piiristä, jota sinun ei ehkä tarvitse käyttää, kuten savukkeensytyttimen sulaketta.

Jos ajo-, sumu-, seisonta-, sisävalot tai suuntavilkut eivät toimi ja polttimot eivät ole palaneet, suosittelemme kääntymään valtuutetun Kia-huollon puoleen.

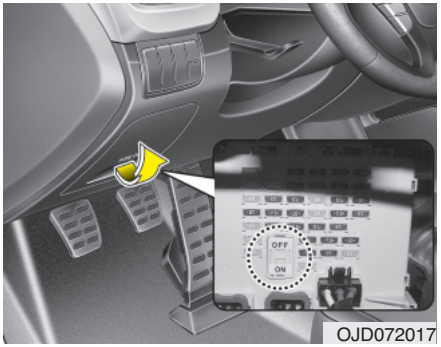

OJD072017

Sulakekytkin (varastosulake)

Aseta sulakekytkin aina ON-asentoon.

Jos siirrät kytkimen OFF-asentoon, kauko-ohjain (tai smart key) ei ehkä toimi oikein ja laitteet, kuten äänentoisto ja digitaalikello on säädettävä uudelleen.

Kun sulakekytkin on OFF-asennossa, mittaristoon ilmestyvä viesti “Turn on fuse switch” kehottaa kytkemään sulakekytkimen päälle.

⚠ HUOMIO

- ***Aseta sulakekytkin aina ON-asentoon ennen kuin ajat autolla.***
- ***Älä siirrä sulakekytkintä jatkuvasti. Sulake saattaa kulua loppuun.***

✻ HUOMAUTUS

Jos sinun pitää pysäköidä ajoneuvo 1 kuukautta pidemmäksi aikaa, siirrä sulakekytkin OFF-asentoon estääksesi akun tyhjentymisen.

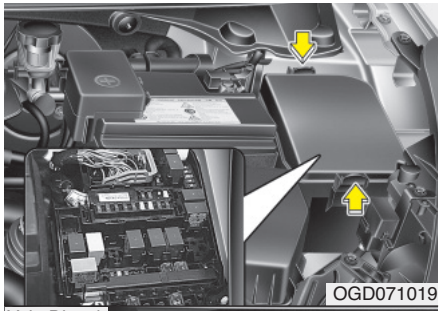
OGD071019

Vain Diesel

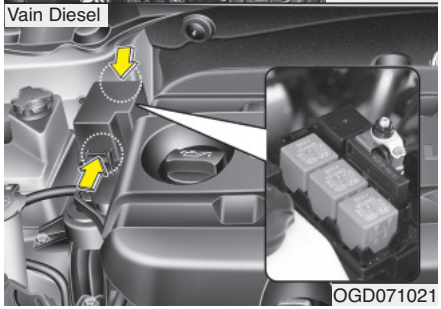
OGD071021

Moottoritilan sulakkeen vaihtaminen

1. Sammuta moottori ja kaikki muut laitteet.
2. Poista sulakerasian kansi painamalla kielekettä ja nostamalla ylöspäin.

3. Tarkasta irrotettu sulake. Jos se on palanut, vaihda uuteen. Käytä moottoritilan sulakerasiassa sijaitsevaa sulaketyökalua sulakkeen poistamiseen ja kiinnittämiseen.
4. Kiinnitä uusi, samanarvoinen sulake ja varmista sen kunnollinen kiinnittyminen. Jos se kiinnittyy löysästi, suosittelemme ottamaan yhteyden valtuutettuun Kia-huoltoon.

⚠ HUOMIO

Moottoritilan sulakerasian tarkastamisen jälkeen kiinnitä sulakerasian kansi kunnolla kiinni. Jos näin ei toimita, vesivuoto saattaa aiheuttaa sähkövahinkoja.

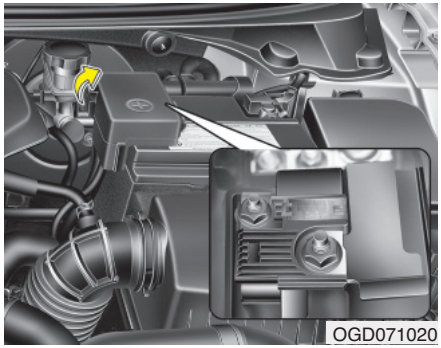

Pääsulake

Jos pääsulake on palanut, on se irrotettava seuraavasti:

1. Sammuta moottori.
2. Irrota akun negatiivinen kaapeli.
3. Avaa mutterit yllä olevan kuvan mukaisesti.
4. Korvaa palanut sulake uudella samanarvoisella.
5. Suorita asennus käänteisessä järjestyksessä.

⚠ HUOMIO

Kun olet tarkastanut pääsulakkeen, kiinnitä kansi huolellisesti ja varmista, että sen sulkemisesta kuuluu napsahtava ääni. Jos näin ei toimita, sähköhäiriöitä saattaa ilmetä vesivuotojen aiheuttamana.

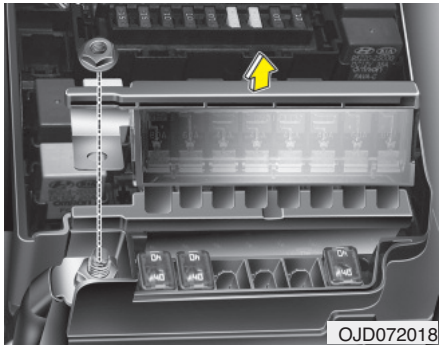

Pitkä sulake

Jos pitkä sulake on palanut, on se irrotettava seuraavasti:

1. Sammuta moottori.
2. Irrota akun negatiivinen kaapeli.
3. Poista sulakerasia moottoritilan oikealta puolelta.
4. Avaa mutterit yllä olevan kuvan mukaisesti.
5. Korvaa palanut sulake uudella samanarvoisella.
6. Suorita asennus käänteisessä järjestyksessä.

✻ HUOMAUTUS

Jos pitkä tai pääsulake on palanut, suosittelemme kääntymään valtuutetun Kia-huollon puoleen.

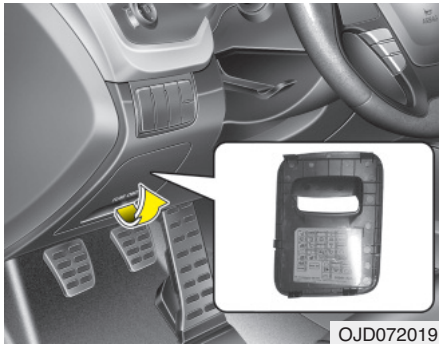
OJD072019

Sulake-/relerasian kuvaus

Sisätilan sulaketaulukko

Sulake-/relerasian sisältä löydät sulaketaulukon, josta ilmenee sulakkeen tai releen nimi ja koko.

✻ HUOMAUTUS

Kaikki tämän käyttöoppaan sulakerasian kuvaukset eivät ehkä ole sovellettavissa autoosi. Tiedot ovat olleet tarkkoja painatushetkellä. Kun tarkastelet autosi sulakerasiaa, noudata sen omaa sulaketaulukkoa.

✻ HUOMAUTUS

Varsinainen sulakerasian tarra saattaa poiketa varusteena olevista sulakkeista.

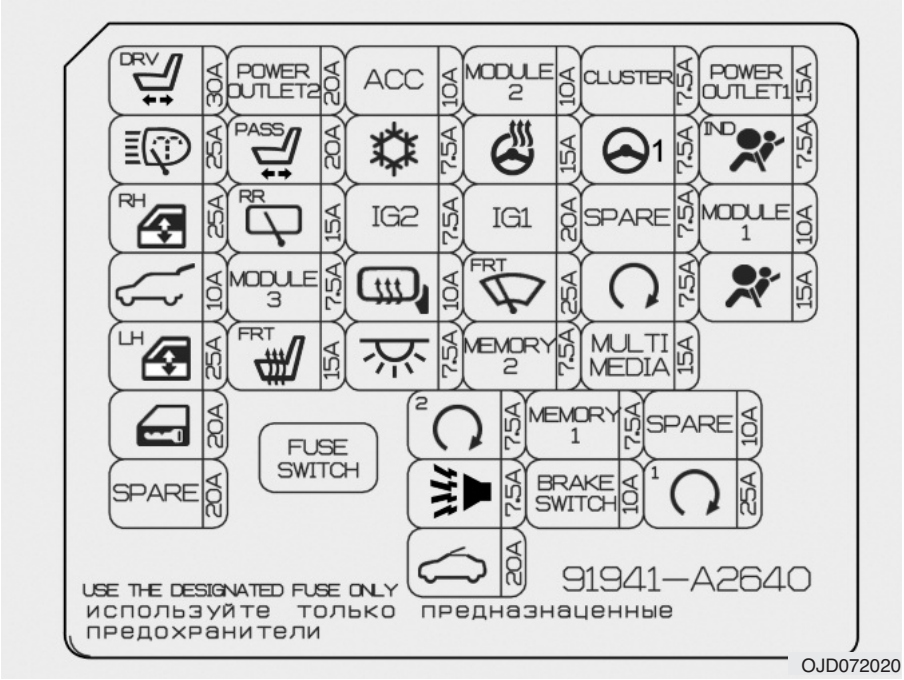

OJD072020

Kojelauta (kuljettajanpuoleinen sulakerasia)

Nro.	Sulakekoko	Tunnus	Sulakkeen nimi	Suojattu komponentti
1	30A	DRV	P/SEAT DRV	4-toiminen: kuljettajan ristiseläntuen kytkin 6-toiminen : kuljettajan istuimen manuaalikytkin, kuljettajan IMS-yksikkö
2	25A		H/LP WASHER	ICM-relerasia (ajovalopesulaitteen rele)
3	25A	RH	P/WDW RH	Oikean sähköikkunan rele, kuljettajan/matkustajan sähköikkunan turvatoiminnon yksikkö, oikean sähköisen takaikkunan turvatoiminnon yksikkö
4	10A		T/GATE OPEN	Takaluukun avauksen rele
5	25A	LH	P/WDW LH	Vasemman sähköikkunan rele, kuljettajan/matkustajan sähköikkunan turvatoiminnon yksikkö, vasemman sähköisen takaikkunan turvatoiminnon yksikkö
6	20A		DR LOCK	Ovilukkojen lukituksen-/avauksen rele, turvalukituksen rele
7	20A	SPARE	SPARE	-
8	20A	POWER OUTLET2	POWER OUTLET 2	Savukkeensytytin, tavaratilan sähköpistoke
9	20A	PASS	P/SEAT ASS	Etumatkustajan sähköinen ristiselän tuki
10	15A	RR	RR WIPER	ICM-relerasia (takalasinpyyhkijän rele), takalasinpyyhkijän moottori
11	7,5A	MODULE 3	MODULE 3	AUTO-ajovalojen ja auringonvalon tunnistin, automaattivaihteiston vaihdevipu (vaihdelukko), varoitusvilkut
12	15A	FRT	S/HEATER FRT	Kuljettajan/matkustajan istuinlämmittimen yksikkö
13	10A	ACC	ACC	A/V- ja navigointijärjestelmän keskusyksikkö (ilman ISG:tä), äänentoisto (ilman ISG:tä), DC-DC-muunnin (ISG:llä), digitaalikello, Smart Key -ohjausyksikkö,BCM, ulkopeilikytkin, ulkopeilit

Nro.	Sulakekoko	Tunnus	Sulakkeen nimi	Suojattu komponentti
14	7,5A		A/CON	Ilmanpuhdistin, ilmastoinnin ohjausyksikkö, puhaltimen rele, PTC-rele
15	7,5A	IG2	IG2	ICM-relerasia (ajovalopesulaitteen rele), sadetunnistin, BCM, elektrokromaattinen taustapeili, panorama-kattoluukku, Smart key -ohjausyksikkö, matkustajan istuinlämmittimen yksikkö, kuljettajan istuinlämmittimen yksikkö
16	10A		HTD MIRR	Kuljettajan/matkustajan ulkopeili, ECU, ilmastoinnin ohjausyksikkö
17	7,5A		INTERIOR LAMP	Hansikaslokeron, tavaratilan, ehostuspeilien, matkustamon, kattokonsolin valot
18	7,5A	2	PDM 2	Smart Key -ohjausyksikkö, Start/Stop-painikkeen kytkin
19	7,5A		B/HORN	ICM-relerasia (murtohälyttimen äänimerkin rele)
20	20A		SUNROOF	Panorama-kattoluukku
21	10A	MODULE 2	MODULE 2	Sähköisen seisontajarrun yksikkö, DC-DC-muunnin (ISG:llä), ajovalojen korkeussäätökytkin, ilmastoinnin ohjausyksikkö, peruutustutkan anturit, pysäköintiavustimen ohjausyksikkö, oikea/vasen ajovalo, ATM-vaihdevivun merkkivalo, keskikonsolin kytkimet, kojelaudan katkaisijapaneeli, kuljettajan/matkustajan istuinlämmittimen yksikkö, kuljettajan istuimen IMS-yksikkö
22	15A		HTD STRG	Ohjauspyörän lämmitin
23	20A	IG1	IG1	Moottoritilan sulake- ja relerasia (ECU4, B/UP LAMP, ABS3, TCU2 FUSE)
24	25A	FRT	WIPER	Pyyhkijärele, ICM-relerasia (sadetunnistimen rele), tuulilasinpyyhkijän moottori

Nro.	Sulakekoko	Tunnus	Sulakkeen nimi	Suojattu komponentti
25	7,5A	MEMORY 2	MEMORY 2	Käynnistykseneston yksikkö (ilman smart key:tä)
26	7,5A	MEMORY 1	MEMORY 1	Taittuvat ovipeilit, Smart Key -ulkokahvat, kuljettajan IMS-yksikkö, keskikojelaudan kytkimet, mittaristo, rengaspaineiden valvontajärjestelmän yksikkö, BCM, ilmastoinnin ohjausyksikkö, ICM-relerasia (ovipeilien taittumisen/avauksen rele), virtalukon valaistus ja oven varoituskytkin, peruutustutkan kytkin, Data-liitin, äänimerkki
27	10A	BRAKE SWITCH	BRAKE SWITCH	Smart Key -ohjausyksikkö, jarruvalokytkin
28	7,5A	CLUSTER	CLUSTER	Mittaristo, digitaalikello
29	7,5A	1	POWER STEERING	EPS-yksikkö
30	7,5A	SPARE	SPARE	-
31	7,5A		START	Käynnistysrele, ECU, virtalukon kytkin, vaihdealueen kytkin, TCU, Smart Key -ohjausyksikkö
32	15A	MULTI MEDIA	MULTI MEDIA	A/V- ja navigoinnin keskusyksikkö (ilman ISG:tä), äänentoisto (ilman ISG:tä), DC-DC-muunnin (ISG:llä), digitaalikello
33	10A	SPARE	SPARE	-
34	25A	1	PDM 1	Smart Key -ohjausyksikkö
35	15A	POWER OUTLET1	P/OUTLET 1	Keskikonsolin sähköpistoke

Nro.	Sulakekoko	Tunnus	Sulakkeen nimi	Suojattu komponentti
36	7,5A	IND	A/BAG IND	Mittariston airbag-merkkivalo
37	10A	MODULE 1	MODULE 1	BCM, rengaspaineiden valvontajärjestelmä (TPMS), automaattivaihteiston valitsinvipu, äänentoisto, kääntyvien ajovalojen yksikkö, kaistavaroittimen yksikkö (LDWS)
38	15A		A/BAG	SRS-ohjausyksikkö

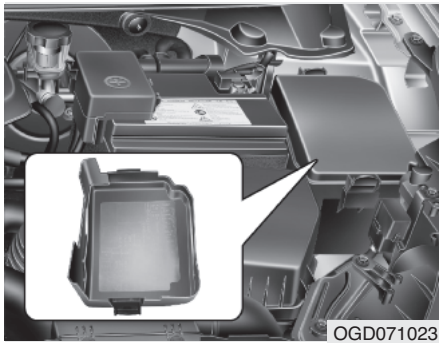

Moottoritilan sulakerasia (MPI, GDI bensiinimoottorit)

✻ HUOMAUTUS

Varsinainen sulakerasian tarra saattaa poiketa varusteena olevista sulakkeista.

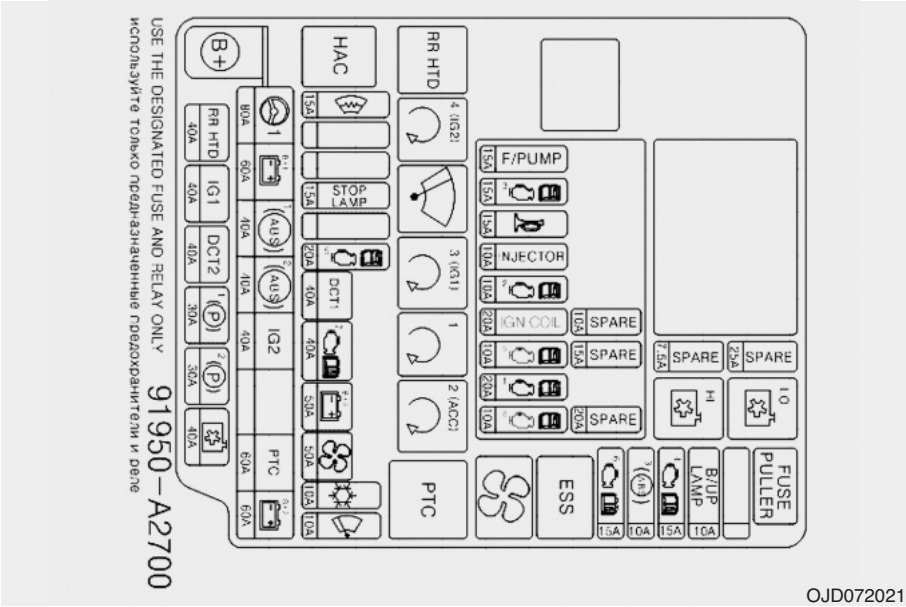

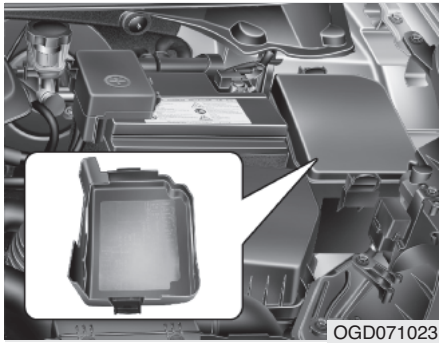

Moottoritilan sulakerasia (T-GDI bensiinimoottorit)

✻ HUOMAUTUS

Varsinainen sulakerasian tarra saattaa poiketa varusteena olevista sulakkeistaa.

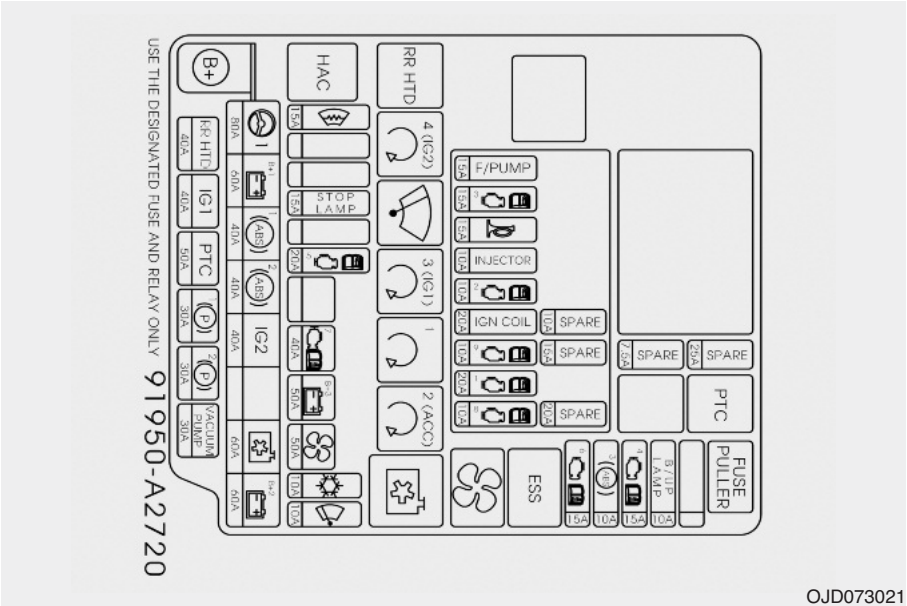

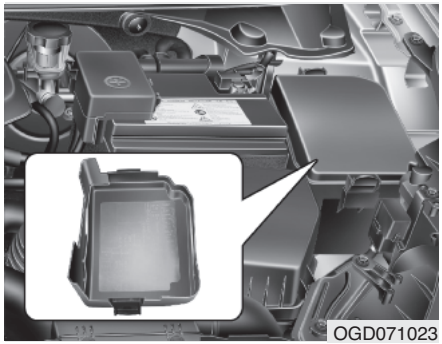

Moottoritilan sulakerasia (ainoastaan dieselmoottorit)

✻ HUOMAUTUS

Varsinainen sulakerasian tarra saattaa poiketa varusteena olevista sulakkeista.

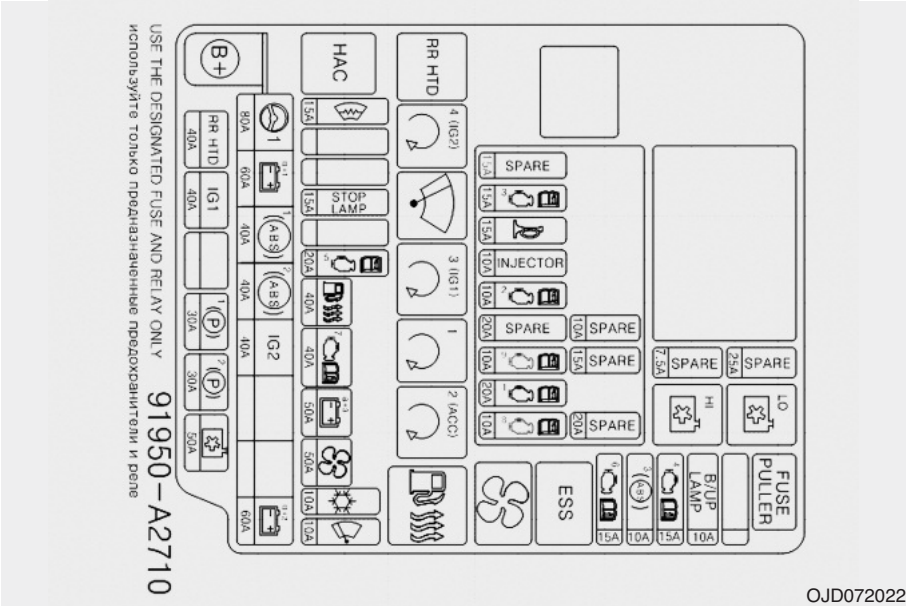

OJD072022

Moottoritilan pääsulakerasia (ainoastaan bensiinimoottorit)

Sulake	Sulakekoko	Tunnus	Sulakkeen nimi	Suojattu komponentti
PITKÄ SULAKE	80A	1	POWER STEERING	EPS-yksikkö
	60A	B+1	B+1	Sisäsulakerasia, IPS1 (vasen kaukovalo, vasen lähivalo, vasen etusuuntavilkku, vasen seisontavalo), IPS2 (kaarreajovalot, päivävalot)
	40A	1 ABS	ABS1	ESC-ohjausyksikkö, ABS-ohjausyksikkö
	40A	2 ABS	ABS2	ESC-ohjausyksikkö, ABS-ohjausyksikkö, moottoritilan testipistoke
	40A	IG2	IG2	Ilman smart key:tä: virtalukko, käynnistysrele Smart Key:llä : IG2-rele, käynnistysrele
	60A	PTC	PTC	PTC-rele
	60A	B+2	B+2	Sisäsulakerasia, IPS3 (oikea kaukovalo, oikea lähivalo, oikea etusuuntavilkku, oikea seisontavalo), IPS4 (etusumuvalot, takasuuntavilkut), IPS5 (takasumuvalo, takavalot)
SULAKE	40A	RR HTD	RR HTD	Takalasin lämmittimen rele
	40A	IG1	IG1	Ilman smart key:tä: Virtalukko Smart key:llä: IG1-rele, virtalukon ACC-rele, SISÄSULAKERASIA (SULAKENUMEROT: 8/13/21/23/28/29/35/36/37/38)
	40A	DCT2	DCT2	TCU (DCT)
	30A	1 P	EPB1	Sähköisen seisontajarrun yksikkö
	30A	2 P	EPB2	Sähköisen seisontajarrun yksikkö
	40A		C/FAN	Jäähdytintuulettimen rele (hidas/nopea)

Sulake	Sulakekoko	Tunnus	Sulakkeen nimi	Suojattu komponentti
SULAKE	15A		DEICER	ICM-relerasia (tuulilasinpyyhkijöiden sulatuksen rele)
	15A	STOP LAMP	STOP LAMP	Hätäjarrutussignaalin rele, mäkipidättimen rele
	20A	5	TCU1	TCU
	40A	DCT1	DCT1	TCU (DCT)
	40A	7	EMS	EMS-sulakerasia (SULAKENUMEROT: 1/2/3/4/5/6/7/8/9)
	50A	B+3	B+3	Sisäsulakerasia (vuotojännitteen automaattinen katkaisu, sulakenumerot: 6/19/20/17/32/26/25)
	50A		BLOWER	Puhaltimen rele
	10A		A/CON	Ilmastoinnin ohjausyksikkö
	10A		WIPER FRT	ECU, sadetunnistin
	10A	B/UP LAMP	B/UP LP	M/T : peruutusvalon kytkin, A/T: vaihdealueen kytkin, TCU
	15A	4	ECU4	Smart Key -ohjausyksikkö, käynnistykseneston yksikkö, ECU
	10A	3 ABS	ABS3	ESC-ohjausyksikkö, ABS-ohjausyksikkö, kiertymistunnistin, mäkipidätin, hätäjarrusignaalin rele
	15A	6	TCU2	Vaihdealueen kytkin, TCU, jarruvalokytkin

Tunnus	Releen nimi	Tyyppi
LO	JÄÄHDYTINTUULETTIMEN RELE, HIDAS	PLUG MICRO
HI	JÄÄHDYTINTUULETTIMEN RELE, NOPEA	PLUG MICRO
ESS	HÄTÄJARRUSIGNAALIN RELE	PLUG MICRO
	PUHALTIMEN RELE	PLUG MICRO
RR HTD	TAKALASIN LÄMMITTIMEN RELE	PLUG MICRO
4 (IG2)	IG2-RELE	PLUG MICRO
	TUULILASIN PYYHKIJÄN RELE	PLUG MICRO
3 (IG1)	IG1-RELE	PLUG MICRO
1	KÄYNNISTYSRELE	PLUG MICRO
2 (ACC)	ACC-RELE	PLUG MICRO
PTC	PTC-RELE	PLUG MINI
HAC	HAC-RELE	PLUG MICRO

Sulakekoko	Tunnus	Sulakkeen-nimi	Releen nimi
15A	F/PUMP	F/PUMP	Polttoainepumpun rele
15A	3	ECU3	ECU
15A		HORN	Äänimerkin rele
10A	INJECTOR	INJECTOR	Suutin, ECU, polttoainepumpun rele
10A	2	ECU2	ECU
20A	IGN COIL	IGN COIL	Sytytyspuolat #1 /#2 /#3 /#4, kondensaattori
10A	2	SENSOR2	Moottoritilan sulake- ja relerasia (jäähdytintuulettimen matalanopeuksinen rele), öljynohjausventtiili #1/#2
20A	1	ECU1	ECU
10A	8	SENSOR1	Happianturi (YLÖS/ALAS), muuttuvapituuksisen imusarjan solenoidiventtiili, PCSV-venttiili

Moottoritilan pääsulakerasia (ainoastaan dieselmoottorit)

Sulake	Sulakekoko	Tunnus	Sulakkeen nimi	Suojattu komponentti
PITKÄ SULAKE	80A	1	POWER STEERING	EPS-yksikkö
	60A	B+1	B+1	Sisäsulakerasia, IPS1 (vasen kaukovalo, vasen lähivalo, vasen etusuuntavilkku, vasen seisontavalo), IPS2 (kaarreajovalot, päivävalot)
	40A	1 ABS	ABS1	ESC-ohjausyksikkö, ABS-ohjausyksikkö
	40A	2 ABS	ABS2	ESC-ohjausyksikkö, ABS-ohjausyksikkö, moottoritilan testipistoke
	40A	IG2	IG2	Ilman smart key:tä: virtalukko, käynnistysrele Smart key:llä : IG2-rele, käynnistysrele, sisäsulakerasia (sulakenumerot: 14/24/22/15/10)
	60A	B+2	B+2	Sisäsulakerasia, IPS3 (oikea kaukovalo, oikea lähivalo, oikea etusuuntavilkku, oikea seisontavalo), IPS4 (etusumuvalot, takasuuntavilkut), IPS5 (takasumuvalo, takavalot)
SULAKE	40A	RR HTD	RR HTD	Takalasin lämmittimen rele
	40A	IG1	IG1	Ilman smart key:tä: Virtalukko Smart key:llä: IG1-rele, virtalukon ACC-rele, sisäsulakerasia (sulakenumerot: 38/36/21/37/23/29/28, sulakenumerot: 13/8/35)
	30A	1 P	EPB1	Sähköisen seisontajarrun yksikkö
	30A	2 P	EPB2	Sähköisen seisontajarrun yksikkö
	50A		C/FAN	Jäähdytintuulettimen rele (hadas/nopea)
	15A		DEICER	ICM-relerasia (tuulilasinpyyhkijöiden sulatuksen rele)
	15A	STOP LAMP	STOP LAMP	Hätäjarrutussignaalin rele, mäkipidättimen rele

Sulake	Sulakekoko	Tunnus	Sulakkeen nimi	Suojattu komponentti
SULAKE	20A	5	TCU1	TCU
	40A		FUEL HEATER	Polttoainesuodattimen lämmittimen rele
	40A	7	EMS	EMS-sulakerasia (Sulakenumerot: 1/2/3/4/5/6/7/8/9)
	50A	B+3	B+3	Sisäsulakerasia (vuotojännitteen automaattinen katkaisu, sulakenumerot: 6/19/20/17/32/26/25)
	50A		BLOWER	Puhaltimen rele
	10A		A/CON	Ilmastoinnin ohjausyksikkö
	10A		WIPER FRT	ECU, sadetunnistin
	10A	B/UP LAMP	B/UP LP	M/T : peruutusvalon kytkin, A/T: vaihdealueen kytkin, TCU
	15A	4	ECU4	Smart Key -ohjausyksikkö, käynnistykseneston yksikkö, ECU, ilmamassamittari, polttoainesuodattimen vedentunnistin
	10A	3 ABS	ABS3	ESC-ohjausyksikkö, ABS-ohjausyksikkö, kiertymistunnistin, mäkipidätin, hätäjarrusignaalin rele
	15A	6	TCU2	Vaihdealueen kytkin, TCU

Tunnus	Releen nimi	Tyyppi
LO	JÄÄHDYTINTUULETTIMEN RELE, HIDAS	PLUG MICRO
HI	JÄÄHDYTINTUULETTIMEN RELE, NOPEA	PLUG MICRO
ESS	HÄTÄJARRUSIGNAALIN RELE	PLUG MICRO
	PUHALTIMEN RELE	PLUG MICRO
RR HTD	TAKALASIN LÄMMITTIMEN RELE	PLUG MICRO
4 (IG2)	IG2-RELE	PLUG MICRO
	TUULILASIN PYYHKIJÄN RELE	PLUG MICRO
3 (IG1)	IG1-RELE	PLUG MICRO
1	KÄYNNISTYSRELE	PLUG MICRO
2 (ACC)	ACC-RELE	PLUG MICRO
	POLTTOAINELÄMMITTIMEN RELE	PLUG MINI
HAC	HAC-RELE	PLUG MICRO

Sulakekoko	Tunnus	Sulakkeen nimi	Releen nimi
15A	SPARE	SPARE	-
15A		HORN	Äänimerkin rele
10A	2	ECU2	Öljymäärän anturi, polttoaine-paineen ohjausventtiili
20A	SPARE	SPARE	-
10A	9	SENSOR2	Moottoritilan sulake- ja reler-asia (jäähdytintuulettimen ma-talanopeuksinen rele), happian-turi (D4FB), jarruvalokytkin
20A	1	ECU1	ECU
10A	8	SENSOR1	Dieselrasia (PTC1-rele, heh-kutuksen rele), VGT-ohjausan-turi, nokka-akselin asentotun-nistin, sähköinen EGR-venttiili

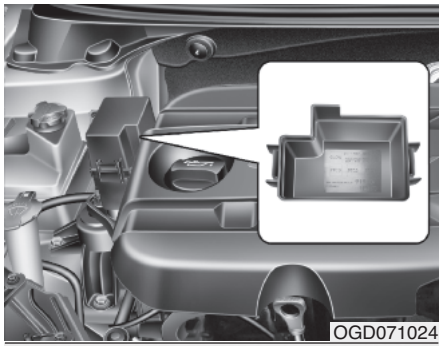

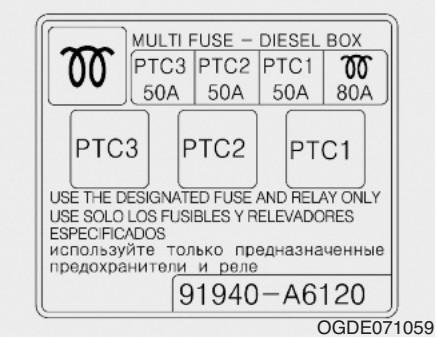

Moottoritilan sulakerasia (ainoastaan dieselmoottorit)

✻ HUOMAUTUS

Varsinainen sulakerasian tarra saattaa poiketa kuvan mukaisesta.

Kuvaus	Sulakekoko	Suojattu komponentti
	80A	Hehkutuksen rele
PTC 1	50A	PTC 1 -rele
PTC 2	50A	PTC 2 -rele
PTC 3	50A	PTC 3 -rele

POLTTIMOT

⚠ VAROITUS - Valoihin liittyvät toimet

Ennen kuin alat vaihtamaan tai käsittelemään valoja, kytke seisontajarru kunnolla, varmista että virtalukko on käännettu “LOCK”-asentoon (smart key: sammuta moottori) ja huolehdi, että valot on sammutettu, jotta vältyttäisiin ajoneuvon odottamattomalta liikkumiselta, palovammoilta ja sähköiskuilta.

Käytä ainoastaan teholtaan määrätyn tyyppisiä lamppuja.

⚠ HUOMIO

Varmista, että vaihdat palaneen polttimon samantehoiseen uuteen. Muussa tapauksessa sulakkeeseen tai sähköjärjestelmään voi aiheutua vahinkoja.

⚠ HUOMIO

- ***Jos sinulla ei ole tarvittavia työkaluja, oikeita polttimoita ja ammattitaitoa, suosittelemme kääntymään valtuutetun Kia-huollon puoleen. Monissa tapauksissa auton polttimoiden vaihtaminen on vaikeaa, koska muita osia on poistettava ennen kuin päästään käsiksi vaihdettavaan polttimoon. Tämä on erityisen tyypillistä, kun sinun on poistettava ajovaloumpio päästäksesi sen lamppuihin käsiksi.***

  Ajovaloumpion irrotuksesta/asennuksesta saattaa aiheutua vahinkoa ajoneuvoon.
- ***Älä asenna lisäpolttimoita tai ledejä. Jos teet tämänlaisia asennuksia, valot eivät ehkä toimi oikein ja sulakerasia tai sähköjärjestelmä saattaa vahingoittua.***

✻ HUOMAUTUS

Kovan sadeajon tai autopesun jälkeen ajo- tai takavalojen linsseihin saattaa muodostua huurretta. Tämän aiheuttaa umpion sisäosan ja ulkopuolen välinen lämpötilaero. Tämä on samantyyppinen ilmiö kuin matkustamon ikkunoiden huurtuminen sadeajon aikana, eikä tarkoita auton vikaa. Jos vettä vuotaa polttimoiden piireihin, suosittelemme tarkastuttamaan järjestelmän valtuutetussa Kia-huollossa.

OJD072052

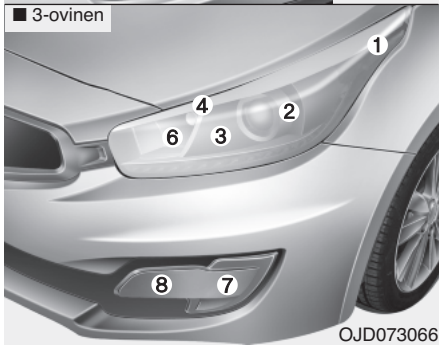

OJD073066

Etuvalopolttimon vaihtaminen

(1) Etusuuntavilkku
(2) Ajovalot (lähi)
(3) Staattiset kaarreajovalot (mikäli varusteena)
(4) Seisontavalo
(5) Seisonta-/päivävalot (DRL, LED-tyyppi) (mikäli varusteena)
(6) Kaukovalo
(7) Päivävalot (DRL, polttimotyyppi) (mikäli varusteena)
(8) Etusumuvalo (mikäli varusteena)

1. Sammuta moottori ja avaa konepelti.
2. Irrota akun negatiivinen kaapeli.
3. Irrota virtajohto ajovaloumpion takaa.

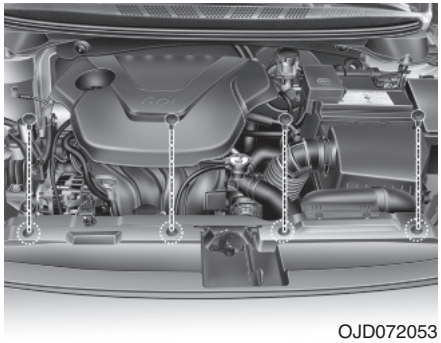
OJD072053

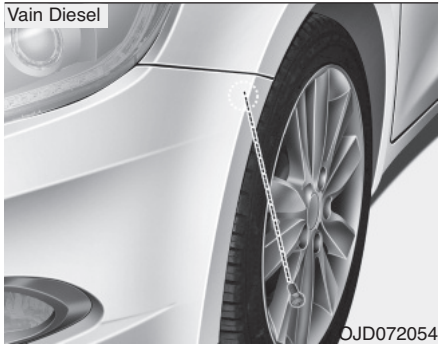

OJD072054

Jos yletyt polttimoon ilman ajovaloumpion irrottamista, sinun ei tarvitse suorittaa vaiheita 4-7.

4. Avaa kiinnitysruuvit, jotka sijaitsevat etupuskurissa.
   - Etupuskurin yläpaneeli: 4 EA
   - Etupuskurin tuki: 1 EA

OJD072055

OJD072062

5. Vedä etupuskurisuojus irti.

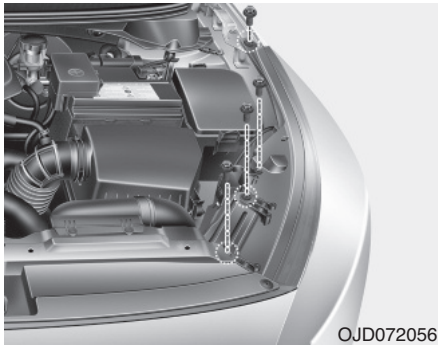
OJD072056

6. Avaa umpion kiinnityspultit
7. Vedä ajovaloumpio irti auton korista.

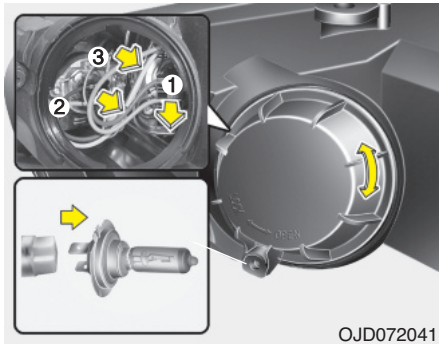

OJD072041

Ajovalo (kauko, 1) ja kaarreajovalo (2, mikäli varusteena)

Noudata edellisen kappaleen vaiheita 1-7.

8. Poista kansi kääntämällä sitä vastapäivään.
9. Irrota ajovalopolttimon sähköliitin.
10. Napsauta ajovalopolttimon kiinnitinlanka auki painamalla sen päästä ja nostamalla ylöspäin.
11. Poista polttimo ajovaloumpiosta.
12. Asenna uusi ajovalopolttimo ja napsauta sen kiinnitinlanka paikoilleen ohjaamalla se polttimon uraan.

13. Liitä ajovalopolttimon sähköliitin.
14. Asenna ajovalopolttimon kansi kääntämällä sitä myötäpäivään.
15. Liitä virtajohto ajovaloumpion taakse.

Seisontavalo (3, polttimotyyppi)

Noudata edellisen sivun vaiheita 1-9.

10. Vedä kanta irti umpiosta.
11. Vedä polttimo irti kannasta.
12. Kiinnitä uusi polttimo kantaan.
13. Kiinnitä kanta umpioon.
14. Asenna ajovalopolttimon kansi kääntämällä sitä myötäpäivään.

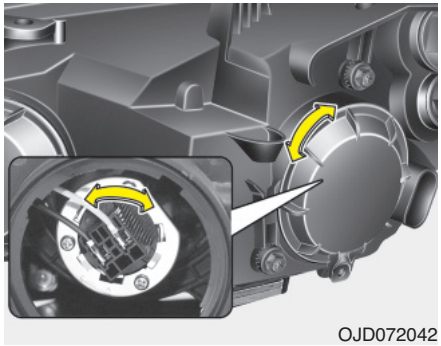

OJD072042

Ajovalo (lähivalo, ei XENON-tyyppi)

Noudata edellisen sivun vaiheita 1-7.

8. Poista kansi kääntämällä sitä vastapäivään.
9. Poista polttimon kanta umpiosta kääntämällä sitä vastapäivään, kunnes kannan kielekkeet ovat umpion urien kohdilla.
10. Vedä polttimo irti kannasta.
11. Kiinnitä uusi polttimo kantaan.
12. Asenna kanta umpioon kohdistamalla kielekkeet umpion uriin. Paina kanta umpioon ja käännä sitä myötäpäivään.
13. Asenna ajovalolampun kansi kääntämällä sitä myötäpäivään.

✻ HUOMAUTUS

Jos ajovalojen suuntausta on säädettävä ajovaloumpion asennuksen jälkeen, ota yhteys valtuutettuun Kia-huoltoon.

Ajovalo (lähivalo, HID-tyyppi), Seisonta-/päivävalo (LED-tyyppi)

Jos valo ei toimi, suosittelemme tarkastuttamaan järjestelmän valtuutetussa Kia-huollossa.

⚠ VAROITUS - HID-lähivalot (mikäli varusteena)

Älä yritä itse vaihtaa tai tarkastaa XENON-lähivaloa sähköiskuvaaran vuoksi. Jos XENON-lähivalo ei toimi, suosittelemme tarkastuttamaan järjestelmän valtuutetussa Kia-huollossa.

✻ HUOMAUTUS

HID-kaasupurkausvalot ovat tehokkaampia kuin perinteiset halogeenivalot. Kaasupurkausvalot kestävät valmistajan arvion mukaan vähintään kaksi kertaa pidempään kuin halogeenivalot riippuen niiden käyttötaajuudesta. Nekin saattavat vaatia vaihtoa jossain vaiheessa ajoneuvon elinkaaren aikana. Ajovalojen kytkemin päälle ja pois päältä normaalikäyttöä useammin lyhentää kaasupurkausvalojen ikää. Kaasupurkausvalot eivät kulu loppuun samalla tavalla kuin halogeeni- ja polttimotyyppiset valot. Jos ajovalo sammuu tietyn käyttöajan seurauksena, mutta syttyy uudelleen ajovalojen uudelleen kytkemisen jälkeen, on todennäköistä, että kaasupurkausvalo on tarpeen vaihtaa. Kaasupurkausvalojen rakenne on monimutkaisempi kuin perinteisten halogeenien, jonka vuoksi niiden vaihtokustannukset ovat korkeammat.

❋ Liikennesuunnan muuttuminen (Euroopassa)

Ajovalojen suuntaus on epäsymmetrinen. Jos ajat maahan, jossa liikenne on vastakkaissuuntainen, vastaantulevat autoilijat häikäistyvät epäsymmetrisestä suuntauksesta. Häikäisyn estämiseen ECE-määräykset esittävät monia erilaisia ratkaisuja (esim. automaattinen vaihtojärjestelmä, tarra-arkit, alassuuntaus). Nämä ajovalot on suunniteltu siten, että valot eivät häikäise vastaantulevia autoilijoita. Täten sinun ei tavitse tehdä muutoksia ajovaloihin, mikäli ajat maahan, jossa on vastakkaispuoleinen liikenne.

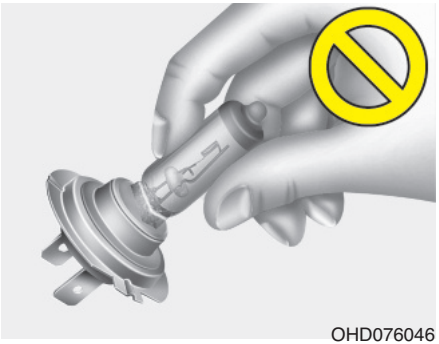

OHD076046

⚠ VAROITUS - Halogeenipolttimot

- **Halogeenipolttimoissa on paineistettua kaasua. Lasin rikkoutuessa lasin sirpaleet saattavat sinkoutua.**
- **Käsittele huolellisesti. Älä naarmuta tai hankaa. Jos polttimo palaa, älä päästä sitä kosketuksiin nesteen kanssa. Älä koske lasiin paljain käsin. Rasvan jäänteet saattavat ylikuumentaa ja rikkoa polttimon. Polttimoita ei saa käyttää muuten kuin kiinnitettyinä ajovaloumpioon.**
- **Jos polttimo vahingoittuu tai murtuu, vaihda se heti uuteen ja huolehdi sen oikeasta hävittämisestä.**
- **Käytä suojalaseja, kun vaihdat polttimoa. Anna polttimon jäähtyä ennen sen käsittelemistä.**

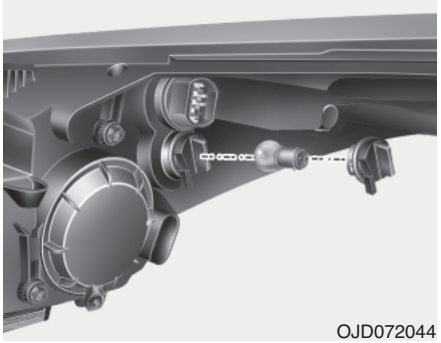

Suuntavilkut

Noudata sivun 7-60 vaiheita 1-7

8. Poista polttimon kanta umpiosta kääntämällä sitä vastapäivään, kunnes kannan kielekkeet ovat umpion urien kohdilla.
9. Poista polttimo kannasta painamalla ja kääntämällä sitä vastapäivään, kunnes polttimon kielekkeet ovat kohdakkain kannan urien kanssa. Vedä polttimo irti kannasta.
10. Asenna uusi polttimo kantaan kääntämällä sitä, kunnes se lukittuu paikoilleen.
11. Asenna kanta umpioon kohdistamalla kielekkeet umpion uriin. Paina kanta umpioon ja käännä sitä myötäpäivään.

Etusumuvalot, päivävalot (mikäli varusteena)

1. Poista roiskesuoja avaamalla ruuvit ja vetämällä sitä alaspäin.
2. Ohjaa kätesi etupuskurin taakse.
3. Irrota virtajohto polttimon kannasta.

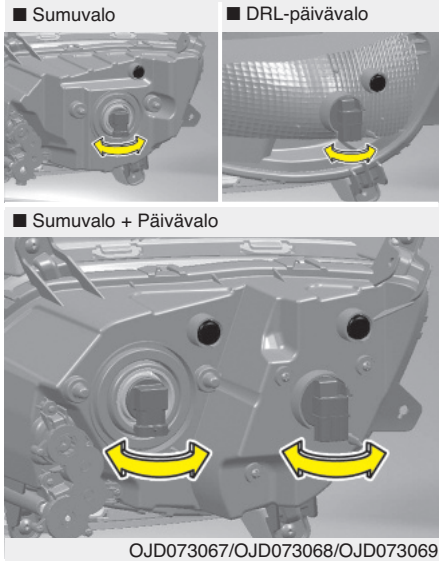

OJD073067/OJD073068/OJD073069

4. Poista polttimon kanta kotelostaan kääntämällä sitä vastapäivään, kunnes kannan kielekkeet ovat kotelon urien kohdilla.
5. Asenna uuden polttimon kanta koteloon kohdistamalla sen kielekkeet kotelon uriin. Paina kanta koteloon ja käännä sitä myötäpäivään.
6. Liitä virtajohto lampun kantaan.

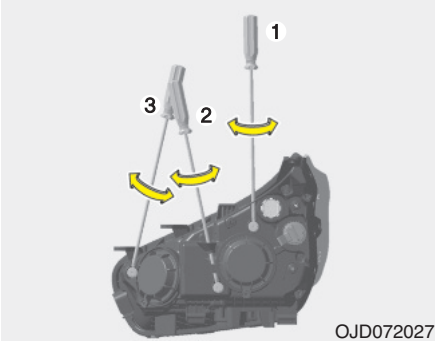

OJD072027

Ajovalojen ja etusumuvalojen suuntaus (Euroopassa)

Ajovalojen suuntaus

Ilman kääntyviä ajovaloja (AFLS)

1. Täytä renkaisiin määrätyt rengaspaineet ja poista kaikki ylimääräinen kuorma ajoneuvosta, paitsi kuljettaja, pieni varapyörä ja työkalut.
2. Ajoneuvon tulisi olla tasaisella pinnalla.
3. Piirrä pystyviivat (kulkee vastaavan ajovalon heijastuksen keskipisteen kautta) sekä vaakaviiva (kulkee ajovalojen heijastuksien keskipisteiden kautta) seinälle.
4. Kun ajovalot ja akku ovat normaalitilassa, suuntaa ajovalot siten, että kirkkain osa heijastuksesta asettuu vaaka- ja pystyviivoille.
5. Säätääksesi lähivaloa vasemmalle tai oikealle, käännä ruuvitalttaa (1) myötä- tai vastapäivään. Säätääksesi lähivaloa ylös- tai alaspäin, käännä ruuvitalttaa (2) myötä- tai vastapäivään.

   Säätääksesi kaukovaloa ylös- tai alaspäin, käännä ruuvitalttaa (3) myötä- tai vastapäivään.

Kääntyvillä ajovaloilla (AFLS)

1. Sammuta moottori
2. Kytke valokytkin lähivalojen asentoon.
3. Suorista renkaat ohjauspyörää kääntämällä.
4. Käynnistä moottori.
5. Täytä renkaisiin määrätyt rengaspaineet ja poista kaikki ylimääräinen kuorma ajoneuvosta, paitsi kuljettaja, pieni varapyörä ja työkalut.
6. Ajoneuvon tulisi olla tasaisella pinnalla.
7. Piirrä pystyviivat (kulkee vastaavan ajovalon heijastuksen keskipisteen kautta) sekä vaakaviiva (kulkee ajovalojen heijastuksien keskipisteiden kautta) seinälle.
8. Kun ajovalot ja akku ovat normaalitilassa, suuntaa ajovalot siten, että kirkkain osa heijastuksesta asettuu vaaka- ja pystyviivoille.
9. Säätääksesi lähivaloa vasemmalle tai oikealle, käännä ruuvitalttaa (1) myötä- tai vastapäivään. Säätääksesi lähivaloa ylös- tai alaspäin, käännä ruuvitalttaa (2) myötä- tai vastapäivään. Säätääksesi kaukovaloa ylös- tai alaspäin, käännä ruuvitalttaa (3) myötä- tai vastapäivään.

■ Tyyppi A

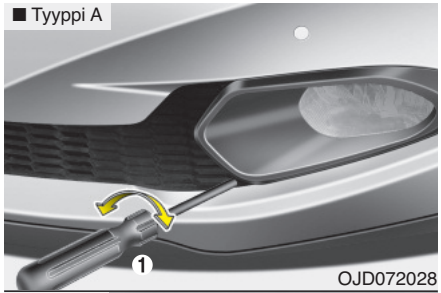

OJD072028

■ Tyyppi B

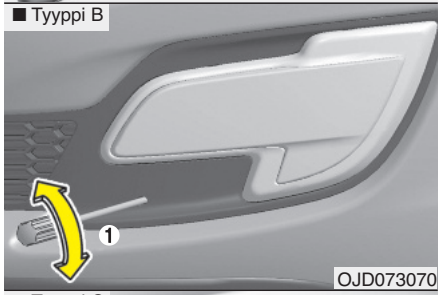

OJD073070

■ Tyyppi C

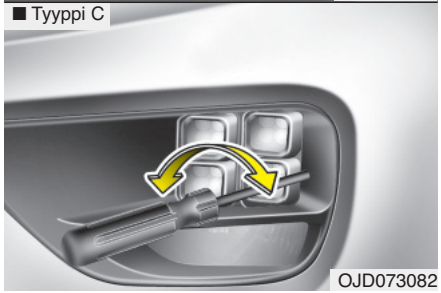

OJD073082

Etusumuvalon suuntaus

Etusumuvalon polttimoa voidaan suunnata samalla tavalla kuin ajovalojen polttimoa.

Suuntaa etusumuvalopolttimot, kun etusumuvalot ja akku ovat normaalitilassa. Säätääksesi etusumuvaloa ylös- tai alaspäin, käännä ruuvitalttaa (1) myötä- tai vastapäivään.

Suuntauspiste

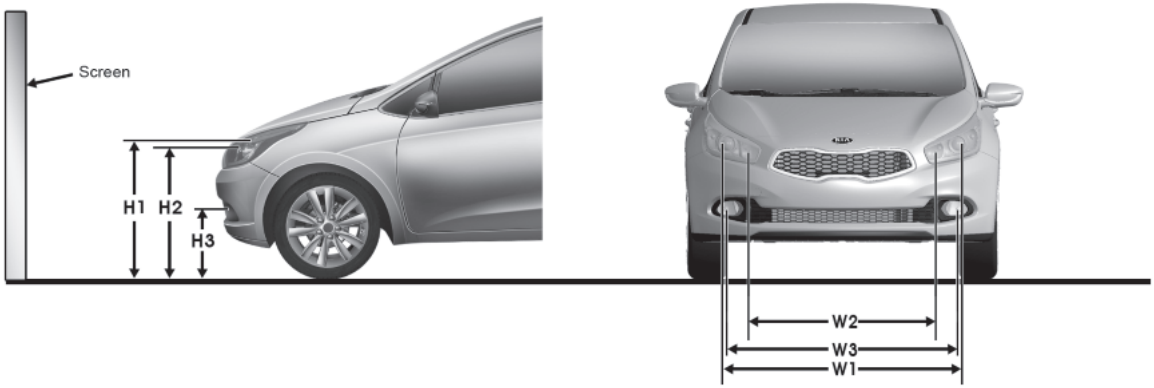

H1 : Ajovalopolttimon keskikohdan ja maan välinen korkeus (lähivalo)
H2 : Ajovalopolttimon keskikohdan ja maan välinen korkeus (kaukovalo)
H3 : Sumuvalopolttimon keskikohdan ja maan välinen korkeus
W1 : Kahden ajovalopolttimon keskikohdan välinen etäisyys (lähivalo)
W2 : Kahden ajovalopolttimon keskikohdan välinen etäisyys (kaukovalo)
W3 : Kahden sumuvalopolttimon keskikohdan välinen etäisyys

■ 5-ovinen ja Wagon (GDI, MPI)

Yksikkö: mm

Ajoneuvon tila	H1		H2	H3		W1		W2	W3	
	Ilman kääntyviä ajovaloja (AFLS)	Kääntyvillä ajo-valoilla (AFLS)		Päivä-valoilla	Ilman päi-vävaloja	Ilman kääntyviä ajovaloja (AFLS)	Kääntyvillä ajo-valoilla (AFLS)		Päivä-valoilla	Ilman päi-vävaloja
Ilman kuljettajaa	689	687	646	340	342	1 300	1 299	1 049	1 316	1 306
Kuljettajalla	680	678	637	331	333					

■ 3-ovinen

Ajoneuvon tila	H1	H2	H3		W1	W2	W3	
			Sumuvalot	Sumuvalot + Päivävalot			Sumuvalot	Sumuvalot + Päivävalot
Ilman kuljettajaa	690	646	360	365	1 300	1049	1 320	1 200
Kuljettajalla	683	637	353	358				

■ 3- ja 5-ovinen (T-GDI)

Ajoneuvon tila	H1	H2	H3	W1	W2	W3
Ilman kuljettajaa	687	643	308	1 300	1 049	1 308
Kuljettajalla	680	636	301			

■ Perustuu 10 m seinään

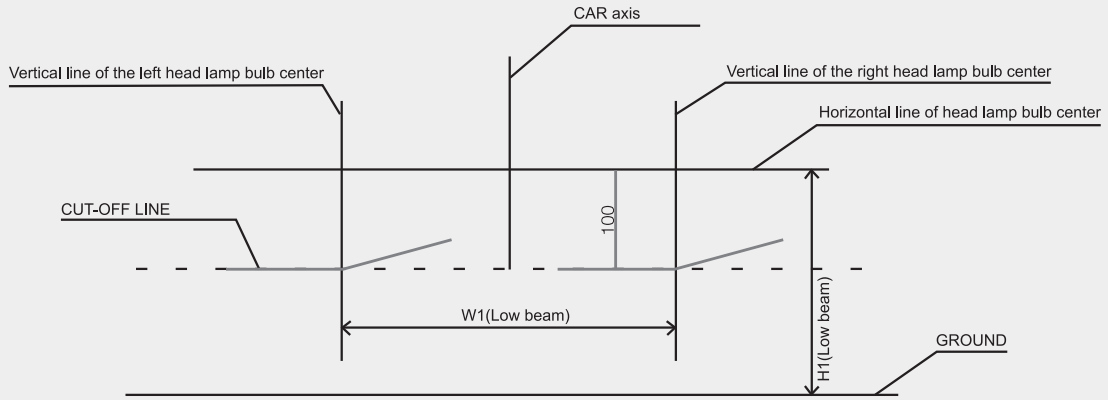

OMD051054L

Lähivalo (kuljettajan puoli)

1. Kytke lähivalot päälle ja poistu kuljettajan istuimelta.
2. Valon rajapinnan (CUT-OFF) tulisi heijastua kuvan mukaisesti.
3. Kun lähivaloa suunnataan, pystysuuntaus (vertical) tulee säätää vasta vaakasuuntauksen (horizontal) jälkeen.
4. Jos varusteena on ajovalojen korkeussäätö, aseta korkeussäädin 0-asentoon.

■ Perustuu 10 m seinään

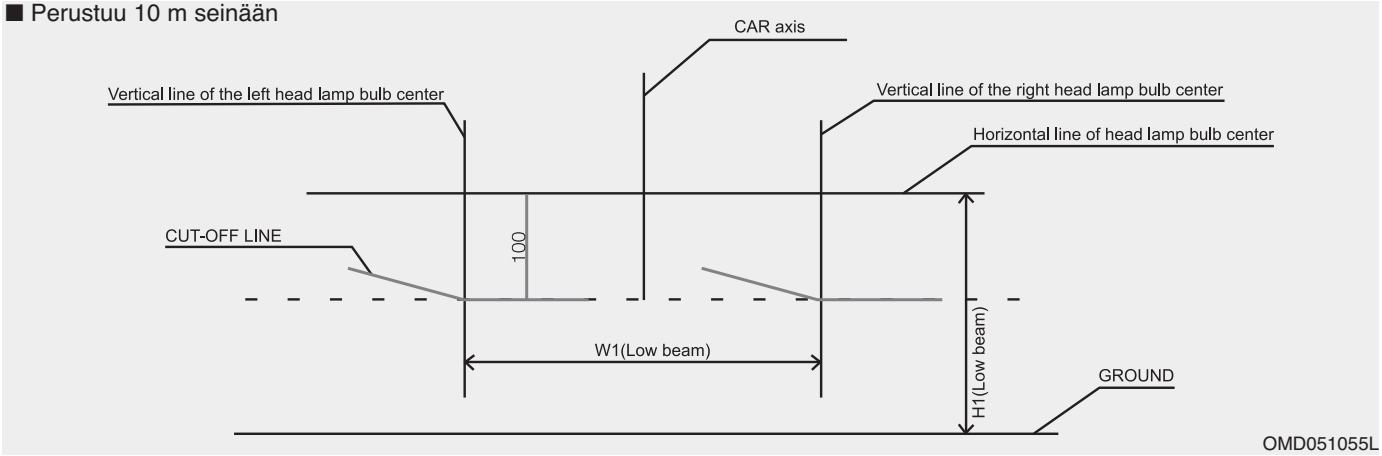

Lähivalo (etumatkustajan puoli)

1. Kytke lähivalot päälle ja poistu kuljettajan istuimelta.
2. Valon rajapinnan (CUT-OFF) tulisi heijastua kuvan mukaisesti.
3. Kun lähivaloa suunnataan, pystysuuntaus (vertical) tulee säätää vasta vaakasuuntauksen (horizontal) jälkeen.
4. Jos varusteena on ajovalojen korkeussäätö, aseta korkeussäädin 0-asentoon.

■ Perustuu 10 m seinään (5-ovinen ja wagon)

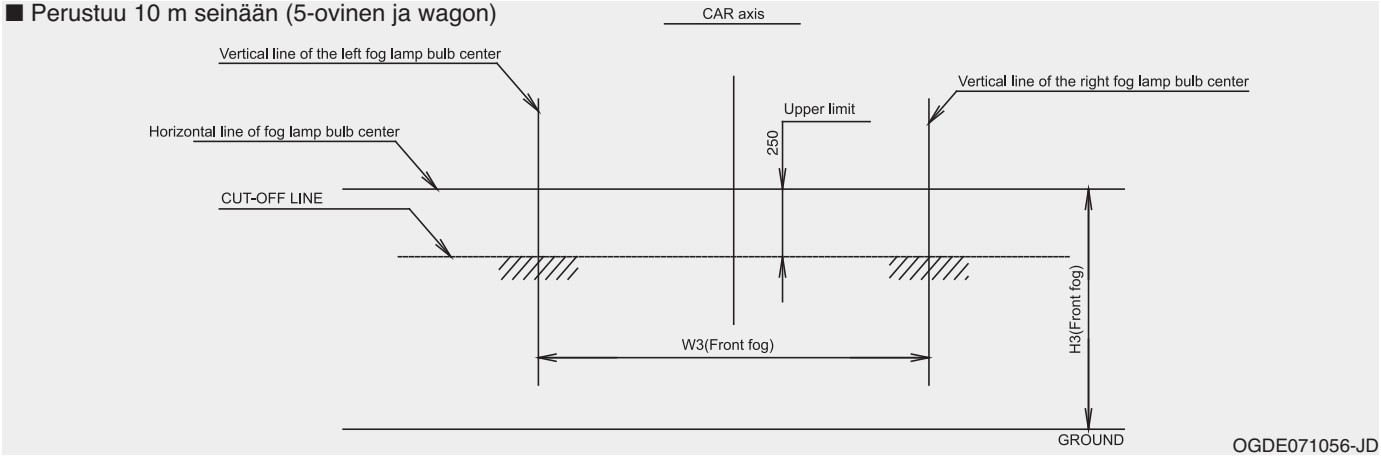

Etusumuvalo

1. Kytke etusumuvalot päälle ja poistu kuljettajan istuimelta.
2. Valojen rajapinnan tulisi heijastua sallitulle alueelle (varjostettu alue).

■ Perustuu 10 m seinään (3-ovinen: GDI, MPI / 3- ja 5-ovinen: T-GDI)

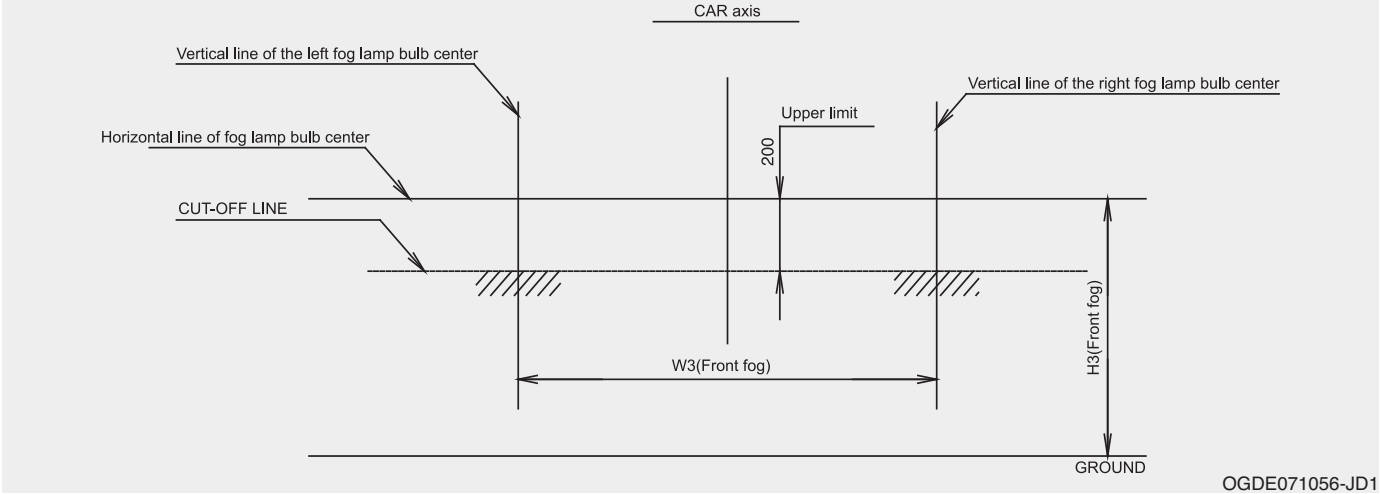

Etusumuvalo

1. Kytke etusumuvalot päälle ja poistu kuljettajan istuimelta.
2. Valojen rajapinnan tulisi heijastua sallitulle alueelle (varjostettu alue).

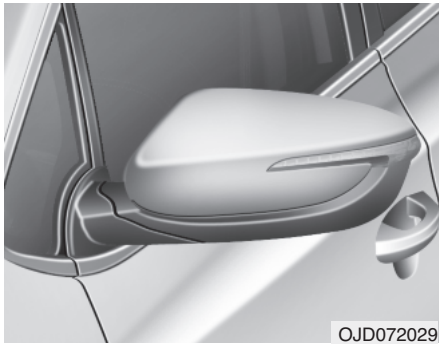

Sivuvilkkujen polttimoiden vaihtaminen

Jos polttimo ei toimi, suosittelemme tarkastuttamaan järjestelmän valtuutetussa Kia-huollossa.

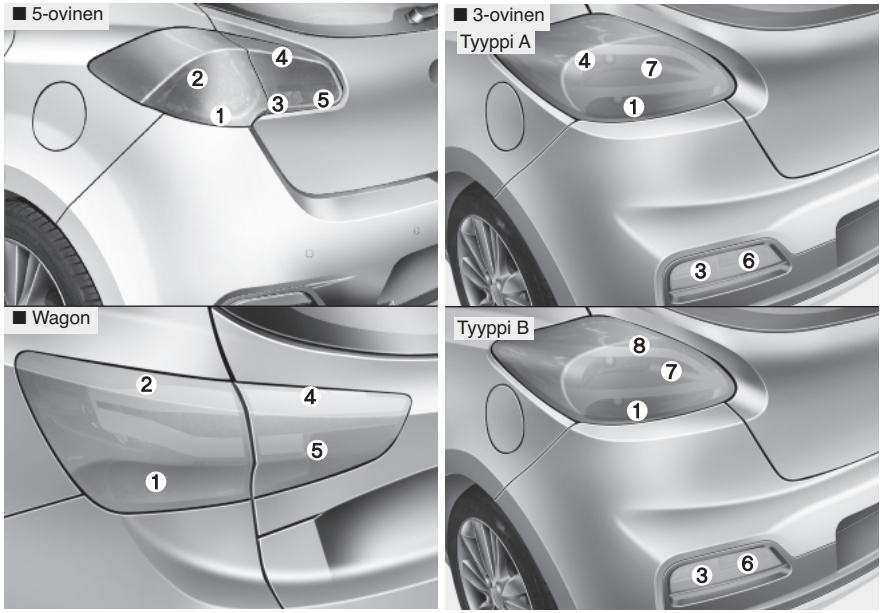

OJD072030/OJD072063/OJD073072/OJD073072

Takavaloumpion polttimon vaihtaminen

(1) Takasuuntavilkku
(2) Jarru- tai takavalo
(3) Peruutusvalo (3- ja 5-ovinen)
(4) Takavalo tai jarru-/takavalo (LED-tyyppi)
(5) Takasumuvalo (5-ovinen), takasumuvalo (kuljettajan puoli) tai peruutusvalo (etumatkustajan puoli), (wagon)
(6) Takasumuvalo (3-ovinen)
(7) Jarruvalo (3-ovinen)
(8) Jarruvalo (3-ovinen)

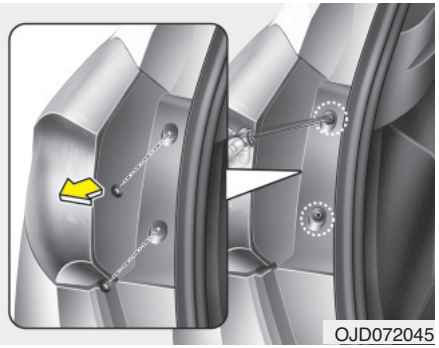

❊ Auton varsinaisen takavaloumpion muoto saattaa poiketa kuvan mukaisesta.

Ulkovalo

Takasuuntavilkut ja jarru-/takavalo

1. Sammuta moottori.
2. Avaa takaluukku.
3. Avaa valoumpion kiinnitysruuvit ristipääruuvitaltalla.
4. Poista takavaloumpio auton korista.

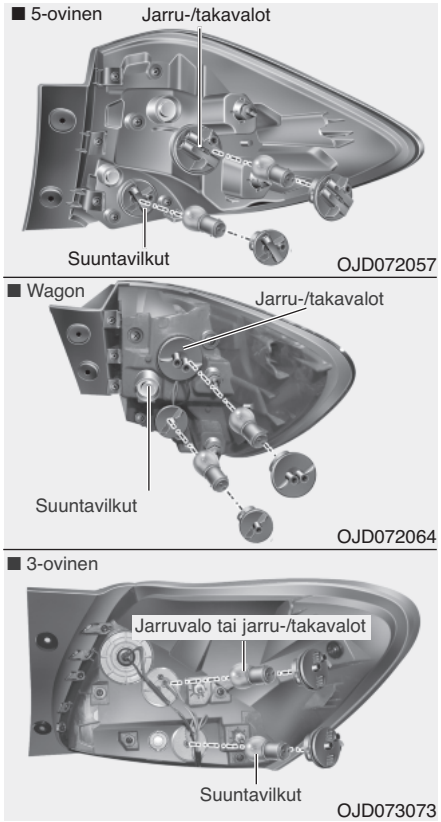

6. Poista kanta umpiosta kääntämällä sitä vastapäivään, kunnes kannan kielekkeet ovat kohdakkain umpion urien kanssa.
7. Poista polttimo kannasta painamalla ja kääntämällä sitä vastapäivään, kunnes polttimon kielekkeet ovat kohdakkain kannan urien kanssa. Vedä polttimo irti kannasta.
8. Asenna uusi polttimo kantaan kääntämällä sitä, kunnes se lukittuu paikoilleen.
9. Asenna kanta umpioon kohdistamalla kielekkeet umpion uriin. Paina kanta umpioon ja käännä sitä myötäpäivään.
10. Asenna valoumpio takaisin kiinni auton koriin.

Jarru- ja takavalot tai takavalo (LED-tyyppi)

Jos valo ei toimi, suosittelemme tarkastuttamaan järjestelmän valtuutetussa Kia-huollossa.

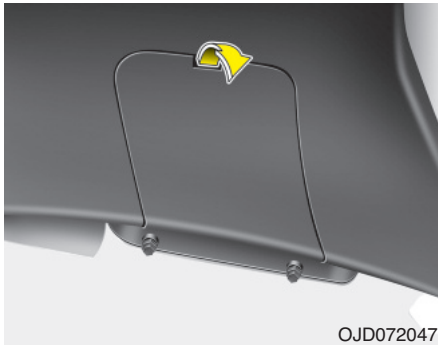

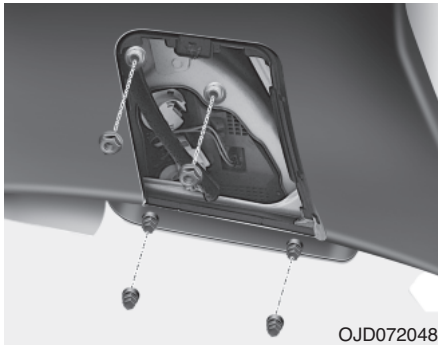

Sisävalo (5-ovinen ja Wagon)

1. Sammuta moottori.
2. Avaa takaluukku.
3. Poista huoltoluukku käyttämällä ura-ruuvitalttaa.

❊ Alla esitetyt vaiheet (4-6) ainoastaan 5-oviselle mallille.

4. Avaa kiinnitysmuttereita.
5. Irrota sähköliitin.
6. Poista takavaloumpio ajoneuvon koristа.

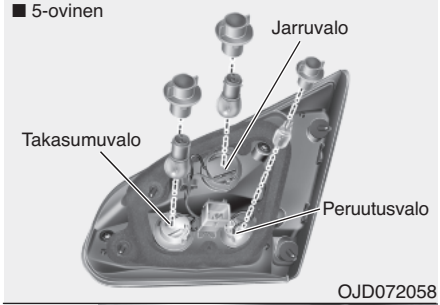

❊ Takasumuvalo sijaitsee ainoastaan kuljettajan puolella (farmari)

Takavalo tai taka- ja jarruvalo (polttimotyyppi)

7. Poista polttimon kanta umpiosta kääntämällä sitä vastapäivään, kunnes kannan kielekkeet ovat umpion urien kohdilla.
8. Poista polttimo kannasta painamalla ja kääntämällä sitä vastapäivään, kunnes polttimon kielekkeet ovat kohdakkain kannan urien kanssa. Vedä polttimo irti kannasta.
9. Asenna uusi polttimo kantaan kääntämällä sitä, kunnes se lukittuu paikoilleen.
10. Asenna kanta umpioon kohdistamalla kielekkeet umpion uriin. Paina kanta umpioon ja käännä sitä myötäpäivään.
11. Kiinnitä huoltokansi asettamalla se huoltoaukkoon.

Peruutus- ja takasumuvalo (5-ovinen ja Wagon) (mikäli varusteena)

7. Poista polttimon kanta umpiosta kääntämällä sitä vastapäivään, kunnes kannan kielekkeet ovat umpion urien kohdilla.
8. Vedä polttimo irti kannasta.
9. Kiinnitä uusi polttimo kantaan.
10. Asenna kanta umpioon kohdistamalla kielekkeet umpion uriin ja kääntämällä kantaa myötäpäivään.
11. Asenna valoumpio takaisin kiinni auton koriin.

❊ Takasumuvalo sijaitsee ainoastaan kuljettajan puolella (Wagon).

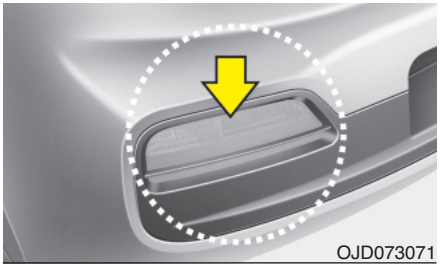

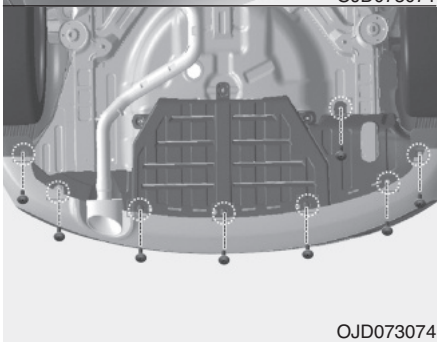

Takasumuvalo (mikäli varusteena)

1. Poista alempi suojus avaamalla ruuveja.
2. Ohjaa kätesi takapuskurin taakse.
3. Irrota sähköliitin.
4. Poista polttimon kanta kotelostaan kääntämällä sitä vastapäivään, kunnes kannan kielekkeet ovat kotelon urien kohdilla.

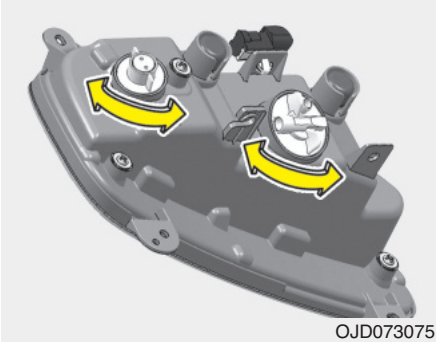

5. Asenna uuden polttimon kanta koteloon kohdistamalla sen kielekkeet kotelon uriin.

   Paina kanta koteloon ja käännä sitä myötäpäivään.
6. Kiinnitä sähköliitin.
7. Asenna takaosan alasuojus takaisin paikoilleen.

✻ HUOMAUTUS

Takasumuvalo on ainoastaan kuljettajan puolella (5-ovinen, mikäli varusteena).

Takavalo tai jarru- ja takavalo (LED-tyyppi)

Jos valo ei toimi, suosittelemme tarkastuttamaan järjestelmän valtuutetussa Kia-huollossa.

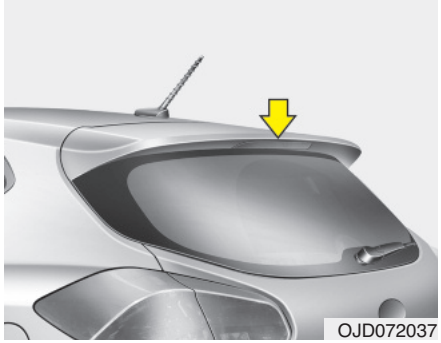

Lisäjarruvalon polttimon vaihtaminen

Jos valo ei toimi, suosittelemme tarkastuttamaan järjestelmän valtuutetussa Kia-huollossa.

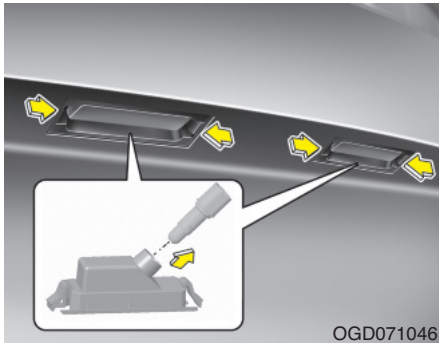

Rekisterivalopolttimon vaihtaminen

1. Sammuta moottori.
2. Poista valoumpio painamalla kielekkeistä.
3. Poista kanta kääntämällä sitä vastapäivään.
4. Poista polttimo suoraan vetämällä.
5. Asenna uusi polttimo.
6. Kiinnitä valoumpio huolellisesti takaisin kiinnitysruuveilla.

■ Karttavalo

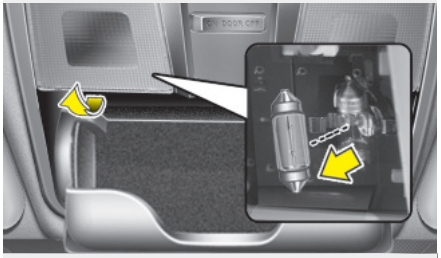

■ Ehostuspeilin valo

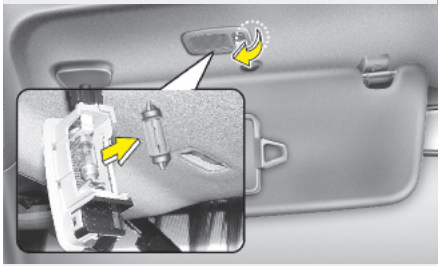

■ Hansikaslokeron valo

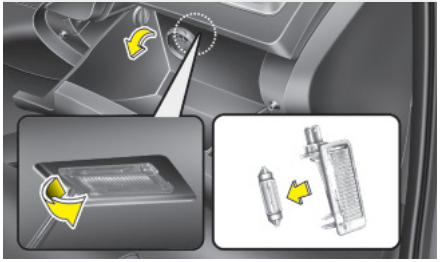

■ Tavaratilan valo

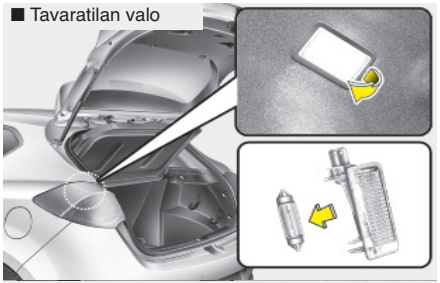

■ Matkustamon valo

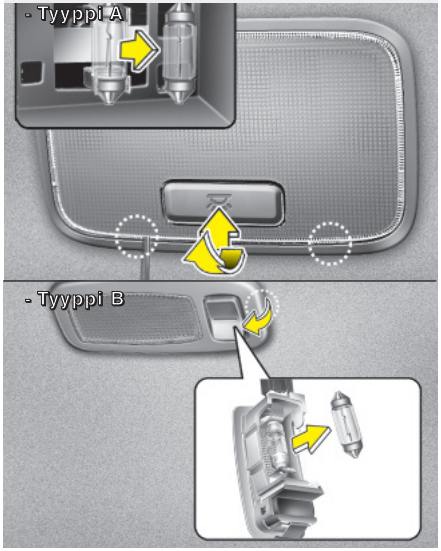

OGD071039/OTD079035/OJD072043/OJD072038/OGDE071057/OGD071038

Sisävalopolttimon vaihtaminen

Kartta-, ehostuspeilin, matkustamon, tavaratilan ja hansikaslokeron valot

1. Poista linssi sisävalokotelosta avartamalla sitä varovaisesti uraruuvitaltalla.
2. Poista polttimo suoraan vetämällä.

⚠ VAROITUS

Ennen kuin teet sisävaloihin liittyviä toimia, varmista, että valot ovat pois päältä välttääksesi sormien palovammat ja sähköiskut.

3. Kiinnitä uusi polttimo kantaan.
4. Suuntaa linssin kielekkeet sisävalokotelon loviin ja paina linssi napsauttamalla paikoilleen.

⚠ HUOMIO

Varo, ettet vahingoita tai likaa linssiä, linssin kiinnikkeitä tai muovikoteloita.

ULKOPUOLEN HOITO

Korin hoito

Korin yleisvaroitukset

Kun kemiallisia puhdistimia ja kiillotusaineita käytetään, on tärkeää noudattaa niissä annettuja ohjeita. Lue kaikki näissä ohjeissa esiintyvät varoitukset.

Maalipinnan hoito

Peseminen

Suojataksesi auton maalipinnan ruostumiselta ja ikääntymiseltä, pese se säännöllisesti ja huolellisesti vähintään kerran kuukaudessa haalealla tai viileällä vedellä.

Jos käytät autoa maastoajoon, sinun tulisi pestä se jokaisen maastomatkan jälkeen. Kiinnitä erityistä huomiota suola- ja likakertymien sekä muiden vieraiden aineiden puhdistamiseen. Varmista, että ovien alareunojen ja kynnysten tyhjennyskanavat pidetään puhtaana.

Hyönteiset, terva, mahla, lintujen jätökset, teollisuussaasteet ja vastaavat epäpuhtaudet voivat vahingoittaa maalipintaa, jos niitä ei poisteta välittömästi.

Edes huolellinen pesu puhtaalla vedellä ei välttämättä poista kaikkia näitä epäpuhtauksia.

Mietoa, maalipinnalle sopivaa pesuliuosta voidaan käyttää.

Pesun jälkeen huuhtele auto huolellisesti haalealla tai viileällä vedellä. Älä anna pesuaineen kuivua maalipinnalle.

⚠ HUOMIO

- ***Älä käytä vahvaa saippualiuosta, kemiallisia puhdistusaineita tai kuumaa vettä, äläkä pese autoa suorassa auringonpaisteessa tai kun kori on lämmin.***
- ***Ole varovainen pestessäsi ajoneuvon sivuikkunoita. Erityisesti korkeapainesuihkua käytettäessä vettä saattaa vuotaa ikkunoista, jolloin sisustus kastuu.***
- ***Estääksesi muoviosien ja polttimoiden vahingoittumisen, älä puhdista niitä kemiallisilla liuottimilla tai vahvoilla pesuaineilla.***

⚠ VARAITUS - Kastuneet jarrut

Auton pesemisen jälkeen kokeile jarruja hiljaa ajaen nähdäksesi, onko vesi vaikuttanut niiden toimintaan. Jos jarrutusteho on heikentynyt, kuivaa jarrut painamalla niitä kevyesti samalla säilyttäen hitaan etenemisnopeuden.

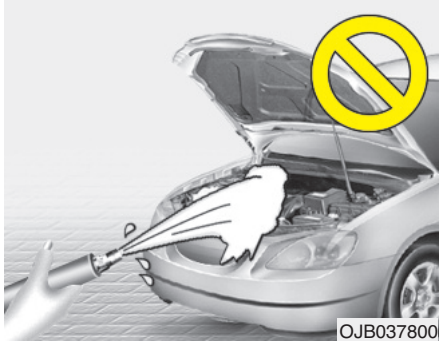

⚠ HUOMIO

- ***Moottoritilan peseminen vedellä, kuten paineistetulla vesisuihkulla, saattaa aiheuttaa moottoritilassa sijaitsevien sähköpiirien vioittumisia.***
- ***Älä koskaan päästä vettä tai muita nesteitä kosketuksiin auton sisällä olevien sähköisten/elektronisten komponenttien tai ilmanoton kanssa estääksesi vahingot.***

Vahaaminen

Vahaa auto, kun vesi ei enää pisaroidu maalipinnalle.

Pese ja kuivaa auto aina ennen vahaamista. Käytä hyvälaatuista, nestemäistä tai kiinteää vahaa ja noudata sen valmistajan ohjeita. Vahaa kaikki metallisomisteet suojataksesi ne ja säilyttääksesi niiden hohdon.

Öljyn, tervan tai vastaavan aineen poistaminen tahranpoistoaineella poistaa myös vahan maalipinnalta. Muista vahata nämä kohdat uudelleen, jos muu osa autosta ei tarvitse enää vahausta.

⚠ HUOMIO

- ***Pölyn tai lian pyyhkiminen korilta kuivalla pyyhkeellä naarmuttaa maalipintaa.***
- ***Älä käytä teräsvillaa, hankaavia puhdistusaineita tai vahvoja, emäksisiä pesuaineita tai syövyttäviä aineita kromipintaisiin tai eloksoituihin alumiiniosiin. Tämä voi aiheuttaa suojaavan kerroksen vahingoittumista, värin haalistumista tai maalin huononemista.***

Maalipinnan korjausmaalaus

Syvät naarmut ja kivenhakkaumat maalipinnalla tulee korjata välittömästi. Paljastunut metalli ruostuu nopeasti ja saattaa aiheuttaa merkittäviä korjauskustannuksia.

✻ HUOMAUTUS

Jos autosi on vahingoittunut ja vaatii metalliosan korjausta tai vaihtoa, varmista, että korikorjaamo huolehtii korjauksen tai uuden osan korroosiokestävyydestä.

Kiiltävien metalliosien hoito

- Tiepiki ja hyönteiset voidaan poistaa tervanpoistoaineella, ei kaapimella tai muulla terävällä esineellä.
- Kiiltävien metalliosien pinnan suojaaminen korroosiolta suoritetaan levittämällä pinnalle vahaa tai kromin suojaainetta ja puhdistamalla se kiiltäväksi.
- Talviaikana tai rannikkoalueilla kiiltävät metalliosat voidaan suojata paksummalla vahan tai suoja-aineen kerroksella. Tarpeen vaatiessa levitä osiin syövyttämätöntä suojarasvaa tai muuta suojaainetta.

Alustan hoito

Syövyttäviä aineita, kuten tiesuolaa ja pölyn sitomisaineita, saattaa kerääntyä alustaan. Jos näitä aineita ei poisteta, alustan osiin, kuten polttoainelinjoihin, alustaan ja pakokaasujärjestelmään, saattaa ilmestyä nopeasti muodostuvaa ruostetta, vaikka ne olisivat suojattu ruosteenestoaineella.

Huuhtele auton alusta ja lokasuojat huolellisesti haalealla tai viileällä vedellä kerran kuukaudessa sekä maastoajon ja talven jälkeen. Kiinnitä näihin kohtiin erityistä huomiota, koska kaiken mudan ja lian näkeminen on vaikeaa. Kurakerroksen kastelemisella ilman sen poistamista on haittaava vaikutus. Ovien alareunoissa, kynnyksissä ja runkopalkeissa on tyhjennyskanavat, jotka tulee pitää auki. Näihin kerääntynyt vesi voi aiheuttaa ruostumista.

⚠ VAROITUS

Auton pesemisen jälkeen kokeile jarruja hiljaa ajaen nähdäksesi, onko vesi vaikuttanut niiden toimintaan. Jos jarrutusteho on heikentynyt, kuivaa jarrut painamalla niitä kevyesti samalla säilyttäen hitaan etenemisnopeuden.

Alumiini- ja kromattujen vanteiden hoito

Alumiini- tai kromivanteet on viimeistelty läpinäkyvällä suojakerroksella.

- Älä käytä mitään hankaavaa puhdistusainetta, kiillotusainetta, liuosta tai teräsharjaa alumiini- tai kromivanteisiin. Ne saattavat naarmuttaa tai vahingoittaa viimeistelyä.
- Pese vanne, kun se on jäähtynyt.
- Käytä ainoastaan mietoa saippualiuosta tai neutraalia puhdistusainetta ja huuhtele huolellisesti vedellä. Muista pestä vanteet myös suolatuilla teillä ajon jälkeen. Tämä estää korroosion muodostumista.
- Vältä vanteiden pesemistä autopesuloiden korkeanopeuksisilla harjoilla.
- Älä käytä mitään emästä tai happoa sisältävää puhdistusainetta. Se saattaa vahingoittaa ja syövyttää alumiini- tai kromivanteiden kirkasta suojalakkakerrosta.

Korroosiosuojaus

Autosi suojaaminen korroosiolta

Käyttämällä kehittyneintä teknologiaa ja tehokkaita valmistusmenetelmiä korroosiota vastaan, pystymme valmistamaan yhä korkealaatuisempia autoja. Kuitenkaan tämä ei aina vielä riitä. Jotta autosi saavuttaisi mahdollisimman pitkäaikaisen korroosiokestävyyden, omistajan yhteistyö ja hoitotoimet ovat myös tarpeen.

Korroosion yleiset aiheuttajat

Korroosion yleisimmät aiheuttajat autolle ovat seuraavat:

- Tiesuola, lika ja kosteus, jonka annetaan kerääntyä auton alle.
- Kivien, soran, kulumisen tai pienten naarmujen ja kolhujen aiheuttama maalipinnan ja sen suojakerroksen irtoaminen, jolloin suojaamaton metalli altistuu korroosiolle.

Korroosiota kiihdyttävät alueet

Jos asut alueella, jossa autosi altistuu jatkuvasti syövyttäville aineille, korroosiosuojaus on erityisen tärkeää. Tiesuolat, pölyn sidonta-aineet, merellinen ilmasto ja teollisuussaasteet ovat kiihtyneen korroosion yleisiä aiheuttajia.

Kosteus lisää korroosiota

Kosteus luo korroosiolle olosuhteet, jossa sen muodostuminen on todennäköisempää. Korroosion muodostumista kiihdyttää esimerkiksi korkea ilmankosteus erityisesti, jos lämpötila on juuri jäätymisrajan yläpuolella. Tämänlaisissa olosuhteissa syövyttäviä aineita auton pinnalla sitoo kosteus, joka haihtuu hitaasti.

Muta on erityisen syövyttävää, koska se kuivuu hitaasti ja pitää kosteuden kosketuksissa auton kanssa. Vaikka muta näyttäisi kuivalta, se saattaa olla sisältä kosteaa helpottaen ruosteen muodostumista.

Korkeat lämpötilat saattavat myös kiihdyttää korroosion muodostumista osissa, joissa ilmanvaihto on heikkoa, jolloin kosteus ei pääse katoamaan. Näiden syiden johdosta on hyvin tärkeää pitää auto puhtaana mudasta ja muista vieraista aineista. Tämä ei koske ainoastaan auton näkyviä pintoja, vaan myös alustaa.

Korroosion estäminen

Voit auttaa estämään korroosion muodostumista noudattamalla seuraavia ohjeita:

Pidä auto puhtaana

Paras tapa estää ruosteen muodostumista on pitää auto puhtaana syövyttävistä aineista. Huomion kiinnittäminen auton alustaan on erityisen tärkeää.

- Jos asut alueella, jossa harjoitetaan tiesuolausta, esiintyy teollisuussaasteita tai happosateita tai joka sijaitsee meren lähettyvillä, sinun tulee olla huolellisempi ruosteen muodostumisen estämisessä. Talvella huuhtele auton alusta vähintään kerran kuukaudessa, ja muista puhdistaa se huolellisesti talvikauden päätyttyä.
- Pestessäsi auton alustaa, kiinnitä erityistä huomiota lokasuojien sisäosiin ja muihin piilossa oleviin kohtiin. Suorita työ huolellisesti: kerääntyneen mudan kostuttaminen ilman sen poistamista ainoastaan kiihdyttää korroosion muodostumista. Korkeapaineinen vesisuihku ja -höyry ovat erittäin tehokkaita kerääntyneen mudan ja syövyttävien aineiden poistamiseen.
- Kun puhdistat alempia ovipaneeleja, kynnyksiä ja alustapalkkeja, muista, että tyhjennyskanavat on pidettävä avoinna, jotta kosteus pääsee poistumaan, eikä jää kiihdyttämään korroosion muodostumista.

Pidä tallisi kuivana

Älä pysäköi autoasi kosteaan, huonosti ilmastoituun talliin. Tämä on suotuisa ympäristö ruostumiselle. Tämä pätee erityisesti, jos peset auton tallissa tai ajat sen talliin, kun talli on vielä kostea, luminen, jäinen tai mutainen. Myös lämmitetty talli voi kiihdyttää ruostumista, ellei se ole hyvin ilmastoitu.

Pidä maalipinta ja somisteet hyvässä kunnossa

Maalipinnan naarmut ja kolhut tulee paikata korjausmaalilla mahdollisimman pian, jotta estettäisiin ruosteen muodostuminen. Jos paljas metalli on näkyvillä, on suositeltua kääntyä ammattikorikorjaamon puoleen.

Linnunjätökset: Linnunjätökset ovat hyvin syövyttäviä ja voivat vahingoittaa maalipintaa muutamassa tunnissa. Poista lintujen jätökset mahdollisimman nopeasti.

Älä unohda sisustusta

Kosteutta voi kerääntyä lattiamattojen ja verhoilun alle lattiaan, jolloin ruostumisriski lisääntyy. Tarkasta mattojen alle säännöllisesti varmistaaksesi, että lattia on kuiva. Ole hyvin huolellinen kuljettaessasi lannoitteita, puhdistusaineita tai kemikaaleja autossa.

Näitä tulee säilyttää asianmukaisissa säiliöissä. Mahdolliset vuodot tulee puhdistaa, huuhdella puhtaalla vedellä ja kuivata huolellisesti.

Sisustuksen hoito

Sisustuksen yleiset varotoimenpiteet

Varo, ettei kemikaalit, kuten parfyymit, kosmetiikkaöljyt, aurinkovoiteet, käsien puhdistusaineet ja ilmanraikasteet pääse kosketuksiin matkustamon osien kanssa, sillä ne saattavat aiheuttaa vahinkoa ja värien haalenemista. Jos niitä läikkyy matkustamon osiin, pyyhi ne pois välittömästi.

Katso ohjeet vinyylin oikeanlaiseen puhdistamiseen.

⚠ HUOMIO

Älä koskaan päästä vettä tai muita nesteitä kosketuksiin auton sisällä olevien sähköisten/elektronisten komponenttien kanssa estääksesi vahingot.

⚠ HUOMIO

Kun puhdistat nahkapintoja (ohjauspyörä, istuimet jne.), käytä neutraaleja pesuaineita tai alkoholipitoisuudeltaan matalia liuottimia. Jos käytät alkoholipitoisuudeltaan korkeaa liuosta tai hapanta/emäksistä pesuainetta, nahan väri saattaa haalistua tai sen pinta saattaa repeytyä.

Sisäverhouksen ja sisäsomisteiden puhdistaminen

Vinyyli

Poista pöly ja irtonainen lika vinyyliltä harjalla tai pölynimurilla. Puhdista vinyylipinnat vinyylin puhdistusaineella.

Kangas

Poista pöly ja irtonainen lika kankaalta harjalla tai pölynimurilla. Puhdista verhouksen tai mattojen puhdistamiseen suositellulla, miedolla pesuliuoksella. Poista tuoreet tahrat välittömästi kankaan tahranpoistoaineella. Jos tuoreita tahroja ei heti huomata, kankaaseen saattaa jäädä tahra tai sen väri voi muuttua. Lisäksi sen paloturvallisuusominaisuudet saattavat heikentyä, jos materiaalia ei hoideta oikein.

⚠ HUOMIO

Vääränlaiset menetelmät ja muiden kuin suositeltujen puhdistusaineiden käyttö saattaa vaikuttaa kankaan ulkonäköön ja tulipalonsietokykyyn.

Lantio-/olkavyön puhdistaminen

Puhdista vyö miedolla puhdistusaineella, joka on suositeltu verhouksen ja mattojen puhdistukseen. Noudata puhdistusaineen ohjeita. Älä valkaise tai värjää vyötä, sillä kudos saattaa heikentyä.

Ikkunoiden puhdistaminen sisäpuolelta

Jos ikkunoiden näkyvyys on heikko (esim. öljy-, rasva- tai vahakerroksen johdosta), tulee niiden sisäpinnat puhdistaa ikkunanpesuaineella. Noudata ikkunanpesuaineen säiliössä esitettyjä ohjeita.

⚠ HUOMIO

Älä raaputa tai hankaa takalasin sisäpintaa. Tämä voi vahingoittaa takalasin lämmittimen vastuslankoja.

PÄÄSTÖJEN HALLINTAJÄRJESTELMÄ

Autosi päästöjen hallintajärjestelmälle on myönnetty määräaikainen takuu. Tutustu auton takuu- ja huoltokirjassa esitettyihin takuuehtoihin.

Päästöjen hallintajärjestelmä täyttää kaikki päästöihin liittyvät määräykset.

Päästöjen hallintajärjestelmiä on kolmea eri tyyppiä.

(1) Kampikammion päästöjen hallintajärjestelmä
(2) Haihtumiskaasupäästöjen hallintajärjestelmä
(3) Pakokaasupäästöjen hallintajärjestelmä

Jotta varmistettaisiin päästöjen hallintajärjestelmien virheetön toiminta, on suositeltua tarkastuttaa ja huollattaa auto valtuutetussa Kia-huollossa huolto-ohjelman mukaisesti.

Varoituksia tarkastus- ja huoltomittauksiin (ESC-järjestelmään liittyen)

- **Välttyäksesi polttoaineen epätäydelliseltä palamiselta dynamometritestissä, kytke ajonvakautusjärjestelmä (ESC) pois päältä painamalla ESC-kytkintä.**
- **Kun dynamometritesti on suoritettu, kytke ESC-järjestelmä takaisin toimintaan painamalla ESC-kytkintä uudelleen.**

1. Kampikammion päästöjen hallintajärjestelmä

Kampikammiossa on tarkoituksen mukainen ilmanvaihtojärjestelmä, joka estää huohotuskaasujen vapautumisen ilmaan kampikammiosta. Tämä järjestelmä välittää raikasta, suodatettua ilmaa kampikammioon ilman imuputken kautta. Kampikammion sisällä raikas ilma sekoittuu palamattoman polttoaineen aiheuttamien kaasujen kanssa, jonka jälkeen se kulkee PCV-venttiilin läpi induktiojärjestelmään.

2. Haihtumiskaasupäästöjen hallintajärjestelmä

Haihtumiskaasupäästöjen hallintajärjestelmä on suunniteltu estämään polttoainekaasujen karkaaminen ilmakehään.

Säiliö

Polttoainesäiliön polttoainehöyryt kerätään talteen ja varastoidaan integroituun säiliöön. Kun moottori on käynnissä, säiliöön kerätyt polttoainehöyryt siirtyvät hiilivetysäiliöön sitä ohjaavan solenoidiventtiilin kautta.

PCSV-solenoidiventtiili (Purge Control Solenoid Valve)

Moottorin ohjausyksikkö (ECM) ohjaa tätä venttiiliä, kun moottorin jäähdytysnesteen lämpötila on alhainen joutokäynnin aikana. PCSV-venttiili sulkeutuu siten, että haihtunutta polttoainetta ei kulkeudu moottoriin. Kun moottori on lämmennyt normaalissa ajossa, PCSV-venttiili avautuu, jolloin polttoainehöyryt kulkeutuvat jälleen moottoriin.

3. Pakokaasupäästöjen hallintajärjestelmä

Pakokaasupäästöjen hallintajärjestelmä on hyvin tehokas järjestelmä, joka ohjaa pakokaasupäästöjä ylläpitäen samalla auton hyvää suorituskykyä.

Auton muutostyöt

Tähän autoon ei tulisi suorittaa mitään muutostöitä. Muutostyöt saattavat vaikuttaa auton suorituskykyyn, turvallisuuteen ja kestävyyteen ja voivat jopa rikkoa maan turvallisuus- ja päästömääräyksiä.

Lisäksi minkä tahansa muutoksen aiheuttama vahinko tai ongelma saattaa vaikuttaa takuun voimassaoloon.

- Hyväksymättömien laitteiden käyttö saattaa aiheuttaa ajoneuvon toimintojen epämääräistä käyttäytymistä, johtovahinkoja, akun tyhjentymisen tai jopa tulipalon. Turvallisuussyistä älä käytä hyväksymättömiä sähkölaitteita.

Varoitus moottorin pakokaasuista (hiilimonoksidi)

- Hiilimonoksidia voi esiintyä muiden pakokaasujen joukossa. Tämän vuoksi, jos haistat pakokaasuja matkustamossa, tarkastuta ja korjauta auto välittömästi Jos epäilet, että pakokaasuja kulkeutuu matkustamoon, aja ainoastaan ikkunoiden ollessa kokonaan auki. Vie autosi tarkastettavaksi ja korjattavaksi välittömästi.

⚠ VAROITUS - Pakokaasut

Moottorin pakokaasut sisältävät häkää (hiilimonoksidia - CO). Vaikka se on näkymätöntä ja hajutonta, se on vaarallista ja jopa tappavaa sisäänhengitettäessä. Noudata annettuja ohjeita välttääksesi hiilimonoksidimyrkytykset.

- Älä käytä moottoria eristetyissä tai suljetuissa tiloissa (kuten halleissa) enempää kuin ajoneuvon ajaminen ulos tai sisään vaatii.
- Kun auto pysäytetään ulkona pidemmäksi aikaa moottori käynnissä, säädä ilmanvaihto (tarvittaessa) puhaltamaan ulkoilmaa matkustamoon.
- Älä koskaan oleile pysähtyneen tai pysäköidyn auton vieressä, jossa moottori on käynnissä.
- Jos moottori sammuu eikä käynnisty, liian suuri määrä epäonnistuneita käynnistysyrityksiä saattaa vahingoittaa päästöjen hallintajärjestelmää.

Katalysaattoriin liittyviä käyttövarituksia (mikäli varusteena)

⚠ VAROITUS - Tulipalovaara

- **Kuuma pakokaasujärjestelmä voi sytyttää ajoneuvosi alla olevat, helposti syttyvät kohteet tuleen. Älä pysäköi, aja tai käytä autoa tyhjäkäynnillä helposti syttyvien kohteiden (esim. ruoho, kasvillisuus, paperi, lehdet jne.) päällä tai niiden vieressä.**
- **Pakokaasu- ja katalysaattorijärjestelmät toimivat hyvin kuumina moottorin käydessä ja jonkun aikaa moottorin sammuttamisen jälkeen. Pysy kaukana pakokaasu- ja katalysaattorijärjestelmistä. Muussa tapauksessa seurauksena voi olla palovammoja.**

  Älä poista pakokaasujärjestelmän ympärillä olevaa jäähdytysvaippaa, älä tiivistä ajoneuvon alustaa äläkä pinnoita ajoneuvoa itse korroosion varalta. Tulipalovaara!

Autossasi on päästöjä hallitseva katalysaattori.

Tämän seurauksena seuraavia varotoimenpiteitä on noudatettava:

- Huolehdi, että tankkaat autosi luvun 1 kappaleen “Polttoainevaatimukset” mukaisesti.
- Älä käytä autoa, jos merkkejä moottorin toimintahäiriöstä ilmenee (esim. epätäydellistä palamista tai suorituskyvyn heikkenemistä).
- Älä väärinkäytä moottoria. Väärinkäyttöä on mm. auton liikuttaminen virta pois päältä ja mäkien laskeminen vaihde kytkettynä, kun virta on pois päältä.
- Älä käytä moottoria korkeilla kierrosnopeuksilla pitkiä jaksoja (yli 5 minuuttia).
- Älä muuta mitään moottorin tai päästöjärjestelmän osaa tai puutu niiden toimintaan. Suosittelemme, että tarkastutat järjestelmän valtuutetussa Kia-huollossa.
- Vältä hyvin alhaisella polttoainemäärällä ajamista. Polttoainesäiliön ajaminen loppuun aiheuttaa epätäydellistä palamista vahingoittaen katalysaattoria.

Varoituksien noudattamatta jättäminen voi aiheuttaa vahinkoa katalysaattorille ja autolle. Lisäksi tämänlaiset toimenpiteet voivat mitätöidä takuun voimassaolon.

Dieselhiukkassuodatin (mikäli varusteena)

Dieselhiukkassuodatin (DPF) poistaa haitalliset hiukkaset ajoneuvon päästöistä.

Toisin kuin vaihdettava ilmansuodatin, DPF-järjestelmä polttaa ja poistaa automaattisesti kerääntyneet hiukkaset ajo-olosuhteiden mukaan. Toisin sanoen, moottorin ohjausjärjestelmän aiheuttama aktiivinen poltto ja normaalien/vaativien ajo-olosuhteiden aiheuttama pakokaasujen korkea lämpötila polttavat ja poistavat kerääntyneet hiukkaset. Aktiivisen polttotapahtuman aikana auton käytöksessä voi havaita pientä tehonlaskua, nykimistä, savuttamista ja lisääntynyttä palamismelua.

Jos ajoneuvolla kuitenkin ajetaan jatkuvasti alhaisilla nopeuksilla, kerääntyneitä hiukkasia ei poisteta automaattisesti, koska pakokaasun lämpötila on liian alhainen. Tässä erityistapauksessa hiukkasten määrä ei ole tunnistimen rajoissa, jolloin moottorin ohjausjärjestelmän suorittama hiukkasten polttoprosessi ei voi käynnistyä ja toimintahäiriön varoitusvalo saattaa vilkkua.

Jos tämä toimintahäiriön varoitusvalo vilkkuu, sen vilkkuminen voidaan lopettaa ajamalla autolla vähintään 60km/h tai suuremmalla kuin 2. vaihteella moottorin kierrosluvun ollessa 1500-2000 rpm tietyn ajan (noin 25 minuuttia).

Jos MIL-valo jatkaa tästä huolimatta vilkkumista, suosittelemme tarkastuttamaan järjestelmän valtuutetussa Kia-huollossa.

Jos jatkat ajamista toimintahäiriön varoitusvalon vilkkuessa pitkään, DPF-järjestelmä voi vahingoittua ja polttoaineenkulutus kasvaa.

⚠ **HUOMIO- Dieselpolttoaine (mikäli hiukkassuodatin varusteena)**

On suositeltua käyttää säännönmukaista autoteollisuuden dieselpolttoainetta hiukkassuodattimella varustetuissa dieselajoneuvoissa.

Jos käytät hyvin rikkipitoista (pitoisuus yli 50 ppm) dieselpolttoainetta tai määräämättömiä lisäaineita, hiukkassuodatin saattaa vaurioitua, jonka seurauksena saattaa vapautua vaaleaa pakokaasua.

Tekninen erittely ja kuluttajatiedot

Mitat 8-2
Moottori 8-3
Ilmastointijärjestelmä 8-4
Auton kokonaismassa 8-5
Tavaratilan tilavuus 8-5
Polttimoiden tehot 8-6
Renkaat ja vanteet 8-8
Tilavuudet ja suositellut polttoaineet 8-9
• Suositellut SAE -viskositeettiluokitukset 8-12
Valmistenumero (VIN). 8-13
Hyväksyntäkilpi 8-13
Renkaiden tiedot ja rengaspainetaulukko 8-14
Moottorinumero 8-14
Ilmastointilaitteen kompressorin tarra 8-15
Kylmäainetarra 8-15
Vaatimustenmukaisuusvakuutus 8-15

MITAT

Kohta			mm		
			3-Ovinen	5-Ovinen	Wagon
Kokonaispituus			4 310	4 310	4 505
Kokonaisleveys			1 780 2 035 *1	1 780 2 035*1	1 780 2 035*1
Kokonaiskorkeus			1 430 1 425 *2	1 470 1 465 *2	1 485 1 480*2
Raideleveys edessä	195/65R15	Teräsvanne	1 563	1 563	1 563
	205/55R16	Teräsvanne	1 553	1 553	1 553
		Alumiinivanne	1 555	1 555	1 555
	225/45R17	Alumiinivanne	1 549	1 549	1 549
	225/40R18	Alumiinivanne	1 545	1 545	-
Raideleveys takana	195/65R15	Teräsvanne	1 571	1 571	1 571
	205/55R16	Teräsvanne	1 561	1 561	1 561
		Alumiinivanne	1 563	1 563	1 563
	225/45R17	Alumiinivanne	1 557	1 557	1 557
	225/40ZR18	Alumiinivanne	1 553	1 553	-
Akseliväli			2 650		

*1 : Leveys ulkopeilit mukaan laskettuna (poislukien T-GDI moottorit)
*2 : Päästövarustelu

MOOTTORI

Kohta		Bensiini 1.0	Bensiini 1.4	Bensiini 1.6	Diesel 1.4	Diesel 1.6
Iskutilavuus	cm^3	998	1 368	1 591	1 396	1 582
Sylinterin halkaisija x iskunpituus	mm	71 x 84	72x84	77x85,44	75x79	77.2x84.5
Sytytysjärjestys		1-2-3	1-3-4-2	1-3-4-2	1-3-4-2	1-3-4-2
Sylinterien määrä		3, rivissä	4, rivissä	4, rivissä	4, rivissä	4, rivissä

ILMASTOINTIJÄRJESTELMÄ

Ajoneuvoille, joissa R-1234yf*-kylmäainetta

Kohta	Paino tai tilavuus	Luokitus
Kylmäaine	500±25g	R-1234yf
Kompressorivoiteluaine	150 cm^3 ± 10 cm^3	PAG (FD46XG)

Ajoneuvoille, joissa R-134a *-kylmäainetta

Kohta	Paino tai tilavuus	Luokitus
Kylmäaine	500±25g	R-134a
Kompressorivoiteluaine	150 cm^3 ± 10 cm^3	PAG (FD46XG)

*: Ajoneuvossasi on käytetty valmistushetkellä maan määräysten mukaista R-134a tai R-1234yf-kylmäainetta.
Voit tarkastaa, mitä ilmastointilaitteen kylmäainetta sinun ajoneuvossasi käytetään konepellin sisäpuolisesta tarrasta.
Luvusta 8 saat tarkempaa tietoa ilmastointilaitteen tarran sijainnista.

AUTON KOKONAISMASSA

<table>
<tr><th rowspan="2">Kohta</th><th>Bensiini 1.0l (T-GDI)</th><th>Bensiini 1.4l</th><th colspan="3">Bensiini 1.6l (MPI/GDI)</th><th>Bensiini 1.6l (T-GDI)</th><th>Diesel 1.4l</th><th colspan="2">Diesel 1.6l</th></tr>
<tr><td>M/T</td><td>M/T</td><td>M/T</td><td>A/T</td><td>DCT</td><td>M/T</td><td>M/T</td><td>M/T</td><td>DCT</td></tr>
<tr><td>5-Ovinen</td><td rowspan="3">1 820</td><td rowspan="3">1 820</td><td rowspan="3">1 820</td><td rowspan="3">1 850</td><td rowspan="2">1 840</td><td>1 870</td><td rowspan="3">1 910</td><td rowspan="3">1 920</td><td rowspan="3">1 940</td></tr>
<tr><td>3-Ovinen</td><td>1 850</td></tr>
<tr><td>Wagon</td><td>1 850</td><td>-</td></tr>
</table>

M/T : Käsivaihteisto
A/T : Automaattivaihteisto
DCT : Kaksoiskytkinvaihteisto (Double clutch transmission)

TAVARATILAN TILAVUUS

Kohta		5-Ovinen	3-Ovinen	Wagon
VDA	MIN.	380 l	380 l	528 l
	MAX.	1 318 l	1 225 l	1 642 l

Min. : Takaistuimen takaa takaselkänojan yläreunaan.
Max. : Etuistuimien takaa kattoon.

POLTTIMOIDEN TEHOT

Polttimo			5-Ovinen		3-Ovinen		Wagon	
			Teho (W)	Polttimo	Teho (W)	Polttimo	Teho (W)	Polttimo
Edessä	Ajovalot	Lähi	55 tai 35 (AFLS, XE-NON-valoilla)	H7LL tai D1S*	55 tai 35 (AFLS, XE-NON-valoilla)	H7LL tai D1S*	55 tai 35 (AFLS, XE-NON-valoilla)	H7LL tai D1S*
		Kauko	55	H7LL	55	H7LL	55	H7LL
	Kaarreajovalot*		55	H7LL	55	H7LL	55	H7LL
	Päivävalot puskurissa (GTI)		21 (LED)	P21/5WXL (LED)	21 (LED)	P21/5WXL (LED)	21 (LED)	P21/5WXL (LED)
	Päivävalot + Seisonta-valot* ajovaloumpiossa		LED	LED	LED	LED	LED	LED
	Etusuuntavilkut		21	PY21WLL	21	PY21WLL	21	PY21WLL
	Seisontavalot		5/LED	W5WLL/LED	5/LED	W5WLL/LED	5/LED	W5WLL/LED
	Sivusuuntavilkut		5	5W	5	5W	5	5W
	Peilin maavalot*		LED	LED	LED	LED	LED	LED
	Etusumuvalot (GTI)		51W(35W)	9006(H8L)	51W(35W)	9006(H8L)	51W(35W)	9006(H8L)
Takana	Takasumuvalo		21	P21WL	21	P21WL	21	P21WL
	Jarru- ja takavalot		21	P21/5WL	21/5 tai LED	P21/5WL tai LED	21	P21/5WL
	Takasuuntavilkut		21	P21WL	21	P21WL	21	P21WL
	Takaseisontavalo		5 tai LED	P21/5WL tai LED	5 tai LED	P21/5WL tai LED	5 tai LED	P21WL tai LED
	Peruutusvalot		16	W16W	16	W16W	16	W16W
	Lisäjarruvalo		LED	LED	LED	LED	LED	LED
	Rekisterikilven valot		5	W5W	5	W5W	5	W5W

Polttimo		5-Ovinen		3-Ovinen		Wagon	
		Teho (W)	Polttimo	Teho (W)	Polttimo	Teho (W)	Polttimo
Sisätilat	Karttavalot	8	FESTOON	8	FESTOON	8	FESTOON
	Matkustamon valot	8	FESTOON	8	FESTOON	8	FESTOON
	Tavaratilan valo	8	FESTOON	8	FESTOON	8	FESTOON
	Hansikaslokeron valo	5	FESTOON	5	FESTOON	5	FESTOON
	Ehostuspeilien valot	5	FESTOON	5	FESTOON	5	FESTOON

XENON: Kaasupurkausvalot
AFLS: Kääntyvät ajovalot
* : mikäli varusteena

RENKAAT JA VANTEET

Kohta	Rengaskoko	Vanne-koko	Kuormitettavuus		Suurin nopeus		Rengaspaine, bar				Pyörän-mutterien kiristys-momentti (Nm)
							Normaalikuorma		Enimmäiskuorma		
			LI *1	Kg	SS *2	Km/h	Edessä	Takana	Edessä	Takana	
Täysi-kokoinen rengas	195/65R15*3	6.0J×15	91	615	H	210	2,6	2,6	2,6	2,6	88-107
	195/65R15	6.0J×15	91	615	H	210	2,5	2,5	2,5	2,5	
	205/55R16	6.0J×15	91	615	H	210	2,2	2,2	2,2	2,2	
	225/45R17	7.0J×17	91	615	V	240	2,2	2,2	2,2	2,2	
	225/40ZR18	7.5J×18	92	630	Y	300	2,35	2,35	2,35	2,35	
Pieni varapyörä	T125/80D15	4.0T×15	95	690	M	130	4,2	4,2	4,2	4,2	
	T125/80D16	4.0T×16	97	730	M	130	4,2	4,2	4,2	4,2	

*1: Kantavuusindeksi
*2 : Nopeusluokka
*3 : 1.0 T-GDI moottori

✻ HUOMAUTUS

Kun vaihdat renkaita uusiin, suosittelemme käyttämään samanlaisia renkaita kuin ajoneuvossa oli alunperin varusteena. Muussa tapauksessa ajo-ominaisuudet saattavat muuttua.

TILAVUUDET JA SUOSITELLUT POLTTOAINEET

Käytä ainoastaan oikeanlaatuisia voiteluaineita saavuttaaksesi moottorilta ja voimansiirrolta parhaan mahdollisen suorituskyvyn ja kestävyyden. Oikeat voiteluaineet parantavat myös moottorin hyötysuhdetta, jolloin polttoainetalous paranee.

Seuraavat voiteluaineet ja nesteet ovat suosituksia ajoneuvollesi.

Voiteluaine			Tilavuus	Luokitus
Moottoriöljy *1 *2 (tyhjennys ja täyttö)	Bensiini-moottori *4	Kappa 1.0 T-GDI	3,6 l	ACEA A5 tai korkeampi/5W-30
		Kappa 1.4 MPI	3,6 l	ACEA A5 tai korkeampi / 5W-30
		Gamma 1.6 MPI	3,6 l	ACEA A5 tai korkeampi / 5W-30
		Gamma 1.6 GDI	3,6 l	ACEA A5 tai korkeampi/5W-30
		Gamma 1.6 T-GDI	4,5 l	ACEA A5 / 5W-30
	Diesel-moottori	U II 1.4 WGT	5,3 l	DPF:llä *3 : ACEA C2 / 0W-30 Ilman DPF-hiukkassuodatinta*3 : ACEA B4 / 5W-30
		U II 1.6 VGT		

Voiteluaine			Tilavuus	Luokitus
Käsivaihteistoöljy	Bensiini-moottori	Kappa 1.0 T-GDI	1,6 - 1,7 l	SAE 70W, API GL-4 Luettelo KIA:n hyväksymistä vaihteistoöljyistä: SK HK MTF 70W, SHELL SPIRAX S6 GHME 70W, GS CALTEX GS MTF HD 70W
		Kappa 1.4 MPI	1,6 - 1,7 l	
		Gamma 1.6 MPI	1,6 - 1,7 l	
		Gamma 1.6 GDI	1,6 - 1,7 l	
		Gamma 1.6 T-GDI	1,7 - 1,8 l	
	Diesel-moottori	U II 1.4 WGT	1,7 - 1,8 l	
		U II 1.6 VGT	1,7 - 1,8 l	
Automaatti-vaihteistoöljy	Bensiini-moottori	Gamma 1.6 MPI	7,3 l	ATF SP-IV
Kaksoiskytkin-vaihteistoöljy	Bensiini-moottori	Gamma 1.6 GDI	1,9 - 2,0 l	SAE 70W, API GL-4 Luettelo KIA:n hyväksymistä vaihteistoöljyistä: SK HK MTF 70W, SHELL SPIRAX S6 GHME 70W, GS CALTEX GS MTF HD 70W
	Diesel-moottori	U II 1.6 VGT	1,9 - 2,0 l	

Voiteluaine			Tilavuus	Luokitus
Jäähdytysneste	Bensiini-moottori	Kappa 1.0 T-GDI	6,0 l	Pakkasnesteen ja tislatun veden seos (Etyleeniglykoli ja fosfaattipohjainen jäähdytysneste, joka on tarkoitettu jäähdytyslaitteille)
		Kappa 1.4 MPI	5,8 l	
		Gamma 1.6 MPI	5,7 - 5,8 l	
		Gamma 1.6 GDI	5,7 - 5,8 l	
		Gamma 1.6 T-GDI	6,1 l	
	Diesel-moottori	U II 1.4 WGT	6,7 - 6,9 l	
		U II 1.6 VGT		
Jarru-/kytkinneste			0,7 - 0,8 l	FMVSS116 DOT-3 tai DOT-4
Polttoaine			53l	Tutustu kappaleeseen “Polttoainevaatimukset” luvussa 1

*1 Noudata seuraavalla sivulla suositeltuja SAE- viskositeettiluokituksia.

*2 Saatavilla on myös ns. ”Energy Conserving” -tyyppisiä moottoriöljyjä. Muiden hyötyjen lisäksi nämä öljyt parantavat polttoainetaloutta kuluttamalla vähemmän moottorin kitkan kumoamiseksi tarvittavaa polttoainetta. Näitä parannuksia on vaikea huomata jokapäiväisessä ajossa, mutta vuositasolla niistä seuraa merkittäviä kustannus- ja energiansäästöjä.

*3 Dieselhiukkassuodatin

*4 : Jos API service SM, ILSAC GF-4, ACEA A5 -moottoriöljyä ei ole saatavilla maassasi, voit käyttää API service SL, IL SAC GF-3, ACEA A3 -öljyä.

Suositellut SAE -viskositeettiluokitukset

⚠ HUOMIO

Varmista täyttökorkin, tyhjennystulpan tai mittatikun ympäröimä alue ennen voiteluaineen tarkastamista tai tyhjentämistä. Tämä on erittäin tärkeää pölyisillä ja hiekkaisilla alueilla tai autoa käytettäessä päällystämättömillä teillä. Korkin ja mittatikun ympäristön puhdistamisella estetään lian tai pölyn kulkeutuminen moottoriin tai muihin vahingoittuviin mekanismeihin.

Moottoriöljyn viskositeetilla (paksuudella) on vaikutusta polttoainetalouteen ja toimintaan kylmässä (moottorin käynnistys ja moottoriöljyn juoksevuus). Alemman viskositeetin moottoriöljyt voivat tarjota parempaa polttoainetaloutta ja kylmän sään toimivuutta, korkeamman viskositeetin moottoriöljyt ovat vaatimus riittävälle voitelulle kuumalla säällä. Suosituksista poikkeavien öljyjen käyttäminen saattaa aiheuttaa moottorivahinkoja.
Kun valitset öljyä, ota huomioon autosi käyttöympäristön tulevat lämpötilan vaihtelut ennen seuraavaa öljynvaihtoa. Valitse suositeltu öljyn viskositeetti taulukosta.

SAE -viskositeettiarvojen lämpötila-alueet

Lämpötila °C	-30	-20	-10	0	10	20	30	40	50
Bensiinimoottoriöljy (MPI/GDI)	0W-40, 5W-20 *1,5W-30, 5W-40								
Bensiinimoottoriöljy *4 (T-GDI)	5W-30, 5W-40								
Dieselmoottoriöljy			15W-40						
			10W-30						
		5W-30							
	0W-30								

*1 : Jos käytät viskositeettiluokan SAE 5W-20 moottoriöljyä, vaihda moottoriöljy ja öljynsuodatin 15000 km ajon tai 12 kk jälkeen MPI-moottorilla normaaliolosuhteissa (10000 km tai 6 kk jälkeen GDI-moottorilla). Vaativissa olosuhteissa vaihto on suoritettava 7500 km ajon tai 6 kk jälkeen MPI-moottorilla (5000 km tai 6 kk jälkeen GDI-moottorilla).

*2 : Polttoainetalouden parantamiseksi, on suositeltua käyttää moottoriöljyä, jonka viskositeettiluokitus on SAE 5W-20,5W-30 (API SM / ILSAC GF4 tai korkeampi). Jos kyseistä moottoriöljyä ei kuitenkaan ole saatavilla maassasi, valitse soveltuva moottoriöljy noudattamalla moottoriöljyn viskositeettitaulukkoa.

*3 : Älä käytä Lähi-idässä moottoriöljyn viskositeettiluokitusta SAE 5W-20.

*4 : Polttoainetalouden parantamiseksi, on suositeltua käyttää moottoriöljyä, jonka viskositeettiluokitus on SAE 5W-30 (ACEA A5 tai korkeampi).

AJONEUVON VALMISTENUMERO (VIN)

■ Korinumero

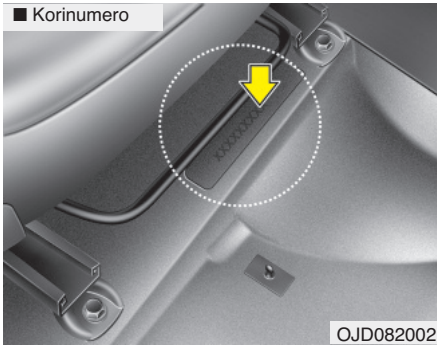

Ajoneuvon valmistenumeroa (VIN) käytetään autosi rekisteröinnissä ja kaikissa juridisissa omistajuuteen liittyvissä asiayhteyksissä.

Numero on stanssattu lattialle matkustajan istuimen alle. Tarkastaaksesi numeron, avaa kansi.

■ VIN-kilpi (mikäli varusteena)

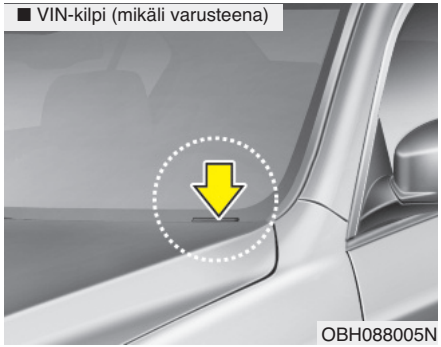

VIN-numero löytyy myös kilvestä, joka on kiinnitetty kojelaudan päälle. Kilvessä oleva numero voidaan lukea helposti ulkopuolelta tuulilasin kautta.

HYVÄKSYNTÄKILPI

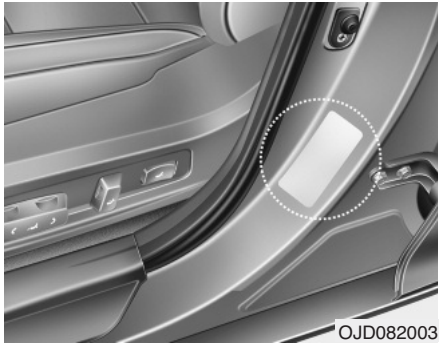

Ajoneuvon hyväksyntäkilpi on kiinnitetty kuljettajan (tai etumatkustajan) puolen keskipilariin ja se sisältää ajoneuvon valmistenumeron (VIN).

RENKAIDEN TIEDOT JA RENGASPAINETAULUKKO

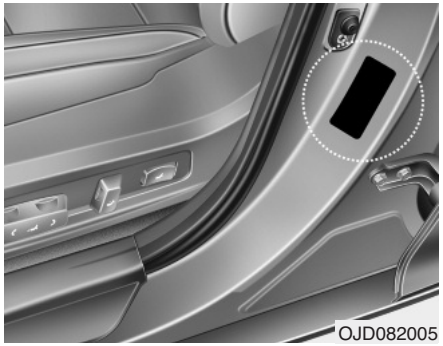
OJD082005

Uudessa autossa olevat renkaat on valittu normaaliajoon vaikuttavien ominaisuuksien perusteella.

Rengaskilpi sijaitsee kuljettajan puoleisessa keskipilarissa sisältäen ajoneuvoosi suositeltujen rengaspaineiden taulukon.

MOOTTORINUMERO

■ Bensiinimoottori (Kappa)

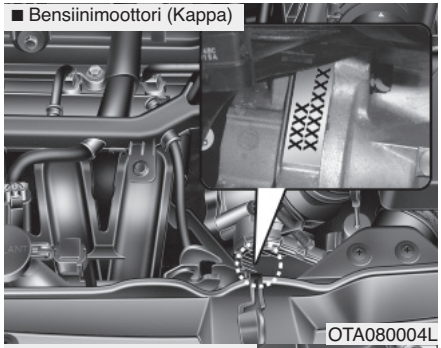

OTA080004L

■ Dieselmoottori

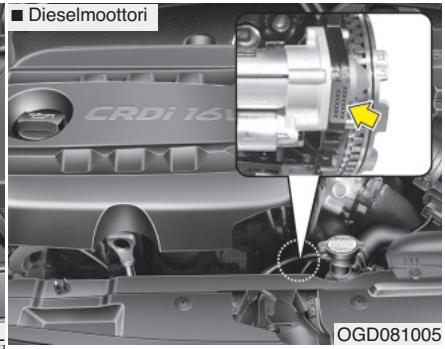

OGD081005

■ Bensiinimoottori (Gamma)

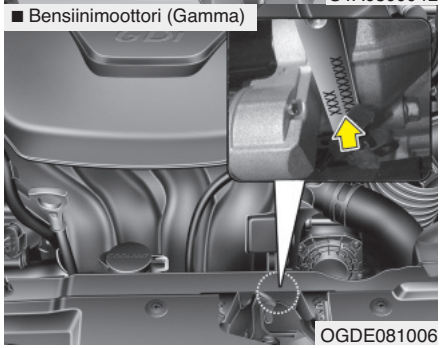

OGDE081006

Moottorinumero on painettu moottorilohkoon kuvan mukaisesti.

ILMASTOINTILAITTEEN KOMPRESSORIN TARRA

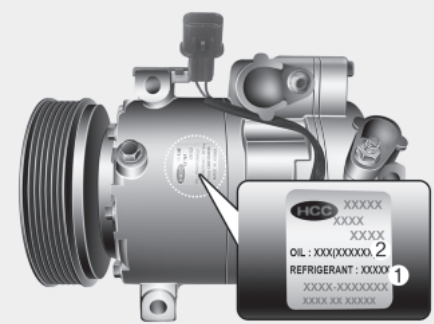

OHC081001

Kompressoritarrasta ilmenee ajoneuvosi kompressorin tiedot, kuten malli, toimittajan osanumero, valmistenumero, kylmäaine (1) sekä kylmäaineen öljy (2).

KYLMÄAINETARRA

OJD085001

Kylmäainetarra sijaitsee konepellin alapuolella.

VAATIMUSTENMUKAISUUS-VAKUUTUS

■ Esimerkki

CE0678

Ajoneuvon radiotaajuuskomponentit täyttävät direktiivin 1995/5/EC asettamat vaatimukset ja muut vastaavat ehdot.

Lisätietoja, mukaan lukien valmistajan vaatimustenmukaisuustodistuksen, voit löytää Kian Internet-sivulta:

http://www.kia-hotline.com

Hakemisto

A

Active ECO -järjestelmä 5-32
Ajaminen moottoritiellä 5-85
Ajaminen tulvivalla alueella 5-85
Ajaminen yöllä 5-84
Ajotietojen näyttötila 4-67
Ajotietokone (normaalimittaristo) 4-51
Huoltotila 4-55
Käyttäjäasetukset 4-56
Ajotietokone (Super vision -mittaristo) 4-66
Ajotietojen näyttötila 4-67
Huoltotila 4-69
Kaistavaroittimen tila 4-69
Käyttäjäasetukset 4-71
Ajovakauden hallintajärjestelmä 5-47
Ajovalojen asento 4-113
Ajovalojen korkeudensäätö 4-117
Ajovalojen pesulaite 4-122
Ajovalojen saattotoiminto 4-111
Ajovalojen suuntaus 7-66
Ajovalojen vastaanottotoiminto 4-111
Ajovalopolttimoiden vaihtaminen 7-61
Akku 7-28
Akun säästötoiminto 4-111
Auto light/AFLS -asento 4-113
Automaattinen huurteenpoisto 4-150
Automaattinen ilmastointijärjestelmä 4-137
Automaattinen lämmitys ja ilmastointi 4-138
Ilmastointilaite 4-146
Käsitoiminen lämmitys ja ilmastointi 4-140
Raitisilmasuodatin 4-147
Automaattivaihteisto / DCT 5-23
DS-tila 5-27
Ohjauspyörän vaihtajat 5-28
Vaihdelukko 5-29
Sports-tila 5-27
Automaattivaihteiston vaihdeilmaisin (normaalimittaristo) 4-49
Automaattivaihteiston vaihdeilmaisin (Super vision -mittaristo) 4-65
Auton heijaaminen 5-83
Aux, USB ja iPod 4-159
Avaimen asennot 5-5
Avaimet 4-4

B

Bluetooth-pariliitos 4-183

D

DS-tila 5-27

E

Ehostuspeilin valo 4-124
Elektrokromaattinen taustapeili (ECM) 4-42

Ennen ajamista 5-4
Erikoisajo-olosuhteet 5-83
Ajaminen moottoritiellä 5-85
Ajaminen tulvivalla alueella 5-85
Ajaminen yöllä 5-84
Auton heijaaminen 5-83
Maastoajo 5-85
Sateessa ajaminen 5-84
Vaaralliset ajo-olosuhteet 5-83
Varovainen kaarreajo 5-84
ESC -elektroninen ajonvakautus 5-51
Etuistuimen säätäminen 3-4
Etumatkustajan etuturvatyynyn ON/OFF -kytkin . 3-52

H

Haihtumiskaasupäästöjen hallintajärjestelmä 7-87
Hansikaslokero 4-153
Hansikaslokeron valo 4-125
Hinaaminen 6-28
Hoito
Korin hoito 7-81
Renkaiden huolenpito 7-31
Sisustuksen hoito 7-86
Huolto
Huoltopalvelut 7-5
Huoltotoimenpiteiden selitykset 7-10
Määräaikaishuolto 7-9
Omistajan huoltotoimenpiteet 7-7
Renkaan huolto 7-37
Huoltojen aikavälit 7-9
Huoltopalvelut 7-5
Huoltotila (normaalimittaristo) 4-55
Huoltotila (Super vision -mittaristo) 4-70
Huoltotoimenpiteiden selitykset 7-10
Huurteenpoisto (tuulilasi) 4-149
Hyväksyntäkilpi 8-11
Hyväksyntätarra 8-11
Häikäisysuoja 4-157
Hälytinjärjestelmä 4-14
Hätäjarrusignaali (ESS) 5-55
Hätäkäynnistäminen 6-5
Käynnistäminen apuakulla 6-5
Käynnistäminen työntämällä 6-7
Hätätilanne 6-3
Hätävarusteet 6-32

I

Ikkunat 4-24
Käsitoimiset ikkunat 4-27
Sähköikkunat 4-25
Sähköikkunoiden lukituspainike 4-26

Ilmanpuhdistus 4-151
Ilmansuodatin 7-21
Ilmastointijärjestelmä 8-4
Ilmastointilaitteen kompressorin tarra. 8-13
ISG-järjestelmä. 5-15
ISOFIX-järjestelmä 3-37
Istuimet 3-2
Etuistuimen säätäminen. 3-4
Istuinlämmitin (edessä) 3-12
Kuljettajan istuimen asentomuisti 3-8
Kyynärnoja 3-14
Pääntuki (edessä) 3-10
Pääntuki (takana). 3-13
Ristiselän tuki (automaattinen istuin) 3-7
Ristiselän tuki (käsisäätöinen istuin) 3-5
Selkänojan tasku. 3-13
Takaistuimen kaataminen 3-16
Takaistuin 3-14
Istuinlämmitin (edessä) 3-12

J

Jarru-/kytkinneste 7-18
Jarrujärjestelmä 5-40
Ajovakauden hallintajärjestelmä 5-54
ESC -elektroninen ajonvakautus 5-51
Hätäjarrusignaali (ESS). 5-55
Jarrutehostin. 5-40
Lukkiutumattomat jarrut (ABS) 5-48
Mäkipidätin (HAC) 5-55
Seisontajarru (kahvatyyppinen) 5-40
Sähköinen seisontajarru 5-44
Jarrutehostin. 5-40
Juomapidikkeet, ks. mukipidikkeet 4-156
Jäisen tien varoitus 4-91
Jäähdytys, ks. jäähdytysneste 7-15
Jäähdytyslokero 4-153
Jäähdytysneste 7-15

K

Kaarreajovalot 4-112
Kaistavaroitin (LDWS) 5-66
Kaistavaroittimen tila. 4-69
Kaksoiskytkinvaihteiston vaihdeilmaisin (normaalimittaristo). 4-49
Kaksoiskytkinvaihteiston vaihdeilmaisin (Super vision -mittaristo). 4-65
Kalenteri 4-90
Kamera (peruutus) 4-110
Kampikammion päästöjen hallintajärjestelmä 7-87
Karttavalo 4-123
Kattoantenni 4-171

Kattoluukku, ks. panorama-kattoluukku. 4-33
Kattotelineiden kiinnikkeet 4-168
Kauko-ohjattu keskuslukitus. 4-6
Pariston vaihtaminen 4-9
Kaukovalojen käyttö. 4-114
Kauppakassipidike 4-167
Kello 4-90
Keskikonsolin säilytyslokerot 4-152
Keskuslukituksen katkaisija 4-18
Kierroslukumittari (normaalimittaristo) 4-47
Kierroslukumittari (Super vision -mittaristo) 4-61
Kojelaudan valaistus, ks. mittariston valaistus (normaalimittaristo). 4-47
Kojelaudan valaistus, ks. mittariston valaistus (Super vision -mittaristo). 4-61
Kojelauta, ks. mittaristo (normaali) 4-46
Kojelauta, ks. mittaristo (Super vision) 4-59
Kolmipistevyö (lantio-/olkavyö) 3-23
Konepelti 4-28
Korin hoito 7-81
Korin yleissilmäys (edestä). 2-2
Korin yleissilmäys (takaa) 2-3
Kuljettajan istuimen asentomuisti 3-8
Kuljettajan ja matkustajan etuturvatyyny 3-50
Kylmäainetarra. 8-13
Kyynärnoja (takaistuimen) 3-15
Käsisäätöinen ilmastointilaite 4-128
Ilmastointilaite 4-134
Lämmitys ja ilmastointi 4-129
Raitisilmasuodatin 4-135
Käsivaihteisto 5-20
Käsivaihteiston vaihdeilmaisin (normaalimittaristo). 4-48
Käsivaihteiston vaihdeilmaisin (Super vision -mittaristo). 4-64
Käynnistysvaikeudet, ks. moottori ei käynnisty 6-4
Käynnistäminen apuakulla 6-5
Käynnistäminen työntämällä. 6-7
Käyttäjäasetukset (normaalimittaristo) 4-56
Käyttäjäasetukset (Super vision -mittaristo) 4-71
Kääntyvät ajovalot (AFLS-järjestelmä) 4-118

L

Lasikatto, ks. panorama-kattoluukku 4-33
Lasten turvaistuimet. 3-31
ISOFIX-järjestelmä 3-37
Tether-kiinnitysjärjestelmä 3-36
Turvavyö 3-33
Lattiamattokoukut 4-160
LCD-näytön tiedot 4-73

LCD-näytön varoitukset ja merkkivalot (mittariston näyttö) 4-90
Jäisen tien varoitus 4-91
Kalenteri 4-90
Kello 4-90
Ulkoilman lämpötila 4-90
LDWS-kaistavaroitin 5-66
Liukuva kyynärnoja 4-152
Lukkiutumattomat jarrut (ABS) 5-41
Lumiketjut 5-87

M

Maastoajo 5-85
Massat 5-99
Matkamittari (normaali) 4-50
Matkamittari (Super vision) 4-66
Matkustajan etuturvatyynyn kytkennän merkkivalo . 3-46
Matkustamon taustapeili 4-42
Matkustamon valo 4-124
Merkkivalot ja varoitukset 4-79
Merkkivalot mittaristossa 1-6
Mitat 8-2
Mittaristo
LCD-näytön tiedot 4-73
Varoitukset ja merkkivalot 4-79
Mittaristo (normaali) 4-46
Ajotietokone 4-51
Automaattivaihteiston vaihdeilmaisin 4-49
Kaksoiskytkinvaihteiston vaihdeilmaisin 4-49
Kierroslukumittari 4-47
Käsivaihteiston vaihdeilmaisin 4-48
Käyttäjäasetukset 4-56
Matkamittari 4-50
Mittariston valaistus 4-47
Nopeudenrajoittimen merkkivalo 4-50
Nopeusmittari 4-47
Polttoainemittari 4-48
Mittaristo (Super vision) 4-59
Ajotietokone 4-66
Automaattivaihteiston vaihdeilmaisin 4-65
Kaksoiskytkinvaihteiston vaihdeilmaisin 4-65
Kierroslukumittari 4-61
Käsivaihteiston vaihdeilmaisin 4-64
Matkamittari 4-66
Mittariston valaistus 4-61
Nopeudenrajoittimen merkkivalo 4-66
Nopeusmittari 4-61
Polttoainemittari 4-62
Mittariston valaistus (normaalimittaristo) 4-47

Mittariston valaistus (Super vision -mittaristo) 4-61
Mittariston yleisilme 2-5
Mittarit (normaalimittaristo)
Moottorin lämpömittari 4-54
Polttoainemittari 4-48
Mittarit (Super vision -mittaristo)
Moottorin lämpömittari 4-64
Polttoainemittari 4-62
Moottori 8-3
Moottori ei käynnisty 6-4
Moottorin jäähdytysneste 7-15
Moottorin lämpömittari (normaalimittaristo) 4-54
Moottorin lämpömittari (Super vision -mittaristo) . 4-64
Moottorin START/STOP -painike 5-9
Moottorin ylikuumeneminen 6-8
Moottorinumero 8-12
Moottoritila 2-6
Moottoritilan sulakerasia 7-13
Moottoriöljy 7-13
Mukipidikkeet 4-156
Murtohälytin 4-14
Mäkipidätin (HAC) 5-55
Määräaikaishuolto 7-9

N

Nesteet:
Jarru-/kytkinneste 7-18
Pesuneste 7-19
Nopeudenrajoitin 5-63
Nopeudenrajoittimen merkkivalo (normaalimittaristo) 4-50
Nopeudenrajoittimen merkkivalo (Super vision -mittaristo) 4-66
Nopeusmittari (normaali) 4-47
Nopeusmittari (Super vision) 4-61
Nosturi ja työkalut 6-9
Näytön valaistus, ks. mittariston valaistus (normaalimittaristo) 4-47
Näytön valaistus, ks. mittariston valaistus (Super vision -mittaristo) 4-61
Näytöt, ks. mittaristo (normaali) 4-46
Näytöt, ks. mittaristo (Super vision) 4-59

O

Ohjauksen jäykkyys 4-40
Ohjauspyörä 4-37
Ohjauksen jäykkyys 4-40
Ohjauspyörän asento 4-38
Ohjauspyörän lämmitin 4-38

Sähköinen ohjaustehostin 4-37
Äänimerkki 4-39
Ohjauspyörän asento 4-38
Ohjauspyörän lämmitin 4-38
Ohjauspyörän vaihtajat 5-28
Ohjekirjan käyttäminen. 1-2
Omistajan huoltotoimenpiteet 7-7
Ovilukot 4-17
Keskuslukituksen katkaisija 4-18
Takaovien lapsilukko 4-21
Turvalukot. 4-20
Ovipeilit 4-43

P

Painike, start/stop, ks. start/stop-painike 5-9
Painot/Tilavuudet 8-5
Pakokaasupäästöjen hallintajärjestelmä 7-88
Panorama-kattoluukku 4-33
Pariston vaihtaminen (keyless entry -kauko-ohjain) 4-9
Peilit 4-42
Taustapeilin yö-/päivätoiminto 4-42
Elektrokromaattinen taustapeili (ECM) 4-42
Matkustamon taustapeili 4-42
Ovipeilit 4-43
Peruutuskamera 4-110
Peruutustutka 4-92
Perävaunun vetäminen. 5-90
Pesuneste 7-19
Pienen varapyörän vaihtaminen 7-36
Pieni varapyörä. 6-15
Pitkä sulake 7-22
Polttimoiden tehot. 8-6
Polttimoiden vaihtaminen 7-61
Polttimot 7-60
Polttoaineen täyttökansi. 4-30
Polttoainemittari (normaalimittaristo). 4-48
Polttoainemittari (Super vision -mittaristo). 4-62
Polttoainesuodatin 7-20
Polttoainevaatimukset 1-2
Puhjennut rengas (pikakorjaussarjalla). 6-17
Puhjennut rengas (varapyörällä) 6-9
Nosturi ja työkalut 6-9
Pieni varapyörä. 6-15
Pyörän vaihtaminen 6-10
Varapyörän irrottaminen ja säilyttäminen 6-10
Pysäköintiavustin (SPAS). 4-100
Pysäköintitutka 4-96
Pyyhkijän sulat 7-25
Pyyhkijät ja pesulaitteet. 4-119

Ajovalojen pesulaite 4-122
Takalasin pyyhkijä 4-122
Tuulilasin pesulaitteet. 4-121
Tuulilasinpyyhkijät. 4-119
Pyörän vaihtaminen 6-10
Pyöränkulmat ja renkaan tasapainotus 7-35
Päivävalot (DRL) 4-116
Pääntuki (edessä) 3-10
Pääntuki (takana) 3-14
Päästöjen hallintajärjestelmä 7-84
Haihtumiskaasupäästöjen hallintajärjestelmä . . . 7-87
Kampikammion päästöjen hallintajärjestelmä . . . 7-87
Pakokaasupäästöjen hallintajärjestelmä 7-88
Pääsulake 7-43

R

Raitisilmasuodatin 4-135, 4-147, 7-23
Rengaspaineiden tarkastaminen 7-33
Rengaspaineiden valvontajärjestelmä (TPMS) 6-23
Renkaan kiertovaihto 7-34
Renkaat ja vanteet. 7-31, 8-7
Pienen varapyörän vaihtaminen 7-36
Pyöränkulmat ja renkaan tasapainotus 7-35
Rengaspaineiden tarkastaminen 7-33
Renkaan huolto. 7-37
Renkaan kiertovaihto. 7-34
Renkaan pito 7-37
Renkaan sivupinnan merkinnät 7-37
Renkaan vaihtaminen 7-35
Renkaiden huolenpito 7-31
Suositellut rengaspaineet kylminä 7-31
Vanteen vaihtaminen 7-36
Renkaiden tiedot ja rengaspainetaulukko 8-12
Ristiselän tuki (automaattinen istuin). 3-7
Ristiselän tuki (käsisäätöinen istuin) 3-5

S

Sateessa ajaminen 5-84
Savukkeensytytin 4-155
Seisontajarru (kahvatyyppi) 7-19
Seisontavalojen asento 4-112
Selkänojan tasku. 3-13
Sisustuksen hoito. 7-86
Sisätilan sulaketaulukko 7-42
Sisätilan varusteet. 4-155
Aux, USB ja iPod 4-159
Häikäisysuoja 4-157
Kauppakassipidike 4-167
Lattiamattokoukut 4-160
Mukipidike 4-156

Mukipidikkeet 4-157
Savukkeensytytin 4-155
Sähköpistoke 4-158
Tavaratilan peite 4-161, 4-165
Tavaraverkko (kiinnike) 4-160, 4-162
Tuhkakuppi 4-155
Vaateripustin 4-159
Sisätilan yleisilme 2-4
Sisävalo 4-123
Ehostuspeilin valo 4-124
Hansikaslokeron valo 4-125
Karttavalo 4-123
Matkustamon valo 4-124
Tavaratilan valo 4-125
Sivuturvatyyny 3-55
Smart key 4-11
SPAS 4-100
Sports-tila 5-27
SRS-järjestelmän osat ja toiminnot 3-47
Staattiset kaarreajovalo 4-112
Sulakekytkin (varastosulake) 7-42
Sulakkeet 7-41
Moottoritilan sulakerasia 7-43
Pitkä sulake 7-44
Pääsulake 7-44
Sisätilan sulaketaulukko 7-42
Sulake-/relerasian kuvaus 7-45
Sulakekytkin (varastosulake) 7-42
Sumuvalo (takana) 4-116
Sumuvalot (edessä) 4-116
Suositellut rengaspaineet kylminä 7-31
Suuntavilkut 4-115
Sähköikkunoiden lukitusnäppäin 4-26
Sähköinen ohjaustehostin 4-37
Sähköinen seisontajarru 5-44
Sähköpistoke 4-157
Säilytystilat 4-152
Aurinkolasipidike 4-154
Hansikaslokero 4-153
Jäähdytyslokero 4-153
Keskikonsolin säilytyslokerot 4-152
Liukuva kyynärnoja 4-152
Tavaratilan lokerot 4-154

T

Takaistuimen kaataminen 3-16
Takaistuin 3-14
Takalasin lämmitin 4-127
Takalasin pyyhkijä 4-122

Takaovien lapsilukko 4-21
Takavaloumpion polttimon vaihtaminen 7-74
Taloudellinen käyttö 5-81
Talviajo. 5-86
Lumiketjut. 5-87
Talvirenkaat 5-86
Talvirenkaat. 5-86
Tarrat
Hyväksyntäkilpi 8-11
Ilmastointilaitteen kompressorin tarra 8-13
Kylmäainetarra. 8-13
Renkaan sivupinnan merkinnät 7-37
Renkaiden tiedot ja rengaspainetaulukko 8-12
Turvatyynyn varoitustarra 3-65
Tavaratila. 4-22
Tavaratilan kiskot 4-166
Tavaratilan lokerot 4-154
Tavaratilan peite 4-161, 4-165
Tavaratilan sivulokerot 4-154
Tavaratilan suojaverkko 4-162
Tavaratilan valo 4-125
Tavaraverkko (kiinnike). 4-160
Tether-kiinnitysjärjestelmä 3-36
Tievaroitukset 6-2
Tilavuudet (voiteluaineet) 8-8
Tilavuudet ja suositellut polttoaineet 8-8
Suositellut SAE -viskositeettiluokitukset 8-10
Suositeltu moottoriöljy. 8-9
Totutusajo 1-5
Tuhkakuppi 4-155
Turvalukot 4-20
Turvatyynyn varoitustarra 3-65
Turvatyynyn varoitusvalo 3-45
Turvatyynyt 3-42
Etumatkustajan etuturvatyynyn ON/OFF -kytkin 3-52
Kuljettajan ja matkustajan etuturvatyyny 3-50
Matkustajan etuturvatyynyn kytkennän merkkivalo. 3-46
Sivuturvatyyny 3-55
SRS-järjestelmän osat ja toiminnot 3-47
Turvatyynyn varoitustarra 3-56
Turvatyynyn varoitusvalo 3-45
Turvatyynyverho. 3-56
Turvatyynyverho. 3-56
Turvavyön esikiristin 3-25
Turvavyöt. 3-20
Kolmipistevyö (lantio-/olkavyö) 3-23
Korkeussäätö. 3-23

Turvavyön esikiristin 3-25
Turvavöiden varoitusvalo 3-21
Turvavöiden korkeudensäätö 3-23
Turvavöiden varoitusvalo. 3-21
Tuulilasin huurteenpoisto (lämmitin) 4-149
Automaattinen huurteenpoisto 4-150
Tuulilasin pesulaite 4-121
Tuulilasin pyyhkijät 4-119

U

Ulkoilman lämpötila 4-90
Ulkopuolen hoito. 7-55
Ulkopuolen varusteet
Kattotelineiden kiinnikkeet 4-168

V

Vaaralliset ajo-olosuhteet 5-83
Vaateripustin 4-159
Vaihdelukko. 5-29
Vaihteisto
Automaattivaihteisto / DCT 5-23
Kaksoiskytkinvaihteisto. 5-23
Käsivaihteisto 5-20
Vakionopeudensäädin. 5-58
Valmistenumero (VIN) 8-11
Valopolttimon vaihtaminen 7-61
Valot 4-111
Ajovalojen asento 4-113
Ajovalojen korkeudensäätö 4-117
Ajovalojen saattotoiminto 4-111
Ajovalojen vastaanottotoiminto. 4-111
Akun säästötoiminto 4-111
Auto light/AFLS -asento 4-113
Etusumuvalo 4-116
Kaukovalojen käyttö 4-114
Kääntyvät ajovalot (AFLS-järjestelmä). 4-118
Päivävalot (DRL) 4-116
Seisontavalojen asento 4-112
Staattinen kaarreajovalo 4-112
Suuntavilkut 4-115
Takasumuvalo 4-116
Vanteen vaihtaminen 7-36
Varapyörä
Pienen varapyörän vaihtaminen 7-36
Pieni varapyörä. 6-15
Varapyörän irrottaminen ja säilyttäminen 6-10
Varoitukset ja merkkivalot 4-79
Varoitusvilkut 4-110
Varovainen kaarreajo. 5-84

Vastaanottotoiminto 4-126
Voiteluaineet ja tilavuudet 8-8

Y

Ylikuumeneminen 6-8

Ä

Äänentoistojärjestelmä. 4-171
Kattoantenni 4-171
Äänentoiston kauko-ohjaus 4-172
Äänimerkki 4-39

Ö

Öljy (moottori) 7-13

Maahantuoja:
Delta Motor Group Oy/Kia Motors Finland
www.kia.fi