KIA-YHTYMÄ

Kiitämme sinua Kia-auton hankinnasta.

Kia Motors on maailmanlaajuinen autovalmistaja, joka on keskittynyt valmistamaan tuotteita, jotka ovat korkealaatuisia ja tarjoavat erinomaisen vastineen rahalle. Kia on omistautunut tarjoamaan asiakkailleen asiakaspalvelukokemuksia, jotka ylittävät odotukset.

Kaikissa Kia-jälleenmyyjäpisteissä tulet saamaan lämmintä, vieraanvaraista ja ammattimaista palvelua henkilökunnalta, joka on sitoutunut noudattamaan "Family-like Care"-periaatetta.

Kaikki tämän käyttöohjekirjan sisältämät tiedot olivat ajan tasalla julkaisun aikana. Kia pidättää kuitenkin oikeuden muutoksien tekemiseen milloin tahansa toimintaperiaatteen mukaisen, jatkuvan tuotekehityksen johdosta.

Tämän käsikirjan sisältö koskee kaikkia Kian varustetasoja ja sisältää kuvia ja tietoja vakiovarusteiden lisäksi valinnaisista varusteista ja niiden käytöstä. Tämän johdosta tästä käyttöohjekirjasta saattaa löytyä tietoja, jotka eivät koske juuri sinun autoasi. Jotkut kuvat ovat vain havainnollistamistarkoituksessa ja niissä saattaa näkyä ominaisuuksia jotka poikkeavat omasta autostasi.

Nauti autostasi ja "Family-like Care"-kokemuksista!

Kiitos, että valitsit Kian.

Tämä käyttöohjekirja auttaa sinua tutustumaan uuden autosi käyttöön, huoltoon ja turvallisuuteen. Tämän liitteenä toimitetaan Takuu- ja Huoltovihko, joka sisältää kaikki autoasi koskevat takuuehdot. Kehotamme lukemaan nämä julkaisut huolellisesti ja noudattamaan niissä esitettyjä suosituksia, jotta voisit varmistaa uuden autosi luotettavan ja turvallisen toiminnan.

Kia tarjoaa laajaan mallistoonsa suuren valikoiman lisävarusteita ja valinnaisia ominaisuuksia. Tämän vuoksi jotkut tässä ohjekirjassa esitetyt varusteet sekä erilaiset kuvat eivät välttämättä ole sovellettavissa oman autosi malliversioon.

Tässä ohjekirjassa annetut tiedot ja määritykset olivat ajan tasalla painatushetkellä. Kia pidättää oikeuden muuttaa yksityiskohtia tai kehittää tuotteitaan ilman erillistä ilmoitusta ilman, että se aiheuttaisi mitään velvoitteita. Jos sinulla on kysyttävää, suosittelemme ottamaan yhteyttä valtuutettuun Kia-huoltoon tai huollon yhteistyökumppaniin.

Haluamme jatkuvasti varmistaa, että olet tyytyväinen Kia-autoosi.

© 2018 KIA MOTORS Corp.

Kaikki oikeudet pidätetään. Kaikenlainen elektroninen tai mekaaninen kopiointi tai jäljentäminen, mukaan luettuina valokopiointi, taltioiminen tai tallentaminen mihin tahansa tietojen tallennusjärjestelmään tai kääntäminen kokonaan tai osittain, on kiellettyä ilman KIA MOTORS Corporationin kirjallista lupaa.

Painettu Suomessa

Sisällysluettelo

Johdanto	1
Yleissilmäys autoosi	2
Auton turvavarusteet	3
Auton ominaisuudet	4
Äänentoistojärjestelmä	5
Ajaminen	6
Hätätilanteessa toimiminen	7
Huolto	8
Tekniset tiedot ja tietoja käyttäjälle	9
Liite	10
Aakkosellinen hakemisto	I

Johdanto

Tämän käsikirjan käyttö 1-02
Polttoaineen laatuvaatimukset 1-03
Bensiinimoottori 1-04
Dieselmoottori 1-05
Auton totutusajo 1-06
Palovaara pysäköitäessä tai pysäytettäessä 1-07

TÄMÄN OHJEKIRJAN KÄYTTÄMINEN

Haluamme, että opit hyödyntämään uuden autosi ominaisuuksia mahdollisimman monipuolisesti. Käyttöohjekirja voi avustaa sinua monella eri tavalla. Suosittelemme vahvasti tutustumaan koko käyttöohjekirjaan. Välttyäksesi vakavilta loukkaantumisilta sinun tulisi lukea tämän ohjekirjan VAROITUS- ja HUOMIO-kohdat.
Käsikirjan tekstiä täydentävän kuvituksen avulla opit hyödyntämään autosi ominaisuuksia. Lukemalla ohjekirjan pystyt perehtymään auton ominaisuuksiin, tärkeisiin turvallisuustietoihin ja ajo-ohjeisiin erilaisten ajo-olosuhteiden vallitessa.
Käyttöohjekirjan yleinen rakenne ilmenee sisällysluettelosta. Käytä hakemistoa löytääksesi etsimäsi kohdan tai aihealueen. Hakemistoon on luetteloitu käyttöohjekirjan kaikki aiheet aakkosjärjestyksessä.
Luvut: tässä ohjekirjassa on yhdeksän lukua sekä hakemisto. Jokainen luku alkaa lyhyellä sisällysluettelolla, jotta pystyisit näkemään lyhyellä vilkaisulla, löytyykö luvusta etsimiäsi tietoja.

Löydät tästä käyttöoppaasta erilaisia VAROITUKSIA, HUOMIOITA ja HUOMAUTUKSIA. Nämä VAROITUKSET on laadittu parantamaan henkilökohtaista turvallisuuttasi. Sinun tulisi lukea huolellisesti kaikki toimenpiteet ja suositukset, joita näissä VAROITUKSISSA, HUOMIOISSA ja HUOMAUTUKSISSA annetaan, sekä noudattaa niitä tarkoin.

⚠ VAROITUS

VAROITUS osoittaa tilanteen, joka voi johtaa vahinkoihin, vakaviin tai jopa hengenvaarallisiin ruumiinvammoihin, ellei varoitusta noudateta.

⚠ HUOMIO

HUOMIO osoittaa tilanteen, joka voi vahingoittaa autoa, jos huomiota ei noudateta.

✻ HUOMAUTUS

HUOMAUTUS viittaa käyttöohjekirjassa annettuihin käytännöllisiin tietoihin.

POLTTOAINEVAATIMUKSET

Bensiinimoottori

Lyijytön

Euroopassa

Auton parhaan suorituskyvyn saavuttamiseksi suosittelemme käyttämään lyijytöntä polttoainetta, jonka oktaaniluku RON (Research Octane Number) on 95 / nakutusindeksi AKI (Anti Knock Index) on 91 tai suurempi.

Voit käyttää lyijytöntä polttoainetta, jonka oktaaniluku RON on 91–94 / AKI 87–90, mutta tästä saattaa aiheutua auton suorituskyvyn pientä heikentymistä. (Älä käytä polttoaineena metanoliseoksia.)

Euroopan ulkopuolella

Uusi Kiasi on suunniteltu käyttämään ainoastaan lyijytöntä polttoainetta, jonka oktaaniluku RON (Research Octane Number) on vähintään 91 / AKI (Anti-Knock Index) 87 tai suurempi. (Älä käytä polttoaineena metanoliseoksia.)

Uusi autosi on suunniteltu saavuttamaan paras suorituskyky LYIJYTTÖMÄLLÄ POLTTOAINEELLA, jolloin myös pakokaasupäästöt ja sytytystulppien vioittumiset on saatu minimoitua.

⚠ HUOMIO

ÄLÄ KOSKAAN KÄYTÄ LYIJYLLISTÄ POLTTOAINETTA. Lyijyllisen polttoaineen käyttö vaurioittaa katalysaattoria ja moottorinohjausjärjestelmän happianturia ja vaikuttaa auton päästöarvoihin.

Älä koskaan lisää polttoainesäiliöön mitään muuta kuin suosituksen mukaista polttoainejärjestelmän puhdistusainetta. (Jos haluat lisätietoja, Kia suosittelee ottamaan yhteyttä valtuutettuun Kia-jälleenmyyjään tai huollon yhteistyökumppaniin.)

⚠ VAROITUS

- **Älä jatka polttoaineen täyttöä sen jälkeen, kun täyttöpistooli on automaattisesti katkaissut polttoaineen tulon.**
- **Varmista, että polttoaineen täyttöaukon kansi on suljettu huolellisesti, jotta polttoainetta ei pääse vuotamaan onnettomuustilanteessa.**

Lyijyllinen (mikäli varusteena)

Tiettyihin maihin myytävät autot on suunniteltu käyttämään lyijyllistä bensiiniä. Jos aiot käyttää lyijyllistä bensiiniä, kysy valtuutetulta Kia-jälleenmyyjältä tai huollon yhteistyökumppanilta, voiko autossasi käyttää lyijyllistä bensiiniä vai ei.

Oktaaniluku on lyijyllisissä bensiineissä sama kuin vastaavissa lyijyttömissä.

Etanolia ja metanolia sisältävä bensiini

Joissakin maissa on myynnissä lyijyllisen tai lyijyttömän bensiinin lisäksi tai niiden sijaan bensiinin ja etanolin (kutsutaan myös vilja-alkoholiksi) seosta sekä bensiiniä tai bensiinin ja alkoholin seosta, joka sisältää metanolia (kutsutaan myös puualkoholiksi).

Älä käytä bensiinin ja alkoholin seosta, joka sisältää yli 10 % etanolia, äläkä käytä bensiiniä tai bensiinin ja alkoholin seosta, joka sisältää metanolia. Tällaiset polttoaineet voivat aiheuttaa käyntihäiriöitä ja vaurioittaa polttoainejärjestelmää, moottorinohjausjärjestelmää ja päästöjen hallintajärjestelmää.

Lopeta bensiinin ja alkoholin seoksen käyttäminen viipymättä, jos käyntihäiriöitä esiintyy.

Valmistajan takuu ei välttämättä kata auton vaurioita tai toimintaongelmia,

jos ne ovat seuraavien seosten käytön aiheuttamia:

1. Yli 10 % etanolia sisältävä bensiinin ja alkoholin seos.
2. Metanolia sisältävä bensiini tai bensiinin ja alkoholin seos.
3. Lyijyllinen bensiini tai bensiinin ja alkoholin seos.

⚠ HUOMIO

Älä koskaan käytä bensiinin ja alkoholin seosta, joka sisältää metanolia. Lopeta bensiinin ja alkoholin seoksen käyttö polttoaineena, jos sen käyttämisestä aiheutuu käyntiongelmia.

Muut polttoaineet

Muut polttoaineet, kuten

- silikonipitoinen (Si) polttoaine
- MMT-pitoinen (mangaani, Mn) polttoaine
- ferroseenipitoinen (Fe) polttoaine
- muut metallipitoisia lisäaineita sisältävät polttoaineet

voivat vaurioittaa autoa ja moottoria tai aiheuttaa tukkeumia, palokatkoksia, tehon puutetta, moottorin sammumista, katalysaattorivaurioita ja epänormaalia korroosiota ja lyhentää auton käyttöikää.

Myös moottorin vikavalo (MIL) voi syttyä.

✻ HUOMAUTUS

Uuden autosi takuu ei mahdollisesti kata polttoainejärjestelmän vaurioiden tai auton suorituskykyyn liittyvien vikojen korjausta, jos ne ovat aiheutuneet kyseisten polttoaineiden käytöstä.

MTBE:n käyttö

Kia suosittelee välttämään polttoaineita, jotka sisältävät yli 15,0 tilavuusprosenttia MTBE-lisäainetta (metyylitertiääributyylieetteriä) (happipitoisuus yli 2,7 painoprosenttia).
Yli 15 tilavuusprosenttia MTBE-lisäainetta sisältävä polttoaine (happipitoisuus yli 2,7 painoprosenttia) saattaa heikentää auton suorituskykyä, aiheuttaa höyrylukon muodostumista tai vaikeaa käynnistymistä.

⚠ HUOMIO

Uuden auton määräaikainen takuu ei välttämättä kata polttoainejärjestelmän toimintaan liittyviä vahinkoja, jotka ovat aiheutuneet metanolia tai yli 15 tilavuusprosenttia MTBE-lisäainetta sisältävän (happipitoisuus yli 2,7 painoprosenttia) polttoaineen käytöstä.

Älä käytä metanolia

Älä käytä metanolia (puualkoholia) tämän auton polttoaineena. Tällainen polttoaine saattaa heikentää auton suorituskykyä ja vaurioittaa polttoainejärjestelmää, moottorinohjausjärjestelmää ja päästöjen hallintajärjestelmää.

Polttoaineen lisäaineet

Kia suosittelee lyijyttömän polttoaineen käyttöä, jonka oktaaniluku on RON (Reseach Octane Number) 95 / AKI (Anti Knock Index) 91 tai korkeampi (Euroopassa) tai RON (Reseach Octane Number) 91 / AKI (Anti Knock Index) 87 tai korkeampi (muualla kuin Euroopassa).
Jos mahdollisuutta hyvälaatuiseen bensiiniin ei ole ja käynnistyksessä esiintyy ongelmia tai moottori ei käy tasaisesti, polttoainesäiliöön suositellaan lisättäväksi tilanteeseen soveltuvaa lisäainetta 15 000 km:n (Euroopassa) tai 10 000 km:n (Euroopan ulkopuolella) välein. Lisäaineita ja niiden käyttöön liittyviä lisätietoja on saatavilla ammattihuoltoliikkeistä. Suosittelemme käyntiä valtuutetulla Kia-jälleenmyyjällä tai huollon yhteistyökumppanilla. Älä sekoita lisäaineita keskenään.

Toiminta ulkomailla

Toimi seuraavasti, kun ajat ulkomailla:

- Noudata kaikkia auton vakuuttamiseen ja rekisteröintiin liittyviä määräyksiä.
- Varmista, että autoosi sopivaa polttoainetta on saatavilla kohdemaassa.

Dieselmoottori

Dieselpolttoaine

Dieselmoottorissa on käytettävä ainoastaan kaupallisesti saatavilla olevaa dieselpolttoainetta, joka täyttää standardin EN 590 tai vastaavan standardin vaatimukset. (EN on lyhenne sanoista "European Norm" eli "eurooppalainen standardi".) Älä käytä merimoottoreihin tarkoitettua dieselpolttoainetta, lämmitysöljyä tai sellaisia dieselpolttoaineen lisäaineita, joita ei ole hyväksytty, sillä niiden käyttäminen vaurioittaa moottoria ja polttoainejärjestelmää. Hyväksymättömien polttoaineiden ja/tai polttoaineen lisäaineiden käyttö rajoittaa takuuoikeuksiasi.
Käytä ainoastaan dieselpolttoainetta, jonka setaaniluku on yli 51. Jos saatavilla on kahta eri dieselpolttoainelaatua, käytä tarkoituksenmukaisesti kesä- tai talvilaatua seuraavien lämpötilaolosuhteiden mukaan.

- Yli -5 °C ... Kesälaadun dieselpolttoaine.
- Alle -5°C ... Talvilaadun dieselpolttoaine.

Kiinnitä erityistä huomiota jäljellä olevan polttoaineen määrään: jos moottori sammuu polttoainekatkoksen johdosta, järjestelmä on ilmattava, jotta käynnistäminen olisi mahdollista.

⚠ HUOMIO

Älä anna bensiinin tai veden kulkeutua säiliöön. Järjestelmä täytyy tyhjentää ja ilmata, jotta ruiskutuspumppu ja moottori eivät vaurioidu.

⚠ HUOMIO

■ Dieselpolttoaine (mikäli hiukkassuodatin varusteena)

On suositeltua käyttää autoihin tarkoitettua autoteollisuuden dieselpolttoainetta hiukkassuodattimella varustetuissa dieselajoneuvoissa.
Suuria määriä rikkiä (pitoisuus yli 50 ppm) tai määrittelemättömiä lisäaineita sisältävän dieselpolttoaineen käyttö saattaa vahingoittaa hiukkassuodatinjärjestelmää tai pakoputkesta saattaa tulla valkoista savua polttoainetta käytettäessä.

Biodiesel

Kaupallisesti saatavilla olevaa dieselin ja biodieselin sekoitusta, joka sisältää korkeintaan 7 % biodieseliä (kutsutaan usein nimellä "B7 diesel") voidaan käyttää autosi polttoaineena, jos se on standardin EN 14214 tai vastaavan standardin mukaista. (EN on lyhenne sanoista "European Norm" eli "eurooppalainen standardi".) Sellaisen polttoaineen käyttö, joka sisältää yli 7 % biodieseliä, joka on valmistettu rapsimetyyliesteristä (RME), rasvahappometyyliesteristä (FAME), kasviöljymetyyliesteristä (VME) tms. tai sekoittamalla dieseliä ja biodieseliä niin, että biodieselin osuus seoksesta on yli 7 %, vaurioittaa moottoria ja polttoainejärjestelmää tai aiheuttaa ennenaikaista kulumista. Valmistajan takuu ei kata hyväksymättömien polttoaineiden käytöstä kuluneiden tai vahingoittuneiden osien korjausta tai vaihtoa.

⚠ HUOMIO

- **Älä koskaan käytä mitään polttoainetta (dieseliä tai B7 biodieseliä tai vastaavaa), joka ei täytä viimeisimpiä raakaöljyteollisuuden vaatimuksia.**
- **Älä koskaan käytä polttoaineen lisäaineita, joita auton valmistaja ei ole suositellut tai hyväksynyt.**

AUTON TOTUTUSAJO

Erityistä totutusajovaihetta ei tarvita. Kun noudatat yksinkertaisia varotoimenpiteitä ensimmäisen 1000 kilometrin ajan, pystyt parantamaan auton suorituskykyä, taloudellisuutta ja kestävyyttä.

- Älä käytä moottoria liian suurella käyntinopeudella.
- Pyri käyttämään moottoria noin 3 000 rpm kierrosluvulla ajon aikana.
- Älä aja pitkään tasaisella (pienellä tai suurella) käyntinopeudella. Moottorin käyntinopeuden vaihteluja tarvitaan, jotta moottorin sisäänajo onnistuisi oikein.
- Vältä äkkijarrutuksia, hätätilanteita lukuun ottamatta, jotta jarrupalat asettuvat mahdollisimman hyvin.
- Autolla ei pidä vetää perävaunua, kun kokonaismatkamittarin lukema on alle 2 000 km.

PALOVAARA PYSÄKÖITÄESSÄ TAI PYSÄYTETTÄESSÄ

- Älä pysäköi tai pysäytä autoa lähelle herkästi syttyviä kohteita kuten lehtiä, paperia, öljyä tai renkaita. Jos tällaisia esineitä on pakoputkiston läheisyydessä, ne saattavat syttyä palamaan.
- Jos moottori käy tyhjäkäyntiä suurella kierrosnopeudella ja auton takaosa on lähellä seinää, kuuma pakokaasu saattaa aiheuttaa seinän pinnan väriin muutoksia tai sytyttää tulipalon. Jätä tarpeeksi tilaa auton takaosan ja seinän väliin.
- Älä koske pakoputkistoon/katalysaattoriin moottorin käydessä tai heti moottorin sammuttamisen jälkeen. Voit saada palovammoja, sillä nämä osat ovat erittäin kuumia.

Yleissilmäys autoosi

Ulkopuoli.....2-02
Sisätilat.....2-04
Kojelauta ja mittaristo.....2-05
Moottoritila.....2-06

ULKOPUOLI

■ **Etuosa**

❊ Todellinen ulkomuoto saattaa poiketa kuvassa esitetystä.

OYB017001D

1. Konepelti ..... s. 4-28
2. Ajovalo (Auton ominaisuudet) ..... s. 4-81
   Ajovalo (Huolto) ..... s. 8-106
3. Etusumuvalo
   (Auton ominaisuudet) ..... s. 4-85
   Etusumuvalo (Huolto) ..... s. 8-106
4. Päiväajovalo (Auton ominaisuudet) ..... s. 4-86
   Päiväajovalo (Huolto) ..... s. 8-106
5. Renkaat ja vanteet ..... s. 8-68
6. Ovipeili ..... s. 4-42
7. Kattoluukku ..... s. 4-33
8. Tuulilasinpyyhkijän sulat
   (Auton ominaisuudet) ..... s. 4-90
   Tuulilasinpyyhkijän sulat (Huolto) ..... s. 8-61
9. Ikkunat ..... s. 4-23

■ **Takaosa**

❊ Todellinen ulkomuoto saattaa poiketa kuvassa esitetystä.

OYB017002D

1. Ovien lukitus ..... s. 4-16
2. Polttoainesäiliön luukku ..... s. 4-30
3. Takavaloumpio (Huolto) ..... s. 8-106
4. Lisäjarruvalo (Huolto) ..... s. 8-106
5. Takaluukku ..... s. 4-21
6. Antenni ..... s. 5-02
7. Peruutuskamera ..... s. 4-79
8. Peruutustutka ..... s. 4-76
9. Tuulilasinpyyhkijän sulat (Auton ominaisuudet) ... s. 4-93
Tuulilasinpyyhkijän sulat (Huolto) ..... s. 8-63

SISÄTILAT

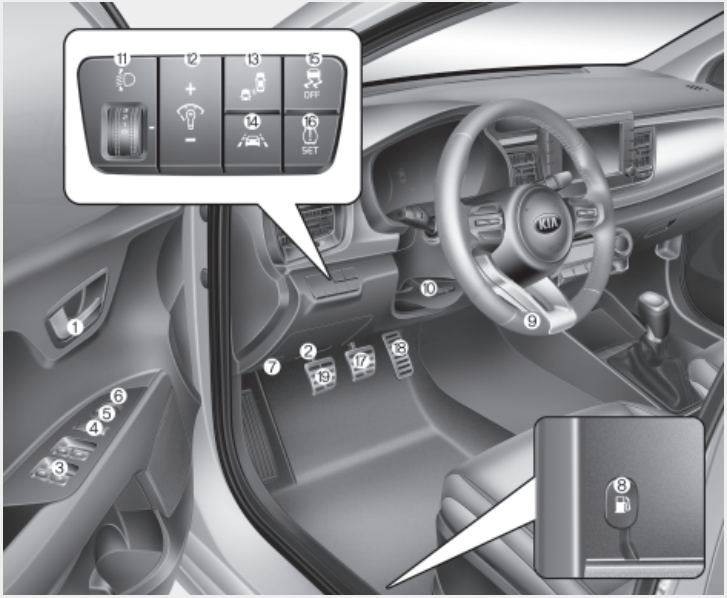

OST017003

1. Oven sisäkahva ..... s. 4-17
2. Sisätilan sulakerasia ..... s. 8-77
3. Sähköikkunoiden kytkimet ..... s. 4-23
4. Sähköikkunoiden lukituspainike ..... s. 4-26
5. Ovipeilien säätökytkin ..... s. 4-42
6. Ovipeilien taittokytkin ..... s. 4-44
7. Konepellin avausvipu ..... s. 4-28
8. Polttoainesäiliön kannen avausvipu ..... s. 4-30
9. Ohjauspyörä ..... s. 4-37
10. Ohjauspyörän korkeussäätö ..... s. 4-38
11. Ajovalojen korkeudensäätö ..... s. 4-86
12. Mittariston valaistuksen säädin ..... s. 4-45
13. Kuolleen kulman varoitusjärjestelmän ON/OFF-painike ..... s. 6-79
14. Aktiivisen kaistavahdin (LKA) ON/OFF-painike ..... s. 6-73
15. ESC OFF -painike ..... s. 6-47
16. TPMS SET -kytkin ..... s. 7-08
17. Jarrupoljin ..... s. 6-41
18. Kaasupoljin
19. Kytkinpoljin

KOJELAUTA

1. Mittaristo ..... s. 4-45
2. Äänimerkki ..... s. 4-39
3. Kuljettajan etuturvatyyny ..... s. 3-44
4. Valojen hallinta ..... s. 4-80
   Suuntavilkut ..... s. 4-84
5. Pyyhkijä/pesulaite ..... s. 4-90
6. Virtalukko ..... s. 6-06
   Moottorin START/STOP-painike ..... s. 6-10
7. Hätävilkkukytkin ..... s. 7-02
8. Keskuslukituspainike ..... s. 4-18
9. Ilmastointilaite ..... s. 4-99, 4-108
10. AUX-USB-liitäntä ..... s. 5-03
11. Vaihdevipu ..... s. 6-20
12. Seisontajarrun vipu ..... s. 6-42
13. Etumatkustajan etuturvatyyny ..... s. 3-44
14. Pistorasia ..... s. 4-129
15. Hansikaslokero ..... s. 4-122
16. Savukkeensytytin ..... s. 4-126
17. Istuinlämmitin ..... s. 4-128
18. Ohjauspyörän lämmitin ..... s. 4-39
19. Peruutustutkan ON/OFF-painike ..... s. 4-76
20. ISG-järjestelmän OFF-painike ..... s. 6-16
21. USB-laturi ..... s. 4-130

MOOTTORITILA

■ **Kappa 1.0L T-GDI -moottori (bensiini)**

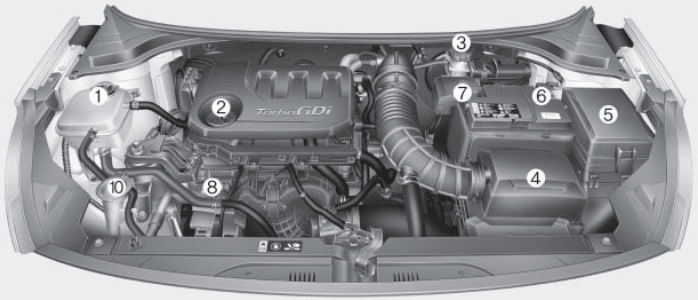

❊ Auton todellinen moottoritila saattaa poiketa kuvassa esitetystä.

OYB076081

1. Jäähdytysnestesäiliö ..... s. 8-49
2. Moottoriöljyn täyttökansi ..... s. 8-46
3. Jarru-/kytkinnestesäiliö ..... s. 8-53
4. Ilmansuodatin ..... s. 8-59
5. Sulakerasia ..... s. 8-77
6. Akun miinusnapa ..... s. 8-64
7. Akun plusnapa ..... s. 8-64
8. Moottoriöljyn mittatikku ..... s. 8-45
9. Jäähdyttimen kansi ..... s. 8-49
10. Lasinpesunestesäiliö ..... s. 8-56

■ **Kappa 1.2L MPI -moottori (bensiini)**

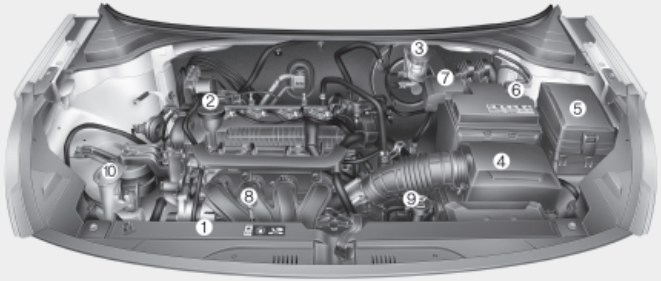

■ **Kappa 1.4L MPI -moottori (bensiini)**

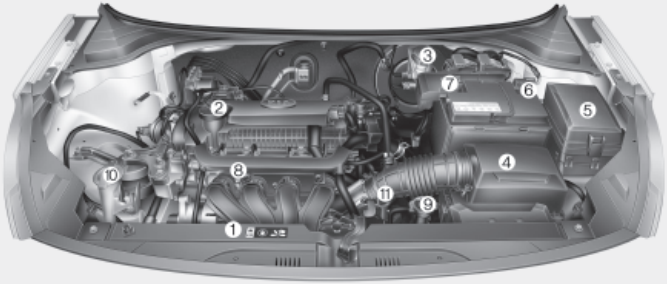

❊ **Auton todellinen moottoritila saattaa poiketa kuvassa esitetystä.**

OYB076001/OST078002L

1. Jäähdytysnestesäiliö ..... s. 8-49
2. Moottoriöljyn täyttökansi ..... s. 8-46
3. Jarru-/kytkinnestesäiliö ..... s. 8-53
4. Ilmansuodatin ..... s. 8-59
5. Sulakerasia ..... s. 8-77
6. Akun miinusnapa ..... s. 8-64
7. Akun plusnapa ..... s. 8-64
8. Moottoriöljyn mittatikku ..... s. 8-45
9. Jäähdyttimen kansi ..... s. 8-49
10. Lasinpesunestesäiliö ..... s. 8-56
11. Automaattivaihteistoöljyn mittatikku ..... s. 8-54

■ **Smartstream D1.6**

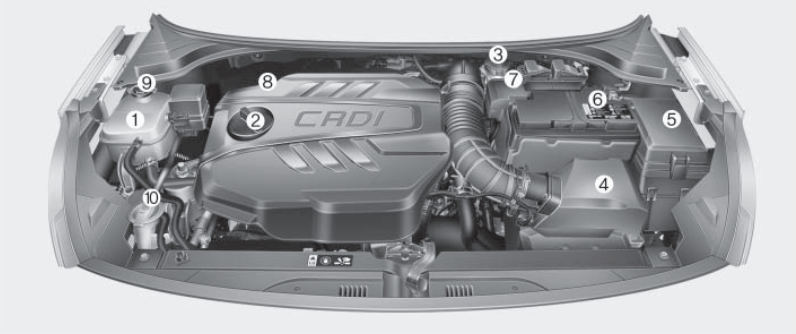

OYB078131L

1. Jäähdytysnestesäiliö ..... s. 8-49
2. Moottoriöljyn täyttökansi ..... s. 8-46
3. Jarru-/kytkinnestesäiliö ..... s. 8-53
4. Ilmansuodatin ..... s. 8-59
5. Sulakerasia ..... s. 8-77
6. Akun miinusnapa ..... s. 8-64
7. Akun plusnapa ..... s. 8-64
8. Moottoriöljyn mittatikku ..... s. 8-45
9. Jäähdyttimen kansi ..... s. 8-49
10. Lasinpesunestesäiliö ..... s. 8-56

Auton turvavarusteet

Istuimet 3-2
Etuistuimen säätäminen 3-5
Pääntuki 3-6
Selkänojan tasku 3-8
Takaistuimen säätäminen 3-9
Turvavyöt 3-13
Turvavyöjärjestelmä 3-13
Esikiristimellä varustettu turvavyö 3-19
Turvavöiden varotoimenpiteet 3-22
Turvavöiden hoito 3-24
Lasten turvaistuimet 3-25
Suositus: Lasten on aina matkustettava takapenkillä 3-25
Lasten turvaistuimet 3-25
Turvaistuimen valinta 3-25
Turvaistuimen asentaminen 3-27
Turvaistuimen ISOFIX-ala- ja yläkiinnitys (ISOFIX-kiinnitysjärjestelmä) 3-28
Turvatyynyt - täydentävä turvajärjestelmä 3-36
Turvatyynyjärjestelmän toiminta 3-37
Turvatyynyjärjestelmän varoitusvalo 3-40
Turvatyynyjärjestelmän (SRS) osat ja toiminnot 3-41
Kuljettajan ja matkustajan etuturvatyyny 3-44
Sivuturvatyyny 3-49
Ikkunaturvatyyny 3-50
Turvatyynyjärjestelmän hoito 3-56
Turvallisuutta lisääviä varotoimenpiteitä 3-57
Lisävarusteiden asentaminen tai muiden muutosten tekeminen turvatyynyllä varustettuun autoon 3-58
Turvatyynyn varoitustarra 3-58

ISTUIMET

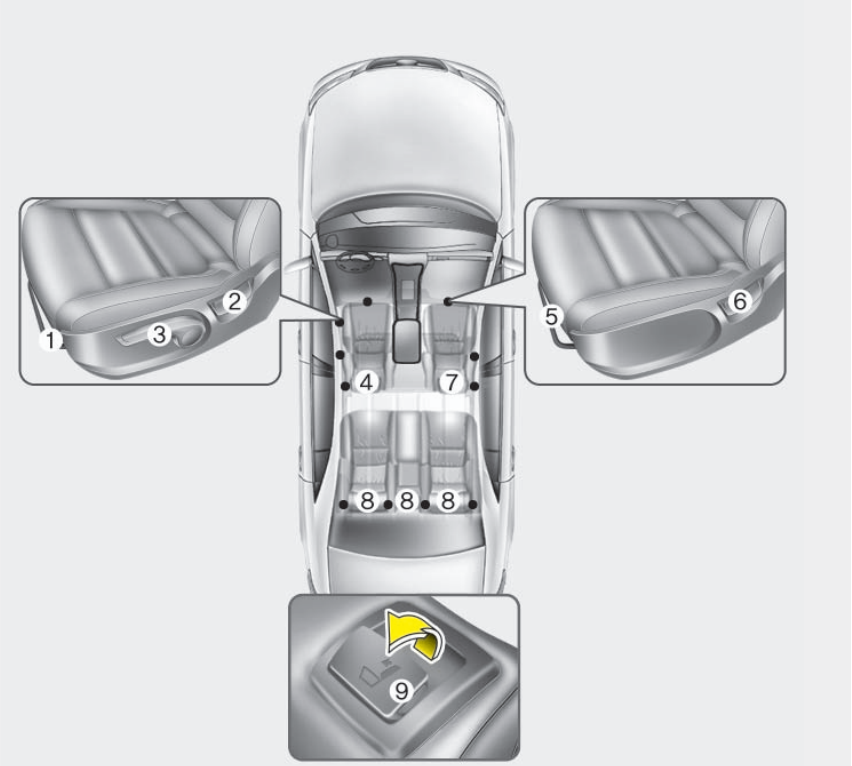

❊ Autossa olevat istuimet voivat poiketa kuvassa esitetyistä.

OYB036001

Kuljettajan istuin
(1) Eteen- ja taaksepäin
(2) Selkänojan kallistus
(3) Istuinosan korkeussäätö*
(4) Pääntuki

Etumatkustajan istuin
(5) Eteen- ja taaksepäin
(6) Selkänojan kallistus
(7) Pääntuki

Takaistuin
(8) Pääntuki
(9) Selkänojan kaataminen

⚠ VAROITUS

■ Irtonaiset tavarat

Kuljettajan jalkatilassa olevat irtonaiset tavarat saattavat häiritä polkimien toimintaa lisäten onnettomuusriskiä. Älä säilytä esineitä kuljettajan istuimen alla.

* jos varusteena

⚠ VAROITUS

■ Istuimen palauttaminen pystyasentoon

Kun palautat selkänojan pystyasentoon, pidä selkänojasta kiinni ja liikuta sitä hitaasti. Varmista myös, ettei muita matkustajia ole istuimen lähettyvillä. Jos selkänoja palautetaan hallitsemattomasti ilman kiinnipitämistä, se saattaa työntyä eteen aiheuttaen mahdollisesti matkustajaan osuessaan henkilövammoja.

⚠ VAROITUS

■ Kuljettajan vastuu matkustajista

Jos selkänoja on säädetty nojaavaan tai makaavaan asentoon ajon aikana, siitä saattaa aiheutua hengenvaarallisia vammoja onnettomuuden sattuessa. Tällöin matkustajan lantio saattaa liukua lantiovyön alta aiheuttaen suuren voiman suojaamattoman vatsan alueelle. Tästä voi seurata vakavia tai hengenvaarallisia sisävammoja. Kuljettajan tulee opastaa matkustajia pitämään selkänoja pystyasennossa aina auton liikkuessa.

⚠ VAROITUS

Älä käytä istuimien päällä liukasta tyynyä tai istuinpäällistä. Matkustajan lantio saattaa liukua lantiovyön ali törmäystilanteessa tai äkkipysähdyksessä. Turvavyön normaalista poikkeavasta toiminnasta saattaa seurata hengenvaarallisia tai vakavia sisäisiä vammoja.

⚠ VAROITUS

■ Kuljettajan istuin

- Älä koskaan yritä säätää istuinta auton liikkuessa. Tämä voi johtaa hallinnan menettämiseen ja sitä kautta hengenvaarallisiin vammoihin tai aineellisiin vahinkoihin.
- Varmista ettei mikään esine estä istuimen selkänojan säätämistä normaaliin asentoon. Esineiden asettaminen istuimen selkänojaa vasten tai muulla tavalla, joka estää selkänojan lukkiutumisen paikalleen, saattaa aiheuttaa vakavia tai kuolemaan johtavia vammoja törmäystilanteessa tai pysähdyttäessä äkillisesti.

(Jatkuu)

(Jatkuu)

- Pidä istuimen selkänoja pystyasennossa ajon aikana ja lantiovyö tukevasti lantiota vasten. Tämä on paras asento suojaamaan sinua mahdollisessa onnettomuudessa.
- Jotta välttyisit tarpeettomilta ja vakavilta turvatyynyvammoilta, istu aina mahdollisimman etäällä ohjauspyörästä samalla säilyttäen mukava ohjaustuntuma. Suosittelemme pitämään rinnan vähintään 250 mm:n päässä ohjauspyörästä.

⚠ VAROITUS

■ Selkänojat takana

- Takaistuimen selkänojat tulee lukita paikalleen huolellisesti. Jos näin ei tehdä, matkustajat ja esineet saattavat sinkoutua äkillisessä jarrutuksessa tai törmäyksessä eteen aiheuttaen vakavia tai jopa hengenvaarallisia vahinkoja.

(Jatkuu)

(Jatkuu)

- **Matkatavarat ja muut esineet tulisi asettaa tavaratilaan vaakatasoon. Jos kuljetettavat esineet ovat suurikokoisia tai raskaita tai niitä pitää pinota päällekkäin, ne tulee kiinnittää turvallisesti. Kuljetettavia esineitä ei saa milloinkaan pinota selkänojia korkeammalle. Näiden ohjeiden laiminlyönnistä saattaa seurata vakavia tai kuolemaan johtavia vammoja törmäystilanteessa, äkillisesti pysähdyttäessä tai auton kierähtäessä ympäri.**
- **Alas taitetun istuimen päällä tai tavaratilassa ei saa kuljettaa matkustajia. Matkustajien tulee istua paikoillaan ja käyttää turvavöitä ajon aikana.**
- **Kun nostat selkänojan takaisin pystyasentoon, varmista lukkiutuminen työntämällä sitä eteen- ja taaksepäin.**
- **Vähentääksesi tavaratilan lämpenemistä älä poista tavaratilan mattoa. Sen lattian alla sijaitsevat päästöjärjestelmät saavuttavat korkeita lämpötiloja.**

⚠ VAROITUS

Varmista aina istuimen säätämisen jälkeen, että se on lukittunut kunnolla paikoilleen yrittämällä liikuttaa istuinta eteen- tai taaksepäin käyttämättä lukituksen avausvipua. Äkkinäinen ja odottamaton kuljettajan istuimen liike voi aiheuttaa auton hallinnan menettämisen johtaen onnettomuuteen.

⚠ VAROITUS

- **Kiinnitä istuimia liikuteltaessa erityistä huomiota siihen, ettei kenenkään käsi tai mikään irtoesine jää istuinten mekanismin väliin.**
- **Älä säilytä savukkeensytytintä lattialla tai istuimella. Kun säädät istuinta, sytyttimestä saattaa irrota jäämiä, jotka voivat aiheuttaa tulipalon.**
- **Ole varovainen säätäessäsi etuistuimen asentoa, jos takaistuimella on matkustajia.**

(Jatkuu)

(Jatkuu)

- **Jos joudut etsimään pikkuesineitä istuimien alta tai istuimen ja keskikonsolin välissä olevasta raosta, varo, ettei käsi jää puristuksiin istuimen alle tai istuimen ja keskikonsolin väliin. Istuinmekanismin terävät kulmat voivat myös leikata haavoja käsiin tai aiheuttaa muita vammoja.**

Nahkaistuinten ominaisuudet

- Eläinperäisestä nahasta teetetty verhoilu läpäisee erityisen valmistusprosessin, jonka seurauksena verhoilu on valmis käytettäväksi. Koska kyseessä on luonnontuote, sen eri osien paksuus ja tiheys vaihtelevat.
  Venyminen ja kutistuminen saattavat aiheuttaa ryppyjä lämpötilasta ja kosteudesta riippuen.
- Istuimet on valmistettu venyvästä materiaalista mukavuuden lisäämiseksi.
- Kehon kanssa kosketuksissa olevat osat ovat kaarevat ja reunojen tukeva alue on korkeampi, jolloin ajoasento on mukava ja vakaa.
- On luonnollista, että käyttö aiheuttaa ryppyjä. Kyse ei ole tuotteen viasta.

⚠ HUOMIO

- **Käytöstä luonnollisesti aiheutuvat rypyt tai kulumat eivät kuulu takuun piiriin.**
- **Metalliosilla varustetut vyöt, vetoketjut tai takataskussa olevat avaimet saattavat vahingoittaa istuimen materiaalia.**
- **Älä kastele istuimia. Se voi aiheuttaa muutoksia aitoon nahkaan.**
- **Mahdollisesti väriä päästävät farkut tai vaatteet voivat vaurioittaa istuinten pintamateriaalia.**

Etuistuimen säätäminen

Eteen- ja taaksepäin

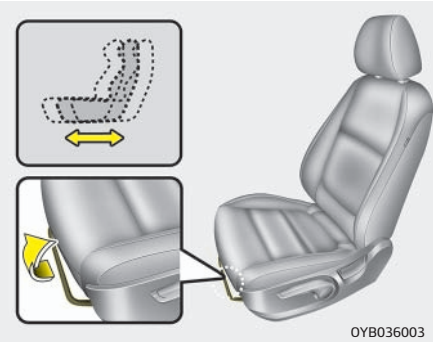

Istuimen etäisyyssäätö:

1. Vedä ja pidä kiinni istuimen pituussuunnan säätövivusta.
2. Siirrä istuinta, kunnes etäisyys on sopiva.
3. Päästä vivusta ja varmista, että istuin on lukkiutunut paikoilleen.

Säädä istuin ennen ajoon lähtöä ja varmista, että se on lukittunut paikoilleen yrittämällä liikuttaa sitä eteen- ja taaksepäin koskematta vipuun. Jos istuin liikkuu, se ei ole lukkiutunut kunnolla.

Istuimen selkänojan kallistus

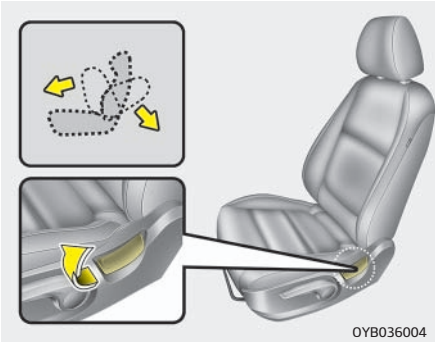

Selkänojan kallistaminen:

1. Nojaa hieman eteenpäin ja nosta selkänojan kallistusvipua.
2. Nojaa varovaisesti taaksepäin ja säädä selkänoja haluttuun asentoon.
3. Päästä vivusta ja varmista, että selkänoja on lukkiutunut paikoilleen. (Selkänoja ei voi lukkiutua, jos vipu ei palaudu alkuperäiseen asentoonsa.)

Istuinosan korkeus (jos varusteena, kuljettajan istuin)

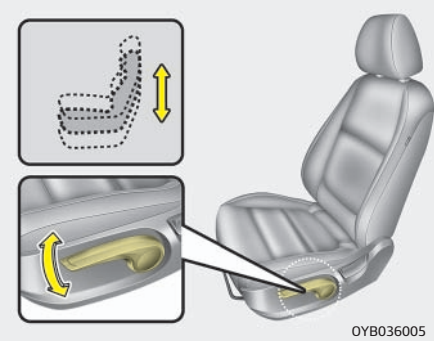

Muuttaaksesi istuinosan korkeutta liikuta istuinosan ulkopuolella sijaitsevaa vipua ylös- tai alaspäin.

- Laske istuinosaa liikuttamalla vipua useita kertoja alaspäin.
- Nosta istuinosaa vetämällä vipua useita kertoja ylöspäin.

Pääntuki

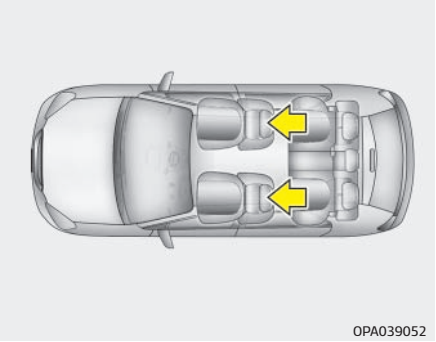

Kuljettajan ja etumatkustajan istuimien varusteena ovat pääntuet, jotka parantavat turvallisuutta ja mukavuutta. Pääntuki ei ainoastaan lisää kuljettajan ja etumatkustajan mukavuutta, vaan auttaa myös suojaamaan päätä ja niskaa mahdollisessa törmäystilanteessa.

⚠ VAROITUS

- **Jotta varmistettaisiin pääntuen paras suojavaikutus mahdollisessa onnettomuudessa, se tulee säätää siten, että pääntuen keskiosa on samalla korkeudella kuin käyttäjän pään painopiste.**
  Yleensä tämä piste sijaitsee silmien korkeudella. Säädä pääntuki myös mahdollisimman lähelle päätä. Koska pääntuen tulisi pysyä istuttaessa mahdollisimman lähellä päätä, emme suosittele sellaisen tyynyn käyttöä, joka nostaa selän irti selkänojasta.
- **Pääntukien tulee olla paikallaan autoa ajettaessa, sillä niiden puuttuminen onnettomuustilanteessa saattaa aiheuttaa vakavia vammoja matkustajille. Oikein säädetyt pääntuet voivat suojata niskavammoilta.**
- **Älä säädä kuljettajan pääntuen asentoa ajon aikana.**

⚠ HUOMIO

Jos takapenkillä ei ole matkustajia, säädä pääntuki ala-asentoon. Yläasennossa oleva takaistuimen pääntuki voi rajoittaa näkyvyyttä taakse.

Korkeuden säätäminen ylös- ja alaspäin

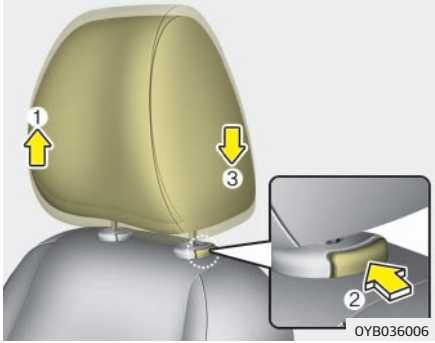

Nosta pääntuki haluttuun asentoon vetämällä sitä ylöspäin (1). Laskeaksesi pääntukea paina ja pidä pohjassa pääntuen pidikkeen vapautuspainiketta (2) ja laske pääntuki haluttuun asentoon (3).

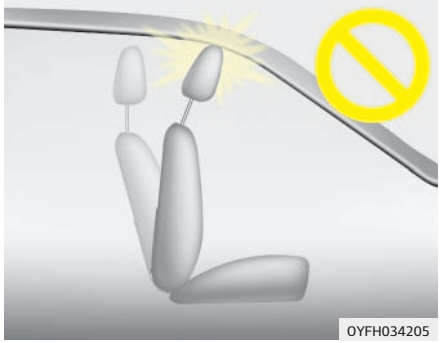

⚠ HUOMIO

Jos kallistat selkänojaa eteenpäin pääntuen ja istuimen ollessa säädettyinä ylimpään asentoon, pääntuki voi osua häikäisysuojaan tai muihin auton osiin.

Irrottaminen ja kiinnittäminen

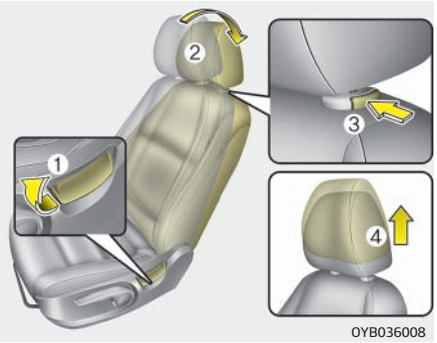

Pääntuen irrottaminen:

1. Kallista selkänojaa (2) selkänojan kallistuksensäätövivulla (1).
2. Nosta pääntuki ylimpään asentoonsa.
3. Pidä pääntuen vapautuspainiketta (3) painettuna ja vedä pääntukea ylöspäin (4).

⚠ VAROITUS

Älä KOSKAAN anna kenenkään matkustaa istuimella, jonka pääntuki on irrotettu.

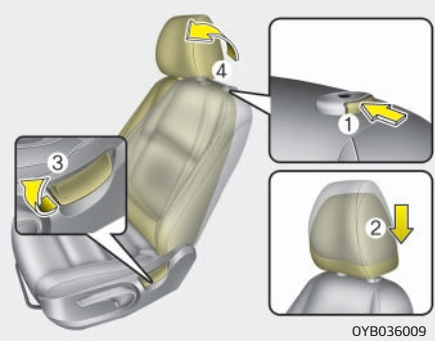

Pääntuen kiinnittäminen:

1. Kohdista pääntuen varret (2) istuinosan reikiin pitäen vapautuspainiketta (1) painettuna.
2. Kallista selkänojaa (4) selkänojan kallistuksensäätövivulla (3).
3. Säädä pääntuki sopivalle korkeudelle.

⚠ VAROITUS

Varmista aina, että pääntuki lukkiutuu paikalleen asennuksen ja säätämisen jälkeen.

Säätö eteen- ja taaksepäin (jos varusteena)

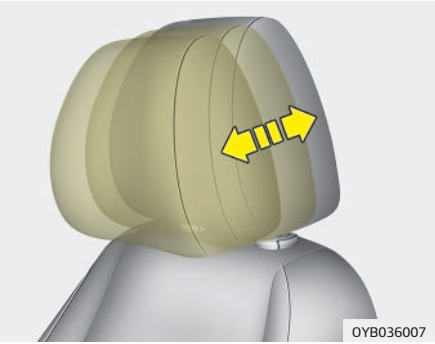

Pääntukea voidaan säätää eteenpäin 4 eri asentoon vetämällä pääntukea eteenpäin haluttuun pykälään. Säätääksesi pääntuen äärimmäiseen taka-asentoon vedä se kokonaan eteenpäin ja vapauta. Säädä pääntuki siten, että se tukee oikein päätä ja niskaa.

⚠ VAROITUS

Istuimen ja pääntuen vapautuspainikkeen väliin saattaa jäädä rako istuttaessa istuimelle tai istuinta painettaessa tai vedettäessä. Varo, ettei sormi tms. jää väliin.

Selkänojan tasku (mikäli varusteena)

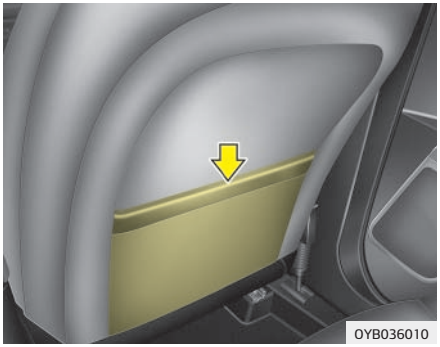

Selkänojan lehtitasku sijaitsee etumatkustajan istuimen selkänojan taustapuolella.

⚠ VAROITUS

■ Selkänojan taskut

Älä laita raskaita tai teräviä esineitä selkänojien taskuihin. Onnettomuustilanteessa ne saattavat sinkoutua taskusta aiheuttaen vammoja matkustajille.

Takaistuimen säätäminen

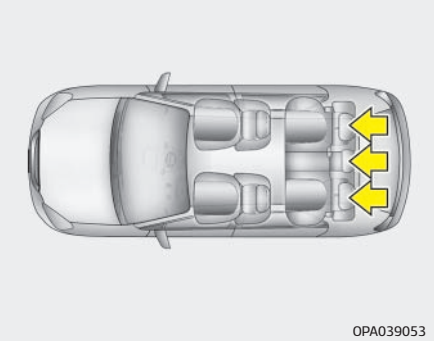

Pääntuki

Takaistuimet on varustettu pääntuilla turvallisuuden ja mukavuuden parantamiseksi.
Pääntuki ei ainoastaan lisää matkustajien mukavuutta, vaan auttaa myös suojaamaan päätä ja niskaa mahdollisessa törmäystilanteessa.

⚠ VAROITUS

- **Jotta varmistettaisiin pääntuen paras suojavaikutus mahdollisessa onnettomuudessa, se tulee säätää siten, että pääntuen keskiosa on samalla korkeudella kuin käyttäjän pään painopiste. Yleensä tämä piste sijaitsee silmien korkeudella. Säädä pääntuki myös mahdollisimman lähelle päätä. Koska pääntuen tulisi pysyä istuttaessa mahdollisimman lähellä päätä, emme suosittele sellaisen tyynyn käyttöä, joka nostaa selän irti selkänojasta.**
- **Pääntukien tulee olla paikallaan autolla ajettaessa. Matkustajille saattaa muuten aiheutua vakavia vammoja onnettomuustilanteessa. Pääntuet voivat oikein säädettyinä suojata niskavammoilta.**

Korkeuden säätäminen ylös- ja alaspäin

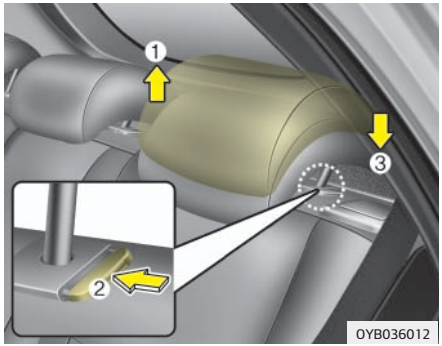

Nosta pääntuki haluttuun asentoon vetämällä sitä ylöspäin (1). Laskeaksesi pääntukea paina ja pidä pohjassa pääntuen pidikkeen vapautuspainiketta (2) ja laske pääntuki haluttuun asentoon (3).

Irrottaminen ja kiinnittäminen

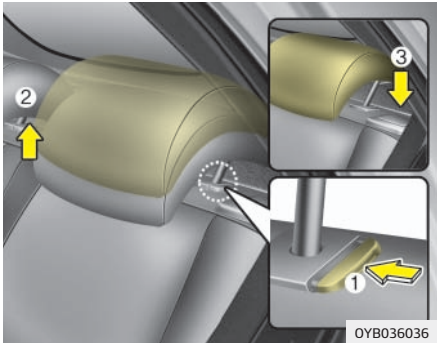

Poistaaksesi pääntuen nosta se niin ylös kuin mahdollista ja paina sitten vapautuspainike (1) samalla nostaen ylöspäin (2).
Asentaaksesi pääntuen takaisin paikoilleen aseta pääntuen tuet (3) niille tarkoitettuihin aukkoihin samalla painaen vapautuspainiketta (1). Säädä se sitten sopivalle korkeudelle.

⚠ VAROITUS

Varmista, että pääntuki lukittuu paikoilleen säädön jälkeen, hyödyntääksesi sen suojavaikutuksen.

Takaistuimien taittaminen

Takaselkänojat voidaan kaataa pitkien tavaroiden kuljettamisen helpottamiseksi tai auton tavaratilan suurentamiseksi.

⚠ VAROITUS

Kaadettavien takaselkänojien tarkoitus on mahdollistaa sellaisten tavaroiden kuljettaminen, jotka eivät muuten mahtuisi tavaratilaan.
Älä koskaan anna matkustajan istua kaadetun selkänojan päällä auton liikkuessa, sillä tämä ei ole kunnollinen istuma-asento eikä tällöin turvavöitä voida käyttää. Tämä saattaa johtaa vakaviin tai hengenvaarallisiin vammoihin onnettomuudessa tai äkkijarrutuksessa. Kaadettujen selkänojien päällä kuljetettavat tavarat eivät saa ulottua etuistuimia korkeammalle. Muuten esineet saattaisivat liukua eteenpäin ja aiheuttaa vaurioita tai vammoja pysähdyttäessä äkillisesti.

Takaistuimien selkänojat voidaan kaataa eteen tavaratilan laajentamiseksi tai päästäksesi käsiksi sinne.

- Nostaaksesi selkänojaa nosta ja työnnä sitä, kunnes se lukittuu tiukasti paikoilleen.
- Kun palautat selkänojan sen alkuperäiseen pystyasentoon, aseta takaturvavyöt siten, että ne ovat valmiina takamatkustajien käytettäväksi.

⚠ VAROITUS

Älä kaada takaistuinta, jos kuljettajan istuinasentoa ei ole säädetty valmiiksi kuljettajan ajotottumusten ja -mukavuuden mukaiseksi. Äkkijarrutus tai törmäys voi aiheuttaa henkilövahinkoja.

⚠ HUOMIO

- **Kun kaadat tai palautat takaistuinta paikoilleen, huolehdi, että siirrät etuistuimen kokonaan eteen. Jos tilaa ei ole riittävästi takaistuimen kaatamiseen, älä yritä kaataa sitä väkisin. Tästä aiheutuu vahinkoja pääntukeen ja istuimeen liittyviin osiin.**
- **Ennen kuin käytät turvavyötä, poista se pidikkeestään. Jos vedät turvavyötä sen ollessa pidikkeessä, saattaa turvavyö tai pidike vahingoittua.**
- **Käytä pidikettä ainoastaan, kun matkustajia ei ole istuimilla tai kun sinun tarvitsee kaataa takaistuimet.**

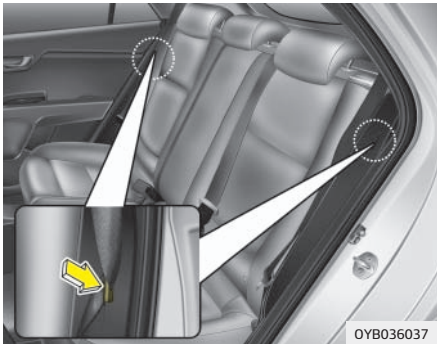

Kaataaksesi takaistuimien selkänojat:

1. Kun kaadat selkänojan, laita takaistuimen turvavyön solki takaistuimen selkänojan ja istuinosan väliseen pidikkeeseen ja varmista, että turvavyöt eivät sotkeennu kuljetettaviin tavaroihin. Työnnä turvavyö tämän jälkeen kahteen molemmilla puolilla olevaan aukkoon.
2. Aseta etuistuimen selkänoja pystyasentoon ja tarpeen vaatiessa liu'uta etuistuinta eteenpäin.
3. Laske takaistuimien pääntuet alimpaan asentoon.

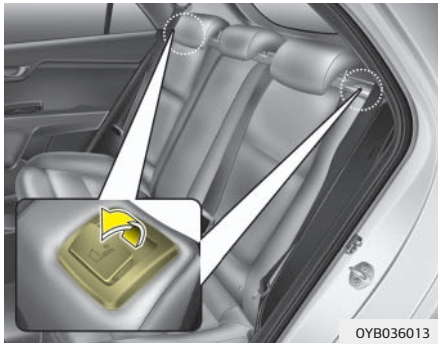

4. Vedä lukitusvivusta ja kaada takaistuimen selkänoja eteen, tiukasti ala-asentoon.

Palauttaaksesi takaistuimen paikoilleen

1. Käyttääksesi takaistuinta, nosta ja vedä selkänojaa taaksepäin. Vedä istuimen selkänojasta, kunnes se lukkiutuu paikalleen. Varmista, että selkänoja lukkiutuu kunnolla. Kun palautat selkänojan takaisin pystyasentoon, varmista aina, että se on lukittunut paikoilleen painamalla selkänojan päällisosasta.

   Jos et pysty näkemään kaatamisvivun alaosassa olevaa punaista viivaa, selkänoja on lukittunut kunnolla.
2. Palauta takaistuimen turvavyö oikeaan asentoon.
3. Kun selkänoja on asennettu paikoilleen, tarkasta vielä selkänojan kaatovipu uudelleen.

⚠ VAROITUS

■ Istuimen palauttaminen pystyasentoon

Kun palautat selkänojan pystyasentoon, pidä ote selkänojalla ja palauta se hitaasti. Jos selkänoja palautetaan hallitsemattomasti ilman kiinnipitämistä, se saattaa heittäytyä eteen aiheuttaen mahdollisesti matkustajaan osuessaan henkilövammoja.

⚠ VAROITUS

Tarkasta takaistuimen kaatamisen jälkeen, että kuljettajan istuin voidaan säätää kuljettajan ajotottumusten ja -mukavuuden mukaisesti. Jos näin ei ole, älä kaada istuinta. Tämä lisää ruumiinvammojen riskiä äkkijarrutuksessa tai törmäyksessä.

⚠ VAROITUS

Kun palautat takaselkänojan takaisin pystyasentoon kaatamisen jälkeen:

Varo, ettet vahingoita turvavyön hihnaa tai solkea. Älä anna hihnan tai soljen takertua tai puristua takaistuimen väliin. Varmista, että selkänoja on lukittunut kunnolla pystyasentoon painamalla selkänojan yläosasta. Muussa tapauksessa onnettomuudessa tai äkkijarrutuksessa istuin saattaa kaatua alas ja päästää matkatavarat matkustamoon, josta voi seurata vakavia tai hengenvaarallisia vammoja.

⚠ HUOMIO

■ Takaistuimen turvavöiden solkien vaurioitumisen vaara

Ennen kuin kaadat takaistuimen selkänojan, aseta vyölukko istuinosan ja selkänojan väliin. Näin pystyt estämään sen, ettei takaselkänoja vahingoita vyölukkoa.

⚠ HUOMIO

■ Takaturvavyöt

Kun takaistuimen selkänojat palautetaan pystyasentoon, muista ensin palauttaa olkavyöt niiden oikeaan asentoon.

⚠ VAROITUS

■ Tavarakuorma

Matkatavaroiden tulee aina olla tukevasti paikoillaan tai kiinnitettyinä, jotta ne eivät törmäystilanteessa sinkoaisi ympäriinsä auton sisällä aiheuttaen vammoja matkustajille. Älä aseta tavaroita takaistuimille, sillä niitä ei voi kiinnittää kunnolla, jolloin ne saattavat törmäystilanteessa lentää etumatkustajia päin.

⚠ VAROITUS

■ Tavaratilan kuormaaminen

Aina kun lataat tai purat kuormaa, varmista, että moottori on sammutettu, automaattivaihteisto/kaksoiskytkinvaihteisto on P-asennossa (pysäköintiasennossa) tai käsivaihteisto 1. vaihteella ja seisontajarru on kytketty. Jos näin ei toimita, auto saattaa liikkua, mikäli vaihdevipu siirretään vahingossa toiseen asentoon.

Turvavyöjärjestelmä

⚠ VAROITUS

- Pidä turvavyö aina kiinnitettynä ajon aikana, jotta auton turvajärjestelmät toimisivat mahdollisimman tehokkaasti.
- Turvavyöt suojaavat mahdollisimman tehokkaasti, kun istuimen selkänojat ovat pystyasennossa.
- Alle 12-vuotiaiden tulee istua asianmukaisessa turvaistuimessa, auton takaistuimilla. Älä koskaan anna lapsen matkustaa etuistuimella. Jos alle 12-vuotias lapsi on välttämättä kiinnitettävä etuistuimelle, hänelle tulee kiinnittää turvavyö oikein ja istuin on siirrettävä mahdollisimman taakse.
- Älä koskaan pidä turvavyön olkavyötä käsivarren alla tai selkäsi takana. Väärin asetettu turvavyö saattaa aiheuttaa vakavia vammoja onnettomuustilanteessa. Olkavyön tulee kulkea kesketä olkaa, solisluun yli.

(Jatkuu)

(Jatkuu)

- Älä koskaan vedä turvavyötä herkästi särkyvien esineiden ylitse. Äkkipysäytyksen tai törmäyksen yhteydessä turvavyö voi vaurioittaa niitä.
- Varmista että turvavyösi ei ole kierteellä. Kiertynyt turvavyö ei toimi oikein. Törmäyksessä se saattaa jopa viiltää sinua. Varmista, että turvavyö on suora eikä siinä ole kiertymiä.
- Varo vaurioittamasta turvavyöhihnaa tai muita turvavyöjärjestelmän osia. Jos turvavyö tai siihen liittyvä osa on vahingoittunut, vaihda se.

⚠ VAROITUS

Turvavyöt on suunniteltu mukailemaan vartalon luustorakennetta. Lantiovyö tulee kiinnittää kulkemaan lantion etuosan yli ja olkavyö rinnan sekä olkapään yli. Lantiovyön kiinnittymistä vatsan alueelle on vältettävä.

(Jatkuu)

(Jatkuu)

Turvavyöt tulee kiinnittää mahdollisimman tiukalle mukavuustekijät huomioiden, jotta ne tarjoaisivat suunniteltua suojaa.
Löysällä oleva turvavyö heikentää suuresti suojausta.
Ole varovainen, ettei vyöhön sotkeudu kiillotusainetta, öljyä tai muuta kemikaalia, kuten akkuhappoa.
Puhdistus voidaan suorittaa turvallisesti käyttämällä mietoa veden ja saippuan seosta. Turvavyö pitää vaihtaa uuteen, jos sen hihna on hankautunut, päässyt kosketuksiin edellä mainittujen aineiden kanssa tai vaurioitunut.
On ehdottoman tärkeää uusia koko turvavyöasennelma, jos se on ollut käytössä voimakkaassa törmäyksessä, vaikka siinä ei näkyisi mitään vikaa. Vyötä ei saa käyttää, jos sen hihna on kiertyneenä. Yhtä turvavyötä saa käyttää vain yksi henkilö kerrallaan. On vaarallista laittaa hihna kulkemaan matkustajan sylissä olevan lapsen ympäri.

⚠ VAROITUS

- **Muutoksien tai lisäkorjauksien tekeminen on kiellettyä, sillä ne saattavat estää turvavyön säätömekanismin tai käyttäjän suorittaman toiminnan vyön löysyyden poistamiseksi.**
- **Varmista että kiinnität turvavyösi oman istuimesi turvavyösolkeen. Turvavyön kiinnittäminen väärään solkeen on erittäin vaarallista ja turvavyö ei mahdollisesti tällöin suojaa oletetulla tavalla.**
- **Älä irrota tai kiinnitä ja irrota turvavyötä toistuvasti ajon aikana. Tämä voi johtaa hallinnan menettämiseen ja sitä kautta hengenvaarallisiin vammoihin tai aineellisiin vahinkoihin.**
- **Kun kiinnität turvavyötä, varmista että vyö ei kulje kovien tai helposti rikkoutuvien kappaleiden yli.**
- **Varmista, ettei soljen sisällä ole mitään. Muussa tapauksessa vyö ei ehkä kiinnity oikein.**

Etuistuimen turvavyön varoitusvalo (jos varusteena)

Etumatkustajan turvavyön varoitusvalo palaa noin 6 sekuntia sen jälkeen, kun virta-avain on käännetty ON-asentoon, riippumatta siitä onko turvavyö kiinnitetty.
Jos etuturvavyötä ei kiinnitetä, kun virta-avain on käännetty ON-asentoon, tai jos turvavyön kiinnitys avataan sen jälkeen, kun virta-avain on käännetty ON-asentoon, vastaava varoitusvalo palaa, kunnes vyö kiinnitetään.
Jos jatkat ajamista kiinnittämättä turvavyötä ja nopeutesi ylittää 9 km/h varoitusvalo alkaa vilkkua.

Jos jatkat ajamista vyö kiinnittämättä ja nopeutesi ylittää 20 km/h, turvavyön varoitusääni kytkeytyy enintään 100 sekunniksi ja vastaavan turvavyön varoitusvalo alkaa vilkkua.
Jos avaat turvavyön ajonopeuden ollessa alle 20 km/h, turvavyön varoitusvalo syttyy ja palaa, kunnes turvavyö kiinnitetään.

⚠ VAROITUS

Väärä istuma-asento haittaa etuturvavyön varoitusjärjestelmän toimintaa. On tärkeää, että kuljettaja neuvoo matkustajia istumaan tämän ohjekirjan ohjeiden mukaisessa istuma-asennossa.

✻ HUOMAUTUS

- Etumatkustajan turvavyön varoitusvalo sijaitsee keskikonsolissa.
- Vaikka etumatkustajan istuimella ei istu ketään, turvavyön varoitusvalo vilkkuu tai palaa 6 sekunnin ajan.
- Etumatkustajan istuimen turvavyön varoitustoiminto saattaa reagoida istuimelle asetettuun matkatavaraan.

Takaistuimen turvavyön varoitusvalo (jos varusteena)

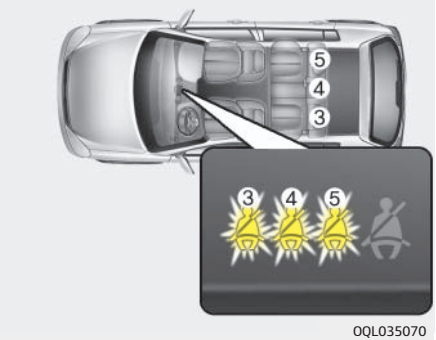

Jos virta-avain käännetään ON-asentoon (moottori ei ole käynnissä), kun takaistuimen turvavyö ei ole kiinnitettynä, vastaavan turvavyön varoitusvalo syttyy ja palaa, kunnes turvavyö kiinnitetään.
Tämän jälkeen vastaavan turvavyön varoitusvalo syttyy noin 35 sekunnin ajaksi seuraavissa tapauksissa:

- Moottori käynnistetään, eikä kyseistä turvavyötä ole kiinnitetty.
- Autolla ajetaan yli 9 km/h nopeudella, eikä kyseistä turvavyötä ole kiinnitetty.
- Takaistuimen turvavyö irrotetaan, kun autolla ajetaan alle 20 km/h nopeudella.

Jos takamatkustajan turvavyö kiinnitetään, varoitusvalo sammuu välittömästi.
Jos takaistuimen turvavyön kiinnitys avataan, kun autolla ajetaan yli 20 km/h nopeudella, vastaavan turvavyön varoitusvalo vilkkuu ja varoitusääni kuuluu 35 sekunnin ajan.
Jos kuitenkin takamatkustajan turvavyö (lantio-/olkavyö) kiinnitetään ja irrotetaan jälleen kahdesti 9 sekunnin kuluessa sen jälkeen, kun turvavyö on ollut kiinnitettynä, vastaava varoitusvalo ei toimi.

Lantio-/olkavyö

Korkeuden säätäminen (edessä, jos varusteena)

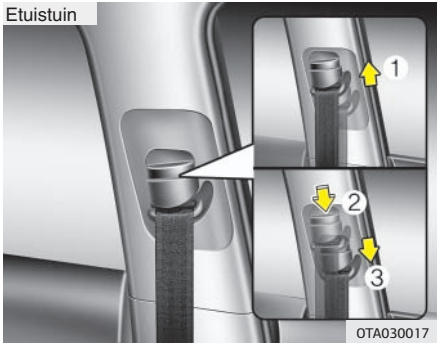

Voit säätää olkavyön tukipisteen korkeuden kolmeen eri asentoon parasta mukavuutta ja turvallisuutta varten.
Turvavyö ei saa olla säädetty liian korkealle, lähelle niskaa. Olkavyö tulee säätää siten, että se kulkee rintakehäsi poikki ja vyön keskiosa ovea lähempänä olevan olkapään yli, ei niskan yli.
Säätääksesi turvavyön kiinnityspisteen korkeutta nosta tai laske korkeudensäädin haluttuun asentoon.

Nosta säädintä työntämällä sitä ylöspäin (1). Laske säädintä painamalla sitä alaspäin (3) painaen samalla säätimen painiketta (2).
Vapauta painike, jolloin tukipiste lukkiutuu paikalleen. Yritä liu'uttaa korkeussäädintä varmistaaksesi, että se on lukkiutunut.

⚠ VAROITUS

- **Varmista että olkavyön tukipiste on sopivalla korkeudella ja lukittuna paikalleen. Älä koskaan aseta olkavyötä kulkemaan kaulan tai kasvojen yli. Väärin asetettu turvavyö saattaa aiheuttaa vakavia vammoja onnettomuustilanteessa.**
- **Jos turvavöitä ei vaihdeta onnettomuuden jälkeen, ne eivät mahdollisesti toimi oikein myöhemmässä onnettomuudessa, mistä saattaa seurata vakavia tai kuolemaan johtavia vammoja. Turvavyöt pitää vaihtaa uusiin onnettomuuden jälkeen mahdollisimman pian.**

Turvavyön kiinnittäminen:

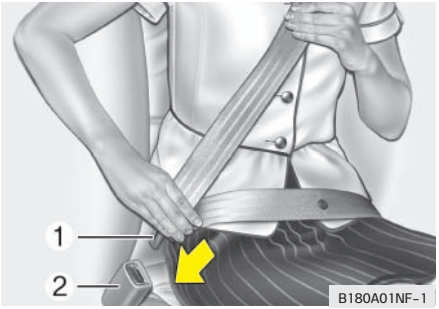

Turvavyön kiinnittämiseksi vedä sitä ulos kelasta ja työnnä metallikieleke (1) solkeen (2). Kun kieleke lukkiutuu solkeen, kuuluu "klik"-ääni.
Turvavyö säätyy automaattisesti oikeaan pituuteen sen jälkeen, kun lantiovyö on säädetty käsin siten, että se istuu tiukasti lantiota vasten. Jos nojaudut hitaasti ja rauhallisesti eteenpäin, vyö pääsee tulemaan ulos kelalta, jolloin voit liikkua. Äkkipysäytyksen tai törmäyksen tapauksessa vyö kuitenkin lukkiutuu paikalleen. Vyö lukittuu myös, jos yrität nojautua eteenpäin liian nopeasti.

✻ HUOMAUTUS

Jos et pysty vetämään turvavyötä kelauslaitteesta, vedä vyötä tiukasti ulospäin ja vapauta se. Tämän jälkeen voit vetää vyön rauhallisesti ulos.

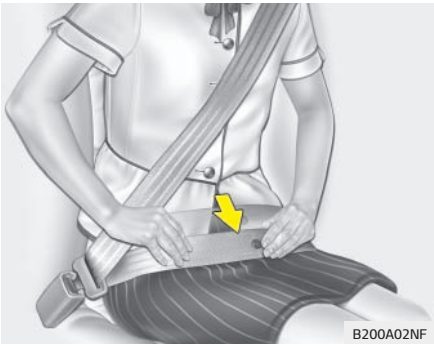

⚠ VAROITUS

Sinun tulee asettaa lantiovyö kulkemaan tiukasti lantion yli mahdollisimman alhaalla, ei vyötäröllä. Jos lantiovyö kulkee liian korkealla vyötärölläsi, se lisää loukkaantumisriskiä törmäystilanteessa. Molemmat käsivarret eivät saa olla vyön ylä- tai alapuolella. Toisen on oltava ala- ja toisen yläpuolella, kuten kuvassa esitetään.

Älä koskaan anna vyön kulkea ovea lähempänä olevan käsivarren alta.

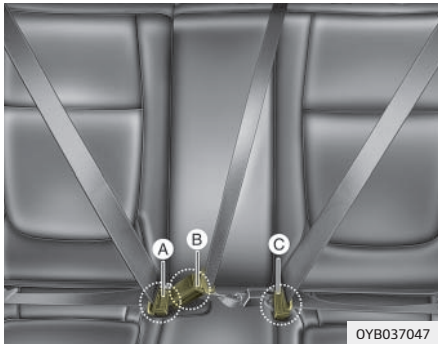

Kunkin istuimen turvavyö tulee kiinnittää vastaavaan vyölukkoon, jotta se kiinnittyy oikein.

✻ A : Oikean takaistuimen vyölukko
B : Keskitakaistuimen vyölukko
C : Vasemman takaistuimen vyölukko

Kun käytetään keskimmäisen takaistuimen turvavyötä, on huolehdittava, että käytetään "CENTER"-merkinnällä varustettua vyölukkoa.

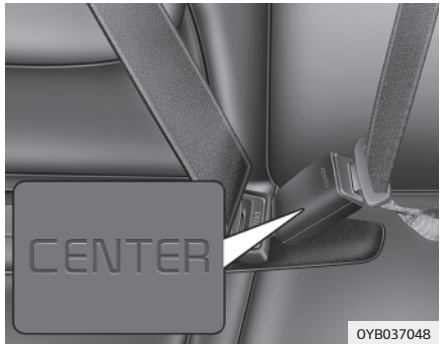

⚠ HUOMIO

Älä laita oikeaa tai vasenta turvavyötä väkisin keskimmäisen turvavyön lukkoon.
Varmista, että takaistuimen keskimmäinen turvavyö lukittuu keskimmäisen turvavyön lukkoon.
Epäasianmukaisesti kiinnitetty turvavyö ei suojaa.

Takaistuimen keskivyö:

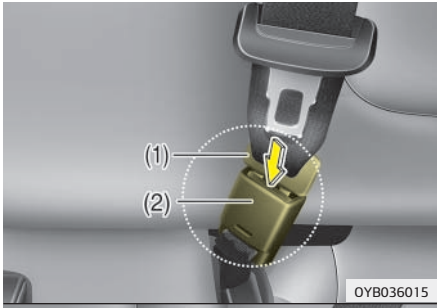

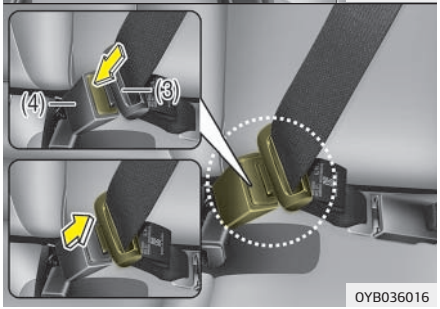

Vedä kielekettä (3) ja laita se (3) solkeen (4). Kun kieleke lukkiutuu solkeen, kuuluu "klik"-ääni. Varmista, ettei vyö ole kierteellä. Kun käytetään keskimmäisen takaistuimen turvavyötä, on huolehdittava, että käytetään ”CENTER”-merkinnällä varustettua vyölukkoa.

Turvavyön avaaminen:

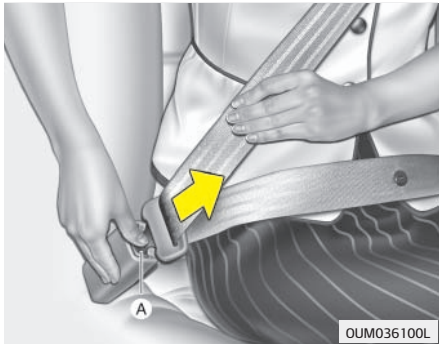

Turvavyö avataan painamalla vyölukossa olevaa avauspainiketta (A). Kun se avataan, vyön tulisi automaattisesti kelautua takaisin kelauslaitteeseen.
Jos vyö ei kelaudu, tarkista, ettei se ole kiertyneenä, ja yritä sitten uudestaan.

Takaturvavöiden piilottaminen

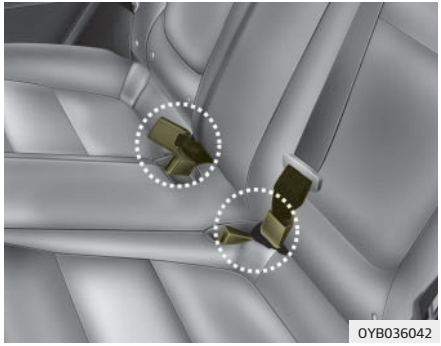

Takaturvavöiden vyölukot voidaan piilottaa takaistuimen selkänojan ja istuinosan välisiin taskuihin, kun niitä ei käytetä.

Esikiristimellä varustettu turvavyö (jos varusteena)

Autossasi on edessä ja takapenkin reunapaikoilla esikiristimellä varustetut turvavyöt.
Esikiristimien tarkoituksena on varmistaa, että turvavyöt asettuvat tiukasti matkustajien vartaloille tietyissä törmäyksissä.
Esikiristimet laukeavat riittävän voimakkaissa kolareissa.

Jos auto jarruttaa äkkinäisesti tai matkustaja yrittää nojata eteenpäin liian nopeasti, turvavyön kelauslaite lukittuu paikoilleen. Tietyntyyppisissä auton etupäähän kohdistuvissa törmäyksissä turvavyönkiristin aktivoituu ja vetää vyön tiukemmin etuistuimella istuvan henkilön vartaloa vasten.
Jos järjestelmä tunnistaa liian suuren jännityksen kuljettajan tai etumatkustajan turvavyössä esikiristimen lauetessa, esikiristimen sisällä oleva kuormanrajoitin vapauttaa painetta vaikuttavassa turvavyössä. (mikäli varusteena)

⚠ VAROITUS

Turvallisuutesi parantamiseksi pyri aina istumaan oikeassa asennossa istuimella ja varmista, ettei vyö ole löysä tai kiertynyt.

✻ HUOMAUTUS

Esikiristin ei aktivoidu pelkästään etutörmäyksen vaan myös sivutörmäyksen yhteydessä, jos autossa on varusteena sivuturvatyynyt tai turvaverhot.

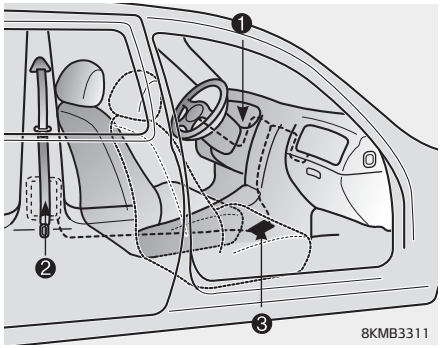

Turvavyön esikiristinjärjestelmä koostuu pääosin seuraavista osista. Niiden sijainti ilmenee kuvasta:

1. Turvatyynyjärjestelmän varoitusvalo
2. Vyön esikiristimen asennelma
3. Turvatyynyjärjestelmän ohjausyksikkö

⚠ VAROITUS

Saadaksesi parhaan hyödyn esikiristimistä:

1. **Turvavyö on kiinnitettävä oikein ja säädettävä oikealle korkeudelle. Lue ja noudata kaikkia tässä käyttöoppaassa esitettyjä tärkeitä tietoja ja varotoimenpiteitä, jotka liittyvät auton matkustajien turvavarusteisiin, kuten turvavöihin ja turvatyynyihin.**
2. **Varmista, että sinä ja kanssamatkustajasi käytätte turvavöitä asianmukaisesti.**

✻ HUOMAUTUS

- Etuistuinten ja takapenkin sivupaikkojen esikiristimet aktivoituvat tietyissä törmäyksissä. Esikiristimet laukeavat yhdessä turvatyynyjen kanssa, jos törmäys on riittävän voimakas.
- Kun turvavyönkiristimet aktivoituvat, saattaa kuulua kova ääni ja matkustamoon voi ilmaantua savulta vaikuttavaa hienojakoista jauhepölyä. Näin tapahtuu järjestelmän normaalissa toiminnassa, eikä se ole vaarallista.
- Vaikka hieno pöly on vaaratonta, se saattaa aiheuttaa ihoärsytystä, eikä sitä pidä hengittää pitkään. Pese kaikki sille altistuneet ihon alueet huolellisesti esikiristimet laukaisseen onnettomuuden jälkeen.
- Koska turvatyynyjärjestelmän aktivoiva anturi on yhdistetty myös esikiristimiin, turvatyynyjärjestelmän merkkivalo palaa noin 6 sekunnin ajan, kun virta-avain käännetään ON-asentoon, minkä jälkeen sen tulisi sammua.

⚠ HUOMIO

Jos turvavyön esikiristin ei toimi oikein, turvatyynyjärjestelmän varoitusvalo syttyy palamaan, vaikka turvatyynyissä ei olisikaan toimintahäiriötä. Jos turvatyynyjärjestelmän varoitusvalo ei syty, kun virta-avain käännetään ON-asentoon, tai se jatkaa palamista noin 6 sekunnin palamisen jälkeen, tai se syttyy kesken ajon, tarkastuta järjestelmä ammattihuoltoliikkeessä. Suosittelemme käyntiä valtuutetulla Kia-jälleenmyyjällä tai huollon yhteistyökumppanilla.

⚠ VAROITUS

- Turvavyön esikiristimet on suunniteltu toimimaan vain yhden kerran. Laukeamisen jälkeen esikiristimet on vaihdettava uusiin. Kaikki kolarin aikana käytössä olleet turvavyöt - riippumatta tyypistä - tulee vaihtaa tämän jälkeen uusiin.
- Turvavyön esikiristimen osat kuumenevat, kun esikiristin aktivoituu. Älä koske esikiristimien laitteisiin moneen minuuttiin niiden laukeamisen jälkeen.
- Älä yritä tarkastaa tai vaihtaa esikiristimellä varustettuja turvavöitä itse. Tarkastuta järjestelmä ammattihuoltoliikkeessä. Suosittelemme käyntiä valtuutetulla Kia-jälleenmyyjällä tai huollon yhteistyökumppanilla.
- Älä kohdista turvavöiden esikiristimiin iskuja.

(Jatkuu)

(Jatkuu)

- Älä yritä korjata tai huoltaa esikiristinjärjestelmää millään tavalla.
- Turvavöiden esikiristimien epäasianmukainen käsittely jossa niihin kohdistuu iskuja, tai niiden muuttaminen, tarkastaminen, vaihtaminen tai korjaaminen saattaa aiheuttaa toimintahäiriön, esikiristimien tarpeettoman aktivoitumisen ja vakavia vammoja.
- Kiinnitä aina turvavyö, kun ajat autoa tai olet matkustajana.
- Jos turvavyö tai esikiristin on vaihdettava uuteen, ota yhteys ammattihuoltoliikkeeseen. Suosittelemme käyntiä valtuutetulla Kia-jälleenmyyjällä tai huollon yhteistyökumppanilla.

⚠ HUOMIO

Auton etuosan korikorjaukset voivat vaurioittaa kiristinjärjestelmää. Huollata järjestelmä ammattihuoltoliikkeessä. Suosittelemme käyntiä valtuutetulla Kia-jälleenmyyjällä tai huollon yhteistyökumppanilla.

Turvavöiden varotoimenpiteet

⚠ VAROITUS

- **Kaikkien auton matkustajien on aina käytettävä turvavöitä. Turvavyöt ja kiinnitysjärjestelmät pienentävät vakavien tai hengenvaarallisten loukkaantumisten riskiä törmäys- tai äkkijarrutustilanteessa. Ilman turvavyötä matkustaja saattaa sinkoutua liian lähelle laukeavaa turvatyynyä, iskeytyä auton sisärakenteeseen tai lentää ulos matkustamosta. Oikein käytetty turvavyö vähentää huomattavasti näitä turvallisuusriskejä. Noudata aina tässä oppaassa esitettyjä turvavöitä, turvatyynyjä ja matkustajien turvallisuutta koskevia varotoimenpiteitä.**
- **Älä koskaan vedä turvavyötä herkästi särkyvien esineiden ylitse. Äkkipysäytyksen tai törmäyksen yhteydessä turvavyö voi vaurioittaa niitä.**

Vauva tai pieni lapsi

Sinun tulee olla tietoinen maassasi voimassa olevista määräyksistä. Lastenistuimet on sijoitettava ja asennettava oikein takaistuimille. Lisätietoja näiden turvaistuimien käytöstä löydät tämän luvun kappaleesta ”Lasten turvaistuimet”.

⚠ VAROITUS

Jokaisen matkustajan on oltava aina oikein kiinnitetty, mukaan lukien vauvat ja lapset. Älä koskaan pidä matkan aikana lasta käsissäsi tai sylissäsi. Törmäyksessä syntyvä raju voima tempaisee lapsen käsistäsi ja paiskaa lapsen auton sisärakenteita vasten. Käytä aina lapsen koon ja painon mukaista turvaistuinta.

✻ HUOMAUTUS

Pienet lapset suojataan parhaiten loukkaantumisilta mahdollisissa onnettomuuksissa, kun heitä kuljetetaan takaistuimelle kiinnitetyllä lasten turvaistuimella, joka täyttää maassasi voimassa olevat turvallisuusnormit. Ennen lasten turvaistuimen ostoa varmista, että siinä on tarra, joka todistaa, että istuin täyttää maasi turvallisuusnormit. Lasten turvaistuimen täytyy olla lapsen koon ja painon mukainen. Tarkasta lasten turvaistuimen tarra löytääksesi nämä tiedot. Saat lisätietoja tämän luvun kohdasta ”Lasten turvaistuimet”.

Isommat lapset

Lasten, jotka ovat liian isoja matkustamaan turvaistuimessa, tulee matkustaa takaistuimella ja käyttää turvavöitä. Lantio-osa tulee kiinnittää tiukasti lantiolle niin alas kuin mahdollista. Tarkasta vyön tiukka asettuminen säännöllisesti. Vyö saattaa liukua pois paikaltaan lapsen liikkuessa. Lapsille on turvallisinta onnettomuuden sattuessa, kun heidät on kiinnitetty takaistuimille oikeantyyppisiin lastenistuimiin. Jos isomman lapsen (ikä yli 12 vuotta) on istuttava etuistuimella, hänen tulee käyttää kolmipisteturvavyötä ja istuimen tulee olla äärimmäisessä taka-asennossa. Alle 12-vuotiaiden lasten tulee istua takaistuimella asianmukaisessa turvaistuimessa tai turvavöillä kiinnitettyinä. ÄLÄ KOSKAAN kiinnitä alle 12-vuotiasta lasta etuistuimelle. ÄLÄ KOSKAAN kiinnitä taaksepäin suunnattua lastenistuinta auton etuistuimelle.
Jos vyön olkaosa koskettaa vähänkin lapsen kaulaa tai kasvoja, kokeile lapsen asettamista lähemmäs auton keskiosaa. Jos olkavyö koskettaa yhä kaulaa tai kasvoja, tulee lapsen alle asettaa korokeistuin.

⚠ VAROITUS

■ Olkavyöt pienillä lapsilla

- **Älä koskaan anna olkavyön koskea lapsen niskaan tai kasvoihin ajon aikana.**
- **Jos turvavyötä ei käytetä oikein ja säädetä lapselle sopivaksi, hän saattaa onnettomuustilanteessa saada vakavia tai kuolemaan johtavia vammoja.**

Raskaana oleva nainen

Raskaana olevien naisten tulisi käyttää turvavyötä loukkaantumisriskin vähentämiseksi onnettomuudessa. Turvavyötä käytettäessä vyön lantio-osan tulee asettua mahdollisimman alas tiukasti lantiolle, eikä vatsan päälle. Voit kysyä tarkempia ohjeita lääkäriltäsi.

⚠ VAROITUS

■ Raskaana oleva nainen

Raskaana olevan naisen ei tule koskaan asettaa turvavyön lantio-osaa vatsan alueen yli, jossa sikiö sijaitsee.

Loukkaantunut henkilö

Turvavyötä on käytettävä kuljetettaessa loukkaantunutta henkilöä. Kun näin on toimittava, kysy tarkempia neuvoja lääkäriltä.

Yksi henkilö turvavyötä kohden

Kaksi henkilöä (mukaan lukien lapset) ei saa koskaan käyttää yhtä turvavyötä samanaikaisesti. Muutoin seurauksena voivat olla vakavammat vammat onnettomuuden sattuessa.

Älä makaa istuimella

Pienentääkseen loukkaantumisriskiä mahdollisessa onnettomuustilanteessa ja saavuttaakseen parhaan suojan turvajärjestelmiltä, kaikkien matkustajien tulee istua pystyasennossa ja etu- sekä takaistuimien tulee olla pystyasennossa auton liikkuessa. Turvavyö ei voi antaa kunnon suojaa, jos henkilö makaa takaistuimella tai jos etu- ja takaistuimet ovat kallistetussa asennossa.

⚠ VAROITUS

Matkustaminen kallistetulla selkänojalla lisää vakavan tai hengenvaarallisen loukkaantumisen riskiä törmäys- tai äkkijarrutustilanteessa. Turvajärjestelmän (turvavöiden ja turvatyynyjen) tarjoama suoja heikentyy huomattavasti, jos istuimen selkänoja on kallistettuna. Turvavöiden on oltava tiukasti lantiolla ja rinnalla toimiakseen oikein. Mitä enemmän istuinta kallistetaan, sitä suurempi riski on, että matkustajan lantio liukuu lantiovyön alta tai kaula iskeytyy olkavyöhön. Seurauksena voi olla vakavia sisäisiä vammoja. Kuljettajan ja matkustajien tulee aina istua tiukasti pystyyn säädettyä selkänojaa vasten turvavyöt kiinnitettyinä.

Turvavöiden hoito

Turvavyöjärjestelmiä ei saa koskaan purkaa tai muunnella. Lisäksi pitää varoa, etteivät ovien saranat, ovet tai epäasianmukainen käyttö vahingoita turvavöitä tai niiden osia.

⚠ VAROITUS

- **Kun palautat takaselkänojan takaisin pystyasentoon sen kaatamisen jälkeen, varo, ettet vahingoita vyötä tai vyölukkoa. Varmista, ettei vyö tai vyölukko takerru takaistuimeen. Turvavyö, jonka vyöosa tai vyölukko on vahingoittunut, saattaa pettää törmäys- tai äkkijarrutustilanteessa aiheuttaen vakavia vammoja. Jos vyöosa tai vyölukko on vahingoittunut, vaihdata ne välittömästi uusiin.**
- **Turvavyöt voivat olla kuumat, jos auto on ollut suljettuna auringossa. Ne voivat polttaa lasten ja vauvojen ihoa.**

Säännöllinen tarkastus

Jokaisen turvavyön kuluneisuus ja mahdolliset vahingot tulisi tarkastaa säännöllisesti. Vaurioituneet osat tulee vaihtaa mahdollisimman pian.

Pidä turvavyöt puhtaina ja kuivina

Turvavyöt on pidettävä puhtaina ja kuivina. Likaantuneet vyöt voidaan puhdistaa käyttämällä mietoa saippualiuosta ja lämmintä vettä. Valkaisu- tai värjäysaineita, vahvoja liuottimia tai hankausaineita ei saa käyttää, koska ne saattavat vahingoittaa ja heikentää vyön kuituja.

Milloin turvavyöt pitää vaihtaa?

Koko turvavyöjärjestelmä tulee vaihdattaa, jos auto on ollut osallisena onnettomuudessa. Tämä tulee tehdä, vaikka vahingot eivät olisi näkyviä. Vaihdata järjestelmä tässä tapauksessa ammattihuoltoliikkeessä. Suosittelemme käyntiä valtuutetulla Kia-jälleenmyyjällä tai huollon yhteistyökumppanilla.

LASTEN TURVAISTUIMET

Suositus: Lasten on aina matkustettava takapenkillä

⚠ VAROITUS

Varmista aina turvaistuimen kiinnitys ja lasten turvavöiden kiinnitys. Lasten on aina turvallisempaa matkustaa takaistuimella. Turvaistuinta ei saa asentaa selkä menosuuntaan etuistuimelle, ellei matkustajan etuturvatyynyä ole lukittu pois käytöstä.

Alle 13-vuotiaiden lasten tulee aina matkustaa takaistuimella turvavyö kiinnitettynä tai asianmukaisessa turvaistuimessa loukkaantumisriskin minimoimiseksi mahdollisessa onnettomuudessa, äkillisessä pysähdyksessä tai suunnan muutoksessa.
Onnettomuustilastojen mukaan lapset ovat paremmin turvassa kiinnitettyinä takaistuimille kuin etuistuimille. Jos lapsi on liian suuri turvaistuimeen, hänen on käytettävä turvavöitä.
Useimpien maiden lainsäädäntö edellyttää lasten matkustavan hyväksytyissä turvaistuimissa.
Lain mukainen ikä tai pituus/paino, joka sallii turvavyön käytön turvaistuimen sijasta, vaihtelee maittain, joten sinun on tunnettava oman maasi määräykset sekä ulkomailla matkustaessasi myös kyseisten maiden erikoismääräykset.
Lasten turvaistuimet pitää sijoittaa ja asentaa oikein auton istuimelle. Käytä aina paikallisten määräysten mukaisia turvaistuimia.

Lasten turvaistuimet

Vauvojen ja pienten lasten on matkustettava selkä tai kasvot menosuuntaan asennetussa turvaistuimessa, joka on asianmukaisesti kiinnitetty auton takapenkille. Lue turvaistuimen valmistajan toimittamat asennus- ja käyttöohjeet ja noudata niitä.

⚠ VAROITUS

- **Noudata aina turvaistuimen valmistajan asennus- ja käyttöohjeita.**
- **Lapsen pitää matkustaa asianmukaisessa ja oikein kiinnitetyssä turvaistuimessa, istuimen omat valjaat kiinnitettyinä.**
- **Älä koskaan käytä turvakaukaloa tai turvaistuinta, joka kiinnitetään koukuilla istuimen selkänojan yli. Ne eivät takaa riittävää suojaa onnettomuudessa.**
- **Tarkistuta järjestelmä ammattihuoltoliikkeessä törmäyksen jälkeen. Suosittelemme käyntiä valtuutetulla Kia-jälleenmyyjällä tai huollon yhteistyökumppanilla.**

Turvaistuimen valinta

Kun valitset turvaistuinta, noudata aina seuraavia ohjeita:

- Varmista, että turvaistuimessa on merkintä, joka takaa sen vastaavan auton käyttömaan vaatimuksia.
  Turvaistuimen saa asentaa ainoastaan, jos sillä on ECE-R44- tai ECE-R129-standardin mukainen hyväksyntä.

- Valitse lapsen koon ja painon mukainen turvaistuin. Turvaistuimen merkinnässä tai käyttöohjeissa on yleensä nämä tiedot.
- Valitse turvaistuin sen mukaan, mille istumapaikalle se asennetaan.

  Katso asennustaulukosta mille auton istuimille turvaistuin sopii.
- Lue turvaistuimen mukana toimitetut valmistajan varoitukset ja asennusohjeet ja noudata niitä.

Turvaistuintyypit

Turvaistuimia on kolmen tyyppisiä: selkä menosuuntaan ja kasvot menosuuntaan asennettavia turvaistuimia sekä istuinkorokkeita.
Ne luokitellaan lapsen iän, pituuden ja painon mukaan.

Selkä menosuuntaan asennettava turvaistuin

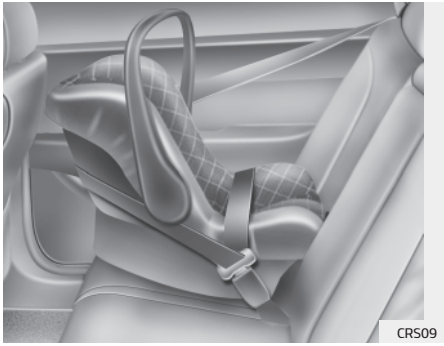
CRS09

Selkä menosuuntaan asennettavassa turvaistuimessa selustaa vasten oleva selkänoja suojaa lasta. Istuimen valjaat pitävät lapsen paikallaan ja pitävät törmäyksessä hänet kiinni istuimessa, mikä vähentää lapsen herkkään kaulaan ja selkärankaan kohdistuvaa rasitusta.
Kaikkien alle vuoden ikäisten lasten on aina matkustettava selkä menosuuntaan asennetussa turvaistuimessa.
Selkä menosuuntaan asennettavia turvaistuimia on eri tyyppisiä: vauvojen turvaistuimet voidaan asentaa vain selkä menosuuntaan. Muunnettavissa ja 3-in-1-turvaistuimissa on yleensä korkeammat pituus- ja painorajat selkä menosuuntaan asennettaessa, mikä pidentää turvaistuimen käyttöikää.

Käytä turvaistuinta kasvot menosuuntaan asennettuna istuimen valmistajan ilmoittamien pituus- ja painorajojen puitteissa.

Kasvot menosuuntaan asennettava turvaistuin

OQL035032

Kasvot menosuuntaan asennettu turvaistuin pitää lapsen paikallaan valjailla. Lapsi voi matkustaa valjailla varustetussa kasvot menosuuntaan asennetussa turvaistuimessa, kunnes hän ylittää istuimen valmistajan ilmoittaman pituus- tai painorajan.
Kun lapsi on liian suuri istumaan kasvot menosuuntaan asennetussa turvaistuimessa, hän voi siirtyä istuinkorokkeeseen.

Istuinkorokkeet

Istuinkoroke on suunniteltu parantamaan auton omien turvavöiden istuvuutta. Istuinkorokkeen ansiosta auton turvavyö sijoittuu asianmukaisesti lapsesi kehon vahvempien osien kohdalle. Lapsesi tulee käyttää istuinkoroketta, kunnes hän on kasvanut niin suureksi, että auton omat turvavyöt istuvat kunnolla.

Turvavyö istuu kunnolla, kun lantiovyö asettuu tiukasti reisien yläosan päälle eikä vatsan päälle. Olkavyön pitää kulkea napakasti olkapään ja rinnan yli eikä kasvojen tai kaulan kohdalta. Alle 13-vuotiaiden lasten pitää aina matkustaa asianmukaisessa turvaistuimessa loukkaantumisriskin minimoimiseksi onnettomuudessa, äkillisessä pysähdyksessä tai suunnan muutoksessa.

Turvaistuimen asentaminen

⚠ VAROITUS

Noudata aina seuraavia ohjeita ennen turvaistuimen asentamista:
Lue turvaistuimen valmistajan toimittamat ohjeet ja noudata niitä.
Jos kaikkia varoituksia tai ohjeita ei noudateta, VAKAVIEN tai KUOLEMAAN JOHTAVIEN VAMMOJEN riski onnettomuustilanteessa saattaa kasvaa.

⚠ VAROITUS

Jos pääntuki estää turvaistuimen asentamisen, kyseisen istuinpaikan pääntuki pitää säätää uudelleen tai poistaa kokonaan.

Kun olet valinnut asianmukaisen turvaistuimen ja tarkistanut, että se sopii asennuspaikalle, voit asentaa sen seuraavien kolmen kohdan mukaisesti:

- **Kiinnitä turvaistuin asianmukaisesti autoon.** Kaikki turvaistuimet on kiinnitettävä autoon lantiavyöllä tai lantio-/olkavyön lantio-osalla tai ISOFIX-yläkiinnityksellä ja/tai ISOFIX-alakiinnityksellä ja/tai tukijalalla.
- **Varmista, että turvaistuin on hyvin kiinnitetty.** Kun olet asentanut turvaistuimen autoon, työnnä ja vedä istuinta eteen- ja taaksepäin sekä sivuille varmistaaksesi, että se on tukevasti kiinni istuimessa. Turvavyöllä kiinnitetty turvaistuin tulisi asentaa mahdollisimman tukevasti. Pientä sivuttaisliikettä kuitenkin usein jää.
  Kun asennat turvaistuinta, säädä auton istuinta ja selkänojaa (korkeutta ja etäisyyttä) siten, että lapsen on helppoa siirtyä turvaistuimeen.
- **Kiinnitä lapsi turvaistuimeen.** Varmista, että lapsi kiinnitetään turvaistuimeen istuimen valmistajan ohjeiden mukaisesti.

⚠ HUOMIO

Suljetussa autossa oleva turvaistuin saattaa kuumentua voimakkaasti. Estä palovammat tarkistamalla istuimen pinta ja soljet ennen kuin laitat lapsen turvaistuimeen.

Turvaistuimen ISOFIX-ala- ja yläkiinnitys (ISOFIX-kiinnitysjärjestelmä)

ISOFIX-järjestelmä pitää lapsen kiinni turvaistuimessa onnettomuustilanteessa. Järjestelmä on suunniteltu siten, että turvaistuin on helppoa asentaa oikein. ISOFIX-järjestelmässä käytetään auton kiinnityspisteitä ja turvaistuimen kiinnikkeitä. ISOFIX-järjestelmässä turvaistuinta ei kiinnitetä auton takaistuimen turvavöillä.

ISOFIX-alakiinnityspisteet muodostuvat auton rakenteeseen kiinnitetyistä metallitangoista. Jokaiselle ISOFIX-istumapaikalle on asennettu kaksi alakiinnityspistettä, joihin voidaan asentaa alakiinnikkeillä varustettu turvaistuin.

Auton ISOFIX-järjestelmää voidaan käyttää ISOFIX-kiinnikkeillä varustetun turvaistuimen kiinnittämiseen.

Turvaistuimen valmistaja toimittaa ohjeet kiinnikkeillä varustetun turvaistuimen asentamisesta ISOFIX-alakiinnityspisteisiin.

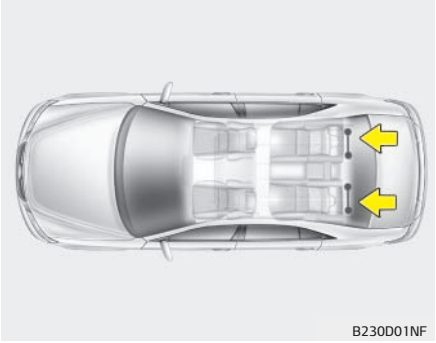

Ainoastaan takaistuimen reunapaikat on varustettu ISOFIX-kiinnityspisteillä. Näet niiden sijainnin alla olevasta kuvasta.

⚠ VAROITUS

Älä yritä asentaa turvaistuinta takaistuimen keskipaikalle ISOFIX-kiinnityspisteitä käyttäen. Kyseisellä istuinpaikalla ei ole ISOFIX-alakiinnityspisteitä. Jos turvaistuinta yritetään kiinnittää keskipaikalle ikkunapaikkojen kiinnityspisteiden avulla, ne voivat vaurioitua.

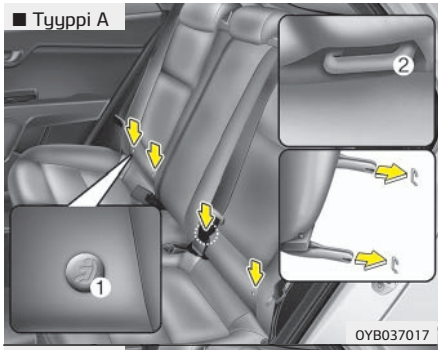

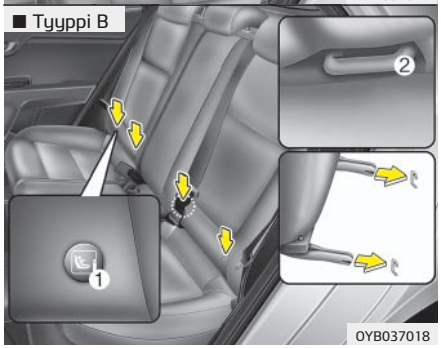

ISOFIX-alakiinnityspisteet sijaitsevat takapenkin reunimmaisten istuinten selkänojan ja istuinosan välissä. Ne on merkitty symboleilla.

❋ (1) : ISOFIX-alakiinnityspisteen merkintä (Tyyppi A- ,Tyyppi B-)

(2): ISOFIX-kiinnike

ISOFIX-kiinnitysjärjestelmällä varustetun turvaistuimen kiinnittäminen

i-Size- tai ISOFIX-turvaistuimen asentaminen jommallekummalle takapenkin reunapaikalle:

1. Siirrä turvavyön solki pois ISOFIX-alakiinnityspisteiden kohdalta.
2. Siirrä kiinnityspisteiden luota pois muut esineet, jotka saattaisivat estää ISOFIX-turvaistuimen kiinnittämisen turvallisesti alakiinnityspisteisiin.
3. Aseta kiinnitettävä turvaistuin auton istuinpaikalle ja kiinnitä se ISOFIX-alakiinnityspisteisiin turvaistuimen valmistajan ohjeiden mukaisesti.
4. Noudata turvaistuimen valmistajan antamia asennus- ja käyttöohjeita kiinnittäessäsi ISOFIX-kiinnikkeillä varustettua turvaistuinta ISOFIX-kiinnityspisteisiin.

⚠ VAROITUS

Noudata seuraavia varotoimia käyttäessäsi ISOFIX-järjestelmää:

- **Lue kaikki turvaistuimen mukana tulleet asennusohjeet ja noudata niitä.**
- **Jotta lapsi ei tartu kiinnittämättömiin turvavöihin, kiinnitä kaikki käyttämättömät takapenkin turvavyöt ja kiristä turvaistuimen takaa kulkeva turvavyö. Lapsi saattaa kuristua, jos olkavyö kiertyy hänen kaulansa ympärille ja kiristyy.**
- **Älä KOSKAAN kiinnitä useampaa turvaistuinta samaan kiinnityspisteeseen. Se voi aiheuttaa kiinnityspisteen irtoamisen tai rikkoontumisen.**
- **Tarkastuta ISOFIX-järjestelmä aina jälleenmyyjällä onnettomuuden jälkeen. Onnettomuus voi vahingoittaa ISOFIX-järjestelmää, jolloin se ei enää pidä turvaistuinta kunnolla paikallaan.**

Turvaistuimen kiinnittäminen yläkiinnitysjärjestelmän avulla

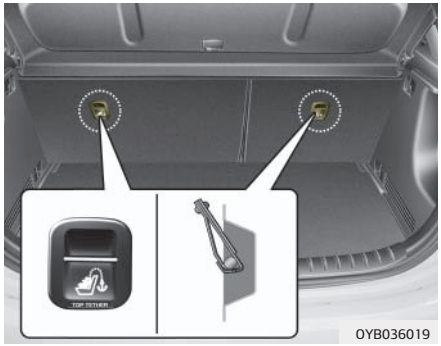

Turvaistuimen yläkiinnitykset sijaitsevat takaistuimien selkänojien takana.

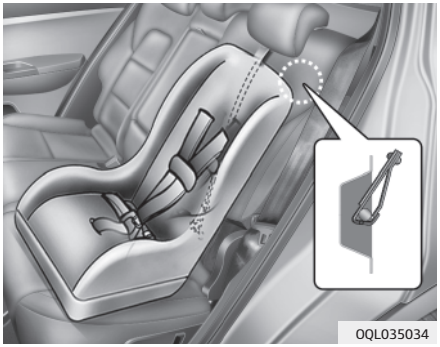

1. Vie turvaistuimen yläkiinnityshihna istuimen selkänojan yli. Noudata yläkiinnityksen asennuksessa turvaistuinvalmistajan ohjeita.
2. Kiinnitä yläkiinnityshihna yläkiinnityspisteeseen ja kiristä se turvaistuimen valmistajan ohjeiden mukaisesti siten, että turvaistuin on tukevasti kiinni istuimessa.

⚠ VAROITUS

Noudata seuraavia ohjeita asentaessasi yläkiinnityspisteen hihnaa:

- **Lue kaikki turvaistuimen mukana tulleet asennusohjeet ja noudata niitä.**
- **Älä KOSKAAN kiinnitä useampaa turvaistuinta samaan ISOFIX-yläkiinnityspisteeseen. Se voi aiheuttaa kiinnityspisteen irtoamisen tai rikkoontumisen.**
- **Älä kiinnitä yläkiinnityshihnaa mihinkään muuhun kuin varsinaiseen yläkiinnityspisteeseen. Muulla tavoin kiinnitettynä se ei ehkä toimi asianmukaisesti.**
- **Turvaistuinten kiinnityspisteet on suunniteltu kestämään vain oikein asennettujen turvaistuinten aiheuttama kuormitus.**
  Missään tapauksessa niitä ei ole tarkoitettu aikuisten turvavöitä varten tai muiden tavaroiden tai varusteiden kiinnittämiseksi autoon.

Auton istuinpaikkojen soveltuvuus ISOFIX-turvaistuimien kiinnitykseen E-sääntöjen mukaan

Painoryhmä	Kokoluokka	Kiinnitys	Auton ISOFIX-kiinnityspaikat			
			1.	2. istuinrivi		
			Matkustaja	Vasen puoli	Keskipaikka	Oikea puoli
Turvakaukalo	F	ISO/L1	Ei sovelleta	X	Ei sovelleta	X
	G	ISO/L2	Ei sovelleta	X	Ei sovelleta	X
0: Enintään 10 kg	E	ISO/R1	Ei sovelleta	IL	Ei sovelleta	IL
0+: Enintään 13 kg	E	ISO/R1	Ei sovelleta	IL	Ei sovelleta	IL
	D	ISO/R2	Ei sovelleta	IL*	Ei sovelleta	IL*
	C	ISO/R3	Ei sovelleta	IL*	Ei sovelleta	IL*
I: 9–18 kg	D	ISO/R2	Ei sovelleta	IL*	Ei sovelleta	IL*
	C	ISO/R3	Ei sovelleta	IL*	Ei sovelleta	IL*
	B	ISO/F2	Ei sovelleta	IUF, IL	Ei sovelleta	IUF, IL
	B1	ISO/F2X	Ei sovelleta	IUF, IL	Ei sovelleta	IUF, IL
	A	ISO/F3	Ei sovelleta	IUF, IL	Ei sovelleta	IUF, IL

IUF = soveltuu kasvot menosuuntaan asennettaville yleisen ryhmän lasten ISOFIX-turvaistuimille, jotka on hyväksytty tässä painoryhmässä.

IL = sopii oheisessa luettelossa mainituille ISOFIX-turvaistuimille. Näillä ISOFIX-turvaistuimilla on autotyyppikohtainen (specific vehicle), automalli- ja istuinkohtainen (restricted) tai automallikohtainen (semi-universal) hyväksyntä.

IL* = sopii oheisessa luettelossa mainituille ISOFIX-turvaistuimille.
Kuljettajan istuin: Istuimen tulee olla korkeimmassa asennossa
Matkustajan istuin: Istuimen tulee olla mahdollisimman edessä.

X = ISOFIX-paikka ei sovellu ISOFIX-turvaistuimen kiinnittämiseen tässä painoryhmässä ja/tai kokoluokassa.

Turvaistuimen kiinnitys lantio-/olkavyön avulla

Jos et käytä ISOFIX-kiinnitysjärjestelmää, kaikki turvaistuimet on kiinnitettävä auton takaistuimille lantio-/olkavyön lantio-osalla.

Turvaistuimen kiinnitys lantio-/olkavyön avulla

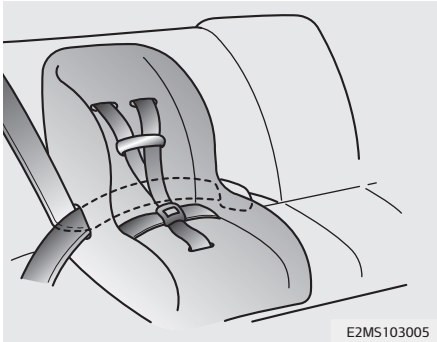

Kiinnitä turvaistuin takaistuimen paikoille seuraavasti:

1. Aseta turvaistuin takaistuimelle ja vie lantio-/olkavyö turvaistuimen ympäri tai läpi istuimen valmistajan ohjeiden mukaisesti.
   Varmista, ettei turvavyön hihna jää kierteelle.

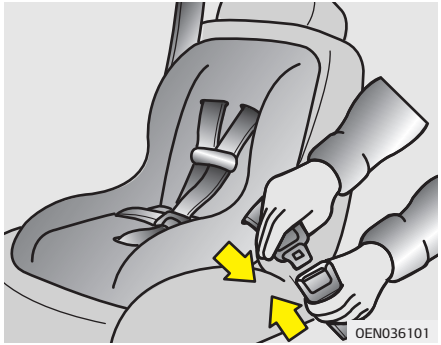

2. Kiinnitä lantio-/olkavyön lukko solkeen. Varmista, että kuulet selkeän lukitusäänen. Suuntaa avauspainike siten, että siihen on helppo päästä käsiksi mahdollisessa hätätilanteessa.

3. Poista ylimääräinen löysyys hihnasta mahdollisimman tarkkaan painamalla turvaistuinta alaspäin syöttäessäsi olkahihnaa takaisin kelalle.
4. Vedä ja työnnä turvaistuinta varmistaaksesi, että turvavyö pitää sen tukevasti paikallaan.

Jos turvaistuimen valmistaja suosittelee ISOFIX-yläkiinnitysjärjestelmän käyttöä lantio-/olkavyön lisäksi.
Irrota turvaistuin painamalla turvavyön soljen vapautuspainiketta ja vetämällä lantio- /olkavyö pois turvaistuimesta, ja anna turvavyön kelautua kokonaan sisään.

Auton istuinpaikkojen soveltuvuus kaikkiin autoihin sopivien (universal) turvaistuinten kiinnitykseen E-sääntöjen mukaan (Euroopan alue)

Käytä virallisesti hyväksyttyä ja lapsellesi sopivaa turvaistuinta. Katso istuimen sopivuus seuraavasta taulukosta.

Painoryhmä		Istuinpaikka				
		Ulommainen etumatkustajan paikka		Toinen istuinrivi		
		Turvatyyny käytössä	Turvatyyny pois käytöstä	Vasen reunapaikka	Keskipaikka (3-PISTETURVAVYÖ)	Oikea reunapaikka
Ryhmä 0 (0–9 kk)	Enintään 10 kg	X	U	U	U*	U
Ryhmä 0+ (0–2 vuotta)	Enintään 13 kg	X	U	U	U*	U
Luokka I (9 kk – 4 vuotta)	9–18 kg	X	U	U	U*	U
Ryhmä II (15–25 kg)	15–25 kg	UF	U	U	U*	U
Ryhmä III (22–36 kg)	22–36 kg	UF	U	U	U*	U

U = Kaikkiin autoihin sopiville, universal-hyväksynnän saaneille turvaistuimille, jotka on hyväksytty käytettäväksi tässä painoryhmässä
U* = Istuinpaikka ei sovi tukijalalla varustetuille turvaistuimille

UF = Kasvot menosuuntaan asennettavat, kaikkiin autoihin sopivat (universal) turvaistuimet, jotka on hyväksytty käytettäväksi tässä painoryhmässä

L = Liitteenä olevassa luettelossa esitetyt turvaistuimet. Näillä turvaistuimilla on autotyyppikohtainen (specific vehicle), automalli- ja istuinkohtainen (restricted) tai automallikohtainen (semi-universal) hyväksyntä.
B = Kiinteä turvaistuin, joka on hyväksytty käytettäväksi tässä painoryhmässä.
X = Istuinpaikka ei sovi tähän painoryhmään kuuluville lapsille.

E-sääntöjen mukaiset i-Size-turvaistuimet

Painoryhmä	Istuinpaikka			
	Ulommainen etu-matkustajan paikka	Toinen istuinrivi		
		Vasen reunapaikka	Keskipaikka	Oikea reunapaikka
i-Size-turvaistuimet	X	i-U	X	i-U

i-U = Kaikkiin autoihin sopiville, universal-hyväksynnän saaneille i-Size-turvaistuimille kasvot tai selkä ajosuuntaan

X = Istuin ei ole sopiva i-Size-turvaistuimelle.

Suositellut lasten turvaistuimet – Euroopassa

Painoryhmä	Nimi	Valmistaja	Kiinnitys	ECE-R44 hyväksyntä-numero
Ryhmä 0-1	Baby Safe Plus	Britax Römer	Selkä menosuuntaan asennettava, ISOFIX-jalustalla varustettu turvaistuin	E1 04301146
Ryhmä 1	Duo Plus	Britax Römer	Kasvot menosuuntaan asennettava, yläkiinnityshihnalla varustettu ISOFIX-turvaistuin	E1 04301133
Ryhmä 2	KidFix II XP	Britax Römer	Kasvot menosuuntaan asennettava, auton turvavyöllä kiinnitettävä ISOFIX-turvaistuin	E1 04301323
Ryhmä 3	Junior III	Graco	Kasvot menosuuntaan asennettava, auton turvavyöllä kiinnitettävä	E11 03.44.164 E11 03.44.165

❊ Graco Junior III -istuinta käytetään ilman selkänojaa

Turvaistuinvalmistajien tietoja

Britax Romer http://www.britax.com

Graco http://www.gracobaby.com

TURVATYYNYT – TÄYDENTÄVÄ TURVAJÄRJESTELMÄ (MIKÄLI VARUSTEENA)

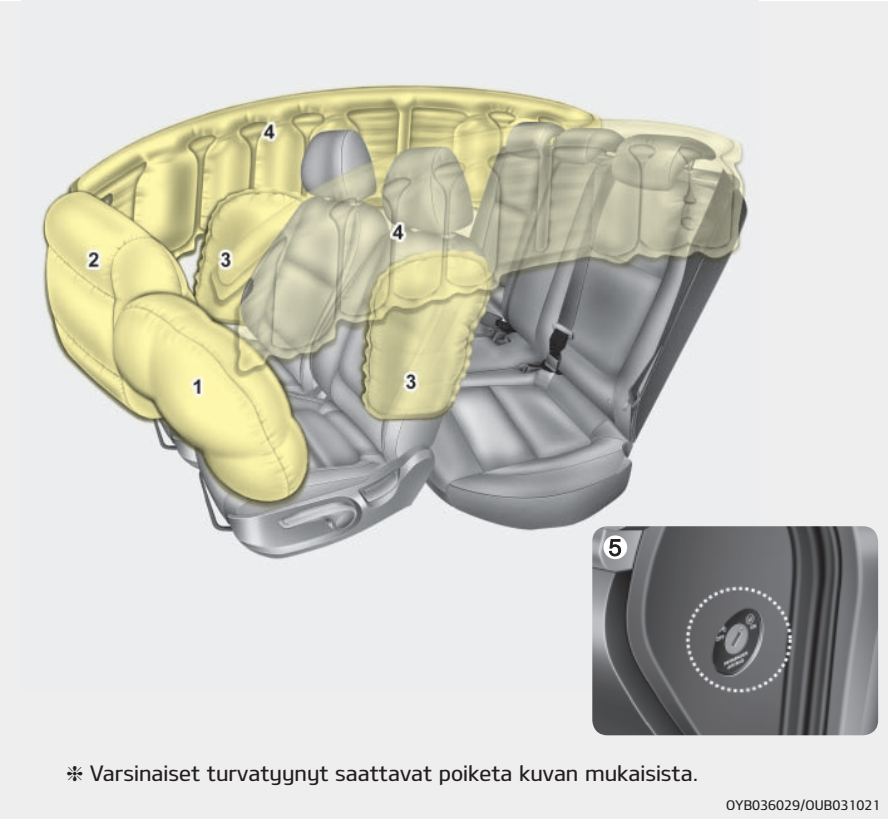

❊ Varsinaiset turvatyynyt saattavat poiketa kuvan mukaisista.

OYB036029/OUB031021

(1) Kuljettajan etuturvatyyny

(2) Etumatkustajan etuturvatyyny

(3) Sivuturvatyyny

(4) Ikkunaturvatyyny

(5) Etumatkustajan etuturvatyynyn ON/OFF-avainkytkin*

* : mikäli varusteena

⚠ VAROITUS

- **Vaikka autossa on turvatyynyt, sinun ja matkustajiesi pitää aina käyttää turvavöitä, jotta voitaisiin minimoida loukkaantumisriski ja loukkaantumisen vakavuusaste törmäyksessä tai nurinajossa.**
- **Turvatyynyt ja esikiristimet sisältävät räjähtäviä kemikaaleja. Auto saattaa syttyä tuleen, jos se romutetaan ilman että turvatyynyt ja esikiristimet on poistettu. Ota yhteyttä ammattihuoltoliikkeeseen ennen auton romuttamista. Suosittelemme käyntiä valtuutetulla Kia-jälleenmyyjällä tai huollon yhteistyökumppanilla.**
- **Pidä turvatyynyjärjestelmän osat ja johdot kaukana vedestä ja kaikenlaisista nesteistä. Jos turvatyynyjärjestelmän komponentit eivät ole toimintakunnossa vedelle tai muille nesteille altistumisen vuoksi, se saattaa aiheuttaa tulipalon tai vakavan loukkaantumisen.**

Turvatyynyjärjestelmän toiminta

- Turvatyynyjärjestelmä on toimintavalmiudessa (turvatyynyt valmiina laukeamaan tarpeen vaatiessa) vain virta-avaimen ollessa ON-asennossa.
- Turvatyynyt täyttyvät hetkessä voimakkaassa keulaan tai sivulle kohdistuvassa törmäyksessä (mikäli varustettu sivu- tai ikkunaturvatyynyllä) auttaakseen suojaamaan matkustajia vakavilta fyysisiltä vammoilta.
- Normaaleissa olosuhteissa turvatyyny on suunniteltu laukeamaan, kun törmäys tapahtuu tietyssä kulmassa ja tietyllä voimakkuudella. Nämä kaksi tekijää ovat avainasemassa, kun määritetään välitetäänkö turvatyynyn laukaisusignaali tai käynnistetäänkö sähköinen toiminta vai ei.
- Turvatyyny laukeaa törmäyksen kulman ja voimakkuuden mukaan. Se ei laukea kaikissa kolareissa ja törmäyksissä.
- Etuturvatyynyt täyttyvät ja tyhjentyvät hetkessä.
  Turvatyynyjen täyttymistä ei ehdi havaita törmäystilanteessa.
  On paljon todennäköisempää, että näet ainoastaan koteloistaan roikkuvat tyhjentyneet turvatyynyt törmäyksen jälkeen.
- Jotta saavutettaisiin turvatyynyjen tarjoama suoja voimakkaissa törmäyksissä, niiden tulee laueta erittäin nopeasti. Koska törmäykset ovat hyvin nopeita tapahtumia, turvatyynyn täyttymisnopeuden on oltava erittäin suuri. Turvatyynyn on ehdittävä täyttyä matkustajan ja auton rakenteiden väliin ennen kuin matkustaja osuu niihin.
  Tämä täyttymisnopeus pienentää voimakkaissa kolareissa vakavien tai hengenvaarallisten vammojen riskiä ja on näin ollen välttämätön osa turvatyynyn suunnittelua.
  Kuitenkin turvatyynyn täyttymisestä saattaa myös aiheutua vammoja, kuten hiertymiä kasvoissa, mustelmia ja murtuneita luita, koska turvatyynyt laukeavat hyvin suurella voimalla.
- **On lisäksi tilanteita, joissa turvatyynyn ja ohjauspyörän välinen kosketus saattaa aiheuttaa hengenvaarallisia vammoja erityisesti, jos henkilö on asettunut liian lähelle ohjauspyörää.**

⚠ VAROITUS

- **Kuljettajan on istuttava mahdollisimman etäällä ohjauspyörän turvatyynystä (vähintään 25 cm), jotta törmäyksessä laukeavan turvatyynyn aiheuttaman henkilövahingon tai menehtymisen riski olisi mahdollisimman pieni. Etumatkustajien tulee aina siirtää istuimensa mahdollisimman taakse ja istua tiukasti selkänojaa vasten.**
- **Turvatyynyt täyttyvät törmäyksessä silmänräpäyksessä, jolloin matkustajat saattavat loukkaantua turvatyynyn täyttymisvoimasta istuessaan liian lähellä turvatyynyä.**
- **Turvatyyny saattaa aiheuttaa ainakin seuraavankaltaisia vammoja: kasvojen tai kehon hiertymiä, rikkoutuneiden silmälasien aiheuttamia vammoja ja palovammoja.**

Ääni ja savu

Turvatyynyjen laukeaminen aiheuttaa kovan äänen ja sen seurauksena matkustamoon purkautuu savua ja jauhepölyä. Tämä on normaalia ja johtuu turvatyynyn sytyttimen laukeamisesta. Turvatyynyn täyttymisen seurauksena saatat kokea voimakkaita hengitysvaikeuksia turvavyön ja turvatyynyn painaessa rintaasi. Lisäksi hengittämistä vaikeuttaa ympärillä vallitseva savu ja pöly. **Avaa kaikki ovet ja/tai ikkunat mahdollisimman nopeasti törmäyksen jälkeen, jotta hengittäminen tulisi helpommaksi ja vältyttäisiin jatkuvalta altistumiselta savulle ja pölylle.**
Vaikka savu ja pöly ovat vaarattomia, ne saattavat aiheuttaa ihon ärsyyntymistä (silmissä, nenässä, kurkussa jne.). Jos näin tapahtuu, pese altistuneet alueet ja huuhtele ne kylmällä vedellä. Jos oireita ilmenee tämänkin jälkeen, ota yhteys lääkäriin.

⚠ VAROITUS

Kun turvatyyny laukeaa, turvatyynyyn liittyvät osat ohjauspyörässä ja/tai kojelaudassa ja/tai etu- ja takaovien yläpuolisissa kattopaneeleissa kuumenevat voimakkaasti. Estääksesi vammat älä koske turvatyynyn säilytyslokeron sisäosiin välittömästi turvatyynyn täyttymisen jälkeen.

Älä asenna tai sijoita mitään lisävarusteita turvatyynyjen laukeamisalueen läheisyyteen (eli mittaristoon, ikkunoihin, pilareihin tai kattokaiteisiin).

Etumatkustajan turvatyynyn varoitustarra (koskien turvaistuinta)

■ Tyyppi A

OYDESA2042

■ Tyyppi B

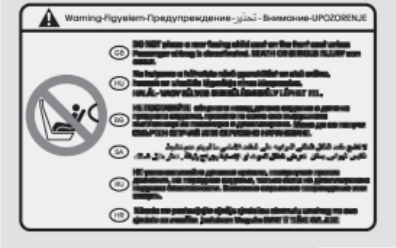

OHM036053L

Älä koskaan asenna selkä menosuuntaan asennettavaa lastenistuinta etumatkustajan istuimelle. Jos turvatyyny laukeaa, se iskeytyy suoraan selkä menosuuntaan asennettua lastenistuinta päin aiheuttaen vakavia tai jopa hengenvaarallisia vammoja.
Älä myöskään asenna kasvot menosuuntaan asennettavaa lastenistuinta etumatkustajan istuimelle. Jos etumatkustajan turvatyyny laukeaa, se aiheuttaa lapselle vakavia tai jopa hengenvaarallisia vammoja.
Jos autosi on varustettu etumatkustajan etuturvatyynyn ON/OFF-kytkimellä, voit tarpeen vaatiessa kytkeä etumatkustajan etuturvatyynyn päälle tai pois päältä.

⚠ VAROITUS

- **Hengenvaara! Älä kiinnitä selkä menosuuntaan suunnattavaa lasten turvaistuinta istuimelle, jonka edessä on turvatyyny!**
- **Älä KOSKAAN käytä selkä menosuuntaan asennettua turvaistuinta, jos sen edessä on AKTIIVINEN TURVATYYNY. Se saattaa aiheuttaa LAPSELLE VAKAVIA tai HENGENVAARALLISIA VAMMOJA.**
- **Älä koskaan asenna turvaistuinta etumatkustajan istuimelle. Jos etumatkustajan turvatyyny laukeaa, se voi aiheuttaa vakavia tai hengenvaarallisia vammoja.**
- **Kun lapsi kiinnitetään takaistuimen reunapaikalle autossa, jossa on sivu- ja/tai ikkunaturvatyynyt, varmista, että asennat lastenistuimen niin kauas ovesta kuin mahdollista ja lukitset turvaistuimen kunnolla paikoilleen.**
  Sivu- ja/tai ikkunaturvatyynyn täyttyminen saattaa aiheuttaa vakavia tai hengenvaarallisia vammoja vauvalle tai lapselle.

Turvatyynyjärjestelmän varoitusvalo

Mittaristossa olevan turvatyynyjärjestelmän varoitusvalon tarkoituksena on varoittaa sinua mahdollisesta turvatyynyjärjestelmässä (SRS – Supplemental Restraint System) olevasta ongelmasta. Kun virta kytketään päälle (ON-asentoon), varoitusvalon tulee syttyä noin 6 sekunniksi ja sen jälkeen sammua.
Tarkastuta järjestelmä, jos:

- Valo ei syty lyhyesti, kun kytket sytytysvirran (ON-asento).
- Valo jatkaa palamista noin 6 sekunnin palamisen jälkeen.
- Valo syttyy auton liikkuessa.
- Valo vilkkuu, kun sytytysvirta on kytketty (ON-asento).

Etumatkustajan etuturvatyynyn ON-merkkivalo (jos varusteena)

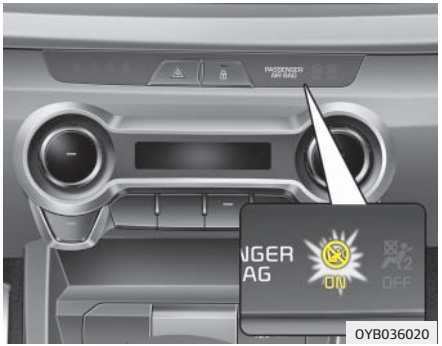

Etumatkustajan turvatyynyn ON (toimintavalmiudessa) -merkkivalo syttyy noin 4 sekunniksi, kun sytytysvirta kytketään (ON-asento).

Matkustajan etuturvatyynyn kytkennän merkkivalo syttyy myös silloin, kun vastaavan turvatyynyn ON/OFF-kytkin asetetaan ON-asentoon ja se sammuu noin 60 sekunnin jälkeen.

Etumatkustajan etuturvatyynyn OFF-merkkivalo (jos varusteena)

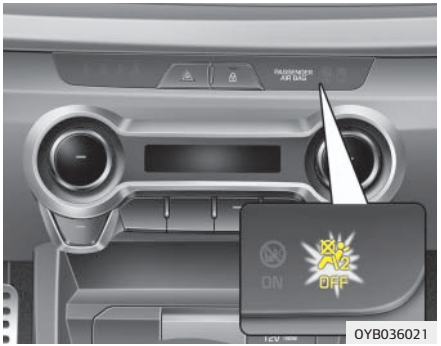

Matkustajan etuturvatyynyn poiskytkennän merkkivalo palaa noin 4 sekuntia sen jälkeen, kun sytytysvirta on kytketty (ON-asento).

Matkustajan etuturvatyynyn poiskytkennän merkkivalo syttyy myös, kun matkustajan etuturvatyynyn ON/OFF-kytkin on asetettu OFF-asentoon ja vastaavasti sammuu, kun sama kytkin asetetaan takaisin ON-asentoon.

⚠ HUOMIO

Jos matkustajan etuturvatyynyn ON/OFF-kytkimessä on vika, matkustajan etuturvatyynyn OFF (ei toimintavalmiudessa) -merkkivalo ei syty (mutta matkustajan etuturvatyynyn ON (toimintavalmiudessa) -merkkivalo syttyy 60 sekunnin ajaksi) ja matkustajan etuturvatyyny täyttyy auton etuosaan kohdistuvassa törmäyksessä, vaikka matkustajan etuturvatyynyn ON/OFF-kytkin olisi OFF-asennossa.
Pyydä tässä tapauksessa ammattihuoltoliikettä tarkastamaan matkustajan etuturvatyynyn ON/OFF-kytkin ja turvatyynyjärjestelmä.
Suosittelemme käyntiä valtuutetulla Kia-jälleenmyyjällä tai huollon yhteistyökumppanilla.

* : mikäli varusteena

Turvatyynyjärjestelmän (SRS) osat ja toiminnot

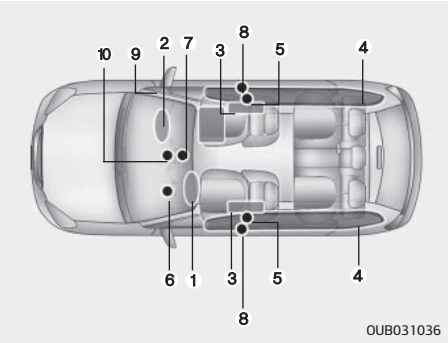

Turvatyynyjärjestelmä sisältää seuraavat osat:

1. Kuljettajan etuturvatyynymoduuli
2. Etumatkustajan etuturvatyynymoduuli
3. Sivuturvatyynyjen moduulit
4. Ikkunaturvatyynyjen moduulit
5. Turvavöiden esikiristimet*
6. Turvatyynyjärjestelmän varoitusvalo
7. Turvatyynyjärjestelmän ohjausyksikkö (SRSCM)
8. Sivutörmäystunnistimet
9. Etumatkustajan etuturvatyynyn ON/OFF-kytkin*
10. Etumatkustajan etuturvatyynyn ON/OFF-merkkivalo*

Virta-avaimen ollessa ON-asennossa turvatyynyjärjestelmän ohjausyksikkö valvoo jatkuvasti kaikkia turvatyynyjärjestelmän osia ja määrittää, edellyttääkö törmäysvoima turvatyynyjen tai turvavöiden esikiristimien laukaisemista.
Mittaristossa oleva turvatyynyjärjestelmän varoitusvalo "" palaa noin 6 sekuntia virran kytkemisen jälkeen (ON-asento), jonka jälkeen sen () tulee sammua.

⚠ VAROITUS

Jos jokin seuraavista tapahtuu, on kyseessä turvatyynyjärjestelmän toimintahäiriö. Tarkastuta järjestelmä tässä tapauksessa ammattihuoltoliikkeessä. Suosittelemme käyntiä valtuutetulla Kia-jälleenmyyjällä tai huollon yhteistyökumppanilla.

- **Valo ei syty lyhyesti, kun kytket sytytysvirran (ON-asento).**

(Jatkuu)

(Jatkuu)

- **Valo jatkaa palamista noin 6 sekunnin palamisen jälkeen.**
- **Valo syttyy auton liikkuessa.**
- **Valo vilkkuu, kun sytytysvirta on kytketty (ON-asento).**

Kuljettajan etuturvatyyny (1)

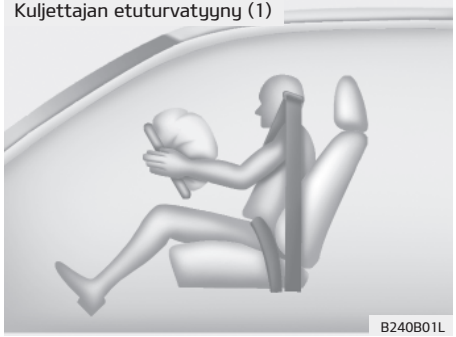

Turvatyynyjen moduulit sijaitsevat ohjauspyörän keskiössä ja etumatkustajan paneelissa hansikaslokeron yläpuolella. Jos ohjausyksikkö tunnistaa riittävän voimakkaan auton etuosaan kohdistuvan törmäyksen, se laukaisee automaattisesti etuturvatyynyt.

Kuljettajan etuturvatyyny (2)

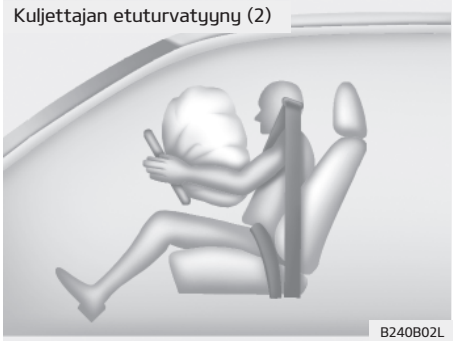

Laukeamishetkellä suojuskansiin muotoillut halkeamamasaumat repeävät turvatyynyjen laajenemisen aiheuttamasta paineesta. Suojusten auetessa turvatyynyt voivat täyttyä täyteen kokoonsa.

Kuljettajan etuturvatyyny (3)

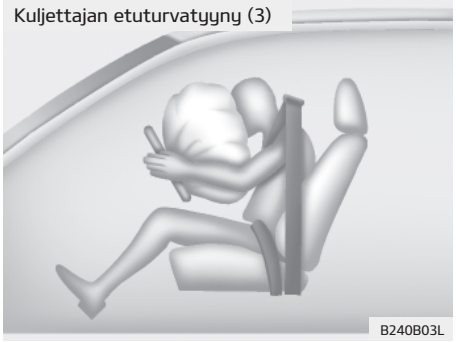

Täysin täyttynyt turvatyyny yhdessä oikein kiinnitetyn turvavyön kanssa hidastaa kuljettajan tai matkustajan liikkumista eteenpäin, jolloin pään ja rintakehän vammojen riski vähenee.
Välittömästi täydellisen täyttymisen jälkeen turvatyyny alkaa tyhjentyä, jotta kuljettaja pystyisi näkemään eteenpäin ja ohjaamaan autoa tai käyttämään muita hallintalaitteita.

Matkustajan etuturvatyyny

B240B05L

⚠ VAROITUS

- Älä asenna tai aseta mitään varusteita (mukipidikettä, tarraa yms.) etumatkustajan hansikaslokeron yläpuoliseen paneeliin, kun autossa on varusteena etumatkustajan turvatyyny. Nämä tavarat voivat olla vaarallisia ja aiheuttaa vammoja etumatkustajan turvatyynyn lauetessa.
- Älä asenna nestettä sisältävää ilmanraikastinta mittariston lähelle tai kojelaudan päälle.
  Se saattaa olla vaarallinen ja aiheuttaa vammoja turvatyynyn lauetessa.

⚠ VAROITUS

- Turvatyynyn lauetessa saattaa kuulua kova ääni ja matkustamoon saattaa purkautua ohutta jauhepölyä. Tämä on normaalia eikä siitä ole vaaraa: turvatyynyt on pakattu tähän hienojakoiseen jauheeseen. Turvatyynyn laukeamisesta seuraava pölyn muodostuminen saattaa aiheuttaa silmien tai ihon ärsyyntymistä. Se voi olla myös haitallista astmaatikoille. Pese aina huolellisesti kaikki altistuneet ihoalueet kylmällä vedellä ja miedolla saippualla turvatyynyt laukaisseen onnettomuuden jälkeen.

(Jatkuu)

(Jatkuu)

- Turvatyynyjärjestelmä toimii ainoastaan, kun sytytysvirta on kytkettynä (ON-asento). Jos turvatyynyjärjestelmän varoitusvalo "" ei syty tai jää palamaan jatkuvasti noin 6 sekunnin jälkeen, kun sytytysvirta kytketään (ON-asento) tai moottori käynnistetään, tai jos se syttyy ajon aikana, turvatyynyjärjestelmä ei toimi oikein. Tarkastuta järjestelmä tässä tapauksessa ammattihuoltoliikkeessä. Suosittelemme käyntiä valtuutetulla Kia-jälleenmyyjällä tai huollon yhteistyökumppanilla.
- Ennen kuin vaihdat sulakkeen tai irrotat akkukaapelin, käännä virta-avain LOCK-asentoon ja irrota avain. Älä koskaan poista tai vaihda turvatyynyihin liittyviä sulakkeita, kun sytytysvirta on kytkettynä (ON-asento). Jos tätä varoitusta ei noudateta, turvatyynyjärjestelmän varoitusvalo "" syttyy palamaan.

Kuljettajan ja matkustajan etuturvatyyny

Kuljettajan etuturvatyyny

OYB036038

Matkustajan etuturvatyyny

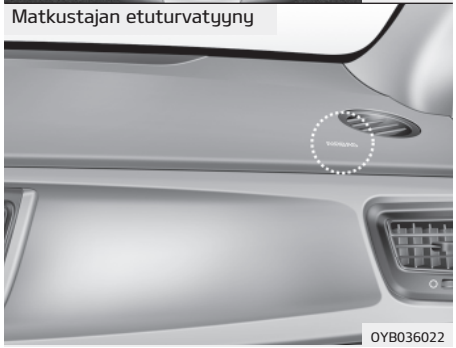

OYB036022

Autosi on varustettu sekä kuljettajan että etumatkustajan turvatyynyjärjestelmällä ja kolmipisteturvavöillä.
Turvatyynyjärjestelmästä ilmoitetaan ohjauspyörän turvatyynyn suojuksen ja matkustajan etusivupaneelissa hansikaslokeron yläpuolella olevan turvatyynyn suojuksen AIRBAG-tekstillä.
Turvatyynyjärjestelmä koostuu turvatyynyistä, jotka on asennettu ohjauspyörän keskiön suojuksen sisään ja matkustajan etusivupaneelin alle hansikaslokeron yläpuolelle.
Turvatyynyjärjestelmä suojaa kuljettajaa ja/tai etumatkustajaa ja täydentää turvavyöjärjestelmän antamaa suojaa keulatörmäystilanteessa, kun törmäysvoimat ovat riittävän suuria.

⚠ VAROITUS

Kuljettajan käsien pitää olla ohjauspyörän sivuilla "kello kolmen" ja "kello yhdeksän" asennoissa. Matkustajan tulisi pitää kätensä sylissään.

⚠ VAROITUS

Huolehdi, että kaikki käyttävät aina turvavöitä ja lapset on kiinnitetty turvaistuimiin. Turvatyyny täyttyy kovalla voimalla silmänräpäyksessä. Turvavyöt auttavat matkustajia pysymään oikeassa asennossa, jotta turvatyynyistä saadaan suurin mahdollinen hyöty. Jos turvavöitä käytetään väärin tai niitä ei käytetä ollenkaan, turvatyynyt voivat täyttyessään aiheuttaa vakavia vammoja. Noudata aina tässä oppaassa esitettyjä turvavöitä, turvatyynyjä ja matkustajien turvallisuutta koskevia varotoimenpiteitä.
Jotta pienennettäisiin vakavien loukkaantumisten riskiä ja saavutettaisiin paras suojavaikutus, noudata seuraavia ohjeita:

- **Älä koskaan laita lasta istumaan etuistuimelle turvaistuimessa tai istuinkorokkeella.**
- **Lasten tulee istua takaistuimella, turvavyöt kiinnitettyinä. Se on turvallisin matkustuspaikka lapselle iästä riippumatta.**
- **Etu- ja sivuturvatyynyt voivat aiheuttaa väärin istuvan etumatkustajan loukkaantumisen.**

(Jatkuu)

(Jatkuu)

- Siirrä istuimesi mahdollisimman kauas turvatyynyistä siten, että auton hallinta pysyy yhä vaivattomana.
- Sinun tai matkustajasi ei tulisi koskaan istua tarpeettoman lähellä turvatyynyjä tai nojata niihin. Väärin istuva kuljettaja tai matkustaja voi loukkaantua vakavasti täyttyvästä turvatyynystä.
- Älä koskaan nojaa ovea tai keskikonsolia vasten: istu tavallisessa istuma-asennossa.
- Kukaan ei saa istua etumatkustajan istuimella, kun etumatkustajan etuturvatyynyn OFF-merkkivalo palaa, koska turvatyyny ei tällöin täyty törmäyksen yhteydessä.
- Älä laita esineitä ohjauspyörässä, kojelaudassa tai matkustajan puolella hansikaslokeron yläpuolella sijaitsevien turvatyynymoduulien päälle, koska esineet saattavat aiheuttaa vammoja, jos auto joutuu niin voimakkaaseen törmäykseen, että turvatyynyt täyttyvät.

(Jatkuu)

(Jatkuu)

- Älä muokkaa tai irrota turvatyynyjärjestelmän johtimia tai muita komponentteja. Jos näin toimitaan, turvatyynyjen tahattomasta laukeamisesta tai toimintakyvyttömäksi tekemisestä saattaa aiheutua loukkaantumisia.
- Jos turvatyynyjärjestelmän varoitusvalo jää palamaan ajon aikana, tarkastuta järjestelmä ammattihuoltoliikkeessä. Suosittelemme käyntiä valtuutetulla Kia-jälleenmyyjällä tai huollon yhteistyökumppanilla.
- Turvatyynyt ovat kertakäyttöisiä. Vaihdata järjestelmä ammattihuoltoliikkeessä.
  Suosittelemme käyntiä valtuutetulla Kia-jälleenmyyjällä tai huollon yhteistyökumppanilla.
- Turvatyynyjärjestelmä laukaisee turvatyynyt vain, kun törmäys on riittävän voimakas ja törmäyskulma on alle 30° auton pituusakseliin nähden. Lisäksi turvatyynyt laukeavat vain kerran. Turvavyöt tulee kiinnittää aina.

(Jatkuu)

(Jatkuu)

- Etuturvatyynyjä ei ole suunniteltu laukeamaan sivutörmäyksessä, peräänajon yhteydessä eikä auton pyörähtäessä katon kautta ympäri. Etuturvatyynyt eivät myöskään laukea etupäähän kohdistuvissa törmäyksissä, joiden voimakkuus ei ylitä laukeamisen kynnysarvoa.
- Turvaistuinta ei saa koskaan asentaa etuistuimelle. Vauva tai lapsi saattaa loukkaantua vakavasti tai jopa menehtyä turvatyynyn laukeamisesta onnettomuudessa.
- Alle 12-vuotiaiden tulee istua asianmukaisessa turvaistuimessa auton takaistuimella. Älä koskaan anna lapsen matkustaa etuistuimella. Jos yli 12-vuotiaan lapsen on välttämättä istuttava etuistuimella, turvavyö on kiinnitettävä oikein ja istuin on siirrettävä mahdollisimman taakse.

(Jatkuu)

(Jatkuu)

- **Jotta auton turvajärjestelmät toimisivat oikein onnettomuustilanteessa, kuljettajan ja kaikkien matkustajien tulee aina käyttää turvavyötä, riippumatta siitä istuvatko he turvatyynyllä varustetulla istuimella. Näin riski loukkaantua onnettomuustilanteessa on mahdollisimman pieni. Älä istu tai nojaa tarpeettoman lähelle turvatyynyä, kun auto liikkuu.**
- **Väärästä istuma-asennosta saattaa onnettomuustilanteesta aiheutua vakavia tai kuolemaan johtavia vammoja. Kaikkien matkustajien tulisi istua pystyasennossa istuimen keskiosassa turvavyöt kiinnitettynä pystyasentoon säädettyä selkänojaa vasten ja jalkojen pitäisi levätä rennosti lattialla, kunnes auto on pysäköity ja virta-avain poistettu.**

(Jatkuu)

(Jatkuu)

- **Turvatyynyjärjestelmän tulee toimia hyvin nopeasti, jotta se voisi suojata autossa matkustavia henkilöitä onnettomuustilanteessa. Jos matkustaja on liikkunut oikeasta asennosta turvavyön käytön laiminlyömisen johdosta, turvatyyny saattaa osua voimalla matkustajaan aiheuttaen vakavia tai jopa hengenvaarallisia vammoja.**

Etumatkustajan etuturvatyynyn ON/OFF-kytkin (mikäli varusteena)

Etumatkustajan etuturvatyyny voidaan kytkeä pois toiminnasta matkustajan etuturvatyynyn ON/OFF-kytkimellä, jos etumatkustajan istuimelle asennetaan turvaistuin tai jos etumatkustajan istuimella ei ole matkustajaa.
Lapsen turvallisuuden varmistamiseksi matkustajan etuturvatyyny on kytkettävä pois päältä, jos selkä menosuuntaan suunnattava lastenistuin on poikkeussyistä asennettava etumatkustajan istuimelle.

Etumatkustajan etuturvatyynyn kytkeminen päälle tai pois päältä:

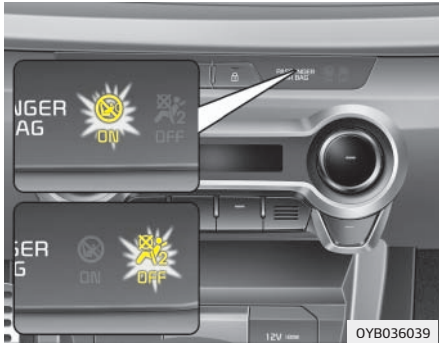

Kytkeäksesi matkustajan etuturvatyynyn pois päältä aseta pääavain matkustajan etuturvatyynyn ON/OFF-kytkimeen ja käännä se OFF-asentoon. Matkustajan etuturvatyynyn poiskytkennän merkkivalo ( ) syttyy ja pysyy päällä, kunnes turvatyyny kytketään taas päälle.
Kytkeäksesi matkustajan etuturvatyynyn takaisin päälle, aseta pääavain matkustajan etuturvatyynyn ON/OFF -kytkimeen ja käännä se ON-asentoon.

Etumatkustajan turvatyynyn OFF-merkkivalo sammuu ja etumatkustajan turvatyynyn ON-merkkivalo ( ) syttyy noin 60 sekunniksi.

⚠ VAROITUS

Etuturvatyynyn ON/OFF-kytkintä voidaan kääntää käyttämällä pientä, jäykkää, avaimen kaltaista puikkoa. Tarkasta aina etuturvatyynyn ON/OFF-kytkimen ja etumatkustajan turvatyynyn ON/OFF-merkkivalon tila.

✻ HUOMAUTUS

- Kun matkustajan etuturvatyynyn ON/OFF-kytkin asetetaan ON-asentoon, etumatkustajan etuturvatyyny kytkeytyy ja tällöin lastenistuinta ei saa asentaa etumatkustajan istuimelle.
- Kun matkustajan etuturvatyynyn ON/OFF-kytkin on asetettu OFF-asentoon, etumatkustajan etuturvatyyny on kytketty pois päältä.

⚠ HUOMIO

- **Jos matkustajan etuturvatyynyn ON/OFF-kytkin ei toimi oikein, turvatyynyjärjestelmän varoitusvalo ( ) syttyy mittaristossa.**

  Tässä tilanteessa matkustajan etuturvatyynyn OFF (ei toimintavalmiudessa) -merkkivalo ( ) ei syty (mutta matkustajan etuturvatyynyn ON (toimintavalmiudessa) -merkkivalo syttyy noin 60 sekunnin ajaksi) ja turvatyynyjärjestelmän ohjausyksikkö kytkee matkustajan etuturvatyynyn takaisin toimintaan ja laukaisee sen auton etuosaan kohdistuvassa törmäyksessä, vaikka matkustajan etuturvatyynyn ON/OFF-kytkin olisi OFF-asennossa.
  Tarkastuta järjestelmä tässä tapauksessa ammattihuoltoliikkeessä. Suosittelemme käyntiä valtuutetulla Kia-jälleenmyyjällä tai huollon yhteistyökumppanilla.
- **Jos turvatyynyjärjestelmän varoitusvalo vilkkuu, ei syty virtalukon ON-asentoon kytkemisen seurauksena tai se jatkaa palamista ajon aikana, tarkastuta järjestelmän ammattihuoltoliikkeessä. Suosittelemme käyntiä valtuutetulla Kia-jälleenmyyjällä tai huollon yhteistyökumppanilla.**

⚠ VAROITUS

- Kuljettaja on vastuussa matkustajan etuturvatyynyn ON/OFF-kytkimen asettamisesta oikeaan asentoon.
- Matkustajan etuturvatyyny tulee kytkeä pois toimintavalmiudesta ainoastaan, kun sytytysvirta ei ole kytkettynä. Muuten turvatyynyjärjestelmän ohjausyksikkö saattaa vikaantua.
  Lisäksi voi olla vaarana, että kuljettajan ja/tai etumatkustajan etu- ja/tai sivuturvatyyny tai turvaverho ei laukea ollenkaan tai että se ei laukea oikealla tavalla onnettomuuden sattuessa.
- Älä koskaan asenna selkä ajosuuntaan asennettavaa turvaistuinta etumatkustajan istuimelle, jos etumatkustajan etuturvatyynyä ei ole kytketty pois toiminnasta. Vauva tai lapsi saattaa loukkaantua vakavasti tai jopa menehtyä turvatyynyn laukeamisesta onnettomuudessa.

(Jatkuu)

(Jatkuu)

- Vaikka autosi olisi varustettu etumatkustajan etuturvatyynyn ON/OFF-avainkytkimellä, älä asenna turvaistuinta etumatkustajan istuimelle. Lasten turvaistuinta ei saa asettaa etuistuimelle. Lasten, jotka ovat liian isoja matkustamaan turvaistuimessa, tulee matkustaa takaistuimella ja käyttää turvavöitä. Lapsille on turvallisinta onnettomuuden sattuessa, kun heidät on kiinnitetty takaistuimille oikeantyyppisiin lastenistuimiin.
- Kytke etumatkustajan etuturvatyyny toimintavalmiuteen heti, kun turvaistuin on poistettu istuimelta.
- Älä koskaan laita mitään esineitä pieniin aukkoihin, jotka ovat lähellä auton istuimiin kiinnitettyjä turvatyynytarroja. Kun turvatyyny laukeaa, esine saattaa vaikuttaa laukeamiseen ja aiheuttaa yllättävän onnettomuuden tai ruumiillisen vamman.

⚠ VAROITUS

■ Älä kiinnitä esineitä

Ohjauspyörässä, mittaristossa tai hansikaslokeron päällä kojelaudassa olevien turvatyynymoduulien päälle tai läheisyyteen ei saa asettaa esineitä (esim. kojelaudan lisäverhoilua, matkapuhelinpidikettä, mukipidikettä, ilmanraikastinta tai tarroja). Nämä esineet voivat aiheuttaa vaaratilanteen auton joutuessa törmäykseen, jossa turvatyynyt laukeavat. Älä aseta mitään tavaroita turvatyynyn päälle tai itsesi ja turvatyynyn väliin.

Sivuturvatyyny

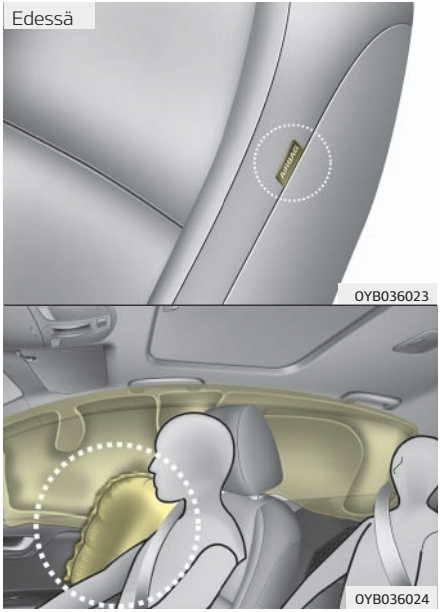

Autosi on varustettu kummankin etuistuimen sivuturvatyynyllä. Turvatyyny täydentää turvavyön kuljettajalle ja/tai etumatkustajalle tarjoamaa suojaa.
Sivuturvatyyny on suunniteltu laukeamaan ainoastaan tietyn tyyppisissä sivuun kohdistuvissa törmäyksissä, johon vaikuttaa mm. törmäyksen voimakkuus, suunta, nopeus ja törmäyspiste. Sivuturvatyynyjä ei ole suunniteltu laukeamaan kaikenlaisissa sivutörmäystilanteissa.

⚠ VAROITUS

Älä anna matkustajien nojata päitään tai vartaloitaan oviin, asettaa käsiään oville, venyttää käsiään ulos ikkunoista tai asettaa tavaroita itsensä ja oven väliin istuessaan istuimilla, joihin sivu- ja ikkunaturvatyynyt vaikuttavat.

⚠ VAROITUS

- **Sivuturvatyynyt ovat täydentävä järjestelmä turvavöille, eikä se korvaa niitä. Tämän vuoksi turvavöitä on aina käytettävä, kun auto liikkuu. Turvatyynyt laukeavat vain tietyntyyppisissä sivutörmäyksissä, joiden voimakkuus on riittävä vahingoittamaan matkustajia.**
- **Paras sivuturvatyynyjärjestelmän suojavaikutus saavutetaan, kun matkustajat istuvat pystyasennossa turvavyöt oikein kiinnitettyinä. Tällöin vältytään myös laukeavan sivuturvatyynyn aiheuttamilta loukkaantumisilta.**
- **Älä käytä jälkiasennettavia istuinsuojia.**
- **Istuinsuojien käyttö voi heikentää järjestelmän tehokkuutta tai estää sitä toimimasta.**
- **Vältä iskemästä sivutörmäystunnistimiin, kun virta on päällä, jotta voisit estää sivuturvatyynyn tahattomasta laukeamisesta aiheutuvat henkilövahingot.**

(Jatkuu)

(Jatkuu)

- **Jos istuin tai istuimen verhoilu on vahingoittunut, huollata auto ammattihuoltoliikkeessä. Suosittelemme käyntiä valtuutetulla Kia-jälleenmyyjällä tai huollon yhteistyökumppanilla.**

⚠ VAROITUS

■ Älä kiinnitä esineitä

- **Älä aseta mitään tavaroita turvatyynyn päälle tai itsesi ja turvatyynyn väliin. Älä myöskään sijoita mitään esineitä turvatyynyjen aukeamisalueelle kuten oven, sivulasien ja A- tai C-pilarien läheisyyteen.**
- **Älä aseta mitään esineitä oven ja istuimen väliin. Ne saattavat sinkoutua matkustamoon sivuturvatyynyn lauetessa.**
- **Älä asenna mitään varusteita sivuturvatyynyjen viereen tai niiden lähelle.**
- **Älä turvallisuussyistä ripusta vaatekoukkuihin painavia esineitä.**

Ikkunaturvatyyny

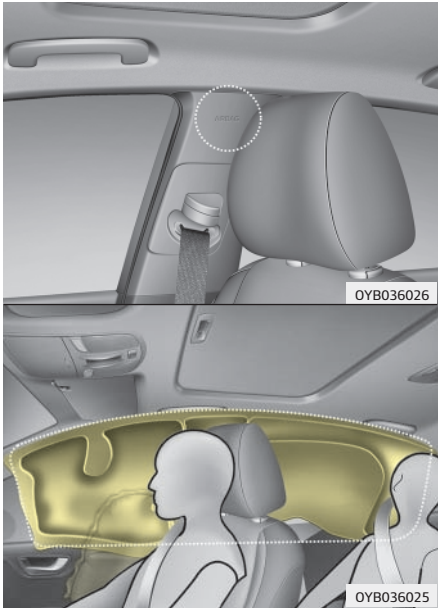

Ikkunaturvatyynyt sijaitsevat katon molemmin puoleisissa sivukaarissa keskipilarin yläpuolella.

Ne on suunniteltu suojaamaan etu- ja takasivumatkustajien päitä tietyn tyyppisissä sivutörmäyksissä.
Ikkunaturvatyynyt on suunniteltu laukeamaan vain tietynlaisissa auton kylkeen kohdistuvissa törmäyksissä törmäysvoiman, törmäyskulman, ajonopeuden ja törmäyskohdan mukaan. Ikkunaturvatyynyjä ei ole suunniteltu laukeamaan kaikenlaisissa sivutörmäystilanteissa, etu- tai takapäähän kohdistuvissa törmäyksissä tai auton pyörähtäessä katon kautta ympäri.

⚠ VAROITUS

- Jotta sivu- ja ikkunaturvatyynyt tarjoaisivat parhaan suojavaikutuksen, sekä etumatkustajien ja takasivumatkustajien tulisi istua pystyasennossa turvavyöt oikein kiinnitettyinä. Erityisen tärkeää on, että lapset istuvat tarkoituksenmukaisissa lasten turvaistuimissa takaistuimella.
- Kun lapset istuvat takaistuimen reunapaikoilla, heidän täytyy käyttää asianmukaista turvaistuinta. Varmista, että kiinnität lasten turvaistuimen mahdollisimman kauas oven sivusta ja lukitset lastenistuimen paikoilleen.

(Jatkuu)

(Jatkuu)

- Älä anna matkustajien nojata päällään tai kehollaan oveen, pitää käsiään kiinni ovessa tai työntää käsiään ulos ikkunasta, äläkä laita esineitä ovien ja matkustajien väliin, kun matkustajat istuvat istuimella, joka on varustettu sivuturvatyynyllä ja/tai turvaverholla.
- Älä koskaan yritä avata tai korjata turvaverhojärjestelmän osia. Huollata järjestelmä tarvittaessa ammattihuoltoliikkeessä. Suosittelemme käyntiä valtuutetulla Kia-jälleenmyyjällä tai huollon yhteistyökumppanilla.

Yllä esitettyjen ohjeiden noudattamatta jättäminen voi aiheuttaa matkustajan loukkaantumisen tai menehtymisen onnettomuuden sattuessa.

⚠ VAROITUS

■ Älä kiinnitä esineitä

- Älä asenna mitään esineitä turvatyynyn laukeamisalueelle. Älä myöskään sijoita mitään esineitä turvatyynyjen aukeamisalueelle kuten oven, sivulasien, A- tai C-pilarien tai sivukattopalkin läheisyyteen.
- Älä ripusta vaatekoukkuun kovia tai särkyviä esineitä.

Turvatyynyjen törmäystunnistimet

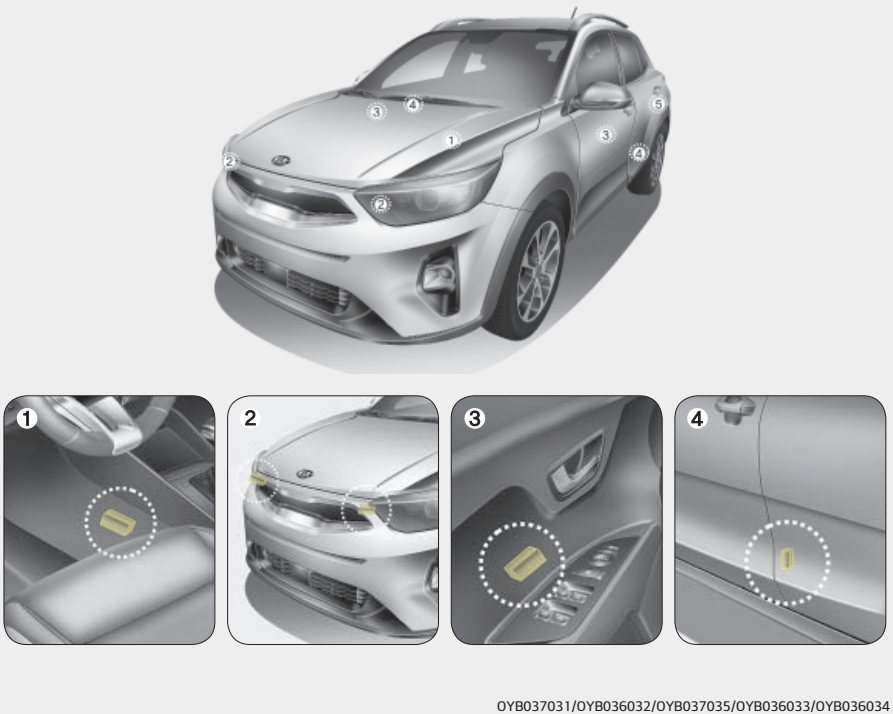

OYB037031/OYB036032/OYB037035/OYB036033/OYB036034

❊ Auton todelliset turvatyynyjen törmäystunnistimet saattavat poiketa kuvassa esitetyistä.

Miksi turvatyynyni ei lauennut törmäyksessä? (Missä tilanteissa turvatyynyt laukeavat?)

On olemassa monenlaisia onnettomuuksia, joissa turvatyynyt eivät tarjoa lisäsuojaa.

Näitä ovat mm. peräänajot, ketjukolarin lievimmät törmäykset ja alhaisilla nopeuksilla tapahtuvat törmäykset.

1. Turvatyynyjärjestelmän ohjausyksikkö
2. Etutörmäystunnistin
3. Sivutörmäystunnistin
4. Sivutörmäystunnistin

⚠ VAROITUS

- **Älä kohdista iskuja turvatyynyihin tai alueille, joihin törmäysanturit on asennettu, äläkä anna minkään esineen iskeytyä niihin.**
  Tämä saattaa aiheuttaa tahattoman turvatyynyn laukeamisen, joka voi johtaa vakaviin tai jopa hengenvaarallisiin henkilövahinkoihin.
- **Jos anturien sijaintia tai asennuskulmaa muutetaan millään tavalla, turvatyynyt saattavat laueta tarpeettomasti tai ne eivät mahdollisesti laukea tarvittaessa, mistä saattaa olla seurauksena vakavia tai kuolemaan johtavia vammoja.**
  Älä siis yritä korjata turvatyynyjärjestelmän antureita tai tee korjaustöitä niiden läheisyydessä. Huollata järjestelmä ammattihuoltoliikkeessä. Suosittelemme käyntiä valtuutetulla Kia-jälleenmyyjällä tai huollon yhteistyökumppanilla.

(Jatkuu)

(Jatkuu)

- **Ongelmia saattaa ilmetä, jos tunnistimien asennuskulmat muuttuvat etupuskurin, korin tai B-pilarin, jossa sivutörmäystunnistin sijaitsee, muodonmuutoksen johdosta. Huollata järjestelmä tässä tapauksessa ammattihuoltoliikkeessä. Suosittelemme käyntiä valtuutetulla Kia-jälleenmyyjällä tai huollon yhteistyökumppanilla.**
- **Autosi on suunniteltu vaimentamaan törmäysvoimia ja turvatyyny(t) on suunniteltu laukeamaan tietyntyyppisissä törmäyksissä. Puskurisuojusten asentaminen tai puskurin vaihtaminen tarvikevaraosaan saattaa vaikuttaa haitallisesti törmäysominaisuuksiin ja turvatyynyn laukeamiseen.**

Turvatyynyn laukeamistilanteet

Etuturvatyynyt

Etuturvatyynyt on suunniteltu laukeamaan ja täyttymään etutörmäyksessä törmäysvoiman, ajonopeuden ja törmäyskulman perusteella.

Sivuturvatyynyt ja turvaverhot (jos varusteena)

OVQ036018N

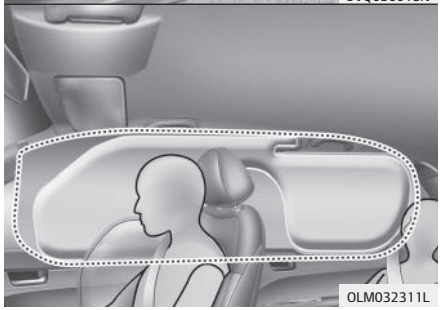

OLM032311L

Sivuturvatyynyt ja turvaverhot on suunniteltu laukeamaan ja täyttymään sivutörmäysanturien tunnistaman törmäysvoiman, nopeuden tai törmäyskulman perusteella auton kylkeen kohdistuvassa törmäyksessä.
Vaikka etuturvatyynyt (kuljettajan ja etumatkustajan) on suunniteltu laukeamaan ainoastaan etupäähän kohdistuvissa törmäyksissä, ne saattavat laueta myös muun tyyppisissä törmäyksissä, mikäli etupään törmäystunnistin tunnistaa riittävän voimakkaan iskun.
Sivuturvatyynyt ja turvaverhot on suunniteltu laukeamaan vain sivutörmäyksissä, mutta ne saattavat laueta myös muun tyyppisissä törmäyksissä, jos sivutörmäysanturit tunnistavat riittävän voimakkaan iskun.
Jos auton alustaan kohdistuu isku töyssyn, kuopan tai jalkakäytävän reunan yli ajettaessa, turvatyynyt saattavat laueta. Jotta turvatyynyt eivät laukeaisi, aja varoen huonokuntoisella tiellä tai alueilla, joita ei ole tarkoitettu autoliikenteelle.

Turvatyynyjen laukeamattomuuden edellytykset

OED036099

- Tietyissä hitailla nopeuksilla tapahtuvissa kolareissa turvatyynyt eivät mahdollisesti laukea. Turvatyynyt on suunniteltu siten, että ne eivät laukea näissä törmäyksissä, sillä ne eivät tarjoa mitään lisäsuojaa turvavöiden antaman suojan lisäksi.

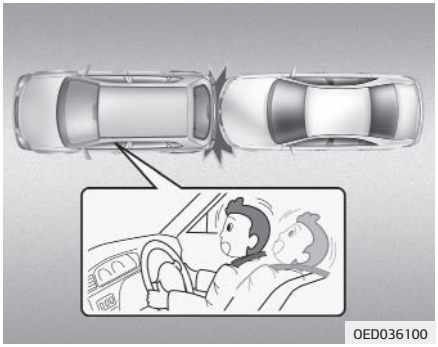

- Etuturvatyynyjä ei ole suunniteltu laukeamaan takaosaan kohdistuvissa törmäyksissä, koska matkustajat liikkuvat taaksepäin törmäyksen voimasta. Tällöin täyttyneet turvatyynyt eivät pysty tarjoamaan lisäsuojaa.

- Etuturvatyynyt eivät yleensä laukea sivutörmäyksessä, koska matkustajat liikkuvat törmäyksen suuntaan ja täten etuturvatyynyjen laukeaminen ei tarjoaisi lisäsuojaa matkustajille. Kuitenkin sivuturvatyynyt tai turvaverhot saattavat laueta törmäysvoimasta, ajonopeudesta ja törmäyskulmasta riippuen.

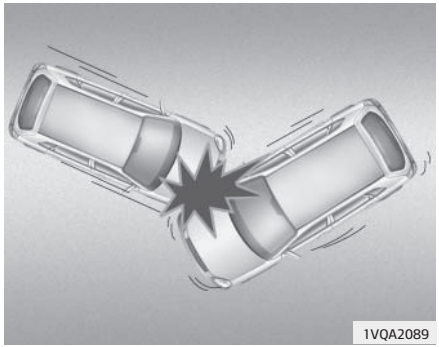

- Kulmittain tapahtuvassa törmäyksessä törmäysvoima voi liikuttaa matkustajia suuntaan, jossa turvatyynyt eivät tarjoa lisäsuojaa, joten anturit eivät välttämättä laukaise turvatyynyjä.

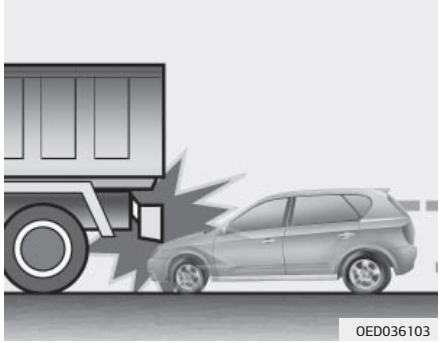

- Juuri ennen törmäystä kuljettajat jarruttavat yleensä voimakkaasti. Tämä voimakas jarrutus saa auton keulan painumaan alaspäin, jolloin auto työntyy edellä olevan auton alle, jos siinä on suurempi maavara. Turvatyynyt eivät välttämättä laukea tämänlaisissa "alle kiilautumistilanteissa", koska tunnistimien havaitsemat jarrutusvoimat heikkenevät merkittävästä.

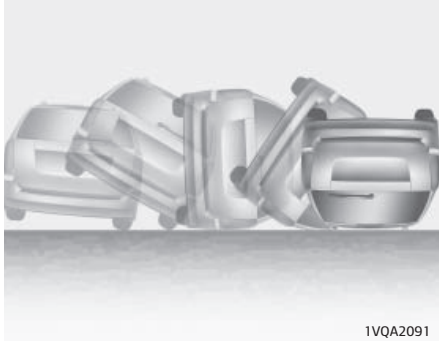

- Turvatyynyt eivät täyty kaikissa onnettomuuksissa, joissa auto pyörähtää katon kautta ympäri, vaikka varusteena olisi sivu- ja ikkunaturvatyynyt.

✻ HUOMAUTUS

Sivu- ja/tai ikkunaturvatyynyt saattavat kuitenkin laueta auton pyörähtäessä katon kautta ympäri sivuosaan kohdistuvan iskun vaikutuksesta, mikäli auton on varustettu sivu- ja ikkunaturvatyynyillä.

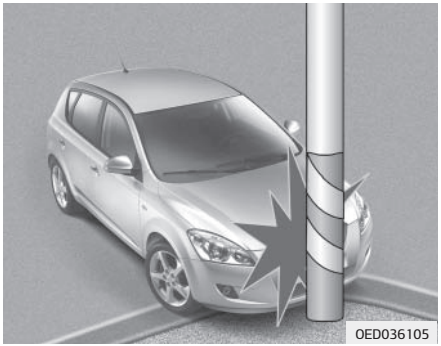

- Turvatyynyt eivät välttämättä laukea, jos auto törmää valopylvään tai puun kaltaisiin kohteisiin, jolloin törmäysvoima kohdistuu kapealle alueelle eikä koko törmäysvoima välity antureille.

Turvatyynyjärjestelmän hoito

Turvatyynyjärjestelmä ei käytännössä vaadi huoltoa eikä siinä ole osia, joita voisit itse turvallisesti huoltaa. Jos turvatyynyjärjestelmän varoitusvalo ei syty tai se palaa jatkuvasti, tarkastuta järjestelmä ammattihuoltoliikkeessä. Suosittelemme käyntiä valtuutetulla Kia-jälleenmyyjällä tai huollon yhteistyökumppanilla.

⚠ VAROITUS

- **Turvatyynyjärjestelmän komponenttien ja johtimien muuttaminen, mukaan luettuna merkkien kiinnittäminen peitekansiin tai auton korin rakenteen muuttaminen, saattaa vaikuttaa turvatyynyjärjestelmän toimintaan haitallisesti ja aiheuttaa mahdollisen loukkaantumisen.**
- **Turvatyynyjen peitekansien puhdistukseen saa käyttää vain kuivaa, pehmeää liinaa tai veteen kostutettua liinaa. Liuotin tai puhdistin saattaa vaikutta epäedullisesti turvatyynyn suojakuoreen ja järjestelmän oikeaan laukeamiseen.**
- **Tavaroita ei tulisi asettaa ohjauspyörän, kojelaudan ja hansikaslokeron yläpuolisen paneelin turvatyynymoduulien päälle tai lähelle. Nämä tavarat voivat olla vahingollisia mahdollisessa, riittävän voimakkaassa törmäyksessä, jossa turvatyynyt laukeavat.**
- **Jos turvatyynyt täyttyvät, vaihdata järjestelmä ammattihuoltoliikkeessä.**
  Suosittelemme käyntiä valtuutetulla Kia-jälleenmyyjällä tai huollon yhteistyökumppanilla.

(Jatkuu)

(Jatkuu)

- **Älä muokkaa tai irrota turvatyynyjärjestelmän johtimia tai muita komponentteja. Jos näin toimitaan, turvatyynyjen tahattomasta laukeamisesta tai toimintakyvyttömäksi tekemisestä saattaa aiheutua loukkaantumisia.**
- **Jos turvatyynyjärjestelmän osia on poistettava tai auto on romutettava, on noudatettava erityisiä turvavarotoimenpiteitä. Valtuutettu Kia-huolto tuntee nämä varotoimenpiteet ja voi antaa sinulle tarvittavia lisätietoja. Näiden toimenpiteiden noudattamatta jättäminen voi lisätä henkilövahinkojen riskiä.**
- **Älä yritä käynnistää moottoria, jos autoosi on päässyt vettä niin paljon että matot ovat kastuneet läpikotaisin tai jos lattialla on vettä. Tarkastuta autosi ammattihuoltoliikkeessä. Suosittelemme ottamaan yhteyttä valtuutettuun Kia-huoltoon tai huollon yhteistyökumppaniin.**

Turvallisuutta lisääviä varotoimenpiteitä

- **Älä koskaan päästä matkustajia tavaratilaan tai kaadetun takaselkänojan päälle kuljetuksen ajaksi.** Kaikkien matkustajien tulee istua pystyasennossa, selkä tiukasti selkänojalla, vyöt kiinnitettyinä ja jalat lattialla.
- **Matkustajat eivät saa poistua istuimilta tai vaihtaa niitä auton liikkuessa.** Matkustaja, joka ei käytä turvavyötä, voi paiskautua matkustamon rakenteita tai muita matkustajia päin tai sinkoutua ulos autosta mahdollisen törmäyksen tai äkkijarrutuksen seurauksena.
- **Jokainen turvavyö on suunniteltu yhden matkustajan kiinnittämiseen.** Jos samaa turvavyötä käyttää useampi kuin yksi henkilö, he voivat loukkaantua mahdollisessa törmäyksessä vakavasti tai hengenvaarallisesti.
- **Älä liitä turvavöihin mitään lisävarusteita.** Lisävarusteet, jotka parantavat matkustajan mukavuutta tai muuttavat vyön asentoa, voivat heikentää turvavyön tarjoamaa suojaa ja jopa lisätä vakavan loukkaantumisen riskiä mahdollisessa törmäyksessä.

- **Matkustajat eivät saa asettaa kovia tai teräviä esineitä itsensä ja turvatyynyn väliin.** Kovien tai terävien kappaleiden kuljettaminen sylissä tai niiden pitäminen suussa voi johtaa vakaviin vammoihin turvatyynyn lauetessa.
- **Pidä matkustajat kaukana turvatyynyjen suojuksista.** Kaikkien matkustajien tulee istua pystyasennossa, selkä tiukasti selkänojalla, vyöt kiinnitettyinä ja jalat lattialla. Jos matkustajat ovat liian lähellä turvatyynyjen peitekansia, he saattavat loukkantua turvatyynyn lauetessa.
- **Älä kiinnitä tai aseta esineitä turvatyynysuojuksien päälle tai niiden lähelle.** Mitkä tahansa esineet, jotka on kiinnitetty tai asetettu etu- tai sivuturvatyynyjen suojusten päälle, voivat häiritä turvatyynyjen virheetöntä toimintaa.
- **Älä muuntele etuistuimia.** Etuistuimien muutokset saattavat haitata turvatyynyjärjestelmän anturien ja sivuturvatyynyjen toimintaa.
- **Älä laita esineitä etuistuimien alle.** Esineiden asettaminen etuistuimien alle saattaa häiritä turvatyynyjärjestelmän tunnistinosien ja johdotusten toimintaa.
- **Älä koskaan pidä lasta tai vauvaa sylissäsi.** Lapsi tai vauva saattaa loukkaantua vakavasti tai jopa menehtyä mahdollisessa törmäystilanteessa. Kaikkien vauvojen ja lasten pitää olla takaistuimella, oikein kiinnitettynä sopivan turvaistuimen tai turvavöiden avulla.

⚠ VAROITUS

- **Väärässä asennossa istuva matkustaja saattaa joutua liian lähelle laukeavaa turvatyynyä, osua auton sisärakenteisiin tai sinkoutua ulos autosta, mikä voi aiheuttaa vakavan tai kuolemaan johtavan vamman.**
- **Istu aina pystyasennossa istuimen keskiosassa pystyyn säädettyä selkänojaa vasten jalkojen ollessa mukavasti lattialla.**

Lisävarusteiden asentaminen tai muiden muutosten tekeminen turvatyynyllä varustettuun autoon

Autosi turvatyynyjärjestelmän toiminta voi muuttua, jos vaihdat auton rungon, puskurijärjestelmän tai keulan osia tai kylkipaneeleja tai muutat maavaraa.

Turvatyynyn varoitustarra (mikäli varusteena)

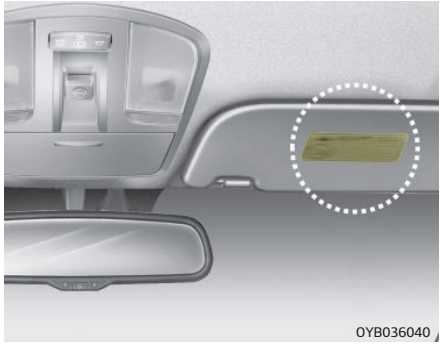

Turvatyynyn varoitustarrat on kiinnitetty varoittamaan kuljettajaa ja matkustajia turvatyynyjärjestelmän käytön mahdollisista vaaroista.
Huomaa, että nämä lain määräämät varoitukset keskittyvät lasten turvallisuusriskeihin. Pyydämme myös tutustumaan vaaroihin, joille aikuiset saattavat altistua. Nämä on lueteltu edellisillä sivuilla.

Auton ominaisuudet

Avaimet 4-04
Kirjoita avaimen numero muistiin 4-04
Avaimen toiminnot 4-04
Ajonestolaite 4-05
Kauko-ohjattu keskuslukitus 4-07
Kauko-ohjainjärjestelmän toiminnot 4-07
Varotoimenpiteet kauko-ohjaimen käytössä 4-07
Pariston vaihtaminen 4-09
Smart key -älyavain 4-10
Älyavaimen toiminnot 4-10
Varotoimenpiteitä älyavaimen käytössä 4-11
Viritetty tila 4-13
Hälytinjärjestelmä 4-13
Murtohälytystila 4-14
Viritys poistettu -tila 4-14
Ovilukot 4-16
Lukkojen käyttäminen auton ulkopuolelta 4-16
Ovilukkojen käyttäminen auton sisäpuolelta 4-17
Törmäyksen tunnistava ovilukituksen avausjärjestelmä 4-19
Ovien automaattinen lukitus ajonopeuden perusteella 4-19
Takaovien lapsilukko 4-19
Tavaratila 4-21
Takaluukun avaaminen 4-21
Takaluukun sulkeminen 4-21
Takaluukun avaaminen hätätilanteessa 4-22
Ikkunat 4-23
Sähköikkunat 4-23
Ikkunan käsiveivit 4-27
Konepelti 4-28
Konepellin avaaminen 4-28
Konepelti auki -varoitus 4-28
Konepellin sulkeminen 4-29
Polttoaineen täyttökansi 4-30
Polttoaineen täyttökannen avaaminen 4-30
Polttoainesäiliön luukun sulkeminen 4-31
Kattoluukku 4-33
Kattoluukun liu'uttaminen 4-34
Kattoluukun kallistaminen 4-35
Aurinkoverho 4-36
Kattoluukkua ohjaavan järjestelmän alustaminen 4-36
Sähköinen ohjaustehostin 4-37
Ohjauspyörä 4-37
Ohjauspyörän korkeus- ja etäisyyssäätö 4-38
Ohjauspyörän lämmitin 4-39
Äänimerkki 4-39
Peilit 4-41
Sisätaustapeili 4-41
Ovipeilit 4-42
Mittaristo 4-45
Mittariston säädöt 4-46
LCD-näytön säädöt 4-46
Mittarit 4-47
Vaihdeilmaisin 4-50
LCD-näytöt 4-52
Esittely 4-52
Digitaalinen nopeusmittari 4-57

LCD-tilat (mittaristotyyppi B) 4-58
Huoltotila 4-58
Käyttäjäasetustila (tyypin B mittaristo) 4-59
Varoitusviestit 4-61
Varoitus- ja merkkivalot 4-64
Varoitusvalot 4-64
Merkkivalot 4-71
Peruutustutka 4-75
Peruutustutkan toiminta 4-75
Tilanteet, joissa peruutustutka ei ole käytettävissä 4-76
Peruutustutkan varotoimenpiteet 4-77
Itsetestaus 4-77
Peruutuskamera 4-78
Valot 4-79
Akun säästötoiminto 4-79
Ajovalojen saattotoiminto 4-79
Ajovalojen esikytkentä 4-79
Valojen hallinta 4-79
Kaukovalojen käyttäminen 4-81
Suuntavilkut ja kaistanvaihtotoiminto 4-83
Etusumuvalot 4-84
Takasumuvalo 4-84
Staattinen kaarrevalo 4-85
Päiväajovalot 4-85
Ajovalojen korkeudensäätö 4-85
Kaukovaloavustin 4-86
Pyyhkijät ja pesulaitteet 4-88
Tuulilasin pyyhkijät (edessä) 4-88
Tuulilasin pesulaitteet (edessä) 4-90
Takalasin pyyhkijän ja pesulaitteen kytkin 4-91
Sisävalo 4-92
Karttavalo 4-92
Matkustamon valo 4-93
Tavaratilan valo 4-93
Ehostuspeilin valo 4-93
Hansikaslokeron valo 4-94
Takalasin lämmitin 4-95
Takalasin lämmitin 4-95
Käsisäätöinen ilmastointijärjestelmä 4-96
Lämmitys ja ilmastointi 4-97
Järjestelmän käyttäminen 4-101
Ilmastointilaitteen raitisilmasuodatin 4-103
Ilmastoinnin kylmäainetarra 4-103
Ilmastointilaitteen kylmäaineen ja kompressorin voiteluaineen määrien tarkastaminen 4-104
Automaattinen ilmastointijärjestelmä 4-105
Automaattinen lämmitys ja ilmastointi 4-106
Käsisäätöinen lämmitys ja ilmastointi 4-107
Järjestelmän käyttäminen 4-111
Ilmastointilaitteen raitisilmasuodatin 4-113
Ilmastoinnin kylmäainetarra 4-113
Ilmastointilaitteen kylmäaineen ja kompressorin voiteluaineen määrien tarkastaminen 4-114
Käsisäätöinen ilmastointilaite 4-115
Tuulilasin huurteen- ja jäänpoisto 4-115
Automaattinen ilmastointijärjestelmä 4-116
Huurteenpoiston toimintalogiikka 4-116
Keskikonsolin säilytyslokero 4-119

Hansikaslokero 4-119
Säilytyslokerot 4-119
Aurinkolasilokero 4-120
Tavaraverkon pidike 4-120
Tavaratilan jakaja 4-121
Tavaratilan suurentaminen 4-121
Savukkeensytytin 4-123
Tuhkakuppi 4-123
Sisätilan varusteet 4-123
Mukipidike 4-124
Häikäisysuoja 4-125
Istuinlämmitin 4-125
Pistorasia 4-126
USB-laturi 4-127
Mattokoukut 4-128
Kauppakassipidike 4-128
Vaatekoukku 4-129
Ulkopuolen varusteet 4-130
Kattokaiteet 4-130
Sivuosan tiivistekoristelista 4-131

AVAIMET

Kirjoita avaimen numero muistiin

Avaimen koodinumero on merkitty levyyn, joka on kiinnitetty avainsarjaan.

Jos kadotat avaimesi, suosittelemme ottamaan yhteyttä valtuutettuun Kia-huoltoon / huollon yhteistyökumppaniin. Irrota koodilevy avaimista ja laita se turvalliseen paikkaan. Kirjoita lisäksi koodinumero muistiin ja säilytä sitä turvallisessa paikassa, ei autossa.

Avaimen toiminnot

Taittuva avain

■ Taittuva avain

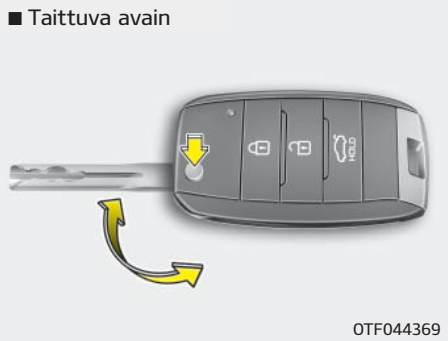

OTF044369

Avataksesi avaimen paina vapautuspainiketta, jolloin avain taittuu auki.
Pidä vapautuspainike alaspainettuna, kun taitat avaimen metalliosan takaisin sisään.

⚠ HUOMIO

Älä taita avainta painamatta vapautuspainiketta. Tämä voi vahingoittaa avainta.

Älyavain

■ Älyavain

OUM046431L

Irrottaaksesi mekaanisen avaimen paina ja pidä pohjassa vapautuspainiketta ja poista mekaaninen avain.
Kiinnittääksesi mekaanisen avaimen takaisin paikoilleen ohjaa avain aukkoon ja paina sitä, kunnes kuuluu lukitusääni.

⚠ VAROITUS

■ Virta-avain (älyavain)

Lapsien jättäminen valvomatta autoon, jossa on virta-avain (älyavain), on vaarallista, vaikka avain ei olisi virtalukossa tai käynnistyspainike ACC- tai ON-asennossa.
Lapset saattavat ottaa esimerkkiä aikuisista ja asettaa avaimen virtalukkoon tai painaa käynnistyspainiketta. Virta-avaimen (älyavaimen) avulla lapset saattavat käyttää sähköikkunoita tai muita laitteita tai saada jopa auton liikkeelle, jonka seurauksena voi olla vakavia tai jopa hengenvaarallisia ruumiinvammoja. Älä koskaan jätä avaimiasi autoon moottorin käydessä, jos autossa on lapsia.

⚠ VAROITUS

Suosittelemme käyttämään valtuutetun Kia-huollon tai huollon yhteistyökumppanin käyttämiä varaosia. Mikäli käytössä on tarvikeavain, virtalukko ei välttämättä palaudu ON-asentoon START-asentoon kääntämisen jälkeen. Jos näin käy, käynnistin jatkaa toimintaa aiheuttaen vahinkoa käynnistinmoottorille tai johdoissa jopa tulipaloja liiallisen jännitteen johdosta.

Ajonestolaite

Autosi saattaa olla varustettu elektronisella ajonestojärjestelmällä, jonka tarkoitus estää auton luvaton käyttöönotto.
Käynnistyksenestojärjestelmä koostuu virta-avaimen pienestä transponderista ja autossa olevista elektronisista laitteista.

Autot, joita ei ole varustettu älyavainjärjestelmällä

Aina kun laitat virta-avaimen virtalukkoon ja käännät sen ON-asentoon, käynnistyksenestojärjestelmä tarkastaa, onko virta-avain hyväksyttävä vai ei.
Jos avain on hyväksytty, moottori käynnistyy.
Jos avain ei ole hyväksytty, moottori ei käynnisty.

Ajonestojärjestelmän poistaminen käytöstä:

Laita virta-avain virtalukkoon ja käännä se ON-asentoon.

Kytkeäksesi käynnistykseneston päälle:

Käännä virta-avain OFF-asentoon. Käynnistyksenestojärjestelmä kytkeytyy automaattisesti. Ilman autollesi kelpaavaa virta-avainta moottori ei käynnisty.

⚠ VAROITUS

Estääksesi auton varastamisen älä jätä vara-avaimia autoon. Käynnistyksenestolaitteen salasana on asiakaskohtainen ja se tulee pitää salassa. Älä jätä tätä numeroa mihinkään autossasi.

Älyavainjärjestelmällä varustetut autot

Aina kun moottorin start/stop-painike painetaan ON-asentoon, käynnistyksenestojärjestelmä tarkastaa ja vahvistaa, onko avain hyväksytty vai ei.
Jos avain on hyväksytty, moottori käynnistyy.
Jos avain ei ole hyväksytty, moottori ei käynnisty.

Ajonestojärjestelmän poistaminen käytöstä

Paina moottorin start/stop-painike ON-asentoon.

Kytkeäksesi käynnistykseneston päälle

Paina moottorin start/stop-painike OFF-asentoon. Käynnistyksenestojärjestelmä kytkeytyy automaattisesti. Ilman autollesi kelpaavaa älyavainta moottori ei käynnisty.

✻ HUOMAUTUS

Moottoria käynnistettäessä älä pidä muita käynnistyksenestoavaimia lähellä. Muussa tapauksessa moottori ei välttämättä käynnisty tai sammuu heti käynnistyksen jälkeen. Pidä jokainen avain erillään toisistaan välttyäksesi käynnistyshäiriöiltä.

⚠ HUOMIO

Älä aseta metallisia varusteita virtalukon lähettyville. Metalliset varusteet saattavat häiritä transponderin signaalia ja estää moottorin käynnistymisen.

✻ HUOMAUTUS

Jos tarvitset lisäavaimia tai kadotat avaimesi, suosittelemme ottamaan yhteyttä valtuutettuun Kia-huoltoon tai huollon yhteistyökumppaniin.

⚠ HUOMIO

Virta-avaimessasi oleva transponderi on tärkeä osa käynnistyksenestojärjestelmää. Se on suunniteltu kestämään vuosia ilman häiriöitä. Kuitenkin sinun tulee käsitellä sitä huolellisesti ja välttää sen altistumista kosteudelle tai staattiselle sähkölle. Muussa tapauksessa käynnistyksenestossa saattaa esiintyä toimintahäiriöitä.

⚠ HUOMIO

Älä vaihda, muuntele tai säädä käynnistyksenestolaitetta, sillä tämä voi aiheuttaa laitteen toimintahäiriöitä. Huollata järjestelmä tässä tapauksessa ammattihuoltoliikkeessä. Suosittelemme käyntiä valtuutetulla Kia-jälleenmyyjällä tai huollon yhteistyökumppanilla.
Auton valmistajan takuu ei kata toimintahäiriöistä seuraavia kustannuksia, jotka ovat aiheutuneet sopimattomista käynnistyksenestolaitteen korjauksista, säädöistä tai muutoksista.

KAUKO-OHJATTU KESKUSLUKITUS (MIKÄLI VARUSTEENA)

Kauko-ohjainjärjestelmän toiminnot

■ Taittuva avain

OUM046432L

■ Älyavain

OUM046433L

Lukitseminen (1)

Kaikki ovet (ja takaluukku) lukitaan, jos lukituspainiketta painetaan jokaisen oven ollessa suljettuna.
Varoitusvilkut vilkkuvat kerran osoittaakseen, että kaikki ovet on lukittu.
Kuitenkaan varoitusvilkut eivät vilku, jos jokin ovista (tai konepelti/takaluukku) on jäänyt auki. Jos kaikki ovet, konepelti ja takaluukku ovat suljettuja lukituspainikkeen painamisen jälkeen, varoitusvilkut vilkkuvat kerran.

Lukituksen avaaminen (2)

Kaikkien ovien (ja takaluukun) lukitus avataan, jos avauspainiketta painetaan.
Varoitusvilkut vilkkuvat kahdesti osoittaakseen, että kaikkien ovien lukitukset on avattu.
Tämän painikkeen painamisen jälkeen ovet lukittuvat automaattisesti, ellet avaa jotain ovista 30 sekunnin sisällä.

Takaluukun lukituksen avaaminen (3) (mikäli varusteena)

Takaluukku avataan, jos tätä painiketta painetaan yli sekunnin ajan.
Varoitusvilkut vilkkuvat kahdesti osoittaakseen, että takaluukun lukitus on avattu.
Kuitenkin tämän painikkeen painamisen jälkeen takaluukku lukkiutuu automaattisesti, ellet avaa takaluukkua 30 sekunnin sisällä.
Lisäksi kun takaluukku suljetaan sen avaamisen jälkeen, se lukittuu automaattisesti.
Kun takaluukku on lukittu ja älyavain on hallussasi, paina takaluukun avauskytkintä. Takaluukku aukeaa.

❊ Painikkeen merkintä "HOLD" muistuttaa, että painiketta tulee painaa vähintään sekunnin ajan.

Varotoimenpiteet kauko-ohjaimen käytössä

❊ HUOMAUTUS

Kauko-ohjain ei ehkä toimi, jos jokin seuraavista tapahtuu:

- Virta-avain on virtalukossa.
- Olet kauko-ohjaimen toimintasäteen (noin 10 m) ulkopuolella.
- Kauko-ohjaimen paristo on heikko.

(Jatkuu)

(Jatkuu)

- Muiden autojen tai esineiden häiritessä signaalia.
- Ulkolämpötilan ollessa äärimmäisen alhainen.
- Kauko-ohjain on lähellä radiolähetintä kuten radioasemaa tai lentokenttää, jotka häiritsevät kauko-ohjaimen toimintaa.

Jos kauko-ohjain ei toimi oikein, avaa ja lukitse ovet virta-avaimella. Jos sinulla on ongelmia kauko-ohjaimen käytössä, suosittelemme ottamaan yhteyttä valtuutettuun Kia-jälleenmyyjään tai huollon yhteistyökumppaniin.

(Jatkuu)

(Jatkuu)

- Jos kauko-ohjaimen läheisyydessä on matka- tai älypuhelin, puhelimen normaali toiminta voi häiritä kauko-ohjaimen signaalia. Näin voi käydä varsinkin silloin, kun puhelin on toiminnassa, eli käynnissä on puhelu tai puhelimella lähetetään tai vastaanotetaan tekstiviestejä tai sähköpostiviestejä.
  Älä pidä kauko-ohjainta ja matkapuhelinta samassa taskussa ja pidä ne riittävän etäisyyden päässä toisistaan.

⚠ HUOMIO

- **Pidä kauko-ohjain kaukana vedestä ja kaikenlaisista nesteistä. Jos kauko-ohjausjärjestelmä ei toimi vedelle tai nesteelle altistumisen johdosta, auton valmistajan takuu ei kata vahinkoja.**
- **Vältä kauko-ohjaimen säilytystä sähkömagneettisten materiaalien lähellä, jotka voivat aiheuttaa häiriöitä sen toimintaan.**

⚠ HUOMIO

Muutostyöt, jotka eivät ole hyväksynnästä vastuussa olevan osapuolen erityisesti hyväksymiä, voivat mitätöidä käyttäjän kyseisen laitteen käyttöoikeuden. Auton takuu ei kata kauko-ohjausjärjestelmän toimintahäiriön korjaustöitä, jos toimintahäiriö johtuu järjestelmään tehdyistä muutoksista, joita laitteen standardinmukaisuudesta vastaava taho ei ole erikseen hyväksynyt.

Pariston vaihtaminen

■ Taittuva avain

OYDDCO2005

■ Älyavain

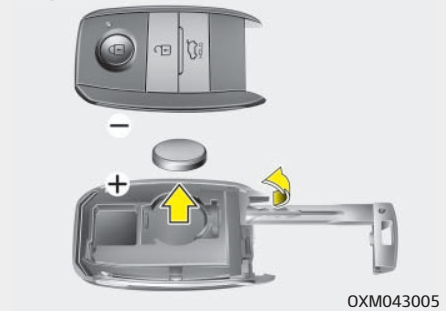

OXM043005

Kauko-ohjain käyttää 3 voltin litiumparistoa, joka kestää normaalisti useita vuosia. Kun se on vaihdettava, noudata seuraavia ohjeita.

1. Aseta ohut työkalu uraan ja avaa kauko-ohjaimen keskiosan kansi avartamalla.
2. Vaihda paristo (CR2032) uuteen. Kun vaihdat pariston, varmista, että laitat sen oikein päin.
3. Asenna paristo poistoon nähden käänteisessä järjestyksessä.

Kauko-ohjaimen vaihtamisen suhteen suosittelemme käyntiä valtuutetulla Kia-jälleenmyyjällä tai huollon yhteistyökumppanilla.

⚠ HUOMIO

- **Kauko-ohjain on suunniteltu toimimaan luotettavasti vuosien ajan, mutta se saattaa vaurioitua altistuessaan kosteudelle tai staattiselle sähkölle. Jos olet epävarma pariston vaihtamisesta, suosittelemme ottamaan yhteyttä valtuutettuun Kia-jälleenmyyjään tai huollon yhteistyökumppaniin.**
- **Vääränlaisen pariston käyttäminen saattaa vaurioittaa kauko-ohjainta. Varmista, että käytät oikeaa paristoa.**
- **Vaurioitumisen välttämiseksi älä anna kauko-ohjaimen tai älyavaimen pudota tai altistua vedelle, kuumuudelle tai suoralle auringonvalolle.**

⚠ HUOMIO

Akun hävittäminen virheellisesti voi olla haitallista ympäristölle ja terveydelle.
Hävitä paristot paikallisten lakien ja määräysten mukaisesti.

SMART KEY -ÄLYAVAIN (MIKÄLI VARUSTEENA)

OXM043002

Älyavaimen avulla voit lukita ja avata ovet (ja takaluukun) ja jopa käynnistää moottorin ilman avaimen asettamista virtalukkoon.
Älyavaimessa olevien painikkeiden toiminnot ovat samat kuin normaalissa kauko-ohjaimessa.

Älyavaimen toiminnot

OYB046010

Pitämällä älyavainta mukana pystyt lukitsemaan tai avaamaan auton ovien (tai takaluukun) lukituksen. Voit myös käynnistää moottorin. Toimintoja käytetään seuraavasti:

Lukitseminen

Painamalla etuoven ulkokahvan painiketta, kun ovet (ja takaluukku) ovat suljettuna ja lukitsematta, kaikki ovet (ja takaluukku) lukittuvat. Kun kaikki ovet (ja takaluukku sekä konepelti) lukitaan, varoitusvilkut vilkkuvat kerran osoittaakseen, että kaikki ovet (ja takaluukku) on lukittu.

Painike toimii ainoastaan, kun älyavain on 0,7–1 metrin etäisyydellä oven ulkokahvasta. Jos haluat varmistaa, onko ovi lukossa vai ei, tarkasta matkustamossa oleva oven lukituspainike tai vedä oven ulkokahvasta.
Vaikka painaisitkin oven ulkokahvan näppäintä, ovet eivät lukitu ja äänimerkki kytkeytyy 3 sekunniksi, jos jokin seuraavista tapahtuu:

- Älyavain on auton sisällä.
- Moottorin START/STOP-painike on ACC- tai ON-asennossa.
- Jokin ovi on auki (ei koske takaluukkua).

Lukituksen avaaminen

Etuoven ulkokahvan painiketta painamalla ovien (ja takaluukun) ollessa suljettuna ja lukittuna ovien (ja takaluukun) lukitus avautuu. Varoitusvilkut vilkkuvat kahdesti ilmoittaakseen, että kaikkien ovien (myös takaluukun) lukitus on avattu.
Painike toimii ainoastaan, kun älyavain on 0,7–1 metrin etäisyydellä oven ulkokahvasta.

Kun älyavain on 0,7–1 metrin etäisyydellä etuoven ulkokahvasta, muut henkilöt voivat avata ovia.
Tämän painikkeen painamisen jälkeen ovet lukittuvat automaattisesti, ellet avaa jotain ovista 30 sekunnin sisällä.

Takaluukun lukituksen avaaminen

Jos olet alle 0,7–1 metrin etäisyydellä takaluukun ulkokahvasta ja mukanasi on älyavain, takaluukun lukitus aukeaa, kun painat takaluukun kahvan kytkimestä.
Varoitusvilkut vilkkuvat kahdesti osoittaakseen, että takaluukun lukitus on avattu.
Lisäksi kun takaluukku suljetaan sen avaamisen jälkeen, se lukittuu automaattisesti.

Käynnistäminen

Voit käynnistää moottorin asettamatta avainta virtalukkoon. Lisätietoja on luvun 6 kappaleessa "Moottorin käynnistäminen älyavaimella".

Varotoimenpiteitä älyavaimen käytössä

✻ HUOMAUTUS

- Et voi käynnistää moottoria, jos älyavain katoaa. Tarpeen vaatiessa hinaa autoa ja ota yhteys ammattihuoltoon. Suosittelemme ottamaan yhteyttä valtuutettuun Kia-huoltoon tai huollon yhteistyökumppaniin.
- Autoon voidaan rekisteröidä enintään kaksi älyavainta. Jos kadotat älyavaimen, suosittelemme ottamaan yhteyttä valtuutettuun Kia-huoltoon tai huollon yhteistyökumppaniin.
- Älyavain ei toimi seuraavissa tilanteissa:
  - Älyavain on lähellä radiolähetintä, esimerkiksi radioasemaa tai lentokenttää, joka häiritsee älyavaimen normaalia toimintaa.
  - Pidät älyavainta lähellä radio- tai matkapuhelinta.
  - Toisen auton älyavainta käytetään autosi lähellä.

(Jatkuu)

(Jatkuu)

Jos älyavain ei toimi oikein, avaa ja lukitse ovet mekaanisella avaimella. Jos sinulla on ongelmia älyavaimen käytössä, suosittelemme ottamaan yhteyttä valtuutettuun Kia-jälleenmyyjään tai huollon yhteistyökumppaniin.

- Jos älyavaimen läheisyydessä on matka- tai älypuhelin, puhelimen normaali toiminta voi häiritä älyavaimen signaalia. Näin voi käydä varsinkin silloin, kun puhelin on toiminnassa, eli käynnissä on puhelu tai puhelimella lähetetään tai vastaanotetaan tekstiviestejä tai sähköpostiviestejä. Älä pidä älyavainta ja matkapuhelinta samassa taskussa ja pidä ne riittävän etäisyyden päässä toisistaan.

⚠ HUOMIO

Pidä älyavain kaukana vedestä ja kaikenlaisista nesteistä. Autonvalmistajan takuu ei kata veden tai muun nesteen aiheuttamien toimintahäiriöiden korjausta.

HÄLYTINJÄRJESTELMÄ (MIKÄLI VARUSTEENA)

Murtohälyttimellä varustettuihin autoihin on kiinnitetty merkintä, jossa on seuraavat varoitukset:

1. WARNING
2. SECURITY SYSTEM

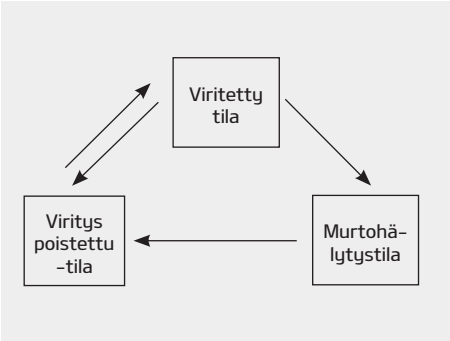

Tämä järjestelmä on suunniteltu antamaan suojaa luvattomalta pääsyltä autoon. Järjestelmä toimii kolmessa eri tilassa: "viritetty", "murtohälytin" ja "viritys poistettu". Kytkeytyessään järjestelmä antaa hälytysäänen varoitusvilkkujen samalla vilkkuessa.

Viritetty tila

Älyavaimen käyttäminen

Pysäköi auto ja sammuta moottori. Aktivoi järjestelmä seuraavasti:

1. Sammuta moottori.
2. Varmista, että kaikki ovet, takaluukku ja konepelti on suljettu kunnolla.
3. • Lukitse ovet painamalla oven ulkokahvan painiketta, kun älyavain on mukanasi.

   Yllä esitettyjen vaiheiden suorittamisen jälkeen varoitusvilkut vilkkuvat kerran osoittaakseen, että järjestelmä on virittynyt.

   Jos jokin ovi on jäänyt auki, ovet eivät lukitu ja äänimerkki kytkeytyy 3 sekunniksi. Sulje ovi ja yritä lukita ovet uudelleen.

   Jos takaluukku tai konepelti on jäänyt auki, varoitusvilkut eivät välähdä eikä murtohälytin virity. Jos takaluukku tai konepelti suljetaan tämän jälkeen, varoitusvilkut vilkkuvat kerran.

- Lukitse ovet painamalla älyavaimen lukituspainiketta.
  Yllä esitettyjen vaiheiden suorittamisen jälkeen varoitusvilkut vilkkuvat kerran osoittaakseen, että järjestelmä on virittynyt.
  Jos jokin ovi (tai takaluukku/konepelti) on jäänyt auki, varoitusvilkut eivät välähdä eikä murtohälytin virity. Jos kaikki ovet (takaluukku/konepelti) suljetaan tämän jälkeen, varoitusvilkut vilkkuvat kerran.

Kauko-ohjaimen käyttäminen

Pysäköi auto ja sammuta moottori. Aktivoi järjestelmä seuraavasti:

1. Sammuta moottori ja poista virta-avain virtalukosta.
2. Varmista, että kaikki ovet (myös takaluukku) ja konepelti on suljettu.
3. Lukitse ovet painamalla kauko-ohjaimen lukituspainiketta.
   Yllä esitettyjen vaiheiden suorittamisen jälkeen varoitusvilkut vilkkuvat kerran osoittaakseen, että järjestelmä on virittynyt.
   Jos jokin ovi (tai takaluukku/konepelti) on jäänyt auki, varoitusvilkut eivät välähdä eikä murtohälytin virity. Jos kaikki ovet (takaluukku/konepelti) suljetaan tämän jälkeen, varoitusvilkut vilkkuvat kerran.

- **Älä viritä järjestelmää ennen kuin kaikki matkustajat ovat poistuneet autosta. Jos järjestelmä viritetään matkustajien vielä ollessa matkustamossa, hälytin saattaa kytkeytyä, kun he poistuvat autosta. Jos jokin ovi (tai takaluukku) tai konepelti avataan 30 sekunnin sisällä järjestelmän virittymisen jälkeen, järjestelmän viritystila poistuu tarpeettoman hälytyksen estämiseksi.**

Murtohälytystila

Hälytin kytkeytyy, jos jokin seuraavista tapahtuu järjestelmän ollessa virtettynä.

- Ovi avataan käyttämättä kauko-ohjainta (tai älyavainta).
- Takaluukku avataan käyttämättä kauko-ohjainta (tai älyavainta).
- Konepelti avataan.

Auton merkkiääni kytkeytyy ja varoitusvilkut vilkkuvat jatkuvasti noin 30 sekunnin ajan. Kytkeäksesi järjestelmän pois päältä avaa ovien lukitus kauko-ohjaimella (tai älyavaimella).

Viritys poistettu -tila

Järjestelmän viritystila poistuu seuraavasti:

Kauko-ohjain

- Ovilukituksen avauspainiketta painetaan.
- Moottori käynnistetään.
- Kun virtalukko on ON-asennossa vähintään 30 sekunnin ajan.

Älyavain

- Ovilukituksen avauspainiketta painetaan.
- Kun etuoven kahvan painiketta painetaan älyavaimen ollessa oven lähistöllä.
- Moottori käynnistetään.

Ovien lukituksen avaamisen jälkeen varoitusvilkut vilkkuvat kahdesti osoittaakseen, että järjestelmän viritystila on poistettu käytöstä.

Jos ovea (tai takaluukkua) ei avata 30 sekunnin sisällä avauspainikkeen painamisen jälkeen, järjestelmä virittyy takaisin toimintaan.

✻ HUOMAUTUS

■ Järjestelmä, jossa ei ole käynnistyksenestoa

- Älä yritä käynnistää moottoria, kun hälytys on aktivoituna. Auton käynnistysmoottori ei ole käytössä murtohälytystilassa.
  Jos järjestelmän viritystilaa ei ole poistettu kauko-ohjaimella, aseta avain virtalukkoon, käännä virta-avain ON-asentoon ja odota 30 sekuntia. Tämän jälkeen viritystila poistuu.
- Jos kadotat avaimesi, suosittelemme käymään valtuutetussa Kia-huollossa tai huollon yhteistyökumppanilla.

✻ HUOMAUTUS

■ Ajonestolaite

- Jos murtohälytin ei kytkeydy pois päältä kauko-ohjaimella, laita virta-avain virtalukkoon ja käynnistä moottori. Hälytin kytkeytyy pois päältä.
- Jos kadotat avaimesi, suosittelemme käymään valtuutetussa Kia-huollossa tai huollon yhteistyökumppanilla.

⚠ HUOMIO

Älä vaihda, muuntele tai säädä murtohälytinjärjestelmää, sillä tämä voi aiheuttaa järjestelmän toimintahäiriöitä. Huollata järjestelmä ammattihuoltoliikkeessä. Suosittelemme käyntiä valtuutetulla Kia-jälleenmyyjällä tai huollon yhteistyökumppanilla.
Auton valmistajan takuu ei kata toimintahäiriöistä seuraavia kustannuksia, jotka ovat aiheutuneet sopimattomista murtohälyttimen korjauksista, säädöistä tai muutoksista.

OVILUKOT

Lukkojen käyttäminen auton ulkopuolelta

Mekaaninen avain

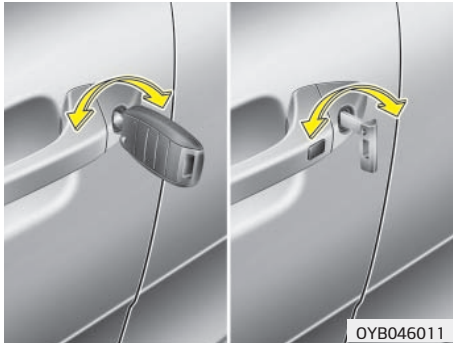

- Käännä avainta auton takaosan suuntaan avataksesi ovien lukituksen ja vastakkaiseen suuntaan lukitaksesi ne.
- Jos avaat/lukitset oven avaimella, kaikki ovilukot avautuvat/lukkiutuvat.
- Kun avaat tai lukitset kuljettajan oven avaimella, kaikki ovet aukeavat tai lukkiutuvat automaattisesti. (mikäli varusteena)
- Käännä avainta kuljettajan ovessa kerran auton takaosaan päin avataksesi kuljettajan oven ja toisen kerran 4 sekunnin sisällä avataksesi kaikkien ovien lukituksen. (mikäli varusteena)
- Kun ovien lukitus on avattu, ovet voidaan avata vetämällä ovenkahvasta.
- Sulje ovi työntämällä. Varmista, että ovet sulkeutuvat kunnolla.

Kauko-ohjain/älyavain

- Ovilukot voidaan lukita tai avata kauko-ohjaimella (tai älyavaimella). (mikäli varusteena)
- Ovet voidaan lukita pitämällä älyavainta oven lähettyvillä ja painamalla ovenkahvan painiketta.
- Paina kuljettajan oven avauspainiketta kerran avataksesi kuljettajan oven ja toisen kerran 4 sekunnin sisällä avataksesi kaikkien ovien lukituksen. (mikäli varusteena)
- Kun ovien lukitus on avattu, ovet voidaan avata vetämällä ovenkahvasta.
- Sulje ovi työntämällä. Varmista, että ovet sulkeutuvat kunnolla.

✻ HUOMAUTUS

- Ovien lukkojen ja lukitusmekanismien toiminnassa voi esiintyä ongelmia kylmässä ja kosteassa ilmastossa.
- Jos ovi lukitaan ja avataan useita kertoja peräkkäin joko auton avaimella tai lukituspainikkeella, järjestelmä saattaa keskeyttää toimintansa väliaikaisesti suojatakseen virtapiiriä ja komponenttejaan.

⚠ VAROITUS

- **Ovet saattavat aueta ellet sulje niitä huolellisesti.**
- **Tarkista, ettei oven välissä ole ketään/mitään ennen kuin suljet sen.**

⚠ VAROITUS

Jos matkustajien on oltava pitkään autossa, kun ulkona on erittäin kuuma tai kylmä, heille voi aiheutua vammoja tai jopa hengenvaara. Älä lukitse autoa ulkopuolelta, kun joku on autossa.

⚠ HUOMIO

Älä sulje ja avaa ovia useita kertoja peräkkäin tai käytä liiallista voimaa oven sulkemiseksi sen sulkeutuessa.

Hätätilanteessa (mikäli varusteena)

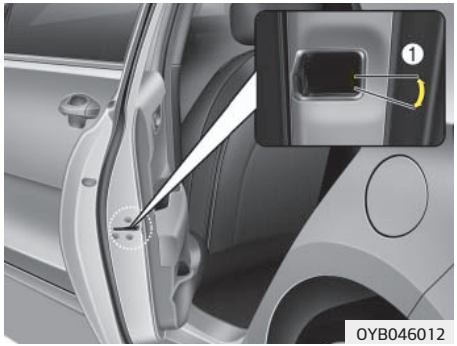

Jos keskuslukituksen kytkin ei toimi sähköisesti, ainoa tapa lukita ovet on käyttää mekaanista avainta ulkopuolen ovilukkoon.
Ovet, joissa ei ole ulkopuolen avainreikää, voit lukita seuraavasti:

1. Avaa ovi.
2. Työnnä avain oven hätälukitusreikään ja käännä se vaaka-asentoon (1) lukitaksesi.
3. Sulje ovi huolellisesti.

✻ HUOMAUTUS

Takaluukkua ei voi avata, jos se on suljettu keskuslukituksen ollessa poissa käytöstä.

Ovilukkojen käyttäminen auton sisäpuolelta

Ovenkahvalla

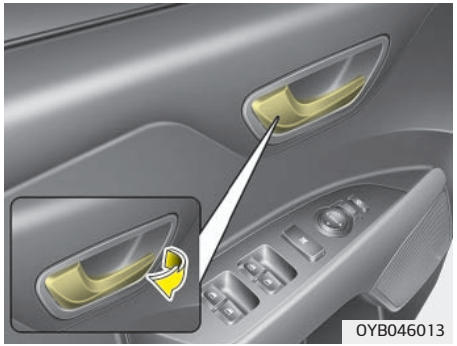

Etuovi

Jos oven sisäkahvasta vedetään ovien ollessa lukittuna, lukitus aukeaa ja ovi avautuu.

Takaovi

Jos oven sisäkahvasta vedetään kerran ovien ollessa lukittuna, lukitus aukeaa. Jos oven sisäkahvasta vedetään uudelleen, ovi aukeaa.

⚠ VAROITUS

■ **Ovilukon toimintahäiriö**

Jos keskuslukituksen toiminta pettää ollessasi auton sisällä, kokeile yhtä tai useampaa seuraavista menetelmistä päästäksesi ulos:

- **Käytä ovien lukituksen avaustoimintoa toistuvasti (sekä sähköistä että manuaalista) vetämällä samalla ovenkahvaa.**
- **Kokeile muiden etu- ja takaovien kahvoja ja lukituspainikkeita.**
- **Avaa etuikkuna ja avaa ovi ulkopuolelta avaimella.**
- **Siirry tavaratilaan ja avaa takaluukku.**

⚠ VAROITUS

Älä vedä kuljettajan (tai etumatkustajan) oven sisäkahvasta auton liikkuessa.

Keskuslukituksen avaus-/lukituskytkin

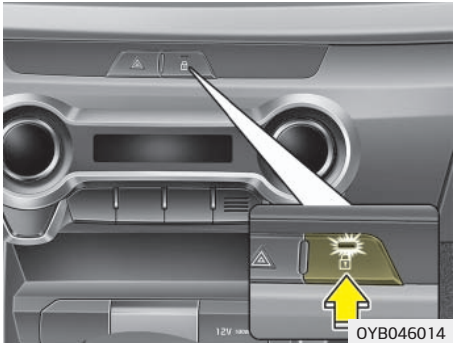

Toimintoa käytetään painamalla ovilukituksen avaus-/lukituskytkintä.

- Kun painat keskuslukituksen käyttökytkintä, kaikki ovet lukkiutuvat ja kytkimen merkkivalo syttyy.
- Kaikki ovet eivät lukkiudu, jos joku etuovista on auki tai se avataan samalla kun kytkintä painetaan.
- Jos minkä tahansa oven lukitus avataan, kytkimen merkkivalo sammuu.
- Kun painat keskuslukituksen käyttökytkintä uudelleen, ovien lukitus aukeaa.
- Merkkivalo välähtää, jos toisen takaoven lukitus avataan, kun kaikki ovet ovat lukossa.

✻ HUOMAUTUS

Kun ovet lukitaan kauko-ohjaimella tai älyavaimella, ovien lukitusta ei voida avata keskuslukituksen avaus-/lukituskytkimellä.

⚠ VAROITUS

■ Ovet

- **Sulje ja lukitse ovet huolellisesti ennen liikkeellelähtöä, jotta ne eivät aukeaisi ajon aikana. Lukitut ovet pitävät myös mahdolliset tunkeilijat ulkopuolella, kun auton vauhti on hidas tai auto on pysähtynyt.**
- **Ole varovainen ovia avatessasi; varo autoja, moottoripyöriä, polkupyöriä ja jalankulkijoita jotka lähestyvät autoa oven puolelta. Oven avaaminen voi aiheuttaa vahinkoja tai vammoja, jos joku törmää siihen.**

⚠ VAROITUS

■ Lukitsemattomat autot

Auton jättäminen lukitsematta tarjoaa pääsyn varkaille tai rikollisille, jotka piiloutuvat autoosi sinun ollessa poissa, aiheuttaen vahinkoa sinulle tai muille. Jättäessäsi auton valvomattomaksi muista aina poistaa virta-avain, kytkeä seisontajarru, sulkea kaikki ikkunat ja lukita kaikki ovet.

⚠ VAROITUS

■ Lapset ilman valvontaa

Lämpötila suljetun auton sisällä voi nousta erittäin korkeaksi, jolloin matkustamoon mahdollisesti loukkuun jääneiden lasten tai eläinten terveys ja henki vaarantuu. Sen lisäksi lapset saattavat käyttää auton laitteita, joista voi aiheutua loukkaantumisia, tai heihin voi kohdistua muuta vahinkoa, esim. autoon tunkeutujasta. Älä koskaan jätä lapsia tai eläimiä autoon ilman valvontaa.

Törmäyksen tunnistava ovilukituksen avausjärjestelmä

Kaikkien ovien lukitus avataan automaattisesti, jos törmäys aiheuttaa turvatyynyjen laukeamisen.

Ovien automaattinen lukitus ajonopeuden perusteella

Kaikki ovet lukitaan automaattisesti, kun ajonopeus ylittää 15 km/h. Kaikkien ovien lukitus avataan automaattisesti, kun moottori sammutetaan ja virta-avain poistetaan. (mikäli varusteena)

Takaovien lapsilukko

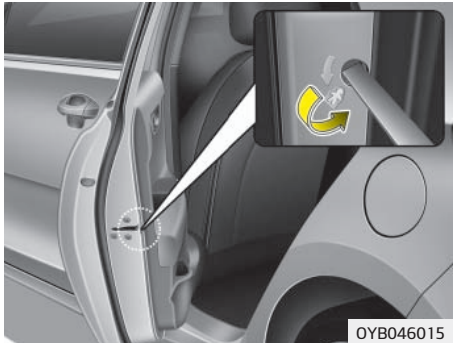

Auto on varustettu lapsilukolla, jotta matkustamossa olevat lapset eivät pystyisi vahingossa avaamaan takaovia. Takaovien lapsilukkoja tulisi käyttää aina, kun autossa on lapsia.

1. Avaa takaovi.
2. Aseta avain (tai ruuvimeisseli) aukkoon ja käännä se lukittuun (🚸) -asentoon. Kun lapsilukko on lukitusasennossa, takaovi ei aukea yritettäessä vetää oven sisäkahvasta.
3. Sulje takaovi.

Avataksesi takaoven vedä ulkopuolen ovenkahvasta.
Vaikka ovien lukitukset olisivat auki, takaovi ei aukea vetämällä sisäpuolisesta ovenkahvasta ennen kuin takaoven lapsilukko jälleen avataan.

⚠ VAROITUS

■ Takaovien lukot

Jos lapsi pystyy avaamaan takaoven auton liikkuessa, hän saattaa pudota, jolloin seuraukset voivat olla kohtalokkaita. Jotta lapset eivät voisi avata takaovia matkustamosta, takaovien lapsilukkoja tulisi käyttää aina, kun lasta kuljetetaan autossa.

TAVARATILA

Takaluukun avaaminen

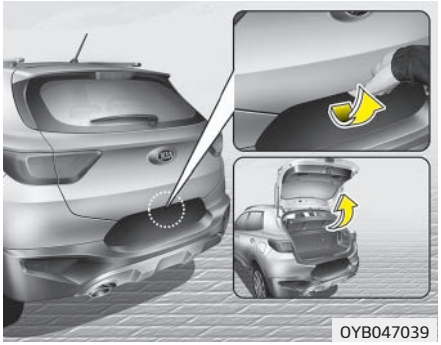

- Takaluukku lukitaan tai sen lukitus avataan, kun kaikki ovet lukitaan tai avataan kauko-ohjaimella (tai älyavaimella) tai keskuslukituksen kytkimellä.
- Kun takaluukun lukitus on avattu, takaluukku voidaan avata painamalla takaluukun kahvan avauskytkintä ja vetämällä kahvasta ylöspäin.
- Jos takaluukun lukituksen avauspaniketta painetaan älyavaimella yli sekunnin ajan ovien ollessa lukossa, takaluukun lukitus aukeaa. Kun takaluukku suljetaan sen avaamisen jälkeen, se lukittuu automaattisesti.

❊ Avaimelle ei ole avainreikää.

❊ HUOMAUTUS

Kylmissä ja kosteissa olosuhteissa ovimekanismit ja -lukot eivät välttämättä toimi kunnolla niiden jäätymisen johdosta.

⚠ VAROITUS

Takaluukku aukeaa ylöspäin. Varmista ennen sen avaamista, ettei auton takaosan lähellä ole esteitä tai ihmisiä.

⚠ HUOMIO

Varmista että takaluukku on suljettu ennen liikkeellelähtöä. Takaluukun nostovaimentimet ja kiinnitysmekanismit saattavat vaurioitua, jos takaluukkua ei suljeta ennen ajoon lähtöä.

Takaluukun sulkeminen

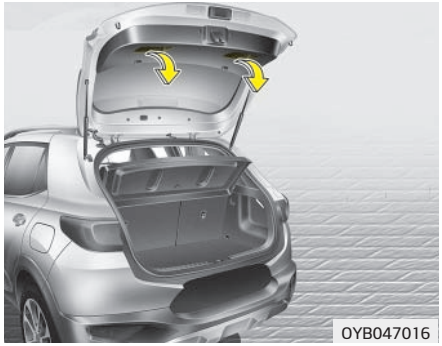

Sulje takaluukku laskemalla se ala-asentoon ja painamalla tiukasti kiinni. Varmista, että takaluukku on kunnolla kiinni.

⚠ VAROITUS

Varmista, ettei käsi, jalka tai muu kehon osa jää sulkeutuvan takaluukun väliin.

⚠ HUOMIO

Varmista, ettei mitään ole takaluukun liikeradalla tai lukitusmekanismin lähettyvillä sulkiessasi takaluukkua. Takaluukun lukko-osa saattaa vaurioitua.

⚠ VAROITUS

■ Pakokaasupäästöt

Jos ajat takaluukku auki, vaaralliset pakokaasut kulkeutuvat matkustamoon, jolloin sisällä olevat henkilöt altistuvat hengenvaaraan.

Jos joudut ajamaan takaluukku auki, pidä auton kaikki ilmasuuttimet ja ikkunat auki, jotta autoon pääsee raitista ulkoilmaa.

Takaluukku tulisi pitää aina kokonaan suljettuna auton liikkuessa. Jos se jää auki tai raolleen, myrkyllisiä pakokaasuja saattaa kulkeutua autoon altistaen terveyden hengenvaaraan.

⚠ VAROITUS

■ Tavaratila

Matkustajia ei saa kuljettaa tavaratilassa, koska siellä ei ole turvavöitä tai muita turvajärjestelmiä. Matkustajien tulee aina käyttää turvavöitä loukkaantumisen välttämiseksi onnettomuudessa tai äkillisessä pysähdyksessä.

⚠ VAROITUS

- **Ole tietoinen hätätilanteen varalta, missä tämän auton tavaratilan hätäavausvipu sijaitsee ja kuinka se avataan tilanteessa, jossa jäät tahattomasti loukkuun matkustamoon.**
- **Tavaratilassa ei saa oleskella. Tavaratila on erittäin vaarallinen paikka onnettomuuden sattuessa.**
- **Käytä hätäavausvipua vain hätätapauksessa. Ole äärimmäisen varovainen etenkin, jos auto liikkuu.**

Takaluukun avaaminen hätätilanteessa

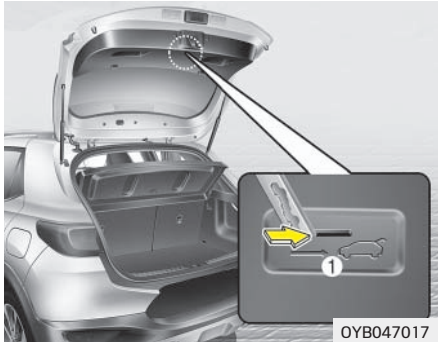

Autosi on varustettu hätätilanteen varalta takaluukun avausvivulla, joka sijaitsee takaluukun alaosassa. Hätäavausta käytetään, kun takaluukku sulkeutuu jonkun ollessa tavaratilassa. Takaluukku voidaan avata seuraavasti:

1. Aseta mekaaninen avain reikään.
2. Käännä mekaanista avainta oikealle (1).
3. Nosta takaluukku.

IKKUNAT

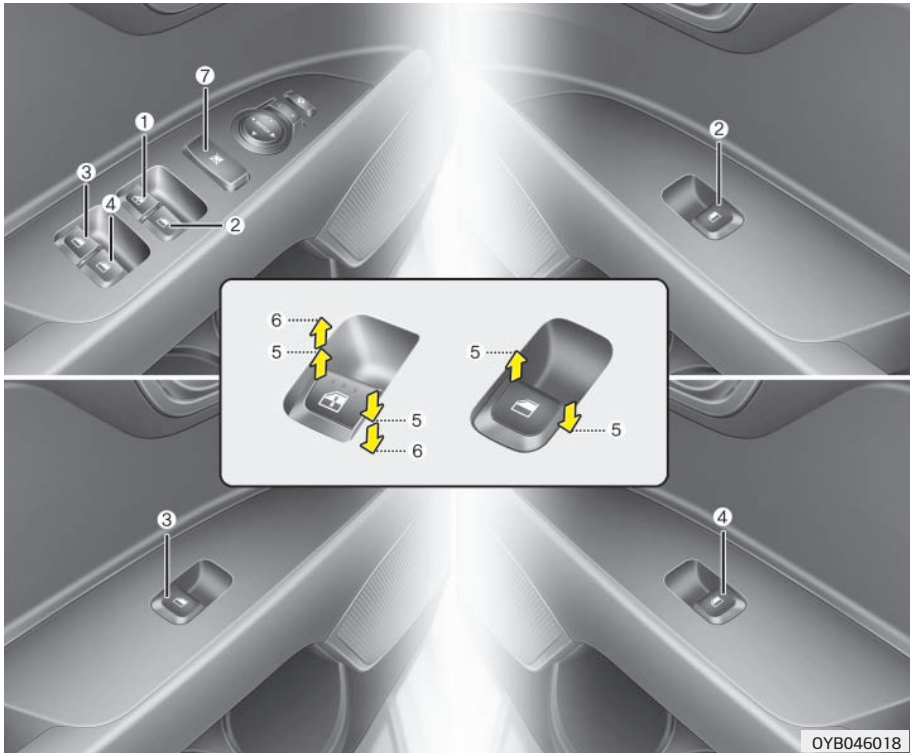

1. Kuljettajan oven sähkötoimisen ikkunan käyttökytkin
2. Etumatkustajan oven sähkötoimisen ikkunan käyttökytkin
3. Vasemman takaoven sähkötoimisen ikkunannostimen käyttökytkin*
4. Oikean takaoven sähkötoimisen ikkunannostimen käyttökytkin*
5. Ikkunoiden avaaminen ja sulkeminen
6. Sähköikkunan automaattinen sulku-/avaustoiminto* (kuljettajan ikkuna)
7. Sähköikkunoiden lukituskytkin*

✻ HUOMAUTUS

Kylmissä ja kosteissa olosuhteissa sähköikkunat eivät välttämättä toimi kunnolla niiden jäätymisen johdosta.

Sähköikkunat (mikäli varusteena)

Virtalukon on oltava ON-asennossa, jotta sähköikkunoita voidaan käyttää.

* : mikäli varusteena

Ikkunan asentoa muutetaan ovessa sijaitsevalla kytkimellä. Kuljettajan käytössä on sähköikkunoiden lukituskytkin, jolla voidaan estää takamatkustajien ikkunoiden käyttäminen. Sähköikkunoita voidaan käyttää noin 30 sekuntia sen jälkeen, kun virta-avain poistetaan tai käännetään ACC- tai LOCK-asentoon. Jos kuitenkin etuovi avataan, sähköikkunoita ei voida käyttää säädettyä 30 sekuntia virta-avaimen (mikäli varusteena) poistamisen jälkeen.
Jos ikkuna ei voi sulkeutua, kun sen välissä on este, poista este ja sulje ikkuna.

✻ HUOMAUTUS

Takaikkunat tai kattoluukku (mikäli varusteena) auki (tai osittain auki) ajamisesta voi aiheutua ajokeskittymistä haittaavaa melua. Tämä melu on normaali käytännön ilmiö, jota voidaan ehkäistä tai poistaa kokonaan seuraavin toimin. Jos melua ilmenee toinen tai molemmat takaikkunat alhaalla, avaa kumpaakin etuikkunaa muutama senttimetri. Jos melua esiintyy kattoluukun ollessa auki, sulje kattoluukkua hieman.

⚠ VAROITUS

Älä asenna ikkunoiden alueelle tarvikevarusteita. Se saattaa vaikuttaa puristussuojaan.

Ikkunoiden avaaminen ja sulkeminen

Kuljettajan ovessa on sähköikkunoiden pääkytkin, jolla voidaan hallita auton kaikkia ikkunoita.
Avataksesi tai sulkeaksesi ikkunan paina alas tai nosta ylös vastaavan kytkimen etuosaa ensimmäiseen porrastettuun asentoon (5).

Kertapainalluksella sulkeutuva/ avautuva ikkuna (jos varusteena)

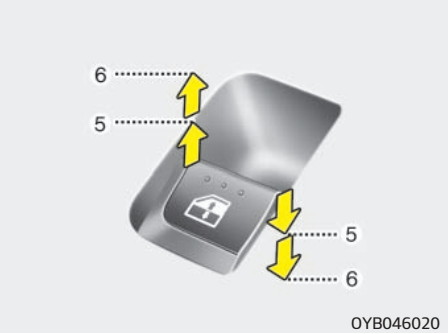

Painamalla tai vetämällä sähköikkunan kytkin hetkellisesti toiseen porrastettuun asentoon (6) ikkuna avautuu tai sulkeutuu kokonaan, vaikka kytkin vapautettaisiin. Pysäyttääksesi ikkunan haluttuun asentoon ikkunan vielä liikkuessa siirrä kytkintä hetkellisesti ikkunan liikkeeseen nähden vastakkaiseen suuntaan.
Jos sähköikkunaa ei käytetä oikein, automaattinen sähköikkunajärjestelmä on alustettava seuraavasti:

1. Kytke virtalukko ON-asentoon.
2. Sulje ikkuna ja jatka kuljettajan sähköikkunakytkimen painamista vähintään sekunnin ajan ikkunan sulkeutumisen jälkeen.

Automaattinen suunnanvaihto

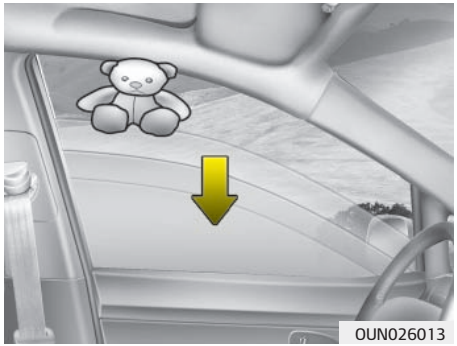

Jos esine tai ruumiinosa estää ikkunan nousuliikkeen, ikkuna tunnistaa vastuksen ja pysäyttää nousuliikkeen. Tämän jälkeen ikkuna laskeutuu noin 30 cm, jotta este voidaan poistaa.

Jos ikkuna tunnistaa vastustavaa voimaa, kun sähköikkunakytkintä vedetään jatkuvasti ylös, ikkunan nostoliike keskeytyy ja se laskeutuu sitten noin 2,5 cm.
Lisäksi jos sähköikkunakytkintä pidetään jatkuvasti pohjassa vielä 5 sekunnin sisällä ikkunan laskeutumisen jälkeen, automaattinen ikkunan suunnanvaihtotoiminto poistuu käytöstä.

✻ HUOMAUTUS

Kuljettajan ikkunan automaattinen suunnanvaihtotoiminto on aktiivinen ainoastaan, kun automaattista nostotoimintoa käytetään (kytkin vedetty kokonaan ylös). Automaattinen suunnanvaihtotoiminto ei ole käytössä, jos ikkunaa nostetaan sähköikkunakytkimen puoliväliasennossa.

⚠ VAROITUS

Tarkasta aina ennen ikkunan nostamista, ettei väliin jää esteitä. Näin voit välttää loukkaantumiset ja auton vahingot. Jos ikkunan ja yläpilarin väliin jää esine, jonka paksuus on alle 4 mm, automaattinen avaustoiminto ei havaitse tätä eikä pysähdy tai palaudu taaksepäin.

⚠ VAROITUS

Automaattinen suunnanvaihtotoiminto ei ole toiminnassa, kun sähkötoimisten ikkunoiden alustus on meneillään.
Loukkaantumisten ja aineellisten vahinkojen välttämiseksi tarkista aina ennen ikkunan sulkemista, ettei kukaan ole kurottanut ikkunasta ulos.

Sähköikkunoiden lukituspainike (mikäli varusteena)

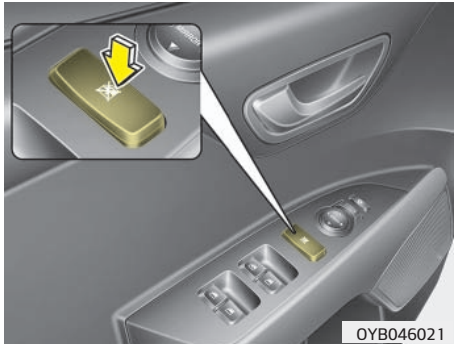

- Kuljettaja voi estää matkustajien ovien sähkötoimisten ikkunannostimien käytön painamalla kuljettajan ovessa sijaitsevan sähkötoimisten ikkunannostimien lukituskytkimen LOCK-asentoon (ala-asentoon).
- Kun sähköikkunoiden lukituspainike on LOCK-asennossa (painettu pohjaan), kuljettajan pääkytkimillä voidaan hallita kaikkia sähköikkunoita. Etumatkustaja voi käyttää etuoven ikkunannostimen kytkintä.

⚠ HUOMIO

- **Älä avaa tai sulje kahta ikkunaa samanaikaisesti, jotta sähkötoimiset ikkunannostimet eivät vaurioidu. Tämä takaa myös sulakkeen pitkän käyttöiän.**
- **Älä koskaan yritä käyttää kuljettajan oven pääkytkintä ja saman ikkunan omaa käyttökytkintä samanaikaisesti vastakkaiseen suuntaan. Jos näin toimitaan, ikkuna pysähtyy eikä sitä voida avata tai sulkea.**

⚠ VAROITUS

■ **Ikkunat**

- **ÄLÄ KOSKAAN jätä virta-avainta autoon moottorin käydessä, jos autossa on lapsia.**
- **ÄLÄ KOSKAAN jätä lapsia autoon ilman valvontaa. Jopa hyvin pienet lapset voivat vahingossa saada auton liikkeelle, jäädä jumiin ikkunoiden väliin tai aiheuttaa muilla tavoilla vammoja itselleen tai muille.**
- **Varmista aina ennen ikkunan sulkemista, ettei sen välissä ole esteitä eikä kukaan ole kurottanut päätään tai raajojaan ulos ikkunasta.**
- **Älä anna lasten leikkiä sähkötoimisilla ikkunannostimilla. Pidä kuljettajan oven sähköikkunoiden lukituspainike LOCK-asennossa (painettuna). Vakavia loukkaantumisia voi seurata lapsen tarkoituksettomasta ikkunan käytöstä.**
- **Älä työnnä päätä tai käsivartta ulos ikkuna-aukosta ajon aikana.**

Ikkunan käsiveivit (mikäli varusteena)

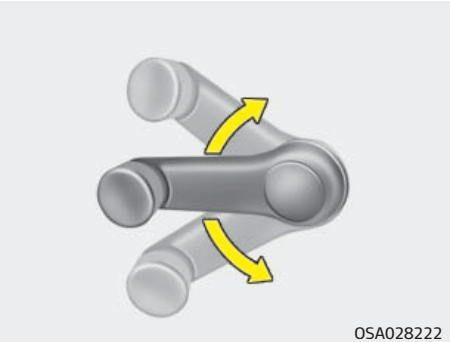

Nostaaksesi tai laskeaksesi ikkunaa kierrä ikkunan käsiveiviä myötä- tai vastapäivään.

⚠ VAROITUS

- **Avattaessa tai suljettaessa ikkunoita varmista, että matkustajan käsivarret, kädet tai keho eivät ole ikkunan välissä.**

KONEPELTI

Konepellin avaaminen

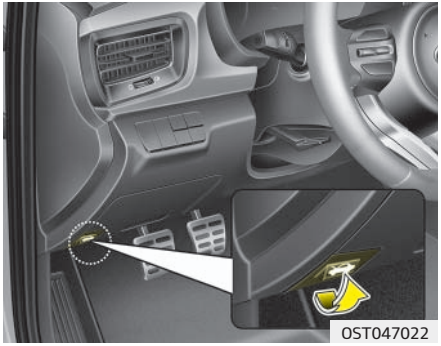

1. Vedä avausvivusta avataksesi konepellin kiinnityksen. Konepelti ponnahtaa hieman raolleen.

⚠ VAROITUS

Konepelti voidaan avata, kun auto on pysäköity tasaiselle pinnalle, moottori on sammutettu, vaihdevipu on P-asennossa (automaattivaihteisto/kaksoiskytkinvaihteisto) tai 1. vaihteen asennossa tai R- eli peruutusasennossa (käsivaihteisto) ja seisontajarru on kytketty.

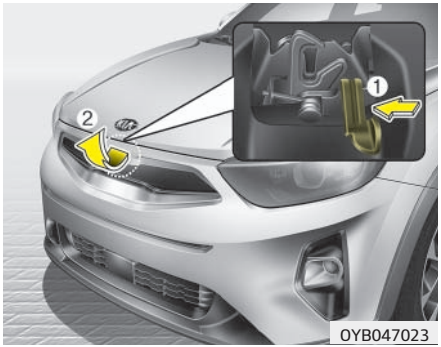

2. Siirry auton eteen, nosta konepeltiä hieman, paina vasemmalle konepellin tuulisalvasta (1) ja nosta konepelti (2).
3. Vedä tukitanko irti konepellistä.
4. Pidä konepelti auki tukitangon varassa.

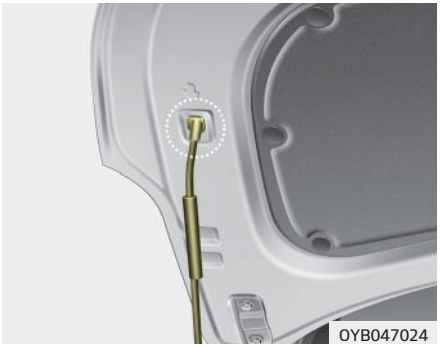

⚠ VAROITUS

■ Kuumat osat

Tartu tukitankoon kohdasta, jossa on kumisuojus. Kumi auttaa estämään kuumasta metallista aiheutuvat palovammat, kun moottori on kuuma.

Konepelti auki -varoitus (jos varusteena)

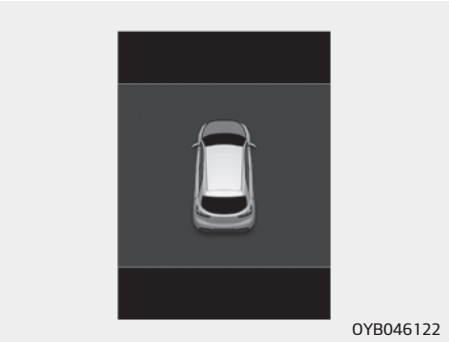

LCD-näyttöön tulee varoitusviesti kun konepelti on auki.
Varoitusäänimerkki kuuluu, kun ajonopeus on vähintään 3 km/h ja konepelti on auki.

Konepellin sulkeminen

1. Ennen konepellin sulkemista tarkasta seuraavat asiat:
   - Kaikkien moottoritilassa olevien täyttökansien täytyy olla suljettuina asianmukaisesti.
   - Moottoritilaan ei saa jättää käsineitä, puhdistusliinoja tai muuta palavaa materiaalia.
2. Palauta tukitanko kiinnikkeeseensä estääksesi sen liikkumisen.
3. Laske konepelti noin 30 cm:n päähän ala-asennosta ja anna sen pudota loppumatka. Varmista, että se lukkiutuu paikoilleen.
4. Tarkista, että konepelti on kunnolla paikallaan. Jos konepeltiä voidaan raottaa hieman, se ei ole kunnolla kiinni.
   Avaa se uudelleen ja sulje painamalla konepeltiä hieman lujempaa.

⚠ VAROITUS

- **Ennen konepellin sulkemista varmista, että kaikki esteet on poistettu konepellin tieltä. Jos konepelti suljetaan, kun konepeltiaukossa on jokin este, seurauksena voi olla vaurioita tai vakava loukkaantuminen.**
- **Älä jätä käsineitä, puhdistusliinoja tai mitään muuta palavaa materiaalia moottoritilaan. Näin toimimalla saattaa syttyä tulipalo.**

⚠ VAROITUS

- **Varmista aina, että konepelti on kunnolla kiinni, ennen kuin lähdet ajamaan. Jos se ei ole kiinnittynyt, konepelti voi aueta ajon aikana, josta voi seurata näkyvyyden täydellinen menetys ja sitä kautta onnettomuus.**
- **Tukitangon on oltava kiinnitetty sille tarkoitettuun konepellin aukkoon aina, kun moottoritilaa tarkastetaan. Tämä estää konepellin putoamisen ja siitä aiheutuvat vahingot.**
- **Älä siirrä autoa konepellin ollessa auki. Näkyvyys on estetty ja konepelti voi pudota tai vahingoittua.**

POLTTOAINEEN TÄYTTÖKANSI

Polttoaineen täyttökannen avaaminen

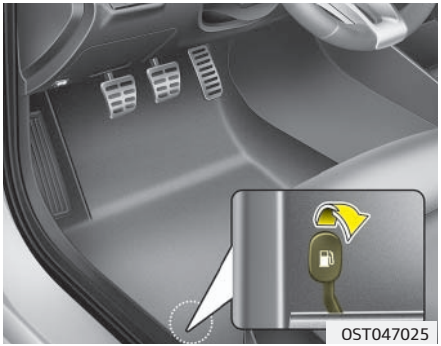

Polttoaineen täyttökansi on avattava matkustamosta vetämällä kuljettajan jalkatilassa istuimen vieressä sijaitsevaa avausvipua.

✻ HUOMAUTUS

Jos polttoaineen täyttökansi ei aukea sen ympärille muodostuneen jään johdosta, napauta tai paina varovaisesti kantta rikkoaksesi jään ja avataksesi kannen. Älä käytä voimaa kannen avaamiseen. Tarvittaessa voit suihkuttaa tarkoituksenmukaista, hyväksyttyä jäänpoistoainetta (älä käytä jäähdyttimen pakkasnestettä) tai siirtää auton lämpimään paikkaan jään sulattamiseksi.

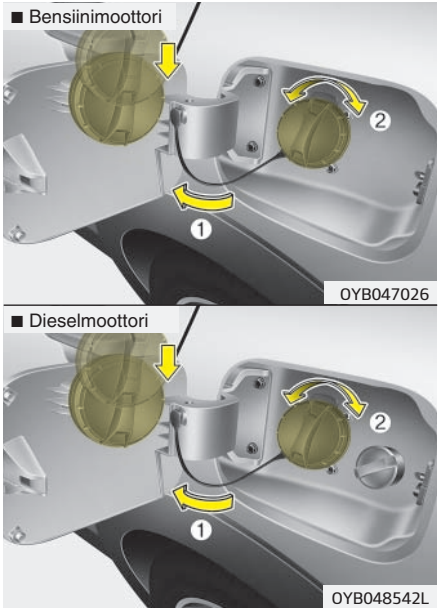

1. Sammuta moottori.
2. Vedä polttoaineen täyttökannen avausvipua ylös avataksesi kannen.
3. Vedä täyttökansi (1) kokonaan auki.
4. Irrottaaksesi korkin (2) käännä sitä vastapäivään.
5. Tankkaa tarpeen mukaan.

Polttoainesäiliön luukun sulkeminen

1. Kiinnittääksesi korkin käännä sitä myötäpäivään, kunnes kuuluu lukitusääni. Tämä ilmaisee, että korkki on kiinnittynyt kunnolla.
2. Sulje polttoaineen täyttökansi, paina sitä kevyesti ja varmista, että se on oikein sulkeutunut.

⚠ VAROITUS

■ Tankkaaminen

- **Jos polttoaine pääsee purkautumaan polttoainesäiliöstä paineella, se saattaa roiskua päällesi ja syttyessään aiheuttaa sinulle palovammoja. Poista polttoainekorkki aina varovaisesti ja hitaasti. Jos kannesta purkautuu polttoainetta tai kuulet sihinää, odota kunnes se lakkaa ennen kuin avaat täyttöaukon kannen kokonaan.**
- **Älä jatka polttoaineen täyttöä sen jälkeen, kun täyttöpistooli on automaattisesti katkaissut polttoaineen tulon.**
- **Varmista, että polttoaineen täyttöaukon kansi on suljettu huolellisesti, jotta polttoainetta ei pääse vuotamaan onnettomuustilanteessa.**

⚠ VAROITUS

■ Tankkaamisen vaarat

Autojen polttoaineet ovat helposti syttyviä tuotteita. Noudata polttoaineen täytön yhteydessä huolellisesti seuraavia ohjeita. Näiden ohjeiden noudattamatta jättämisestä voi aiheutua tulipalo tai räjähdys sekä vakavia tai kuolemaan johtavia palovammoja tai muita vammoja.

- **Lue ja noudata kaikkia huoltoasemalla esiintyviä varoituksia.**
- **Selvitä ennen polttoaineen täytön aloittamista, missä huoltoaseman polttoainepumpun hätäpysäytyspainike sijaitsee, jos sellainen on käytettävissä.**
- **Varmista ettei käsissäsi ole mahdollisesti vaarallista staattista sähkövarausta ennen kuin kosket täyttöpistooliin: kosketa sellaista auton metalliosaa, joka on kaukana polttoaineen täyttöaukosta tai muusta polttoainehöyryn lähteestä.**

(Jatkuu)

(Jatkuu)

- **Älä mene takaisin autoon aloitettuasi polttoaineen täytön, sillä voit saada aikaan staattisen sähkövarauksen, kun vaatteesi hankautuvat jotain kangasta tai esinettä (kuten polyesteriä, satiinia, nailonia yms.) vasten. Staattinen sähköpurkaus voi sytyttää polttoainehöyryn räjähdysmäisesti.**
  Jos sinun on pakko mennä matkustamoon, sinun tulee estää jälleen mahdollinen sähköpurkauksen syntyminen koskemalla auton metalliosaa, joka on kaukana polttoaineen täyttöaukosta, suuttimesta tai muusta polttoainelähteestä.
- **Kun käytät erillistä hyväksyttyä polttoainesäiliötä, muista laittaa säiliö maahan ennen polttoaineen täyttöä. Säiliön aiheuttama staattinen sähköpurkaus voi sytyttää polttoainehöyryt räjähdysmäisesti.**
  Kun tankkaaminen on aloitettu, kosketus autoon tulee säilyttää, kunnes tankkaaminen on lopetettu.
  Käytä ainoastaan hyväksyttyä, kuljetettavaa, muovista polttoaineen varasäiliötä, joka on suunniteltu bensiinin kuljettamiseen ja varastoimiseen.

(Jatkuu)

(Jatkuu)

- Älä käytä matkapuhelinta polttoaineen täytön aikana. Sähkövirta ja/tai matkapuhelimen elektroninen häiriö voi sytyttää polttoainehöyryt aiheuttaen tulipalon.
- Sammuta moottori polttoaineen täytön ajaksi. Moottoriin liittyvien sähkökomponenttien kipinät voivat sytyttää polttoainehöyryt aiheuttaen tulipalon. Varmista polttoaineen täytön jälkeen ja ennen moottorin käynnistämistä, että polttoaineen täyttöaukon korkki ja sen luukku on suljettu huolellisesti.
- ÄLÄ KÄYTÄ tulitikkuja tai sytytintä ÄLÄKÄ TUPAKOI tai jätä palavaa savuketta autoosi huoltoasemalla, erityisesti polttoainetta täyttäessäsi. Autojen polttoaineet ovat helposti syttyviä ja voivat syttyä tuleen kipinästä.
- Jos tulipalo syttyy tankkauksen aikana, poistu välittömästi auton läheisyydestä ja ota yhteys huoltoaseman hoitajaan ja soita sitten paikalliseen hätänumeroon. Noudata henkilökunnan ja viranomaisten antamia ohjeita.

⚠ HUOMIO

- Varmista, että lisäät autoon vain kappaleen 1 kohdan "Polttoainetta koskevat vaatimukset" mukaista polttoainetta.
- Jos polttoainekorkki vaatii vaihtoa, käytä vain autoa varten erityisesti suunniteltua varaosaa.
  Väärä polttoainekorkki voi aiheuttaa vakavia toimintahäiriöitä polttoaine- tai päästöjen hallintajärjestelmään. Jos haluat lisätietoja, Kia suosittelee ottamaan yhteyttä valtuutettuun Kia-jälleenmyyjään tai huollon yhteistyökumppaniin.
- Älä anna polttoaineen roiskua auton ulkopinnoille. Maalipinnalle roiskunut polttoaine saattaa vahingoittaa sitä.
- Varmista, että polttoaineen täyttöaukon kansi on suljettu huolellisesti polttoaineen täytön jälkeen, jotta polttoainetta ei pääse vuotamaan onnettomuuden sattuessa.

KATTOLUUKKU (JOS VARUSTEENA)

Jos autosi on varustettu kattoluukulla, voit liu'uttaa tai kallistaa sitä kattoluukun ohjausvivulla, joka sijaitsee yläpuolisessa ohjauspaneelissa.
Kattoluukku voidaan avata, sulkea tai kallistaa ainoastaan, kun virtalukko on ON-asennossa.

✻ HUOMAUTUS

- Kattoluukun toiminnassa voi olla ongelmia kylmässä ja kosteassa ilmastossa.
- Muista pyyhkiä kaikki vesi pois kattoluukun päältä ennen sen avaamista auton pesun tai sateen jälkeen.

⚠ HUOMIO

- **Älä jatka kattoluukun käyttökytkimen liikuttamista sen jälkeen, kun kattoluukku on avautunut/sulkeutunut täysin tai kallistettu. Käyttömoottori tai järjestelmän osat saattavat vahingoittua.**
- **Sulje kattoluukku kokonaan ennen autosta poistumista.**

  Autoon voidaan murtautua tai matkustamoon saattaa pääsätä vettä tai lunta, jos kattoluukku jätetään auki.

✻ HUOMAUTUS

Kattoluukkua ei voi liu'uttaa, kun se on kallistetussa asennossa, eikä sitä vastaavasti voi kallistaa sen ollessa avatussa tai liu'utetussa asennossa.

⚠ VAROITUS

Älä koskaan säädä kattoluukkua tai aurinkoverhoa ajon aikana. Tämä voi johtaa hallinnan menettämiseen ja sitä kautta hengenvaarallisiin vammoihin tai ainevahinkoihin.

⚠ VAROITUS

- **Älä anna lasten käyttää kattoluukkua, ettei se liikkuisi vahingossa.**
- **Älä istu auton katolla. Se voi vaurioittaa autoa.**

Kattoluukun liu'uttaminen

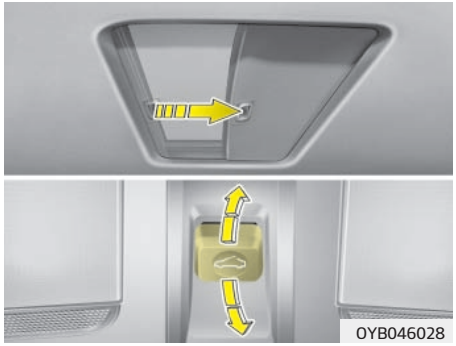

Paina kattoluukun ohjausvipua taaksepäin avataksesi kattoluukun.
Paina kattoluukun ohjausvipua eteenpäin sulkeaksesi kattoluukun.

Kattoluukun avaaminen automaattisesti:

Vedä kattoluukun ohjausvipua taaksepäin toiseen porrastettuun asentoon ja sitten vapauta. Kattoluukku liukuu suositeltuun avoimeen asentoon (noin 5 cm täysin avoimesta).
Keskeyttääksesi kattoluukun liikkeen paina sen ohjausvipua hetkellisesti.

Kattoluukun sulkeminen automaattisesti:

Paina kattoluukun ohjausvipua eteenpäin toiseen porrastettuun asentoon ja sitten vapauta. Kattoluukku sulkeutuu kokonaan automaattisesti.
Keskeyttääksesi kattoluukun liikkeen paina sen ohjausvipua hetkellisesti.

✻ HUOMAUTUS

Ajon aikana on suositeltavaa pitää kattoluukku osittain suljettuna (pysäytä kattoluukku n. 5 cm ennen auki-asentoa) tuulimelun vähentämiseksi.

⚠ VAROITUS

Loukkaantumisten ja aineellisten vahinkojen välttämiseksi tarkista aina ennen ikkunan sulkemista, ettei kukaan ole kurottanut siitä ulos.

Jos halkaisijaltaan alle 4 mm:n kappale jää kattoikkunan lasin ja etuikkunan listan väliin, voimanrajoitin ei ehkä tunnista vastusta, jolloin ikkuna ei pysähdy eikä avaudu automaattisesti.

Automaattinen suunnanvaihto

Kattoluukku vaihtaa suuntaa ja pysähtyy, jos se kohtaa esteen sulkeutuessaan automaattisesti.

Automaattinen suunnanvaihtotoiminto ei toimi, jos liukuvan lasin ja kattoluukun kehyksen väliin jää pienikokoinen este. Sinun tulee aina tarkastaa ennen kattoluukun sulkemista, että kaikki matkustajat ja esineet ovat poissa luukun tieltä.

⚠ VAROITUS

- **Älä koskaan jätä tahallasi mitään ruumiinosaa väliin aktivoidaksesi automaattisen voimanrajoittimen.**
- **Automaattinen voimanrajoitin ei välttämättä toimi, jos jokin jää väliin juuri ennen kuin kattoluukku sulkeutuu kokonaan.**

Kattoluukun kallistaminen

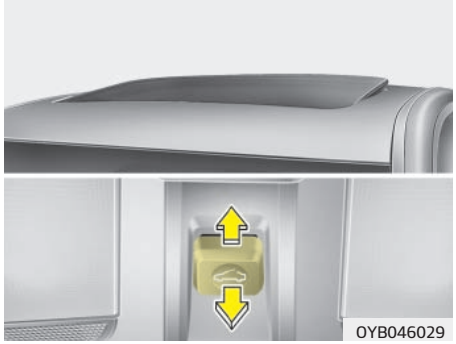

Avataksesi kattoluukun paina kattoluukun vipua ylöspäin, kunnes kattoluukku siirtyy haluttuun asentoon.
Sulkeaksesi kattoluukun paina kattoluukun vipua eteenpäin, kunnes kattoluukku siirtyy haluttuun asentoon.

⚠ VAROITUS

- **Loukkaantumisten ja aineellisten vahinkojen välttämiseksi tarkista aina ennen kattoluukun sulkemista, ettei kukaan ole kurottanut siitä ulos.**
- **Älä säädä kattoluukun tai aurinkoverhon asentoa ajon aikana. Voit vahingossa menettää auton hallinnan ja aiheuttaa liikenneonnettomuuden.**
- **Älä työnnä päätä tai käsivartta ulos kattoluukusta ajon aikana. Tämä on vaarallista ja voi johtaa vakavaan vammautumiseen ja jopa hengenvaaraan.**

⚠ HUOMIO

- **Poista säännöllisesti ohjainkiskoon mahdollisesti kertynyt lika.**
- **Jos yrität avata kattoluukkua ulkolämpötilan ollessa nollan alapuolella tai kattoluukun ollessa lumen ja jään peittämä, sen lasi tai moottori saattaa vaurioitua.**
- **Kun käytät kattoluukkua pitkään, luukun ja paneelin välissä oleva pöly saattaa pitää ääntä.**
  Avaa kattoluukku ja poista pöly säännöllisesti puhtaalla liinalla.
- **Kattoluukku avautuu ja sulkeutuu yhdessä aurinkoverhon kanssa. Älä jätä aurinkoverhoa kiinni kattoluukun ollessa auki.**

Aurinkoverho

Aurinkoverho aukeaa lasin kanssa automaattisesti, kun lasia avataan. Se on suljettava manuaalisesti.

Kattoluukkua ohjaavan järjestelmän alustaminen

Kattoluukku pitää alustaa uudelleen seuraavissa tapauksissa:

- Akkuvaraus on purkautunut, akkukaapelit on irrotettu tai järjestelmän sulake on vaihdettu tai irrotettu.
- Kattoluukun avaus kertapainalluksella ei toimi normaalisti.

1. Virta-avaimen pitää olla ON-asennossa.
2. Sulje kattoluukku kokonaan.
3. Vapauta käyttökytkin.
4. Työnnä ohjausvipua eteenpäin, kunnes kattoluukku kallistuu ja liikkuu hieman ylös tai alas. Vapauta ohjausvipu tämän jälkeen.
5. Työnnä ohjausvipua eteenpäin, kunnes kattoluukku toimii seuraavasti: KALLISTUU AUKI → LIUKUU AUKI → LIUKUU KIINNI
   Vapauta sitten ohjausvipu.

Jos kattoluukku ei toimi asianmukaisesti alustuksen jälkeen, tarkistuta järjestelmä ammattihuoltoliikkeessä. Suosittelemme käyntiä valtuutetulla Kia-jälleenmyyjällä tai huollon yhteistyökumppanilla.

⚠ HUOMIO

Jos kattoluukun toimintaa ei alusteta auton akun uudelleenliittämisen tai sulakkeen vaihdon jälkeen, kattoluukku ei ehkä toimi oikein.

Sähköinen ohjaustehostin

Ohjaustehostin helpottaa auton ohjaamista sähkömoottorin avulla. Autoa voidaan ohjata myös silloin, kun auton moottori ei ole käynnissä tai ohjaustehostin ei toimi, mutta ohjaaminen on huomattavasti raskaampaa.
Moottorikäyttöistä ohjaustehostinta ohjaa ohjaustehostimen ohjausyksikkö ohjauspyörän vääntömomentin, ohjauspyörän asennon ja ajonopeuden mukaan.
Ohjaus muuttuu raskaammaksi ajonopeuden kasvaessa ja kevenee ajonopeuden laskiessa auton hallittavuuden parantamiseksi.
Jos havaitset muutoksia ohjaustuntumassa auton normaalikäytön aikana, tarkastuta järjestelmä ammattihuoltoliikkeessä. Suosittelemme käyntiä valtuutetulla Kia-jälleenmyyjällä tai huollon yhteistyökumppanilla.

✻ HUOMAUTUS

Seuraavia tapahtumia saattaa esiintyä auton normaalissa käytössä:

- Ohjaustehostimen (EPS) varoitusvalo ei syty.
- Ohjaus tuntuu raskaalta heti moottorin käynnistämisen jälkeen. Näin tapahtuu, kun EPS-järjestelmä suorittaa järjestelmädiagnoosia. Kun diagnoosi on suoritettu, ohjaustuntuma palautuu normaaliksi.
- Ohjaustehostimen (EPS) releestä saattaa kuulua naksahdus, kun virta-avain käännetään ON- tai LOCK-asentoon.
- Ohjaustehostimen sähkömoottorin ääni saattaa kuulua matkustamoon auton ollessa paikallaan tai liikkuessa hitaasti.
- Jos sähköinen ohjaustehostin ei toimi normaalisti, mittaristoon syttyy varoitusvalo. Ohjauspyörän pyörittäminen voi olla vaikeaa tai se toimii epänormaalisti. Tarkastuta järjestelmä tässä tapauksessa ammattihuoltoliikkeessä.

(Jatkuu)

(Jatkuu)

Suosittelemme käyntiä valtuutetulla Kia-jälleenmyyjällä tai huollon yhteistyökumppanilla.

- Ohjaus muuttuu raskaammaksi, jos ohjauspyörää käännetään edestakaisin auton ollessa paikallaan. Ohjaustuntuma palautuu normaaliksi muutaman minuutin kuluessa.
- Ohjaustehostimesta saattaa kuulua normaalista poikkeavia ääniä ulkolämpötilan ollessa matala. Kun lämpötila nousee, melu katoaa. Tämä on normaali ilmiö.
- Kun latausjärjestelmän varoitusvalo syttyy tai jännite on alhainen (kun laturi (tai akku) ei toimi asianmukaisesti), ohjaus voi olla raskas ja auton ohjaaminen tavalliseen tapaan voi olla hankalaa.

Ohjauspyörän korkeus- ja etäisyyssäätö (mikäli varusteena)

Voit säätää ohjauspyörän korkeuden ja etäisyyden sopivaksi ennen liikkeellelähtöä.
Voit myös nostaa ohjauspyörää, jotta jaloillasi on enemmän tilaa astuessasi sisään autoon ja poistuessasi siitä.
Ohjauspyörä tulee säätää siten, että se on ajon kannalta miellyttävässä asennossa ja ettei se tule mittariston varoitusvalojen ja mittareiden tielle.

⚠ VAROITUS

- **Älä koskaan säädä ohjauspyörää ajon aikana. Saatat menettää ohjauksen hallinnan, joka voi johtaa kohtalokkaaseen onnettomuuteen.**
- **Säädettyäsi ohjauspyörän asentoa työnnä sitä ylös- ja alaspäin varmistaaksesi, että se on lukkiutunut paikalleen.**

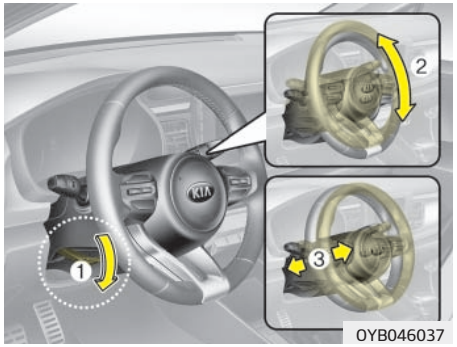

Säädä ohjauspyörän korkeutta painamalla ohjauspyörän lukitusvipu (1) alas, säädä ohjauspyörän kulma (2) ja korkeus (3, jos varusteena) sopivaksi, ja vedä lukitusvipu ylös lukitaksesi ohjauspyörän paikalleen. Muista aina säätää ohjauspyörä haluttuun asentoon ennen ajamista.

Ohjauspyörän lämmitin (jos varusteena)

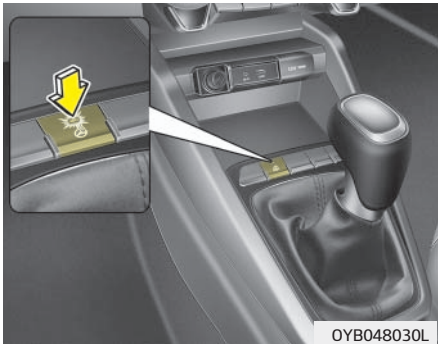

Ohjauspyörän lämmitin kytkeytyy, kun sen lämmityspainiketta painetaan virtalukon ollessa ON-asennossa. Painikkeen merkkivalo syttyy.
Sammuttaaksesi ohjauspyörän lämmittimen, paina kyseistä painiketta uudelleen. Painikkeen merkkivalo sammuu.
Ohjauspyörän lämmitin sammuu automaattisesti 30 minuutin käytön jälkeen. Jos sammutat sytytysvirran 30 minuuttia ohjauspyörän lämmittimen painikkeen painamisen jälkeen, lämmitin on pois päältä, kun kytket virran päälle seuraavan kerran.

⚠ HUOMIO

- **Älä asenna ohjauspyörään minkäänlaista päällistä tai suojausta. Tämä voi vahingoittaa ohjauspyörän lämmitintä.**
- **Kun puhdistat lämmittimellä varustettua ohjauspyörää, älä käytä orgaanisia liuottimia, kuten maalitinneriä, bentseeniä, alkoholia tai bensiiniä. Muussa tapauksessa ohjauspyörän pinta saattaa vahingoittua.**
- **Jos ohjauspyörän pinta vahingoittuu terävästä kappaleesta, myös lämmittimen komponentit saattavat vahingoittua.**

Äänimerkki

Käyttääksesi äänimerkkiä paina ohjauspyörän kohtaa, jossa on äänimerkin tunnus. Tarkasta äänimerkin toiminta säännöllisesti varmistuaksesi, että se toimii oikein.

✻ HUOMAUTUS

Käyttääksesi äänimerkkiä paina ohjauspyörän kohtaa, jossa on äänimerkin tunnus (ks. kuva). Äänimerkki toimii ainoastaan, kun tätä kohtaa painetaan.

⚠ HUOMIO

Älä iske äänimerkkiä voimakkaasti tai paina nyrkillä sitä käyttäessäsi. Älä paina äänimerkkiä terävällä kappaleella.

Sisätaustapeili

Säädä taustapeili asentoon, jossa näkymä on keskelle takalasia. Tee tämä säätö ennen kuin lähdet ajamaan.

⚠ VAROITUS

■ Näkyvyys taakse

Älä aseta takaistuimille tai tavaratilaan tavaroita, jotka voivat rajoittaa näkyvyyttä taakse.

⚠ VAROITUS

Älä säädä peilejä auton liikkuessa. Tämä voi johtaa auton hallinnan menettämiseen ja sitä kautta hengenvaarallisiin vammoihin tai ainevahinkoihin.

⚠ VAROITUS

Älä muuta sisäpeiliä äläkä vaihda sitä toisentyyppiseen. Tästä voi seurata vammoja mahdollisessa onnettomuudessa tai tilanteessa, jossa turvatyyny laukeaa.

Taustapelin päivä-/yöasento (jos varusteena)

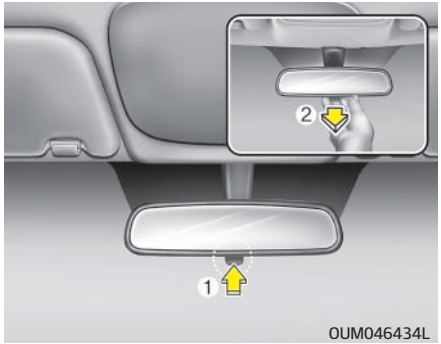

Tee tämä säätö ennen kuin lähdet ajamaan ja kun päivä-/yövipu on päiväasennossa (1).

Vedä päivä-/yövipua itseäsi kohti (2) estääksesi takana olevien autojen ajovalojen häikäisyn ajaessasi yöllä.

Muista, että yöasennossa takanäkymän selkeys heikkenee.

❊ (1): Päivä, (2): Yö

Elektrokromaattinen peili (ECM) (mikäli varusteena)

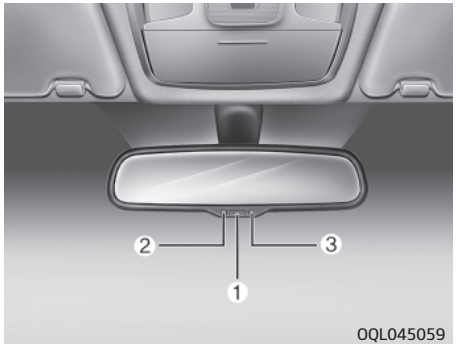

Sähköinen taustapeli säätää automaattisesti takana olevan ajoneuvon ajovaloista aiheutuvaa häikäisyä yöllä tai heikossa valaistuksessa. Peilissä oleva tunnistin (3) havaitsee auton ympärillä olevan valoisuustason ja säätää automaattisesti takana olevien autojen ajovaloista aiheutuvaa häikäisyä.
Kun moottori on käynnissä, taustapeiliin sijoitettu tunnistin säätää häikäisyä automaattisesti.

Aina kun vaihdevipu siirretään peruutusasentoon (R), peili asettuu automaattisesti kirkkaimpaan asentoon, jotta näkyvyys auton taakse parantuisi.
Sähköisen taustapeilin käyttäminen:

⚠ HUOMIO

Käytä lasinpesunesteellä kostutettua paperia tai vastaavaa liinaa peilin puhdistamiseen. Älä suihkuta ikkunanpesuainetta suoraan peiliin. Ikkunanpesuaine saattaa kulkeutua peilin koteloihin.

- Peili toimii oletuksena ON-asennossa aina, kun virta on kytketty päälle.
- Kytke automaattinen himmennystoiminto pois käytöstä painamalla ON/OFF-kytkintä (1) uudelleen. Peilin merkkivalo (2) sammuu.

  Paina ON/OFF-painiketta (1) kytkeäksesi automaattisen himmennystoiminnon päälle. Peilin merkkivalo (2) syttyy.

Ovipeilit

Muista säätää peilien kulmat ennen ajoon lähtöä.

Autosi on varustettu sekä vasemman että oikean puolen ovipeileillä. Peilejä voidaan säätää sähköisesti erityisellä kytkimellä. Peilit voidaan taittaa taakse automaattisen autopesun ajaksi tai ajettaessa ahtaan kadun läpi, jotta estettäisiin vahinkojen syntymiset.

⚠ VAROITUS

■ Sivutaustapeilit

- **Oikea sivutaustapeili on kupera. Peilistä näkyvät kohteet ovat lähempänä kuin mitä peilikuva näyttää.**
- **Käytä sisätaustapeiliä tai käännä päätäsi ja varmista takaa tulevien autojen etäisyys ennen kaistanvaihtoa.**

⚠ HUOMIO

Älä raavi jäätä pois peilin pinnalta, koska lasipinta saattaa vahingoittua. Jos jää estää peilin liikkeen, älä säädä peiliä väkisin. Poistaaksesi jään käytä jäänpoistosuihketta tai hyvin lämpimällä vedellä kostutettua sientä tai kangasta.

⚠ **HUOMIO**

Jos peili on jumissa jäästä, älä säädä sitä väkisin. Käytä hyväksyttyä jäänpoistosuihketta (ei jäähdyttimen pakkasnestettä) vapauttaaksesi jäätyneet mekanismit tai siirrä auto lämpimään paikkaan antaaksesi jään sulaa.

⚠ **VAROITUS**

Älä säädä tai taita ovipeilejä auton liikkuessa. Tämä voi johtaa auton hallinnan menettämiseen ja sitä kautta hengenvaarallisiin vammoihin tai ainevahinkoihin.

Peilien säätö

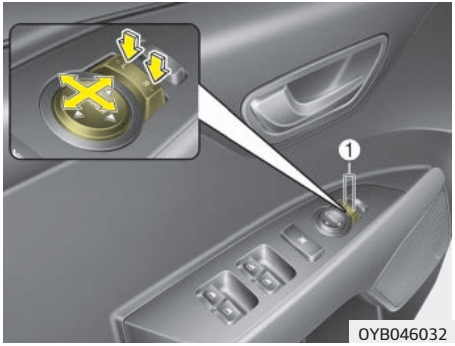

Sähkösäätöinen

Sähkötoimisella säätimellä voit säätää vasemman ja oikean puolen ovipeilin asennon. Peilien säätämiseksi virtalukon on oltava ACC-asennossa.
Säätääksesi peilin asentoa paina R- tai L-painiketta (1) valitaksesi oikean tai vasemman puolen peilin. Paina sitten peilin säädintä haluamaasi suuntaan (▲) säätääksesi valittua peiliä ylös, alas, vasemmalle tai oikealle.

Paina säädön jälkeen R- tai L-painiketta uudelleen estääksesi tahattomat säädöt.

⚠ **HUOMIO**

- **Peilien liike pysähtyy, kun ne saavuttavat ääriasennon, mutta moottori jatkaa toimintaa kytkimen painamisen ajan. Älä paina kytkintä pidempään kuin on tarpeen. Käyttömoottori voi vahingoittua.**
- **Älä yritä säätää ovipeilejä käsin. Ne saattavat vaurioitua.**

Ovipeilin taittaminen

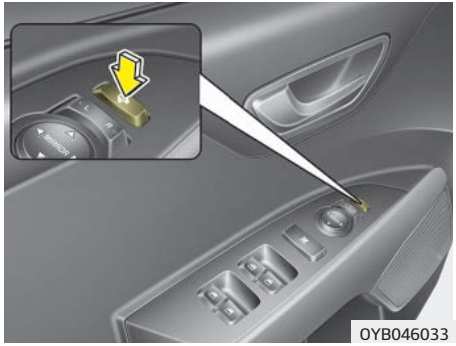

OYB046033

Sähkötoiminen (mikäli varusteena)

Taittaaksesi ulkopuolen ovipeilin paina painiketta.
Taittaaksesi sen takaisin normaaliasentoon paina painiketta uudelleen.

⚠ HUOMIO

Sähköinen ovipeili on toiminnassa, vaikka virtalukko olisi OFF-asennossa. Kuitenkin estääksesi akun tarpeettoman tyhjenemisen älä säädä peilejä pidempään kuin on tarpeen, kun moottori on sammuneena.

⚠ HUOMIO

Jos varusteena ovat sähköiset ovipeilit, älä taita niitä käsin. Niiden moottorit voivat vahingoittua.

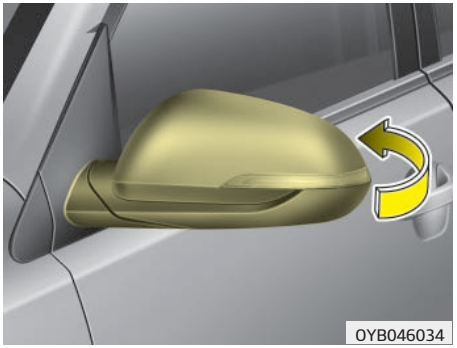
OYB046034

Käsitoiminen

Taittaaksesi ovipeilin tartu peilin runkoon ja paina sitä auton takaosaa kohti.

MITTARISTO

■ **Tyyppi A**

■ **Tyyppi B**

OYB048101L/OYB048103L

1. Kierroslukumittari
2. Nopeusmittari
3. Moottorin lämpömittari
4. Polttoainemittari
5. Varoitus- ja merkkivalot
6. LCD-näyttö

❊ Autossa oleva mittaristo voi poiketa kuvassa esitetystä. Lisätietoja on tämän luvun kohdassa "Mittarit".

Mittariston säädöt

Mittariston valaistuksen säätäminen (jos varusteena)

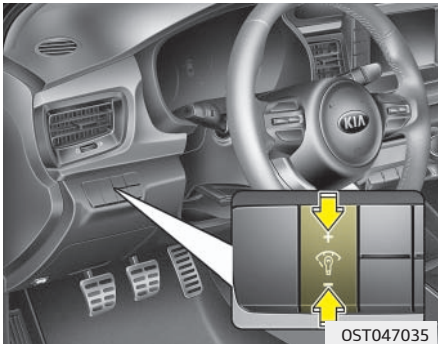

⚠ VAROITUS

Älä koskaan säädä mittaristoa ajon aikana. Saatat menettää auton hallinnan ja joutua onnettomuuteen, josta voi aiheutua esine- tai henkilövahinkoja tai hengenvaarallisia vammoja.

Mittariston valaistuksen kirkkautta voidaan säätää painamalla mittariston valaistuksen säätöpainiketta (”+” tai ”–”), kun virtalukko tai moottorin Start/Stop-painike on ON-asennossa tai kun seisontavalot ovat päällä.

■ Tyypin A mittaristo

OYB046120

■ Tyypin B mittaristo

OYB046121

- Kun mittariston valaistuksen säätöpainiketta pidetään painettuna (”+” tai ”–”), valaistuksen kirkkaus muuttuu jatkuvasti.
- Kun kirkkaus saavuttaa enimmäis- tai vähimmäistason, kuuluu äänimerkki.

LCD-näytön säädöt

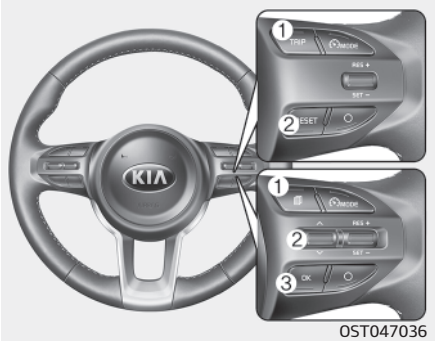

LCD-näytön tilaa voidaan vaihtaa ohjauspyörässä olevilla säätöpainikkeilla.
– Tyyppi A

(1) TRIP: TRIP-painike käyttötilan vaihtamista varten.
(2) RESET: RESET-painike valitun valikkokohdan tai nollaamista varten.

- Tyyppi B

(1) 🗐 : MODE-painike LCD-TILAN vaihtamista varten
(2) ∧/∨ : SIIRRY-rullakytkin valikkovaihtoehtojen valitsemista varten
(3) OK: SET/RESET-painike kohteiden asettamista tai nollaamista varten

❊ Katso lisätietoja LCD-tiloista tämän luvun kohdasta "LCD-näyttö".

Mittarit

Nopeusmittari

■ Tyyppi A (km/h)

OST047104

■ Tyyppi B (MPH, km/h)

OST047105

Nopeusmittari näyttää ajonopeuden kilometreinä tunnissa (km/h) ja/tai maileina tunnissa (mph).

Kierroslukumittari

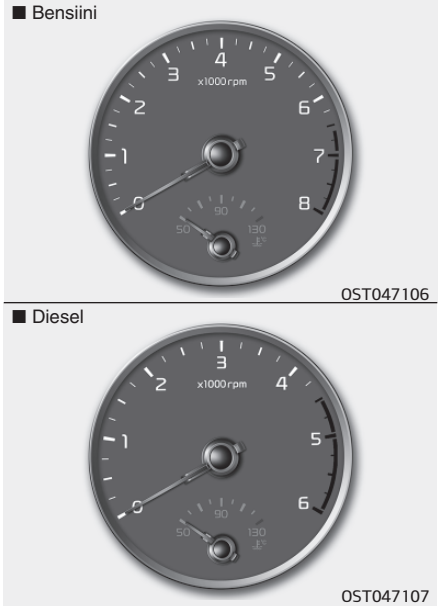

Kierroslukumittari ilmaisee moottorin likimääräisen kierrosmäärän minuutin aikana (rpm).
Käytä kierroslukumittaria oikeiden vaihtohetkien valitsemiseen ja estääksesi moottorin käyttämisen liian alhaisilla ja/tai korkeilla kierroksilla.

⚠ HUOMIO

Älä käytä moottoria käyntinopeusmittarin PUNAISELLA ALUEELLA. Tämä saattaa aiheuttaa vakavia moottorivahinkoja.

Moottorin lämpömittari

Tämä mittari näyttää moottorin jäähdytysnesteen lämpötilan virta-avaimen ollessa ON-asennossa.

⚠ HUOMIO

Jos mittarin osoitin liikkuu normaalin toiminta-alueen ulkopuolelle kohti 130-asentoa, on kyseessä ylikuumeneminen, joka saattaa vahingoittaa moottoria.
Älä jatka ajamista ylikuumentuneella moottorilla. Lisätietoja on luvun 7 kohdassa "Moottori ylikuumenee".

⚠ VAROITUS

Älä koskaan poista jäähdyttimen korkkia, kun moottori on kuuma. Jäähdytysneste on paineistettua ja voi purkautua ulos aiheuttaen vakavia palovammoja. Odota, kunnes moottori on jäähtynyt ennen jäähdytysnesteen lisäämistä säiliöön.

Polttoainemittari

Polttoainemittari osoittaa likimääräisesti polttoainesäiliössä olevan polttoaineen määrän.

✻ HUOMAUTUS

- Polttoainesäiliön tilavuus ilmoitetaan luvussa 9.
- Polttoainemittari on varustettu alhaisen polttoainemäärän varoitusvalolla, joka syttyy polttoainesäiliön ollessa lähes tyhjä.
- Koska polttoaine liikkuu polttoainesäiliössä ajon aikana, esimerkiksi kaarteissa, polttoainemittarin lukema saattaa vaihdella tai polttoainemäärän varotusvalo saattaa syttyä.

⚠ VAROITUS

■ Polttoainemittari

Polttoaineen ajaminen loppuun voi altistaa auton matkustajat vaaratilanteeseen.

Sinun tulee pysähtyä ja hankkia lisäpolttoainetta mahdollisimman pian varoitusvalon syttymisen jälkeen tai kun mittarin osoitin lähestyy 0-tasoa.

⚠ HUOMIO

Vältä hyvin alhaisella polttoainemäärällä ajamista. Polttoainesäiliön ajaminen loppuun aiheuttaa epätäydellistä palamista vahingoittaen katalysaattoria.

Matkamittari

Matkamittari näyttää autolla ajetun kokonaismatkan, ja sen avulla tulee määrittää myös määräaikaishuoltojen ajankohdat.

- Matkamittarin näyttöalue: 0 ~ 1 599 999 km tai 0 ~ 999 999 mailia.

Ulkolämpötilan mittari

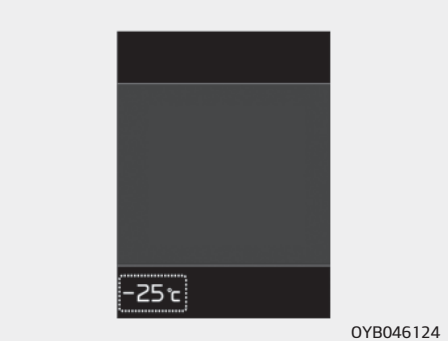

OYB046124

Tämä mittari näyttää ulkolämpötilan 1 °C:n (1 °F:n) tarkkuudella.
- Lämpötila-alue:
- Tyyppi A: –40 °C ~ 85 °C (–40 °F ~ 199 °F)
- Tyyppi B: –40 °C ~ 85 °C (–40 °F ~ 211°F)

Näytön lämpötilalukema päivittyy viiveellä tavalliseen lämpömittariin verrattuna, jotta kuljettajan huomio ei siirtyisi pois ajamisesta.
Mahdollistaa lämpötilayksikön vaihtamisen celsiusasteiden (°C) ja fahrenheitasteiden (°F) välillä)

- Tyypin A mittaristo
  Paina TRIP-painiketta vähintään 5 sekunnin ajan.
- Tyypin B mittaristo
  Lämpötilayksikköä voidaan vaihtaa käyttämällä LCD-näyttöjen "Mukautettavat asetukset" -tilaa.

❈ Lisätietoja on tämän luvun kohdassa "LCD-näytöt".

Vaihdeilmaisin

Automaattivaihteiston vaihdeilmaisin (jos varusteena)

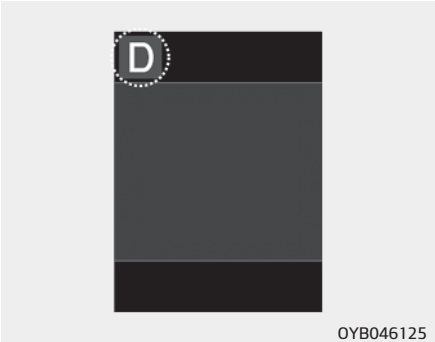

OYB046125

Tämä ilmaisin näyttää automaattivaihteiston vaihteenvalitsimen asennon.
- Pysäköintivaihde: P
- Peruutusvaihde: R
- Vapaa-asento: N
- Ajo: D
- 4-vaihteinen vaihteisto
  - Käsivalintatila: 1, 2, 3, 4
- 6-vaihteinen vaihteisto
  - Käsivalintatila: 1, 2, 3, 4, 5, 6

Automaattivaihteiston vaihdeilmaisin käsivalintatilassa (jos varusteena)

OYB046126

Käsivalintatilassa tämä merkkivalo ilmoittaa, mitä vaihdetta kannattaa käyttää polttoaineen säästämiseksi.
- 4-vaihteinen vaihteisto
  - Vaihto suuremmalle : ▲$_2$, ▲$_3$, ▲$_4$

• 6-vaihteinen vaihteisto
  - suuremmalle :▲2, ▲3, ▲4, ▲5, ▲6

Esimerkki
▲3: Ehdottaa vaihtamaan suuremmalle eli 3. vaihteelle (kun 2. tai 1. vaihde on valittuna).
Tietoja ei näytetä, jos järjestelmässä on toimintahäiriö.

Manuaalivaihteiston vaihto-osoitin (jos varusteena)

Tämä merkkivalo ilmoittaa mitä vaihdetta kannattaa käyttää polttoaineen säästämiseksi.
• 5-vaihteiset vaihteistot
  - Vaihto suuremmalle : ▲$_2$, ▲$_3$, ▲$_4$, ▲$_5$
  - Vaihto pienemmälle : ▼$_3$, ▼$_4$
• 6-vaihteiset vaihteistot
  - Vaihto suuremmalle : ▲$_2$, ▲$_3$, ▲$_4$, ▲$_5$, ▲$_6$
  - Vaihto pienemmälle : ▼$_3$, ▼$_4$, ▼$_5$

Esimerkki
▲3: Ehdottaa vaihtamaan suuremmalle eli 3. vaihteelle (kun 2. tai 1. vaihde on valittuna).
▼3: Ehdottaa vaihtamaan pienemmälle eli 3. vaihteelle (kun 4., 5. tai 6. vaihde on valittuna).
Tietoja ei näytetä, jos järjestelmässä on toimintahäiriö.

Kaksoiskytkinvaihteiston vaihdeilmaisin (jos varusteena)

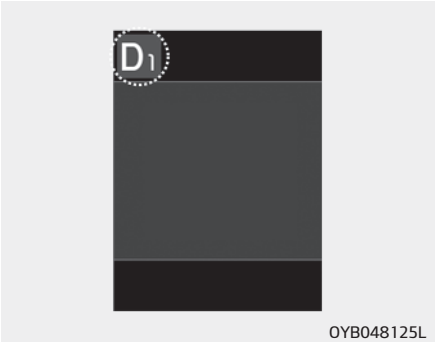

Tämä ilmaisin näyttää vaihteenvalitsimen asennon.
• Pysäköintivaihde: P
• Peruutusvaihde: R
• Vapaa-asento: N
• Ajo: D1, D2, D3, D4, D5, D6, D7
• Käsivalintatila: S1, S2, S3, S4, S5, S6, S7

LCD-NÄYTÖT (JOS VARUSTEENA)

Esittely

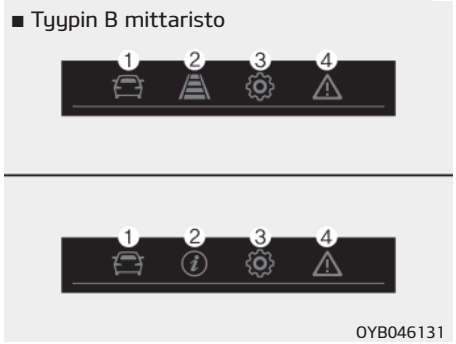

LCD-näytöillä esitetään kuljettajille seuraavia tietoja.
- Matkatiedot
- LCD-tilat
- Varoitusviestit

Matkatiedot (ajotietokone)

Ajotietokone on mikroprosessoriohjattu kuljettajan tietojärjestelmä, joka esittää näytöllä ajamiseen liittyvää tietoa.

✻ HUOMAUTUS

Eräät ajotietokoneeseen tallennetut tiedot (esimerkiksi keskinopeus) nollautuvat, jos akkukaapelit kytketään irti.

Ajotietokoneen tilat

- Tyypin A mittaristo

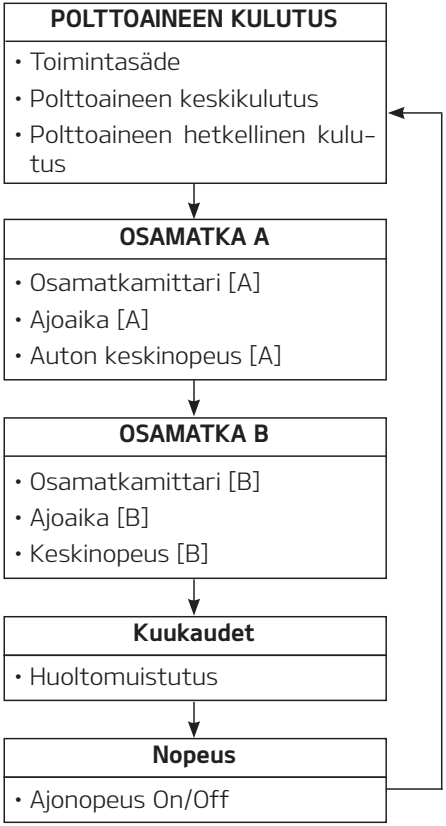

Voit vaihtaa ajotietokoneen näyttötilaa painamalla TRIP-painiketta.
- Tyypin B mittaristo

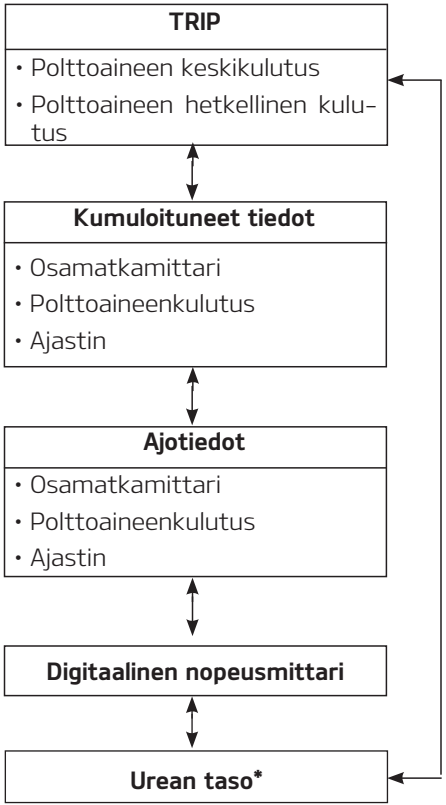

Vaihda ajotietokoneen näyttötilaa vierittämällä SIIRRY-kytkintä (∧/∨) ajotietokonetilassa.

* : mikäli varusteena

Osamatkamittari A/B (tyypin A mittaristo)

Osamatkamittari (1)

- Toiminto näyttää matkan, joka on ajettu osamatkamittarin edellisen nollauksen jälkeen.
  - Näyttöalue: 0–1 599 999 km tai 0–999 999 mailia
- Voit nollata osamatkamittarin painamalla ohjauspyörän RESET-painiketta yli yhden sekunnin ajan osamatkamittarin ollessa näytössä.

Ajoaika (2)

- Ajoaika osoittaa ajoajan toiminnon edellisen nollauksen jälkeen.
  - Aika-alue (hh:mm): 00:00–99:59
- Voit nollata ajoajan painamalla ohjauspyörän RESET-painiketta yli yhden sekunnin ajan, kun ajoaika on näkyvissä.

✻ HUOMAUTUS

Ajoaikaa lasketaan moottorin ollessa käynnissä, vaikka auto ei liikkuisi.

Auton keskinopeus (3)

- Ajotietokone laskee auton keskinopeuden toiminnon edellisen nollauksen jälkeisen ajomatkan ja -ajan perusteella.
  - Nopeusalue: 0–250 km/h tai mph
- Voit nollata keskinopeuden painamalla ohjauspyörän RESET-painiketta yli yhden sekunnin ajan keskinopeuden näkyessä näytössä.

✻ HUOMAUTUS

- Keskinopeutta ei näytetä, jos autolla on ajettu alle 50 metriä tai alle 10 sekuntia sen jälkeen, kun virta-avain on käännetty ON-asentoon.
- Keskinopeuden määritys jatkuu moottorin ollessa käynnissä, vaikka auto ei liikkuisi.

Polttoaineenkulutus

■ Tyypin A mittaristo

OYB046128

■ Tyypin B mittaristo

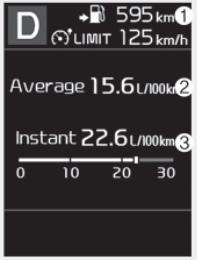

OYB046127

Toimintamatka jäljellä olevalla polttoaineella (1)

- Toimintamatka on arvioitu matka, joka jäljellä olevalla polttoaineella voidaan ajaa.
  - Etäisyysalue: 1–9999 km tai 1–9999 mailia.
- Jos arvioitu toimintamatka on alle 1 km, ajotietokone näyttää toimintamatkan sijasta kolme viivaa (---).

✻ HUOMAUTUS

- Jos auto ei ole tasaisella alustalla tai akku on irrotettu, toimintamatkatieto ei saata olla käytettävissä.
- Todellinen ajomatka jäljellä olevalla polttoaineella voi poiketa ajotietokoneen ilmoittamasta toimintamatkan arvosta, joka on pelkkä arvio.
- Ajotietokone ei ehkä rekisteröi polttoaineen lisäystä, jos autoon lisätään alle 6 litraa polttoainetta.
- Hetkellinen polttoaineenkulutus ja toimintamatka saattavat vaihdella huomattavasti ajo-olosuhteiden, ajotavan ja auton kunnon mukaan.

Polttoaineen keskikulutus (2)

- Järjestelmä laskee polttoaineen keskikulutuksen edellisen nollauksen jälkeisen ajomatkan ja polttoaineen kulutuksen perusteella.
  - Arvoalue: 0–99,9 km/l, l/100 km tai MPG
- Polttoaineen keskikulutus voidaan nollata manuaalisesti tai automaattisesti.

Manuaalinen nollaus

Voit nollata polttoaineen keskikulutuksen manuaalisesti painamalla ohjauspyörän RESET-painiketta (tyypin A mittaristo) tai OK-painiketta (tyypin B mittaristo) yli yhden sekunnin ajan, kun polttoaineen keskikulutus on näkyvissä.

Automaattinen nollaus (tyypin B mittaristo)

Jos haluat, että polttoaineen keskikulutus nollautuu automaattisesti tankkauksen yhteydessä, valitse "Fuel economy auto reset" -tila LCD-näyttöjen mukautettavien asetusten valikossa (katso kohtaa "LCD-näytöt").

- OFF – Voit nollata arvot käsitoimisesti käyttämällä ajotietokoneen reset-painiketta.
- Ajon aikana – Auto palautuu automaattisesti oletusarvoihin, kun sytytysvirran sammuttamisesta on kulunut 4 tuntia.
- Tankkauksen aikana – Kun on tankattu yli 6 litraa ja ajettu yli 1 km/h nopeudella, auto palautuu automaattisesti oletusarvoihin.

✻ HUOMAUTUS

Polttoaineen keskikulutus tulee näkyviin vasta, kun autolla on ajettu 10 sekuntia tai 50 metriä sen jälkeen, kun virta-avain tai moottorin käynnistyspainike on asetettu ON-asentoon.

Hetkellinen kulutus (3)

- Tässä kohdassa näytetään polttoaineen hetkellinen kulutus muutaman edellisen sekunnin aikana ajonopeuden ylittäessä 10 km/h.
  - Arvoalue: 0,0–30 km/l, l/100 km tai 0,0–50,0 MPG

Kumuloituneiden ajotietojen tila (tyypin B mittaristo)

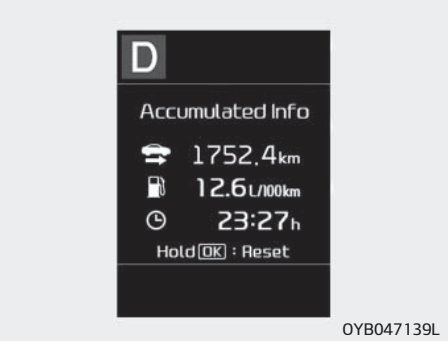

OYB047139L

Näytöllä näytetään kumuloituneet tiedot lähtien ajomäärän/polttoainetalouden/ajan tarkastelupisteestä.

- Kumuloituneiden tietojen laskeminen alkaa, kun autolla on ajettu yli 300 metriä.
- Jos painat "OK"-painiketta vähintään 1 sekunnin ajan kumuloituneiden tietojen ollessa näytöllä, tiedot nollataan.
- Tietoja kerätään, jos moottori käy, vaikka auto ei liikkuisikaan.

Edellisen ajomatkan tiedot (tyypin B mittaristo)

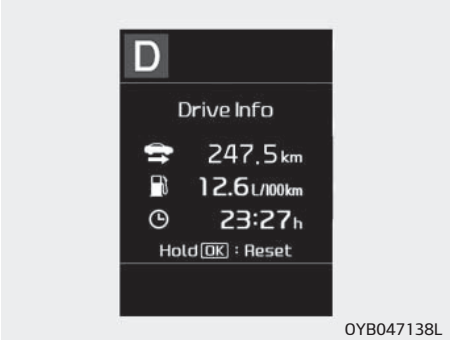

OYB047138L

Auto näyttää ajotiedot sytytysvirran kytkemisen jälkeiseltä jaksolta.

- Polttoaineenkulutuksen laskeminen alkaa, kun autolla on ajettu yli 300 metriä.
- Ajotiedot nollataan 4 tuntia sen jälkeen, kun sytytysvirta on sammutettu. Jos sytytysvirta siis kytketään uudelleen 4 tunnin sisällä, tietoja ei nollata.
- Jos painat "OK"-painiketta yli 1 sekunnin ajan ajotietojen ollessa näytöllä, tiedot nollataan.
- Tietoja kerätään, jos moottori käy, vaikka auto ei liikkuisikaan.

Digitaalinen nopeusmittari

■ Tyypin A mittaristo

OYB046130

■ Tyypin B mittaristo

OYB046129

Osoittaa senhetkisen ajonopeuden.

Ureamäärän mittari (dieselmoottori)

■ Tyyppi A

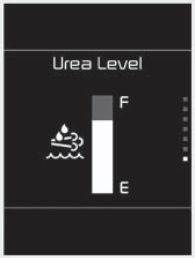

OYB078113L

■ Tyyppi B

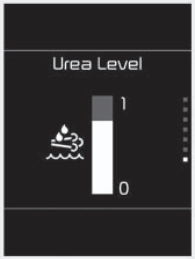

OYB078135L

Tässä tilassa näytetään ureasäiliössä jäljellä olevan urealiuoksen määrä.

Vaihteiston lämpötila (kaksoiskytkinvaihteisto, mikäli varusteena)

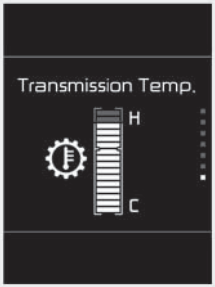

OYB048140L

Tässä tilassa näytetään kaksoiskytkinvaihteiston lämpötila.

LCD-tilat (mittaristotyyppi B)

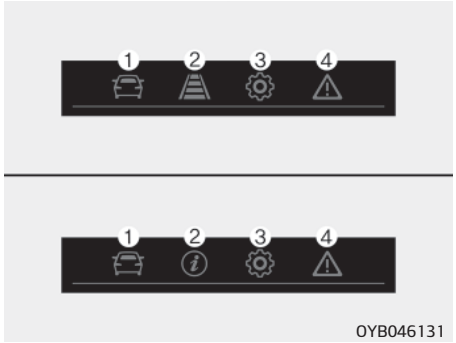

1. Ajotietokonetila
   Tämä tila näyttää ajamiseen liittyviä tietoja, kuten osamatkamittarin, polttoaineenkulutuksen jne.
   Lisätietoja on tämän kappaleen osassa "Ajotietokone".
2. Avustustila
   - : Tässä tilassa näytetään alla olevien toimintojen tilat.
     - Kaistavahtijärjestelmä (LKA)
     - Kuljettajan vireystilan valvonta (DAW)
     - Rengaspaineiden tila.
   - : Tämä tila näyttää rengaspaineiden tilan.
3. Käyttäjäasetustila
   Tässä tilassa on mahdollista muuttaa ovia, valoja jne. koskevia asetuksia.
4. Yleisvaroitustila
   Tämä tila ilmoittaa varoitusviesteistä, jotka liittyvät rengaspaineiden valvontajärjestelmän vikoihin, alhaiseen paineeseen, matalaan moottoriöljyn tasoon tai etutörmäyksen estojärjestelmän (FCA) (jos varusteena), kuolleen kulman varoitusjärjestelmän (BCW) (jos varusteena) tai kaukovaloavustimen (HBA) (jos varusteena) vikoihin.

❊ LCD-tilojen valitsemisesta annetaan tietoja tämän luvun kohdassa "LCD-näytön säädöt".

Huoltotila

Seuraava huolto (Service in)

Tämä toiminto laskee ja osoittaa, kuinka paljon ajokilometrejä tai päiviä on jäljellä seuraavaan määräaikaishuoltoon. Jos seuraavaan huoltokertaan on jäljellä korkeintaan 1500 km tai 30 päivää, "Service in" -viesti tulee näkyviin muutaman sekunnin ajaksi aina, kun asetat virta-avaimen tai moottorin Start/Stop-painikkeen ON-asentoon.

Huoltotarve (Service required)

Jos autoa ei ole huollettu järjestelmään asetetun huoltovälin mukaisesti, huollon tarpeesta ilmoittava "Service required" -viesti tulee näkyviin muutaman sekunnin ajaksi aina, kun asetat virta-avaimen tai moottorin Start/Stop-painikkeen ON-asentoon.
Huoltovälin palauttaminen aikaisemmin asetetun ajomatkan tai aikavälin mukaiseksi:

- Paina RESET-painiketta yli 1 sekuntia. (Tyypin A mittaristo)
- Paina OK-painiketta (Reset) yli 1 sekuntia. (Tyypin B mittaristo)

❊ HUOMAUTUS

Ajomatka ja aikaväli voivat olla virheelliset alla esitetyissä tilanteissa.
- Akkukaapeli on irrotettu.
- Sulakekytkin on asetettu off-asentoon.
- Akkuvaraus on tyhjentynyt.

Käyttäjäasetustila (tyypin B mittaristo)

Tässä tilassa on mahdollista muuttaa ovia, valoja jne. koskevia asetuksia.

⚠ VAROITUS

Älä säädä käyttäjäasetuksia ajon aikana. Saatat menettää ohjauksen hallinnan, joka voi johtaa henkilövahinkoihin tai onnettomuuksiin.

Edit settings after shifting to P / Edit settings after engaging parking brake (Muuta asetuksia vasta pysäköintivaihteen/seisontajarrun kytkemisen jälkeen)

Tämä varoitusviesti näkyy, jos yrität muokata käyttäjäasetuksia ajon aikana.

- Automaattivaihteisto/kaksoiskytkinvaihteisto
  Turvallisuussyistä käyttäjäasetuksia tulee muuttaa vasta seisontajarrun kytkemisen tai vaihteenvalitsimen P-asentoon siirron jälkeen.

- Käsivaihteisto
  Turvallisuussyistä käyttäjäasetuksia tulee muuttaa vasta seisontajarrun kytkemisen jälkeen.

Kuljettajaa avustavat järjestelmät (jos varusteena)

- **Kaistaturvallisuus (jos varusteena)**:
  - LKA (aktiivinen kaistavahti): Ottaa aktiivisen kaistavahtitilan käyttöön.
  - LDW (kaistavaroitin): Aktivoi kaistanvaihdon varoitustoiminnon.

❈ Katso lisätietoja luvun 6 kohdasta "Aktiivinen kaistavahti (LKA)".

- **Kuljettajan vireystilan valvontajärjestelmä (DAW) (jos varusteena)**
  Kuljettajan vireystilan valvontajärjestelmän herkkyyden säätäminen.
  - Off/Normal/High (ei käytössä / normaali / suuri)

❈ Lisätietoja on luvun 6 kohdassa "Kuljettajan vireystilan valvontajärjestelmä (DAW)".

- **Etutörmäyksen estojärjestelmä (FCA) (jos varusteena): Kun tämä asetus on valittuna, etutörmäyksen estojärjestelmä on käytössä.**

❈ Lisätietoja on luvun 6 kohdassa "Etutörmäyksen estojärjestelmä (FCA)".

- **Törmäysvaroitin (FCW) (jos varusteena) : Valitse törmäysvaroittimen herkkyystaso.**
  - Late/Normal/Early (myöhäinen/normaali/aikainen)

❈ Lisätietoja on luvun 6 kohdassa "Etutörmäyksen estojärjestelmä (FCA)".

- **Kuolleen kulman varoitin (BCW) (jos varusteena) :**
  - Kun tämä asetus on valittuna, kuolleen kulman varoittimen varoitusäänimerkki on käytössä.

❈ Lisätietoja on luvun 6 kohdassa "Kuolleen kulman varoitusjärjestelmä".

- **Risteävän liikenteen varoitus (RCCW) (jos varusteena)**
  Mahdollistaa risteävän liikenteen varoitusjärjestelmän (RCCW) käyttöönoton tai käytöstä poiston.

❈ Lisätietoja on luvun 6 kohdassa "Kuolleen kulman varoitusjärjestelmä".

Ovet

- **Automatic Lock (automaattinen lukitus)**
  - Disable (pois käytöstä): Automaattinen keskuslukitus poistetaan käytöstä.
  - Enable on Speed (käyttöönotto nopeuden mukaan): Kaikki ovet lukittuvat automaattisesti, kun ajonopeus ylittää 15 km/h.

- Enable on Shift (käyttöönotto vaihdettaessa): Kaikki ovet lukittuvat automaattisesti, kun automaattivaihteiston vaihteenvalitsin siirretään P-asennosta R-, N- tai D-asentoon.

- **Automatic Unlock, automaattinen lukituksen avaustoiminto**
  - Disable (pois käytöstä): Automaattinen ovien lukituksen avaus poistetaan käytöstä.
  - Vehicle Off/Key out (auton virta sammutettu / avain poissa; jos varusteena): Kaikkien ovien lukitus avautuu automaattisesti, kun virta-avain otetaan virtalukosta tai moottorin Start/Stop-painike asetetaan OFF-asentoon.
  - On Shift to P (vaihdettaessa P-asentoon): Kaikkien ovien lukitus avautuu automaattisesti, kun automaattivaihteiston vaihteenvalitsin siirretään P-asentoon.

Valot

- **One Touch Turn Signal, kaistanvaihtotoiminto**
  - Off (pois päältä): Kaistanvaihtotoiminto on poissa käytöstä.
  - 3, 5, 7 Flashes: Suuntavilkut vilkkuvat automaattisesti 3, 5 tai 7 kertaa, kun suuntavilkkuvipua siirretään hieman.

❈ Katso lisätietoja tämän luvun kohdasta "Valot".

- **Head Lamp Delay, ajovalojen saattovalotoiminto**
  - Kun tämä asetus on valittuna, ajovalojen saattovalotoiminto on käytössä.

Mukavuus

- **Pyyhkijän/valaistuksen tilanäyttö – Wiper/Light Display (jos varusteena):** Kun tämä asetus on valittuna, pyyhkimien/valojen näyttö on käytössä.
- **Vaihdevivun asennon ilmaisin – Gear Position Pop-up (jos varusteena):** Kun tämä asetus on valittuna, vaihdevivun asennon näyttö aktivoituu.

Huoltoväli

- **Huoltoväli – Service Interval**
  Huoltovälin osoituksen kytkeminen käyttöön / pois käytöstä.
- **Huoltovälin säätäminen – Adjust Interval**
  Huoltovälin säätäminen (km tai kk).
- **Nollaus – Reset**
  Huoltovälin osoituksen nollaus.

Muut toiminnot

- **Polttoaineenkulutuksen automaattinen nollaus – Fuel Economy Auto Reset**
  - Off: Polttoaineen keskikulutus ei nollaudu automaattisesti polttoaineen täytön yhteydessä.
  - Käynnistyksen jälkeen – After Ignition: Polttoaineen keskikulutus nollautuu automaattisesti, kun moottorin sammuttamisesta on kulunut 4 tuntia.
  - Tankkaamisen jälkeen – After Refueling: Polttoaineen keskikulutus nollautuu automaattisesti polttoaineen täytön yhteydessä.
- **Polttoaineenkulutuksen yksikkö – Fuel Economy Unit**
  Kulutuksen yksikön valitseminen. (km/L ↔ L/100km, UK gallon ↔ US gallon)
- **Lämpötilayksikkö – Temperature Unit**
  Valitse lämpötilayksikkö. (°C,°F)

Kieli (Language)

Valitse käyttöliittymän kieli

Nollaus – Reset

Tehdasasetusten palautus valikkoihin Käyttäjäasetukset-tilassa. Kaikki Käyttäjäasetukset-tilan valikot palautetaan tehdasasetuksiin lukuun ottamatta käyttökieltä ja huoltoväliä.

Varoitusviestit

LCD-näyttöön tulee varoitusviesteja kuljettajan varoittamiseksi. Näyttö sijaitsee mittariston keskellä.
Varoitusviesti saattaa näkyä eri tavoin riippuen mittaristosta ja joissakin mittaristoissa varoitusviesti ei ehkä näy lainkaan.
Varoitusviesti on joko symboli, symboli ja teksti tai pelkkä teksti.

Ovi, konepelti tai takaluukku auki

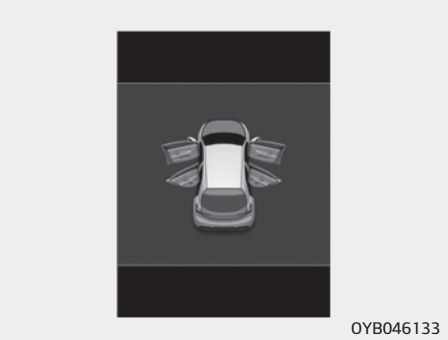

- Tämä varoitus osoittaa oven, konepellin tai takaluukun olevan auki.

Kattoluukku auki (jos varusteena)

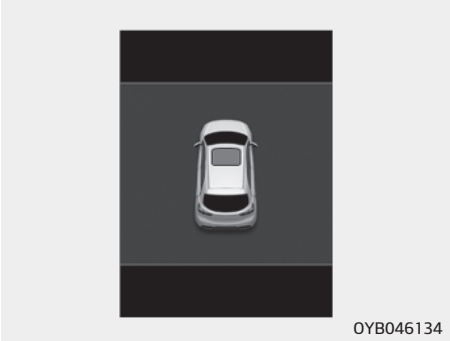

- Tämä varoitus tulee näyttöön, jos moottori sammutetaan kattoluukun ollessa auki.

Engine has overheated (Moottori ylikuumentunut)

- Tämä varoitusviesti näkyy, kun jäähdytysnesteen lämpötila on yli 120 °C. Tämä tarkoittaa, että moottori on ylikuumentunut ja voi vaurioitua.

❈ Jos auton moottori on ylikuumentunut, katso luvun 7 kohtaa "Ylikuumeneminen".

Shift to P (Siirrä vaihteenvalitsin P-asentoon; kun varusteena on älyavainjärjestelmä ja automaatti-/kaksoiskytkinvaihteisto)

- Tämä varoitusviesti tulee näyttöön, jos yrität sammuttaa moottorin, kun vaihteenvalitsin ei ole P-asennossa.
- Tässä tapauksessa käynnistyspainike siirtyy ACC-asentoon (jos painat moottorin Start/Stop-painiketta uudelleen, se palaa ON-asentoon).

Low Key Battery (Avaimen pariston varaus alhainen; kun varusteena on älyavainjärjestelmä)

- Tämä varoitusviesti tulee näkyviin, jos älyavaimen pariston varaus on heikko, kun moottorin Start/Stop-painike asetetaan OFF-asentoon.

Press START button while turning wheel (Paina käynnistyspainiketta kääntäessäsi ohjauspyörää; kun varusteena on älyavainjärjestelmä)

- Tämä varoitusviesti tulee näyttöön, jos ohjauslukko ei vapaudu normaalisti, kun moottorin Start/Stop-painiketta painetaan.
- Viesti tarkoittaa, että sinun tulee kääntää ohjauspyörää oikealle ja vasemmalle samalla, kun painat Start/Stop-painiketta.

Steering wheel unlocked (Ohjauslukko on auki; kun varusteena on älyavainjärjestelmä)

- Tämä varoitusviesti tulee näkyviin, jos ohjauslukko ei kytkeydy päälle, kun moottorin Start/Stop-painike asetetaan OFF-asentoon.

Check steering wheel lock system (Tarkasta ohjauslukko; kun varusteena on älyavainjärjestelmä)

- Tämä varoitusviesti tulee näkyviin, jos ohjauslukko ei kytkeydy normaalisti päälle, kun moottorin Start/Stop-painike asetetaan OFF-asentoon.

Press brake pedal to start engine (Paina jarrupoljinta moottorin käynnistämiseksi; kun varusteena on älyavainjärjestelmä ja automaattivaihteisto/kaksoiskytkinvaihteisto)

- Tämä varoitusviesti tulee näyttöön, jos moottorin Start/Stop-painike asetetaan kahdesti peräkkäin ACC-asentoon ilman, että jarrupoljinta painetaan.
- Viesti tarkoittaa, että sinun täytyy painaa jarrupoljinta moottorin käynnistämiseksi.

Press clutch pedal to start engine (Paina kytkinpoljinta moottorin käynnistämiseksi; kun varusteena on älyavainjärjestelmä ja käsivaihteisto)

- Tämä varoitusviesti tulee näkyviin, jos moottorin Start/Stop-painike asetetaan kahdesti peräkkäin ACC-asentoon ilman, että kytkinpoljinta painetaan.
- Se tarkoittaa, että sinun täytyy painaa kytkinpoljinta moottorin käynnistämiseksi.

Key not in vehicle (Avain ei ole autossa; kun varusteena on älyavainjärjestelmä)

- Tämä varoitusviesti tulee näyttöön, jos älyavain ei ole autossa, kun moottorin käynnistyspainiketta painetaan.
- Se tarkoittaa, että sinun tulee pitää älyavainta aina mukanasi.

Key not detected (Avainta ei havaittu; kun varusteena on älyavainjärjestelmä)

- Tämä varoitusviesti tulee näyttöön, jos järjestelmä ei tunnista älyavainta painettaessa moottorin Start/Stop-painiketta.

Press start button again (Paina käynnistyspainiketta uudelleen; kun varusteena on älyavainjärjestelmä)

- Tämä varoitusviesti näkyy, jos Start/Stop-painike ei toimi järjestelmävirheen vuoksi.
- Viesti tarkoittaa, että voit yrittää käynnistää moottorin painamalla Start/Stop-painiketta uudelleen.
- Jos varoitus näkyy Start/Stop-painikkeen jokaisen painalluksen yhteydessä, suosittelemme, että tarkastutat auton ammattihuoltoliikkeessä. Suosittelemme käyntiä valtuutetulla Kia-jälleenmyyjällä tai huollon yhteistyökumppanilla.

Press START button with key (Paina käynnistyspainiketta älyavaimella; kun varusteena on älyavainjärjestelmä)

- Tämä varoitusviesti tulee näkyviin, jos moottorin Start/Stop-painiketta painetaan, kun varoitusviesti "Key not detected" (avainta ei havaittu) on näkyvissä.
- Tällöin ajonestojärjestelmän merkkivalo vilkkuu.

Check BRAKE SWITCH fuse (Tarkista jarruvalovalokoskettimen sulake; kun varusteena on älyavainjärjestelmä ja automaatti-/kaksoiskytkinvaihteisto)

- Tämä varoitusviesti näkyy, kun jarrukytkimen sulake on irrotettu.
- Se tarkoittaa, että sulake tulee vaihtaa uuteen. Jos et voi vaihtaa sulaketta heti, voit käynnistää moottorin painamalla Start/Stop-painiketta 10 sekunnin ajan sen ollessa ACC-asennossa.

Shift to P or N to start engine (Vaihda pysäköintivaihteelle P tai vapaalle N moottorin käynnistämiseksi; kun varusteena on älyavainjärjestelmä ja automaatti-/kaksoiskytkinvaihteisto)

- Tämä varoitusviesti näkyy, jos yrität käynnistää moottorin ja vaihteenvalitsin ei ole P- tai N-asennossa.

✻ HUOMAUTUS

Moottori voidaan käynnistää vaihteenvalitsimen ollessa N-asennossa (vapaalla). Turvallisuussyistä moottori kuitenkin kannattaa käynnistää vaihteenvalitsimen ollessa P-asennossa.

Check DAW System (Tarkista kuljettajan vireystilan valvontajärjestelmä; jos varusteena)

Tämä varoitusviesti tulee näyttöön, jos kuljettajan vireystilan valvontajärjestelmässä on toimintahäiriö. Tarkastuta auto tässä tapauksessa ammattihuoltoliikkeessä. Suosittelemme käyntiä valtuutetulla Kia-jälleenmyyjällä tai huollon yhteistyökumppanilla.

✻ Lisätietoja on luvun 6 kohdassa "Kuljettajan vireystilan valvontajärjestelmä (DAW)".

Check BCW System (Tarkista kuolleen kulman varoitusjärjestelmä; jos varusteena)

Varoitusviesti tulee näyttöön, jos kuolleen kulman varoitusjärjestelmässä on toimintahäiriö. Tarkastuta auto tässä tapauksessa ammattihuoltoliikkeessä. Suosittelemme käyntiä valtuutetulla Kia-jälleenmyyjällä tai huollon yhteistyökumppanilla.

✻ Lisätietoja on luvun 6 kohdassa "Kuolleen kulman varoitusjärjestelmä".

Jäisen tien varoitusvalo (jos varusteena)

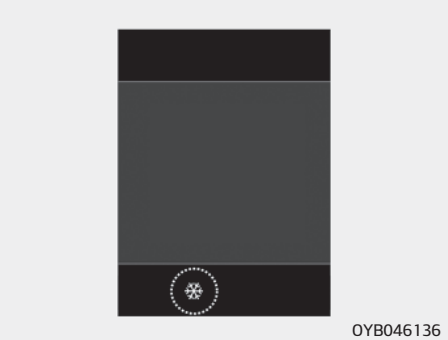

Tämä varoitusvalo varoittaa kuljettajaa mahdollisesti jäisestä tienpinnasta.
Seuraavissa olosuhteissa varoitusvalo (sekä ulkolämpötilan mittari) vilkkuu 5 kertaa ja syttyy sitten palamaan jatkuvasti ja varoitusäänimerkki kuuluu kerran.

- Ulkolämpötilan mittarin osoittama lämpötila on alle 4 °C.

✻ HUOMAUTUS

Jos jäisen tien varoitusvalo syttyy ajon aikana, sinun tulee ajaa keskittyneemmin ja varovaisemmin välttäen ylinopeutta, nopeita kiihdytyksiä tai jarrutuksia sekä nopeita ohjausliikkeitä yms.

VAROITUS- JA MERKKIVALOT

Varoitusvalot

✻ HUOMAUTUS

■ Varoitusvalot

Varmista, että kaikki varoitusvalot sammuvat moottorin käynnistämisen jälkeen. Selvitä aina, mitä mahdollisesti palamaan jäävät valot ilmaisevat.

Turvatyynyjärjestelmän varoitusvalo

Tämä varoitusvalo syttyy seuraavissa tapauksissa:

- Virta-avain tai moottorin Start/Stop-painike asetetaan ON-asentoon.
  - Valo syttyy noin kuuden sekunnin ajaksi ja sammuu sitten.
- Turvatyynyjärjestelmässä on toimintahäiriö.
  Tarkastuta auto tässä tapauksessa ammattihuoltoliikkeessä. Suosittelemme käyntiä valtuutetulla Kia-jälleenmyyjällä tai huollon yhteistyökumppanilla.

Turvavyön varoitusvalo

Varoitusvalo ilmoittaa kuljettajalle, ettei turvavyötä ole kiinnitetty.

✻ Katso lisätietoja luvun 3 kohdasta "Turvavyöt".

Seisontajarrun ja jarrunesteen varoitusvalo

Tämä varoitusvalo syttyy seuraavissa tapauksissa:

- Virta-avain tai moottorin Start/Stop-painike asetetaan ON-asentoon.
  - Valo palaa noin kolmen sekunnin ajan.
  - Se jää palamaan, jos seisontajarru on kytketty.
- Seisontajarru kytketään.
- Jarrunestesäiliön nestetaso on liian matala.
  - Jos varoitusvalo syttyy, kun seisontajarru on vapautettu, jarrunestesäiliön nestetaso on liian matala.

Jos jarrunestesäiliön nestetaso on liian matala:

1. Aja varovaisesti lähimpään turvalliseen pysähtymispaikkaan ja pysäytä auto.
2. Sammuta moottori, tarkista jarrunestesäiliön nestetaso välittömästi ja lisää jarrunestettä tarvittaessa (katso lisätietoja luvun 8 kohdasta "Jarruneste"). Tarkista sitten, näkyykö jarrujärjestelmän osissa merkkejä nestevuodosta. Älä aja autolla, jos havaitset merkkejä jarrunestevuodosta, jos varoitusvalo ei sammu tai jos jarrut eivät toimi normaalisti.
   Hinauta auto tässä tapauksessa ammattihuoltoon tarkistettavaksi. Suosittelemme käyntiä valtuutetulla Kia-jälleenmyyjällä tai huollon yhteistyökumppanilla.

Kaksipiirijarrujärjestelmä

Autosi on varustettu kaksipiirijarrujärjestelmällä. Tämä tarkoittaa, että voit yhä jarruttaa kahdella pyörällä, vaikka toinen piireistä rikkoutuisi.
Jarruttaminen ainoastaan yhdellä toimivalla jarrupiirillä vaatii pidemmän poljinliikkeen ja enemmän voimaa auton pysäyttämiseksi.
Myös auton pysähtymismatka on tavallista pidempi.
Jos jarrut hajoavat ajon aikana, vaihda pienemmälle vaihteelle hyödyntääksesi moottorijarrutusta ja pysäyttääksesi auton mahdollisimman nopeasti turvallisuuden rajoissa.

⚠ VAROITUS

■ Seisontajarrun ja jarrunesteen varoitusvalo

Älä aja autolla varoitusvalon palaessa. Jos sekä seisontajarrun että jarrunesteen varoitusvalo palavat, kun seisontajarru on vapautettu, jarrunestesäiliön nestetaso on liian matala.
Tarkastuta auto tässä tapauksessa ammattihuoltoliikkeessä. Suosittelemme käyntiä valtuutetulla Kia-jälleenmyyjällä tai huollon yhteistyökumppanilla.

Lukkiutumattoman jarrujärjestelmän (ABS) varoitusvalo

Tämä varoitusvalo syttyy seuraavissa tapauksissa:

- Virta-avain tai moottorin Start/Stop-painike asetetaan ON-asentoon.
  - Valo syttyy noin kolmen sekunnin ajaksi ja sammuu sitten.
- ABS-järjestelmässä on toimintahäiriö (auton tavallinen jarrujärjestelmä toimii, mutta lukkiutumaton jarrujärjestelmä ei ole käytössä).
  Tarkastuta auto tässä tapauksessa ammattihuoltoliikkeessä. Suosittelemme käyntiä valtuutetulla Kia-jälleenmyyjällä tai huollon yhteistyökumppanilla.

Elektronisen jarruvoiman jakojärjestelmän (EBD) varoitusvalo

Nämä kaksi varoitusvaloa palavat yhtäaikaisesti ajon aikana seuraavassa tapauksessa:

- ABS-järjestelmä ja auton tavallinen jarrujärjestelmä eivät ehkä toimi normaalisti.
  Tarkastuta auto tässä tapauksessa ammattihuoltoliikkeessä. Suosittelemme käyntiä valtuutetulla Kia-jälleenmyyjällä tai huollon yhteistyökumppanilla.

⚠ VAROITUS

■ Elektronisen jarruvoiman jakojärjestelmän (EBD) varoitusvalo

Kun sekä ABS-järjestelmän varoitusvalo että seisontajarrun ja jarrunesteen varoitusvalo palavat, autosi jarrujärjestelmä ei toimi normaalisti. Äkkijarrutus saattaa tällöin aiheuttaa vaaratilanteen.
Vältä äkkijarrutuksia ja ajamista suurella ajonopeudella.
Tarkistuta autosi viipymättä valtuutetussa ammattihuoltoliikkeessä. Suosittelemme käyntiä valtuutetulla Kia-jälleenmyyjällä tai huollon yhteistyökumppanilla.

✻ HUOMAUTUS

■ Elektronisen jarruvoiman jakojärjestelmän (EBD) varoitusvalo

Kun ABS-järjestelmän varoitusvalo palaa tai sekä ABS-järjestelmän että seisontajarrun ja jarrunesteen varoitusvalot palavat, nopeusmittari, matkamittari ja osamatkamittari eivät ehkä toimi. Myös sähköisen ohjaustehostimen (EPS) varoitusvalo

saattaa syttyä ja ohjaus saattaa muuttua kevyemmäksi tai raskaammaksi.
Tarkastuta järjestelmä tässä tapauksessa mahdollisimman pian ammattihuoltoliikkeessä.
Suosittelemme käyntiä valtuutetulla Kia-jälleenmyyjällä tai huollon yhteistyökumppanilla.

Sähköisen ohjaustehostimen (EPS) varoitusvalo

Tämä varoitusvalo syttyy seuraavissa tapauksissa:

- Virta-avain tai moottorin Start/Stop-painike asetetaan ON-asentoon.
  - Merkkivalo syttyy, kun virta-avain käännetään ON-asentoon, ja sammuu n. 3 sekunnin kuluttua.
- Sähköisessä ohjaustehostimessa on toimintahäiriö.
  Tarkastuta auto tässä tapauksessa ammattihuoltoliikkeessä. Suosittelemme käyntiä valtuutetulla Kia-jälleenmyyjällä tai huollon yhteistyökumppanilla.

Vikamerkkivalo (MIL)

Tämä varoitusvalo syttyy seuraavissa tapauksissa:

- Virta-avain tai moottorin Start/Stop-painike asetetaan ON-asentoon.
  - Valo palaa siihen saakka, kun moottori käynnistetään.
- Päästöjenhallintajärjestelmässä on toimintahäiriö.
  Tarkastuta auto tässä tapauksessa ammattihuoltoliikkeessä. Suosittelemme käyntiä valtuutetulla Kia-jälleenmyyjällä tai huollon yhteistyökumppanilla.

⚠ HUOMIO

■ Vikamerkkivalo (MIL)

Ajaminen vikamerkkivalon (MIL) palaessa voi aiheuttaa päästönestojärjestelmään vaurioita, jotka vaikuttavat auton ajettavuuteen ja/tai polttoaineenkulutukseen.

⚠ HUOMIO

■ Bensiinimoottori

Jos vikamerkkivalo (MIL) palaa, katalysaattori saattaa vaurioitua, mikä voi johtaa alentuneeseen suorituskykyyn.
Tarkastuta järjestelmä tässä tapauksessa mahdollisimman pian ammattihuoltoliikkeessä.
Suosittelemme käyntiä valtuutetulla Kia-jälleenmyyjällä tai huollon yhteistyökumppanilla.

⚠ HUOMIO

■ Dieselmoottori

Jos vikamerkkivalo (MIL) vilkkuu, järjestelmässä on polttoaineen ruiskutuksen säätöön liittyvä toimintahäiriö ja auton suorituskyky saattaa alentua, moottorin käyntiääni saattaa muuttua ja pakokaasupäästöt saattavat lisääntyä huomattavasti.
Tarkastuta moottorin ohjausjärjestelmä tässä tapauksessa ammattihuoltoliikkeessä. Suosittelemme käyntiä valtuutetulla Kia-jälleenmyyjällä tai huollon yhteistyökumppanilla.

Latausjärjestelmän varoitusvalo

Tämä varoitusvalo syttyy seuraavissa tapauksissa:

- Virta-avain tai moottorin Start/Stop-painike asetetaan ON-asentoon.
  - Valo palaa siihen saakka, kun moottori käynnistetään.
- Vaihtovirtalaturissa tai sähköisessä latausjärjestelmässä on toimintahäiriö.

Jos laturissa tai sähköisessä latausjärjestelmässä on toimintahäiriö:

1. Aja varovaisesti lähimpään turvalliseen pysähtymispaikkaan ja pysäytä auto.
2. Sammuta moottori ja tarkista, onko laturin hihna löystynyt tai murtunut.
   Tarkastuta järjestelmä tässä tapauksessa mahdollisimman pian ammattihuoltoliikkeessä.
   Suosittelemme käyntiä valtuutetulla Kia-jälleenmyyjällä tai huollon yhteistyökumppanilla.

Moottorin öljynpaineen varoitusvalo

Tämä varoitusvalo syttyy seuraavissa tapauksissa:

- Virta-avain tai moottorin Start/Stop-painike asetetaan ON-asentoon.
  - Valo palaa siihen saakka, kun moottori käynnistetään.
- Moottorin öljynpaine on liian matala.

Jos moottorin öljynpaine on matala:

1. Aja varovaisesti lähimpään turvalliseen pysähtymispaikkaan ja pysäytä auto.
2. Sammuta moottori ja tarkista moottorin öljytaso (katso lisätietoja luvun 8 kohdasta "Moottoriöljy"). Lisää öljyä tarpeen mukaan, jos taso on liian matala.
   Jos varoitusvalo ei sammu öljyn lisäämisen jälkeen tai et voi lisätä öljyä välittömästi, on suositeltavaa, että tarkastutat auton viipymättä ammattihuoltoliikkeessä. Suosittelemme käyntiä valtuutetulla Kia-jälleenmyyjällä tai huollon yhteistyökumppanilla.

⚠ HUOMIO

■ Moottorin öljynpaineen varoitusvalo

- **Jos moottoria ei sammuteta heti öljynpaineen varoitusvalon sytyttyä, se saattaa vaurioitua vakavasti.**
- **Jos varoitusvalo jää palamaan moottorin ollessa käynnissä, moottorissa saattaa olla vakava vaurio tai toimintahäiriö. Toimi tällöin seuraavasti:**
  1. **Pysäytä auto heti, kun voit tehdä sen turvallisesti.**
  2. **Sammuta moottori ja tarkista moottorin öljytaso. Jos öljytaso on matala, lisää moottoriöljyä, kunnes taso on oikea.**
  3. **Käynnistä moottori uudelleen. Sammuta moottori välittömästi, jos varoitusvalo ei sammu heti moottorin käynnistyttyä. Tarkastuta auto tässä tapauksessa ammattihuoltoliikkeessä. Suosittelemme käyntiä valtuutetulla Kia-jälleenmyyjällä tai huollon yhteistyökumppanilla.**

Moottorin öljymäärän varoitusvalo (jos varusteena)

Moottorin öljymäärän varoitusvalo syttyy, kun moottoriöljyn taso tulisi tarkastaa.
Jos varoitusvalo syttyy, tarkasta moottoriöljyn määrä mahdollisimman pian ja lisää öljyä tarvittaessa.
Kaada suosituksenmukaista moottoriöljyä hitaasti täyttösuppiloon (Öljyä lisätään: 0,6 l~1,0 l)
Käytä ainoastaan määrityksen mukaista moottoriöljyä. (Katso lisätietoja luvun 9 kohdasta "Voiteluainesuositukset ja täyttömäärät".)
Älä täytä moottoriöljyä liikaa. Huolehdi, että pysyt mittatikun F-merkinnän alapuolella.

✻ HUOMAUTUS

- Varoitusvalo sammuu, kun autolla on ajettu noin 50 km moottoriöljyn lisäämisen jälkeen.
- Varoitusvalo sammuu välittömästi, jos kytket virta-avaimen ON- ja OFF-asentoon 3 kertaa peräkkäin 10 sekunnin aikana. Jos sammutat varoitusvalon lisäämättä moottoriöljyä, se syttyy uudelleen, kun autolla on ajettu noin 50 km.

⚠ HUOMIO

Jos valo syttyy palamaan kiinteästi, kun moottoriöljyä on lisätty ja autolla on ajettu noin 50 km, tarkistuta auto ammattihuoltoliikkeessä mahdollisimman pian. Suosittelemme käyntiä valtuutetulla Kia-jälleenmyyjällä tai huollon yhteistyökumppanilla. Moottorin öljytaso pitää tarkistaa ja öljy vaihtaa säännöllisesti, vaikka vikavalo ei syttyisikään moottorin ollessa käynnissä.

Alhaisen polttoainemäärän varoitusvalo

Tämä varoitusvalo syttyy seuraavissa tapauksissa:

Polttoainesäiliö on lähes tyhjä.

Jos polttoainesäiliö on lähes tyhjä, toimi seuraavasti:

Lisää polttoainetta niin pian kuin mahdollista.

⚠ HUOMIO

■ Alhainen polttoainetaso

Ajaminen polttoainemäärän varoitusvalon palaessa tai polttoainemittarin osoittimen ollessa "0"-merkinnän alapuolella saattaa aiheuttaa sytytyskatkoksia, jotka voivat vaurioittaa katalysaattoria (jos varusteena).

Alhaisen rengaspaineen varoitusvalo

Tämä varoitusvalo syttyy seuraavissa tapauksissa:

- Virta-avain tai moottorin Start/Stop-painike asetetaan ON-asentoon.
  - Valo syttyy noin kolmen sekunnin ajaksi ja sammuu sitten.

- Yhden tai useamman renkaan rengaspaine on huomattavan matala (vajaapaineisen renkaan sijainti näytetään LCD-näytössä).

❊ Katso lisätietoja luvun 7 kohdasta "Rengaspaineen valvontajärjestelmä (TPMS)".

Tämä varoitusvalo vilkkuu ensin noin 60 sekunnin ajan ja jää sitten palamaan tai vilkkuu ja on sammuksissa vuorotellen noin kolmen sekunnin jaksoissa seuraavassa tapauksessa:

- Rengaspaineen valvontajärjestelmässä on toimintahäiriö.
  Tarkastuta järjestelmä tässä tapauksessa mahdollisimman pian ammattihuoltoliikkeessä.
  Suosittelemme käyntiä valtuutetulla Kia-jälleenmyyjällä tai huollon yhteistyökumppanilla.

❊ Katso lisätietoja luvun 7 kohdasta "Rengaspaineen valvontajärjestelmä (TPMS)".

⚠ VAROITUS

■ Turvallinen jarruttaminen

- **Rengaspaineen valvontajärjestelmä ei kykene varoittamaan sinua ulkoisen tekijän aiheuttamasta äkillisestä rengasrikosta.**
- **Jos auto tuntuu epävakaalta, nosta jalka heti pois kaasupolkimelta, hidasta ajonopeutta jarruttamalla kevyesti ja pysäytä auto lähimpään turvalliseen paikkaan.**

Polttoainesuodattimen varoitusvalo (dieselmoottori)

Tämä varoitusvalo syttyy seuraavissa tapauksissa:

- Virta-avain tai moottorin Start/Stop-painike asetetaan ON-asentoon.
  - Valo syttyy noin kolmen sekunnin ajaksi ja sammuu sitten.
- Polttoainesuodattimen sisään on kertynyt vettä.
  Poista tässä tapauksessa vesi polttoainesuodattimesta.

❊ Katso lisätietoja luvun 8 kohdasta "Polttoainesuodatin".

⚠ HUOMIO

■ Polttoainesuodattimen varoitusvalo

- **Kun polttoainesuodattimen varoitusvalo palaa, moottorin teho (auton nopeus ja tyhjäkäyntinopeus) saattaa alentua.**
- **Moottorin osat (ruiskutussuuttimet, yhteispaineputki, polttoaineen korkeapainepumppu) saattavat vaurioitua, jos ajamista jatketaan varoitusvalon palaessa. Jos näin käy, tarkastuta autosi ammattihuoltoliikkeessä mahdollisimman pian. Suosittelemme käyntiä valtuutetulla Kia-jälleenmyyjällä tai huollon yhteistyökumppanilla.**

Etutörmäyksen estojärjestelmän (FCA) varoitusvalo (jos varusteena)

Tämä merkkivalo syttyy seuraavissa tapauksissa:

- Kun etutörmäyksen estojärjestelmässä (FCA) on toimintahäiriö.

Tarkastuta auto tässä tapauksessa ammattihuoltoliikkeessä. Suosittelemme käyntiä valtuutetulla Kia-jälleenmyyjällä tai huollon yhteistyökumppanilla.

Yleisvaroitusvalo

Tämä merkkivalo syttyy seuraavissa tapauksissa:

- Tämä varoitusvalo ilmoittaa kuljettajalle seuraavista tilanteista
  - Rengaspaineiden valvontajärjestelmän vika, liian alhainen paine
  - Moottorin öljymäärä alhainen
  - Etutörmäyksen estojärjestelmän (FCA) toimintahäiriö (jos varusteena)
  - Kuolleen kulman varoitusjärjestelmän (BCW) toimintahäiriö (jos varusteena)
  - Kaukovaloavustimen (HBA) toimintahäiriö (jos varusteena)

Jos varoitustilanne ratkeaa, yleisvaroitusvalo sammuu.

Pakojärjestelmän (GPF-hiukkassuodattimen) varoitusvalo (bensiinimoottori) (jos varusteena)

Tämä varoitusvalo syttyy seuraavissa tapauksissa:

- Bensiinimoottorin hiukkassuodattimessa (GPF) on toimintahäiriö.
- Varoitusvalo voi sammua kun autolla on ajettu seuraavasti:
  - Autoa tulisi ajaa yli 30 minuutin ajan vähintään 80 km/h nopeudella.
  - Varmista seuraavat olosuhteet: turvalliset ajo-olosuhteet, vaihteisto vähintään 3. vaihteella ja moottorin käyntinopeus 1 500–4 000 rpm.

Jos tämä varoitusvalo vilkkuu edelleen edellisten toimenpiteiden jälkeen (ja LCD-näytössä on varoitusviesti), tarkistuta hiukkassuodatinjärjestelmä ammattihuoltoliikkeessä. Suosittelemme käyntiä valtuutetulla Kia-jälleenmyyjällä tai huollon yhteistyökumppanilla.

⚠ HUOMIO

■ Bensiinimoottori hiukkassuodattimella (jos varusteena)

Polttoaineenkulutus saattaa nousta ja hiukkassuodatin vaurioitua, jos ajat autolla hiukkassuodattimen (GPF) varoitusvalon pitkään kestäneestä vilkkumisesta huolimatta.

Pakojärjestelmän (DPF-hiukkassuodattimen) varoitusvalo (dieselmoottori) (jos varusteena)

Tämä varoitusvalo syttyy seuraavissa tapauksissa:

- Ajonvakautusjärjestelmässä on toimintahäiriö.
- Varoitusvalo voi sammua kun autolla on ajettu seuraavasti:
  - yli 60 km/h nopeudella tai
  - suuremmalla kuin 2. vaihteella käyntinopeudella 1500–2000 r/min (noin 25 minuutin ajan).

Jos tämä varoitusvalo vilkkuu edelleen edellisten toimenpiteiden jälkeen (ja LCD-näytössä on varoitusviesti), tarkistuta hiukkassuodatinjärjestelmä ammattihuoltoliikkeessä. Suosittelemme käyntiä valtuutetulla Kia-jälleenmyyjällä tai huollon yhteistyökumppanilla.

⚠ HUOMIO

■ Dieselmoottori (jos varustettu hiukkassuodattimella)

Polttoaineenkulutus saattaa nousta ja hiukkassuodatin vaurioitua, jos ajat autolla hiukkassuodattimen (DPF) varoitusvalon pitkään kestäneestä vilkkumisesta huolimatta.

SCR-varoitusvalo (Dieselmoottorit) (jos varusteena)

Tämä varoitusvalo syttyy seuraavissa tapauksissa:

- Urealiuossäiliö on lähes tyhjä.

Jos urealiuossäiliö on lähes tyhjä, toimi seuraavasti:

- Lisää urealiuosta mahdollisimman pian

❊ Katso lisätietoja luvun 8 kohdasta "Alhaisen ureatason varoitusviestit".

Avonaisen oven varoitusvalo (mikäli varusteena)

Tämä varoitusvalo syttyy seuraavissa tapauksissa:

Kun ovea ei ole suljettu kunnolla.

Avonaisen takaluukun varoitusvalo (mikäli varusteena)

Tämä varoitusvalo syttyy seuraavissa tapauksissa:

Kun takaluukkua ei ole suljettu kunnolla.

Lasinpesunesteen varoitusvalo (jos varusteena)

Tämä varoitusvalo syttyy seuraavissa tapauksissa:

- Kun lasinpesunestesäiliön neste on melkein loppu.
  Se tarkoittaa, että sinun tulee lisätä lasinpesunestettä säiliöön.

Merkkivalot

Ajonvakautusjärjestelmän (ESC) merkkivalo

Tämä merkkivalo syttyy seuraavissa tapauksissa:

- Virta-avain tai moottorin Start/Stop-painike asetetaan ON-asentoon.
  - Valo syttyy noin kolmen sekunnin ajaksi ja sammuu sitten.
- Kun ajonvakautusjärjestelmässä on toimintahäiriö.
  Tarkastuta auto tässä tapauksessa ammattihuoltoliikkeessä. Suosittelemme käyntiä valtuutetulla Kia-jälleenmyyjällä tai huollon yhteistyökumppanilla.

Tämä merkkivalo vilkkuu seuraavassa tapauksessa:

Kun ajonvakautusjärjestelmä on toiminnassa.

❊ Katso lisätietoja luvun 6 kohdasta "Ajonvakautusjärjestelmä (ESC)".

Ajonvakausjärjestelmä (ESC) OFF-merkkivalo

Tämä merkkivalo syttyy seuraavissa tapauksissa:

- Virta-avain tai moottorin Start/Stop-painike asetetaan ON-asentoon.
  - Valo syttyy noin kolmen sekunnin ajaksi ja sammuu sitten.
- Kun ajonvakautusjärjestelmä kytketään pois käytöstä painamalla ajonvakautusjärjestelmän OFF-painiketta.

❊ Katso lisätietoja luvun 6 kohdasta "Ajonvakautusjärjestelmä (ESC)".

Automaattisen sammutusjärjestelmän merkkivalo (mikäli varusteena)

Tämä merkkivalo syttyy, kun moottori astuu ISG-järjestelmän joutokäynnin pysäytystilaan.
Kun automaattinen käynnistys kytkeytyy, automaattisen sammutusjärjestelmän merkkivalo vilkkuu 5 sekuntia mittaristossa.

❊ Katso lisätietoja luvun 6 kohdasta "Automaattinen moottorin sammutus- ja käynnistysjärjestelmä (ISG)".

✻ HUOMAUTUS

Kun ISG-järjestelmä käynnistää moottorin automaattisesti, joitain varoitusvaloja (ABS, ESC, ESC OFF tai seisontajarrun varoitusvalo) saattaa syttyä hetkeksi.
Näin tapahtuu akun alhaisen jännitteen vuoksi. Se ei ole merkki järjestelmän toimintahäiriöstä.

Ajonestolaitteen merkkivalo (autot, joissa ei ole älyavainta)

Tämä merkkivalo syttyy seuraavissa tapauksissa:

- Ajonestolaite tunnistaa auton avaimessa olevan transponderin virta-avaimen ollessa ON-asennossa.
  - Tässä vaiheessa voit käynnistää moottorin.
  - Merkkivalo sammuu moottorin käynnistyttyä.

Tämä merkkivalo vilkkuu seuraavassa tapauksessa:

- Ajonestolaitteessa on toimintahäiriö. Tarkastuta auto tässä tapauksessa ammattihuoltoliikkeessä. Suosittelemme käyntiä valtuutetulla Kia-jälleenmyyjällä tai huollon yhteistyökumppanilla.

Ajonestolaitteen merkkivalo (älyavaimella varustetut autot)

Tämä merkkivalo syttyy korkeintaan 30 sekunniksi seuraavassa tapauksessa:

- Ajonestolaite tunnistaa auton sisällä olevan älyavaimen, kun moottorin Start/Stop-painike on ACC- tai ON-asennossa.
  - Tässä vaiheessa voit käynnistää moottorin.
  - Merkkivalo sammuu moottorin käynnistyttyä.

Tämä merkkivalo vilkkuu muutaman sekunnin ajan seuraavassa tapauksessa:

- Älyavain ei ole auton sisällä.
  - Et voi käynnistää moottoria tässä tapauksessa.

Tämä merkkivalo vilkkuu kahden sekunnin ajan ja sammuu sitten seuraavassa tapauksessa:

- Kun ajonestolaite ei voi tunnistaa autossa olevaa älyavainta moottorin Start/Stop-painikkeen ollessa ON-asennossa.
  Tarkastuta auto tässä tapauksessa ammattihuoltoliikkeessä. Suosittelemme käyntiä valtuutetulla Kia-jälleenmyyjällä tai huollon yhteistyökumppanilla.

Tämä merkkivalo vilkkuu seuraavassa tapauksessa:

- Älyavaimen paristo on heikko.
  - Et voi käynnistää moottoria tässä tapauksessa. Moottorin käynnistäminen saattaa kuitenkin onnistua, jos painat moottorin Start/Stop-painiketta älyavaimella. (Katso lisätietoja luvun 6 kohdasta "Moottorin käynnistäminen".)
- Ajonestolaitteessa on toimintahäiriö. Tarkastuta auto tässä tapauksessa ammattihuoltoliikkeessä. Suosittelemme käyntiä valtuutetulla Kia-jälleenmyyjällä tai huollon yhteistyökumppanilla.

Suuntavilkun merkkivalo

Tämä merkkivalo vilkkuu seuraavassa tapauksessa:

- Suuntavilkku kytketään päälle.

Jos jokin alla kuvatuista seikoista ilmenee, suuntavilkkujärjestelmässä voi olla toimintahäiriö. Tarkastuta auto tässä tapauksessa ammattihuoltoliikkeessä. Suosittelemme käyntiä valtuutetulla Kia-jälleenmyyjällä tai huollon yhteistyökumppanilla.

- Merkkivalo ei vilku, mutta palaa jatkuvasti.
- Merkkivalo vilkkuu tavallista nopeammin.
- Merkkivalo ei syty lainkaan.

Lähivalojen merkkivalo (jos varusteena)

Tämä merkkivalo syttyy seuraavissa tapauksissa:

- Lähivalot kytketään päälle.

Kaukovaloavustimen merkkivalo (jos varusteena)

Tilanteet, joissa varoitusvalo syttyy:

- Valokytkin on AUTO-asennossa ja kaukovalot palavat.
- Jos kaukovaloavustin havaitsee edellä ajavan tai vastaantulevan auton valot, se kytkee automaattisesti lähivalot.

❇ Katso lisätietoja luvun 4 kohdasta "Kaukovaloavustin".

Valojen merkkivalo

Tämä merkkivalo syttyy seuraavissa tapauksissa:

- Taka- tai ajovalot kytketään päälle.

Etusumuvalojen merkkivalo (jos varusteena)

Tämä merkkivalo syttyy seuraavissa tapauksissa:

- Etusumuvalot sytytetään.

Takasumuvalojen merkkivalo (jos varusteena)

Tämä merkkivalo syttyy seuraavissa tapauksissa:

- Takasumuvalot sytytetään.

Hehkutuksen merkkivalo (dieselmoottori)

Tämä merkkivalo syttyy seuraavissa tapauksissa:

Moottorin hehkutus on käynnissä virta-avaimen tai moottorin Start/Stop-painikkeen ollessa ON-asennossa.

- Moottori voidaan käynnistää, kun hehkutuksen merkkivalo sammuu.
- Hehkutusaika vaihtelee jäähdytysnesteen lämpötilan, ulkoilman lämpötilan ja akun varaustason mukaan.

Jos hehkutuksen merkkivalo ei sammu tai jos se vilkkuu moottorin lämpenemisen jälkeen tai ajon aikana, moottorin hehkutusjärjestelmässä voi olla toimintahäiriö.
Tarkastuta auto tässä tapauksessa ammattihuoltoliikkeessä. Suosittelemme käyntiä valtuutetulla Kia-jälleenmyyjällä tai huollon yhteistyökumppanilla.

✻ HUOMAUTUS

■ Moottorin hehkutus

Jos et käynnistä moottoria 10 sekunnin kuluessa hehkutuksen päättymisestä, käännä virta-avain tai moottorin Start/Stop-painike ensin LOCK- tai OFF-asentoon 10 sekunnin ajaksi ja sitten ON-asentoon, jolloin hehkutus alkaa uudelleen.

Vakionopeussäätimen merkkivalo (jos varusteena)

Tämä merkkivalo syttyy seuraavissa tapauksissa:

- Vakionopeussäädin kytketään päälle.

✻ Katso lisätietoja luvun 6 kohdasta "Vakionopeussäädin".

Vakionopeussäätimen SET-merkkivalo (jos varusteena)

Tämä merkkivalo syttyy seuraavissa tapauksissa:

- Vakionopeuden arvo asetetaan.

✻ Katso lisätietoja luvun 6 kohdasta "Vakionopeussäädin".

Aktiivisen kaistavahdin (LKA) merkkivalo (jos varusteena)

Tämä merkkivalo syttyy seuraavissa tapauksissa:

- Kun kytket aktiivisen kaistavahtijärjestelmän päälle painamalla järjestelmän painiketta.
  Keltainen LKA-merkkivalo syttyy, jos järjestelmässä on toimintahäiriö.

✻ Katso lisätietoja luvun 6 kohdasta "Aktiivinen kaistavahti (LKA)".

PERUUTUSTUTKA (JOS VARUSTEENA)

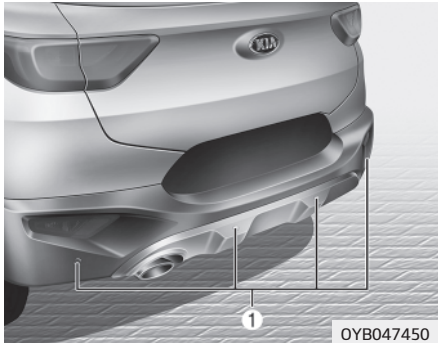

Peruutustutka avustaa kuljettajaa auton peruutusliikkeen aikana antamalla äänimerkkejä, mikäli mitä tahansa esteitä havaitaan alle 120 cm:n etäisyydellä auton takana.
Tämä on ainoastaan täydentävä järjestelmä eikä sen käyttö tarkoita, että kuljettajan erityistä varovaisuutta ja tarkkaavaisuutta ei tarvita. Tunnistusalueet ja takapään tunnistimien (①) havaitsemat kohteet ovat rajoitetut. Aina peruuttaessasi kiinnitä yhtä paljon huomiota takana oleviin esteisiin kuin peruuttaessasi autolla, jossa ei ole peruutustutkaa.

⚠ VAROITUS

Peruutustutkajärjestelmä on vain kuljettajaa avustava järjestelmä. Peruutustutkan toimintaan saattavat vaikuttaa monet tekijät (mukaan lukien ympäristöolosuhteet). Auton takana olevan alueen tarkastaminen on aina kuljettajan vastuulla ennen peruuttamista.

Peruutustutkan toiminta

Toiminnan edellytykset

- Järjestelmä on käytössä, kun peruutustutkajärjestelmän OFF-painikkeen merkkivalo ei pala.

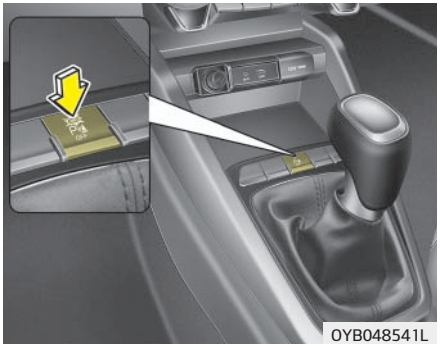

Jos haluat kytkeä peruutustutkajärjestelmän pois päältä, paina sen OFF-painiketta uudelleen. (Painikkeen merkkivalo palaa). Kytkeäksesi järjestelmän päälle paina painiketta uudelleen. (Painikkeen merkkivalo sammuu).
- Tämä järjestelmä kytkeytyy peruutettaessa, kun virta-avain on ON-asennossa.
  Jos auto liikkuu yli 5 km/h nopeudella, järjestelmä ei välttämättä ole käytössä.
- Kun peruutustutka on käytössä, tunnistusetäisyys on noin 120 cm.
- Kun järjestelmä tunnistaa yli kaksi estettä samanaikaisesti, se paikallistaa lähempänä olevan esteen ensin.

Varoitusäänityypit	Merkkivalo*
Kun este on 120–61 cm:n etäisyydellä takapuskurista: merkkiääni kuuluu jaksottaisesti.	
Kun este on 60–31 cm:n etäisyydellä takapuskurista: merkkiääni kuuluu yhä tiheämmin.	
Kun este on korkeintaan 30 cm:n etäisyydellä takapuskurista: äänimerkki kuuluu jatkuvana.	

* jos varusteena

✻ HUOMAUTUS

Merkkivalo saattaa poiketa kuvan mukaisesta, kun este havaitaan.
Jos merkkivalo vilkkuu tarkistuta järjestelmä ammattihuoltoliikkeessä. Suosittelemme käyntiä valtuutetulla Kia-jälleenmyyjällä tai huollon yhteistyökumppanilla.

Tilanteet, joissa peruutustutka ei ole käytettävissä

Peruutustutka ei ehkä toimi asianmukaisesti, jos:

1. Kosteus on jäätynyt tunnistimiin. (Se toimii jälleen normaalisti, kun kosteus on poistunut).
2. Tunnistin on vieraan aineen, kuten lumen tai veden, peitossa tai tunnistimen suojus on tukkeutunut. (Se toimii jälleen normaalisti, kun aine on poistettu, tai tunnistin ei ole enää tukkeutunut).
3. Ajettaessa epätasaisilla tiepinnoilla (päällystämättömät tiet, soratiet, töyssyt, kaltevat tienpinnat).
4. Tunnistimen toiminta-alueella on esineitä, joista lähtee liiallista melua (ajoneuvojen äänimerkit, äänekkäät moottoripyörät tai rekkojen ilmajarrut).
5. Rankkasateessa tai vettä auton takaosaan suihkutettaessa.
6. Langattomia lähettimiä tai matkapuhelimia on tunnistimien toiminta-alueella.
7. Tunnistin on lumen peitossa.
8. Vedettäessä perävaunua.

Tunnistusalue saattaa heikentyä, kun:

1. Tunnistin on vieraan aineen, kuten lumen tai veden, peitossa. (Tunnistusalue palaa takaisin normaaliksi, kun nämä poistetaan).
2. Ulkoilman lämpötila on erittäin korkea tai alhainen.

Tunnistin ei välttämättä havaitse seuraavia:

1. Teräviä tai ohuita kappaleita, kuten köysiä, ketjuja tai pieniä pylväitä.
2. Kappaleita, jotka eivät ehkä heijasta tunnistimen lähettämää signaalia, kuten tekstiilejä, huokoisia materiaaleja tai lunta.
3. Esteitä, joiden korkeus on alle 1 m ja läpimitta alle 14 cm.

Peruutustutkan varotoimenpiteet

- Peruutustutka ei välttämättä anna tasaista merkkiääntä riippuen nopeudesta ja havaittujen kappaleiden muodoista.
- Pysäköintitutka saattaa vioittua, jos auton puskurin korkeutta tai tunnistinkokoonpanoa muutetaan. Mikä tahansa tarvike tai lisävaruste, joka ei ole tehtaan asentama, saattaa häiritä tunnistimen toimintaa.
- Tunnistin ei mahdollisesti tunnista estettä, joka on alle 30 cm:n etäisyydellä, tai se saattaa tunnistaa etäisyyden väärin. Noudata varovaisuutta.
- Jos tunnistin on jäätynyt tai lumen, mudan tai veden peittämä, se ei mahdollisesti toimi ennen kuin epäpuhtaudet poistetaan pehmeällä liinalla.
- Älä paina, naarmuta tai kolhi tunnistinta. Tunnistin voi rikkoontua.

✻ HUOMAUTUS

Tämä järjestelmä voi havaita ainoastaan kappaleet, jotka ovat tunnistimien kohdalla ja toimintasäteellä. Se ei kykene havaitsemaan esteitä alueilla, joilla tunnistimia ei ole. Lisäksi tunnistin ei välttämättä havaitse pieniä tai ohuita kappaleita, kuten tolppia, tai kappaleita, jotka sijaitsevat tunnistimien välissä.
Tarkkaile omin silmin auton takaosaa aina peruuttaessasi.
Muista kertoa kuljettajille, joille järjestelmä on tuntematon, järjestelmän mahdollisuuksista ja rajoituksista.

⚠ VAROITUS

Kiinnitä erityistä huomiota, kun autolla ajetaan erilaisten esteiden, jalankulkijoiden ja erityisesti lapsien lähettyvillä. Muista, että tunnistimet eivät havaitse joitain kohteita niiden etäisyyden, koon tai muun tunnistimen toimintaa rajoittavan ominaisuuden johdosta. Suorita aina ennen ajamista silmämääräinen tarkastus varmistuaksesi siitä, ettei auton tiellä ole mitään esteitä missään suunnassa.

Itsetestaus

Jos et kuule varoittavaa äänimerkkiä tai jos äänimerkki toimii katkonaisesti kytkettäessä vaihde peruutusasentoon (R-asento), saattaa tämä merkitä peruutustutkajärjestelmän toimintahäiriötä. Tarkista järjestelmä tässä tapauksessa ammattihuoltoliikkeessä. Suosittelemme käyntiä valtuutetulla Kia-jälleenmyyjällä tai huollon yhteistyökumppanilla.

⚠ VAROITUS

Uuden auton takuu ei kata mitään peruutustutkajärjestelmän toimintahäiriön aiheuttamaa auton vahinkoa tai matkustajan loukkaantumista. Aja aina varovaisesti turvallisuus huomioiden.

PERUUTUSKAMERA (JOS VARUSTEENA)

Peruutuskamera aktivoituu, kun moottori käy ja vaihdevipu on R-asennossa. Kyseessä on täydentävä järjestelmä, joka näyttää auton takana olevan kuvan navigointinäytön tai taustapeilin kautta koko peruutuksen ajan.

⚠ VAROITUS

Peruutuskamera ei ole turvavaruste. Sen tarkoituksena on vain avustaa kuljettajaa havaitsemaan suoraan auton takana olevat esteet. Kamera EI kata auton takana olevaa aluetta kokonaan.

⚠ VAROITUS

- **Älä koskaan luota pelkästään peruutuskameran näyttöön peruuttaessasi.**
- **Katso AINA, että auton lähellä ei ole esteitä, ennen kuin lähdet liikkeelle johonkin suuntaan.**
- **Ole aina erityisen varovainen varsinkin, jos auton läheisyydessä esteitä tai jalankulkijoita, erityisesti lapsia.**

✻ HUOMAUTUS

- Älä kohdista painepesurin suihkua suoraan kameraan tai sitä ympäröivälle alueelle. Paineistettu vesisuihku voi aiheuttaa laitteen toimintahäiriöitä.
- Älä käytä linssin puhdistuksessa emästä tai happoa sisältävää pesuainetta. Käytä ainoastaan mietoa saippualiuosta tai neutraalia puhdistusainetta ja huuhtele huolellisesti vedellä.
- Pidä peruutuskameran linssi aina puhtaana. Kamera ei ehkä toimi normaalisti, jos linssi on lian, veden tai lumen peitossa.

VALOT

Akun säästötoiminto

- Tämän toiminnon tarkoituksena on estää akun tyhjeneminen. Järjestelmä sammuttaa automaattisesti seisontavalot, kun kuljettaja poistaa virta-avaimen (älyavain: sammuttaa moottorin) ja avaa kuljettajan oven.
- Tämän toiminnon avulla seisontavalot sammuvat automaattisesti, jos kuljettaja pysäköi tien sivuun yöaikana. Tarpeen vaatiessa valot voidaan pitää päällä, kun virta-avain poistetaan (älyavain: moottori sammutetaan), jolloin on toimittava seuraavasti:
  1. Avaa kuljettajan ovi.
  2. Käännä ohjauspylvään valokytkimestä seisontavalot ensin OFF- ja sitten ON-asentoon.

Ajovalojen saattotoiminto (mikäli varusteena)

Ajovalot (ja/tai takavalot) pysyvät päällä noin 5 minuuttia moottorin sammuttamisesta ja virta-avaimen poistosta. Jos kuljettajan ovi kuitenkin avataan tai suljetaan, ajovalot sammuvat 15 sekunnin jälkeen.

Ajovalot voidaan sammuttaa painamalla kauko-ohjaimen (tai älyavaimen) lukituspainiketta kahdesti tai sammuttamalla valokytkin ajovalo- tai Auto-asennosta.

⚠ HUOMIO

Jos kuljettaja poistuu muusta kuin kuljettajan ovesta, akkuvahtitoiminto ei ole käytettävissä, eivätkä saattovalot sammu automaattisesti. Tästä voi seurata akun tyhjeneminen. Käännä valokytkin OFF-asentoon ennen autosta poistumista.

Ajovalojen esikytkentä (mikäli varusteena)

Kun ajovalokytkin on ON tai AUTO-asennossa ja kaikki ovet (myös takaluukku) on suljettu ja lukittu, kauko-ohjaimen (tai älyavaimen) avauspainikkeen painaminen sytyttää ajovalot noin 15 sekunniksi.
Jos ajavalokytkin on AUTO-asennossa, toiminto kytkeytyy ainoastaan pimeän aikaan.

Jos tämän jälkeen painat kauko-ohjaimen (tai älyavaimen) ovilukkojen avauspainiketta uudelleen, ajovalot sammuvat välittömästi.

Valojen hallinta

■ Tyyppi A

OYB046408

■ Tyyppi B

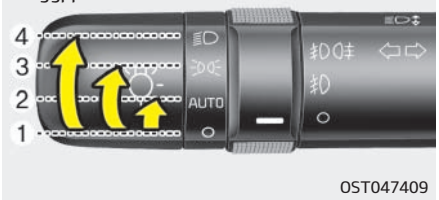

OST047409

Valokytkimessä on ajovalojen ja seisontavalojen asento.
Käyttääksesi valoja käännä vivun päässä oleva säädin yhteen seuraavista asennoista:

1. Off-asento
2. Valokytkimen Auto-asento
3. Seisontavalojen asento
4. Ajovalojen asento

Seisontavalojen asento ( )

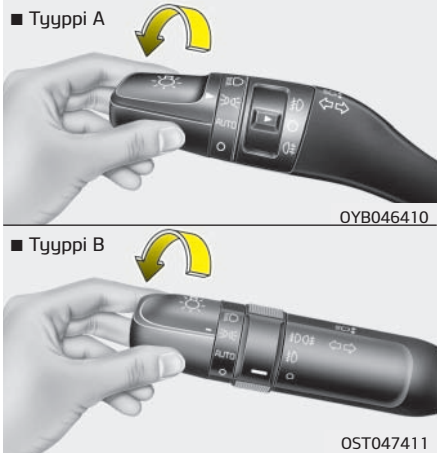

Kun valokytkin on seisontavalojen asennossa (2. asento), takavalot, rekisterivalot ja mittariston valot kytkeytyvät päälle.

Ajovalojen asento ( )

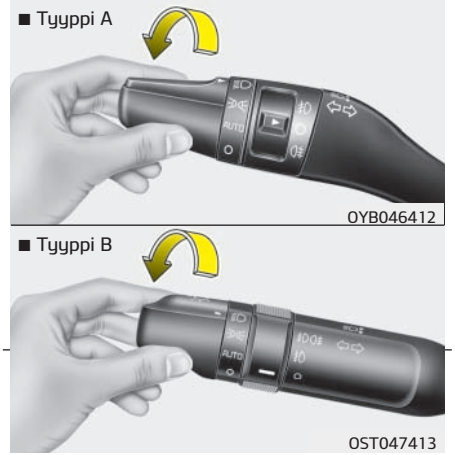

Kun valokytkin on ajovalojen asennossa (3. asento), ajovalot, takavalot, rekisterivalot ja mittariston valot kytkeytyvät päälle.

✻ HUOMAUTUS

Virta-avaimen on oltava ON-asennossa ajovalojen kytkemiseksi.

Valokytkimen Auto-asento

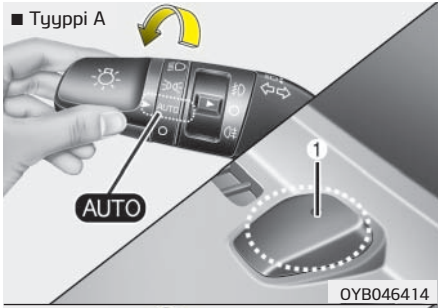

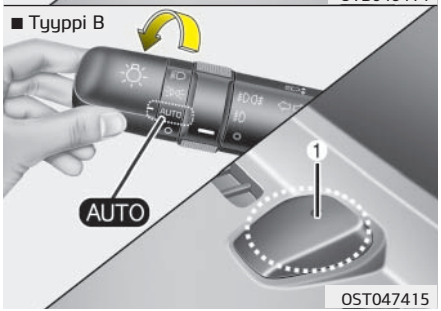

Kun valokytkin on AUTO-asennossa, ajo- ja takavalot kytkeytyvät tai sammuvat automaattisesti ulkoilman kirkkauden mukaan.

⚠ HUOMIO

- **Älä koskaan aseta mitään kojelaudan tunnistimen (1) päälle, ettei automaattisen valokytkennän toiminta häiriintyisi.**
- **Älä puhdista tunnistinta ikkunanpesuaineella, sillä se saattaa jättää heijastavan kalvon, joka voi häiritä tunnistimen toimintaa.**
- **Jos auton tuulilasi on tummennettu tai siinä on muun tyyppinen metallinen pinnoite, automaattinen valojen kytkentätoiminto ei välttämättä toimi oikein.**

Kaukovalojen käyttäminen

Kytkeäksesi kaukovalot päälle työnnä vipua poispäin itsestäsi. Vedä vipu takaisin kytkeäksesi lähivalot.

Kaukovalojen merkkivalo syttyy, kun kaukovalot kytketään päälle. Estääksesi akun tyhjentymisen älä jätä valoja palamaan pitkään, kun moottori ei ole käynnissä.

⚠ VAROITUS

Älä käytä kaukovaloja, jos muita ajoneuvoja tulee vastaan tai on edessä. Kaukovalot saattavat häikäistä toista kuljettajaa.

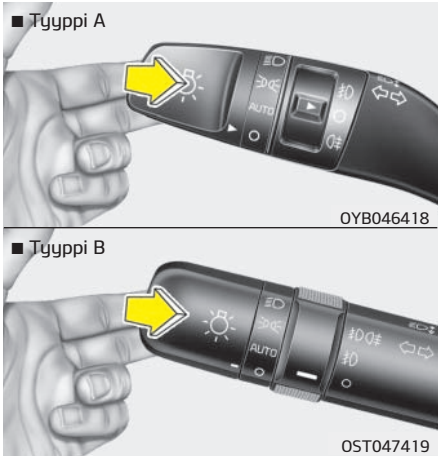

Väläyttääksesi ajovaloja vedä vipua itseäsi kohti. Vapautettaessa se palautuu takaisin normaaliasentoon (lähivalot). Valokytkimen ei tarvitse olla ajovaloasennossa, jotta kaukovaloja voidaan väläyttää.

Suuntavilkut ja kaistanvaihtotoiminto

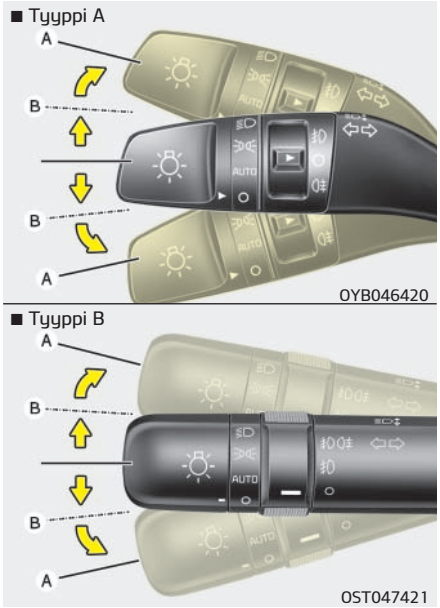

Sytytysvirran on oltava kytkettynä, jotta suuntavilkkuja voidaan käyttää. Kytkeäksesi suuntavilkun päälle siirrä vipua ylös- tai alaspäin (A).
Mittariston vihreät nuolimerkkivalot osoittavat, kumman puolen suuntavilkku on päällä. Suuntavilkku sammuu itsestään, kun ohjauspyörä käännetään suoraan.
Jos merkkivalo jatkaa vilkkumista käännöksen jälkeen, palauta vipu käsin OFF-asentoon.
Antaaksesi merkin kaistanvaihdosta siirrä suuntavilkun vipua hieman ja pidä sitä asennossa (B). Vapautettaessa vipu palaa OFF-asentoon.
Jos merkkivalo jää palamaan, ei vilku tai vilkkuu epätavallisesti, yksi suuntavilkkujen polttimoista saattaa olla palanut ja vaatii vaihtamista.

Kaistanvaihtotoiminto

Kytkeäksesi kaistanvaihtotoiminnon liikuta suuntavilkkua hieman ja vapauta se. Kaistanvaihtotoiminto väläyttää suuntavilkkua 3 kertaa.

✻ HUOMAUTUS

Jos merkkivalon vilkkuminen on epätavallisen nopeaa tai hidasta, lamppu saattaa olla palanut tai sen piirissä on heikko sähköinen liitos.

Etusumuvalot (jos varusteena)

■ Tyyppi A

OYB046422

■ Tyyppi B

OST047423

Etusumuvaloja käytetään parantamaan näkyvyyttä, kun näkyvyys on heikko sumun, sateen tai lumisateen jne. takia. Etusumuvalot kytkeytyvät, kun sumuvalojen kytkin (1) käännetään ON-asentoon seisontavalojen kytkemisen jälkeen.
Sammuttaaksesi sumuvalot käännä etusumuvalojen kytkin (1) O-asentoon (OFF).

⚠ HUOMIO

Käytön aikana sumuvalot kuluttavat suuren määrän sähkövirtaa. Käytä sumuvaloja ainoastaan, kun näkyvyys on heikko.

Takasumuvalo (mikäli varusteena)

■ Tyyppi A

OYB046424

■ Tyyppi B

OST047425

Kytkeäksesi takasumuvalot päälle käännä takasumuvalojen kytkin (1) ON-asentoon ajovalojen ollessa päällä.

Takasumuvalot kytkeytyvät myös päälle, kun takasumuvalojen kytkin käännetään ON-asentoon sen jälkeen, kun etusumuvalojen kytkin (mikäli varusteena) on käännetty ON-asentoon ja ajovalokytkin on vähintään seisontavalojen asennossa.
Kytkeäksesi takasumuvalot pois päältä käännä takasumuvalojen kytkin uudelleen ON-asentoon.

✻ HUOMAUTUS

Takasumuvalo on ainoastaan kuljettajan puolella (jos varusteena).

Staattinen kaarrevalo (jos varusteena)

Näkyvyyden ja turvallisuuden parantamiseksi kaarreajovalo kytkeytyy automaattisesti ajettaessa kaarteeseen. Järjestelmä toimii automaattisesti seuraavin ehdoin.

- Kun ajovalot ovat päällä
- Kun ohjauspyörän kääntökulma on yli 35–40 astetta (riippuu ajonopeudesta)
- Kun ajonopeus on yli 3 km/h
- Ajettaessa eteenpäin tai taaksepäin.

Päiväajovalot (jos varusteena)

Päiväajovalot (DRL - Daytime Running Lights) tekevät auton etuosasta helpommin havaittavan muille päiväsaikaan. Päiväajovalot voivat olla käytännölliset monissa erilaisissa ajo-olosuhteissa, erityisesti juuri auringonnousun jälkeen ja ennen auringonlaskua.
DRL-järjestelmä sammuu, kun:

1. Ajovalojen kytkin on ON-asennossa.
2. Moottori on sammutettu.
3. Etusumuvalot ovat päällä.
4. Seisontajarru kytketään

Ajovalojen korkeudensäätö (jos varusteena)

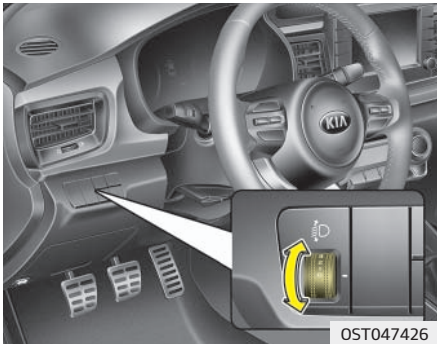

Säätääksesi ajovalojen valokeilan korkeutta matkustajien määrän ja tavaratilan kuorman mukaan kierrä ajovalojen korkeudensäätökytkintä.
Mitä korkeampi numero kytkimessä on, sitä matalammalla on ajovalojen valokeilan taso. Säädä ajovalojen korkeus asianmukaisesti, jotta ne eivät häikäisisi vastaantulijoita.
Alle on esimerkkejä sopivista kytkinasetuksista. Muissa kuin alla mainituissa kuormaustapauksissa säädä kytkin sellaiseen asentoon, että valokeilan taso on asetettu olosuhteisiin, jotka vastaavat lähimmin jotain alla mainittua tilannetta.

Kuormaustilanne	Säätimen asento
Vain kuljettaja	0
Kuljettaja ja etumatkustaja	0
Kaikki matkustajat (mukaan lukien kuljettaja)	1
Kaikki matkustajat (mukaan lukien kuljettaja) + suurin sallittu kuorma	2
Kuljettaja + suurin sallittu kuorma	3

Kaukovaloavustin (jos varusteena)

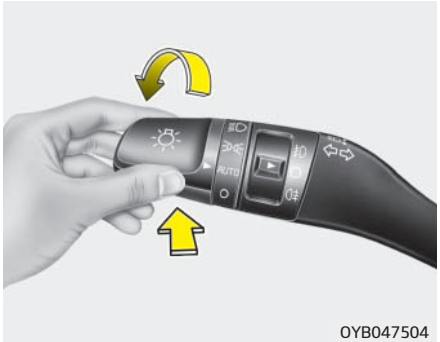

Kaukovaloavustin vaihtaa automaattisesti lähi- ja kaukovalojen välillä muiden autojen valojen sekä keliolosuhteiden mukaan.

Toiminnan edellytykset

1. Käännä valokytkin AUTO-asentoon.
2. Kytke kaukovalot työntämällä vipua kojelautaan päin.
   Kaukovaloavustimen (AUTO) merkkivalo syttyy.
3. Kaukovaloavustin kytkeytyy päälle, kun ajonopeus ylittää 45 km/h.
   - Jos vipua työnnetään poispäin kaukovaloavustimen toimiessa, se kytkeytyy pois käytöstä ja kaukovalot palavat jatkuvasti. Kaukovaloavustimen (AUTO) merkkivalo sammuu.
   - Jos vipua vedetään taaksepäin, kun kaukovalot ovat päällä ja kaukovaloavustin on käytössä, kaukovaloavustin kytkeytyy pois päältä.
4. Jos valokytkin siirretään ajovaloasentoon, kaukovaloavustin kytkeytyy pois päältä ja lähivalot jäävät palamaan.

Kaukovalot vaihtuvat lähivaloihin seuraavissa olosuhteissa:

- Kun kaukovaloavustin on pois päältä.
- Jos valokytkin ei ole AUTO-asennossa.
- Järjestelmä tunnistaa vastaantulevan auton ajovalot.
- Järjestelmä tunnistaa edellä ajavan auton takavalot.
- Auton ympäristössä on riittävästi valoa eikä kaukovaloja tarvita.
- Järjestelmä havaitsee katuvalot tai muuten kirkkaan valolähteen.

- Ajonopeus alittaa 35 km/h.
- Kun havaitaan polkupyörän tai moottoripyörän ajovalo tai takavalo.

⚠ HUOMIO

Järjestelmä ei mahdollisesti toimi normaalisti seuraavissa olosuhteissa:

- **Kun vastaantulevan tai edessä olevan ajoneuvon valoja ei tunnisteta esimerkiksi valon rikkoutumisen, tummennuksen tms. johdosta.**
- **Vastaantulevan tai edellä ajavan ajoneuvon valot ovat likaiset tai esim. kuran tai lumen peitossa.**
- **Sumu, sumusavu, ilmansaasteet, vesi- tai lumisade heikentää vastaantulevan ajoneuvon valojen tunnistamista.**
- **Tuulilasi on likainen, huurtunut tai jäässä, tai se on rikki.**
- **Kauempana on valonlähde, joka on samanmuotoinen kuin edellä ajavan auton valot.**
- **Näkyvyys on huono sumun, rankkasateen tai lumisateen vuoksi.**
- **Kun ajovaloja ei ole korjattu tai vaihdettu valtuutetussa huollossa.**

(Jatkuu)

(Jatkuu)

- **Kun ajovalojen suuntausta ei ole suoritettu oikein.**
- **Ajettaessa mutkaisella, kapealla tai kuoppaisella tiellä.**
- **Ajettaessa ala- tai ylämäessä.**
- **Edessä oleva auto näkyy vain osittain risteyksen tai mutkan vuoksi.**
- **Näkyvissä on liikennevalo, heijastava liikennemerkki, vilkkuvalo tai liikennepeili.**
- **Ajokeli on huono, tiellä on vesilammikoita tai lunta.**
- **Edellä ajavan ajoneuvon takavalot on sammutettu ja sumuvalot palavat.**
- **Vastaantuleva auto tulee yllättäen vastaan mutkan takaa.**
- **Auto on kallistunut esim. vararenkaan asennuksen jälkeen, tai autoa hinataan.**
- **Kaistavahtijärjestelmän varoitusvalo syttyy. (mikäli varusteena)**

⚠ VAROITUS

- **Älä asenna tuulilasiin tarvikevarusteita tai tarroja. Älä asenna tummennuskalvoja tuulilasiin.**
- **Vie tuulilasi korjattavaksi tai vaihdettavaksi ainoastaan jälleenmyyjän valtuuttamaan korjaamoon.**
- **Älä irrota kaukovaloavustimen osia äläkä kohdista niihin iskuja.**
- **Varmista, ettei kaukovaloavustinyksikön sisään pääse vettä.**
- **Älä aseta kojelaudalle valoa heijastavia esineitä kuten peilejä, valkoista paperia tms. Järjestelmä ei mahdollisesti toimi oikein, jos auringonvalo heijastuu sen kamera-anturiin.**
- **Kuljettajan pitää ottaa huomioon ajo-olosuhteet ja tilanteet, joissa kaukovaloavustin ei ehkä toimi oletetulla tavalla. Jos havaitset automaattisten ajovalojen toiminnassa häiriöitä, käytä ajovaloja valovivulla.**

PYYHKIJÄT JA PESULAITTEET

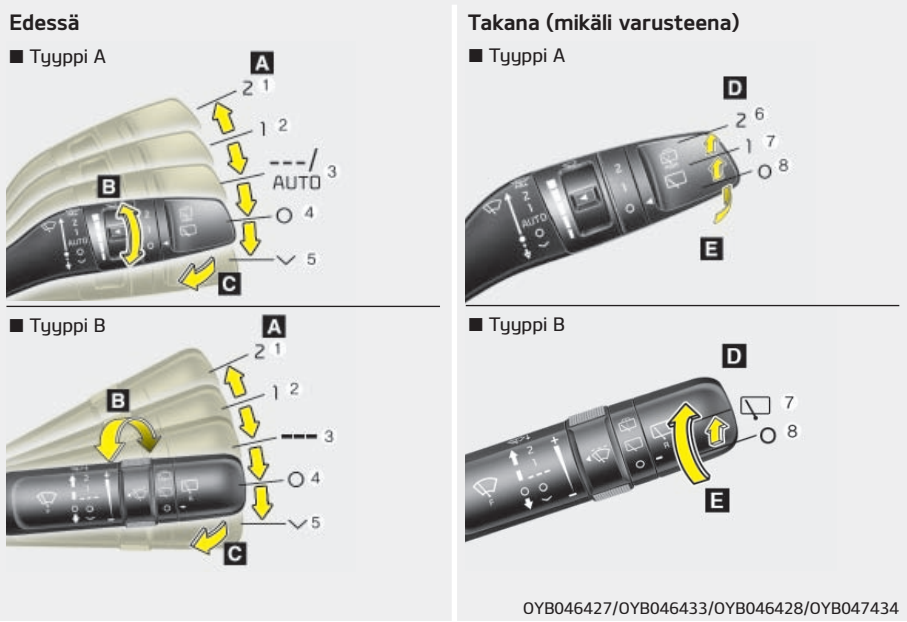

OYB046427/OYB046433/OYB046428/OYB047434

A: Pyyhkijöiden nopeudensäädin (tuulilasi)
(1) 2 – Suuri pyyhintänopeus
(2) 1 – Pieni pyyhintänopeus
(3) --- – Jaksottainen pyyhintä
AUTO* – Automaattinen pyyhintä
(4) O – Pois päältä
(5) ∨ – Kertapyyhkäisy

B: Jaksottaisen pyyhinnän pyyhintätiheyden säätö
C: Pesu lyhyillä pyyhkäisyillä (tuulilasi)*
D: Takalasun pyyhkijän/pesulaitteen säädin*
(6) 2 – Jatkuva pyyhintä
(7) 1 / – Jaksottainen pyyhintä
(8) O – Pois päältä

E: Pesu lyhyillä pyyhkäisyillä (takana)

Tuulilasin pyyhkijät (edessä)

Toimi seuraavasti, kun virta on kytketty ON-asentoon.
(1) 2: Nopea pyyhintänopeus
(2) 1: Normaali pyyhintänopeus

* : mikäli varusteena

(3) --- : Pyyhkijät toimivat jaksottaisesti samalla pyyhintätiheydellä. Käytä tätä asentoa tihkusateella. Säädä pyyhintänopeutta kääntämällä kiertokytkintä.

(4) O: Pyyhkijät eivät ole käytössä

(5) ∨: Kytkeäksesi kertapyyhkäisyn siirrä vipu tähän asentoon ja vapauta se. Pyyhkijät liikkuvat jatkuvasti, jos vipua pidetään tässä asennossa.

✻ HUOMAUTUS

Jos tuulilasille on kerääntynyt paljon lunta tai jäätä, sulata tuulilasia noin 10 minuuttia tai poista lumi ja/tai jää ennen tuulilasin pyyhkijöiden käyttöä virheettömän käytön varmistamiseksi. Jos et poista lunta ja/tai jäätä ennen pyyhkijöiden tai pesulaitteen käyttämistä, pyyhkijä- ja pesulaitejärjestelmä saattaa vahingoittua.

AUTO – automaattinen nopeudensäätö (jos varusteena)

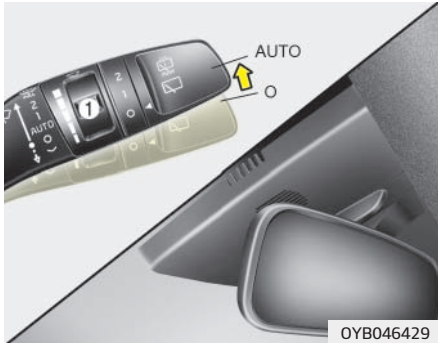

Tuulilasin yläosassa sijaitseva sadetunnistin säätää pyyhintänopeuden sateen voimakkuuden mukaan. Mitä enemmän sataa, sitä nopeammin pyyhkijät toimivat. Kun sade loppuu, pyyhintä loppuu.
Voit säätää pyyhintänopeutta kääntämällä nopeudensäätökytkintä (1).
Jos pyyhkijäkytkin asetetaan AUTO-tilaan, kun virta on päällä (ON-asento), pyyhkijä pyyhkäisee kerran suorittaaksen järjestelmän itsetestauksen. Aseta pyyhkijät OFF-asentoon, kun pyyhkijöitä ei enää tarvita.

⚠ HUOMIO

Kun virta on kytketty ja tuulilasin pyyhkijät on asetettu AUTO-toimintatilaan, toimi varoen seuraavissa tilanteissa välttääksesi loukkaamasta käsiäsi tai muita ruumiinosia.

- **Älä koske tuulilasin yläosaan sadetunnistimen kohdalta.**
- **Älä pyyhi tuulilasin yläosaa kostealla tai märällä liinalla.**
- **Älä paina tuulilasia.**

⚠ HUOMIO

Kun peset autoa, aseta pyyhkijäkytkin OFF-asentoon estääksesi pyyhkijöiden automaattisen toiminnan.
Pyyhkijät saattavat kytkeytyä ja vahingoittua, jos kytkin on asetettu AUTO-tilaan auton pesun aikana.
Älä irrota tunnistimen suojusta, joka sijaitsee matkustajan puolen tuulilasin yläosassa. Järjestelmän osat saattavat vahingoittua, jolloin auton takuu ei kata vahinkoja.
Kun auto käynnistetään talvella, aseta pyyhkijäkytkin OFF-asentoon. Muuten pyyhkijät saattavat kytkeytyä, jolloin jää saattaa vahingoittaa pyyhkijänsulkia. Poista aina lumi ja jää tuulilasilta ja kytke tuulilasin huurteen-/jäänpoisto ennen tuulilasin pyyhkijöiden käyttämistä.

Tuulilasin pesulaitteet (edessä)

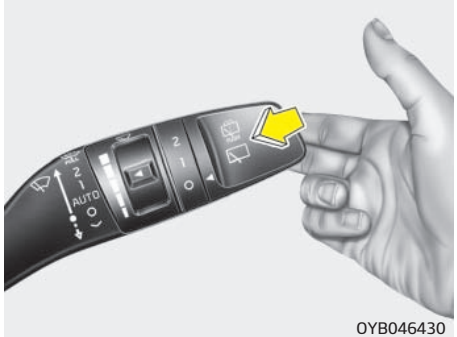

Jos vipu on 0-asennossa (OFF), siirrä sitä hieman itseäsi kohti suihkuttaaksesi pesunestettä tuulilasille ja kytkeäksesi pyyhkijät 1-3 pyyhintäkerraksi.
Käytä tätä toimintoa, kun tuulilasi on likainen.
Pesulaitteen ja pyyhkijöiden toiminta jatkuu niin kauan, kunnes vapautat vivun.
Jos pesulaite ei toimi, tarkasta pesunesteen määrä. Jos nesteen taso on alhainen, sinun pitää lisätä sopivaa, hankaamatonta tuulilasin pesunestettä pesunestesäiliöön.
Säiliön täyttöaukko sijaitsee moottoritilan etuosassa etumatkustajan puolella.

⚠ HUOMIO

Estääksesi pesunestepumpun mahdollisen vahingoittumisen, älä käytä pesulaitetta, kun pesunestesäiliö on tyhjä.

⚠ VAROITUS

Älä käytä pesulaitetta pakkasella ennen kuin olet lämmittänyt tuulilasin. Pesuneste saattaa jäätyä tuulilasiin heikentäen näkyvyyttäsi.

⚠ HUOMIO

- **Estääksesi pyyhkijöiden vahingoittumisen älä käytä niitä, kun tuulilasi on kuiva.**
- **Estääksesi pyyhkijöiden vahingoittumisen älä käytä bensiiniä, kerosiinia, maalitinneriä tai muuta liuotinta niissä tai niiden lähellä.**
- **Älä liikuta pyyhkijöitä käsin, jotta niiden varret tai muut osat eivät vaurioidu.**
- **Käytä talvella ja kaikissa kylmissä olosuhteissa pakkasenkestävyydeltään riittävää lasinpesunestettä, jotta pyyhkijät ja pesulaite eivät vaurioidu.**

Takalasin pyyhkijän ja pesulaitteen kytkin (mikäli varusteena)

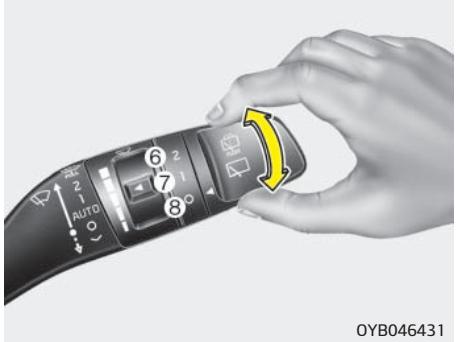

OYB046431

Takalasinpyyhkimen kytkin sijaitsee lasinpyyhkimen/-pesimen vivun päässä. Käännä kytkin haluttuun asentoon käyttääksesi takalasin pyyhintä ja pesulaitetta.

(6) 2 - Normaali pyyhintä

(7) 1/ - Jaksottainen pyyhintä

(8) 0 - Pyyhkijä ei ole käytössä

■ Tyyppi A

OYB046432

■ Tyyppi B

OYB046460

Työnnä vipua poispäin itsestäsi tai käännä pyyhkijän vipua ylöspäin kahdesti suihkuttaaksesi takalasin pesunestettä ja kytkeäksesi takalasin pyyhkijän päälle 1–3 pyyhkäisykerraksi. Pesulaitteen ja pyyhkijöiden toiminta jatkuu niin kauan, kunnes vapautat vivun.

SISÄVALO

⚠ HUOMIO

Älä käytä sisävaloja pitkään, kun moottori ei ole käynnissä.
Akku saattaa tyhjentyä.

⚠ VAROITUS

Älä käytä sisävaloja ajaessasi pimeässä. Sisävalojen käyttö saattaa haitata näkyvyyttä ja johtaa onnettomuuteen.

Karttavalo

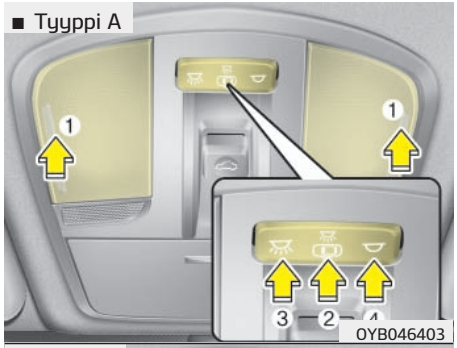

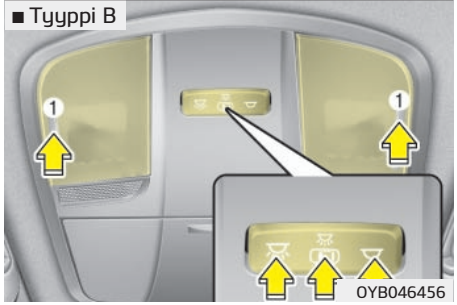

• (1): Paina lamppuja kytkeäksesi etukarttavalot päälle tai pois päältä.

• (2):

- Karttavalo ja matkustamon valo syttyvät, kun ovi avataan. Ne sammuvat noin 30 sekunnin kuluttua.
- Karttavalo ja matkustamon valo syttyvät noin 30 sekunniksi, kun ovilukitukset avataan kauko-ohjaimella tai älyavaimella ja ovia ei avata.
- Karttavalo ja matkustamon valo pysyvät päällä noin 20 minuuttia, jos ovi avataan virtalukon ollessa ACC tai LOCK/OFF-asennossa.
- Karttavalo ja matkustamon valo pysyvät jatkuvasti päällä, jos ovi avataan virtalukon ollessa ON-asennossa.
- Karttavalo ja matkustamon valo sammuvat välittömästi, kun virtalukko kytketään ON-asentoon tai kaikki ovet lukitaan.
- Kytkeäksesi ovivalotilan pois päältä paina OVI-painiketta (2) uudelleen (niin, että se ei ole enää painettuna alas).

✻ HUOMAUTUS

OVI- ja MATKUSTAMO-tiloja ei voida valita samanaikaisesti.

Etukarttavalo:

(3): Paina tätä kytkintä kytkeäksesi etuosan karttavalot päälle.

(4): Paina tätä kytkintä kytkeäksesi etuosan karttavalot pois päältä.

Matkustamon valo

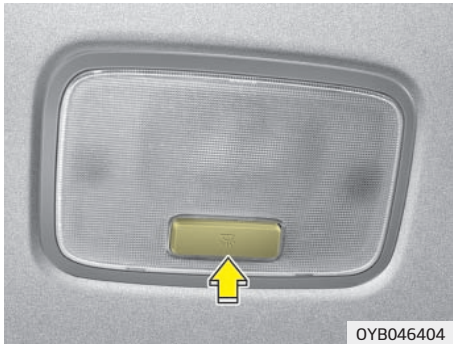

- : Valo pysyy aina päällä.

Tavaratilan valo

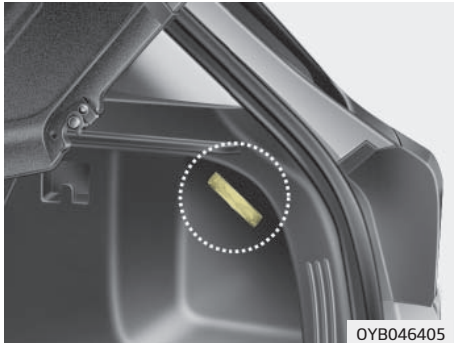

Tavaratilan valo syttyy, kun takaluukku avataan.

⚠ HUOMIO

Tavaratilan valo pysyy päällä niin kauan kuin takaluukku on auki. Sulje takaluukku aina huolellisesti tavaratilan käytön jälkeen estääksesi akun tarpeettoman tyhjenemisen.

Ehostuspeilin valo (mikäli varusteena)

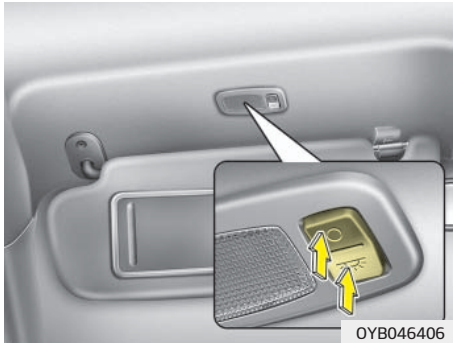

Paina kytkintä kytkeäksesi valon päälle tai pois päältä.

- : Sytytä valo painamalla tätä painiketta.
- ○ : Sammuta valo painamalla tätä painiketta.

⚠ HUOMIO

■ Ehostuspeilin valo

Pidä kytkin aina OFF-asennossa, kun ehostuspeilin valoa ei käytetä. Jos häikäisysuoja suljetaan valon ollessa vielä päällä, akku saattaa tyhjentyä tai häikäisysuoja vahingoittua.

Hansikaslokeron valo (mikäli varusteena)

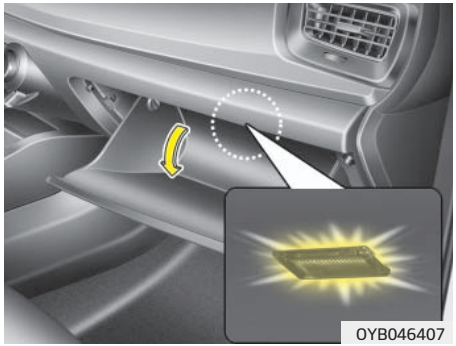

Hansikaslokeron valo syttyy, kun avaat hansikaslokeron.

⚠ HUOMIO

Sulje hansikaslokero aina huolellisesti sen käytön jälkeen estääksesi akun tarpeettoman tyhjenemisen.

TAKALASIN LÄMMITIN

⚠ HUOMIO

Älä puhdista takalasia hankaavilla puhdistusaineilla tai terävillä esineillä, jotta et vaurioittaisi takalasin sisäpinnalle asennettuja lämmitysvastuksia.

✻ HUOMAUTUS

Jos haluat sulattaa tai poistaa huurteen tuulilasilta, noudata tämän luvun kappaleessa "Tuulilasin huurteen- ja jäänpoisto" esitettyjä ohjeita.

Takalasin lämmitin

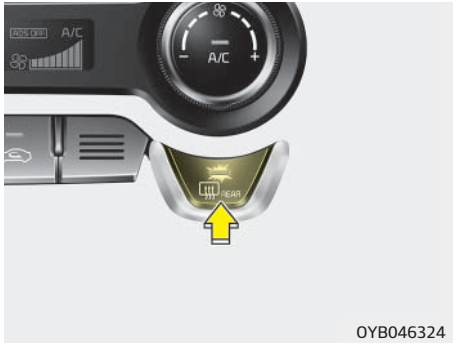

Takalasin lämmitin lämmittää lasia ja poistaa siten huurretta ja ohutta jäätä takaikkunalta moottorin ollessa käynnissä.
Paina takalasin lämmittimen painiketta kytkeäksesi sen päälle.
Takalasin lämmittimen painikkeen merkkivalo syttyy, kun lämmitin on päällä.
Jos takalasille on kerääntynyt paljon lunta, pyyhi se pois ennen takalasin lämmittimen käyttöä.

Takalasinlämmitin sammuu automaattisesti 20 minuutin kuluttua tai kun virta-avain käännetään OFF-asentoon. Kytkeäksesi lämmittimen pois päältä paina takalasin lämmittimen painiketta uudelleen.

Ovipeilien huurteenpoisto (mikäli varusteena)

Jos autosi on varustettu ovipeilien lämmittimillä, ne toimivat samanaikaisesti takalasin lämmittimen kanssa.

KÄSISÄÄTÖINEN ILMASTOINTIJÄRJESTELMÄ (MIKÄLI VARUSTEENA)

1. Puhaltimen nopeudensäädin
2. Toimintovalitsin
3. Lämpötilan säädin
4. Ilmastointipainike (jos varusteena)
5. Takalasin lämmittimen painike
6. Ilmanoton painike

⚠ HUOMIO

Jos puhallinta käytetään pitkään virta-avaimen ollessa ON-asennossa, akkuvaraus voi purkautua. Käytä puhallinta moottorin käydessä.

Lämmitys ja ilmastointi

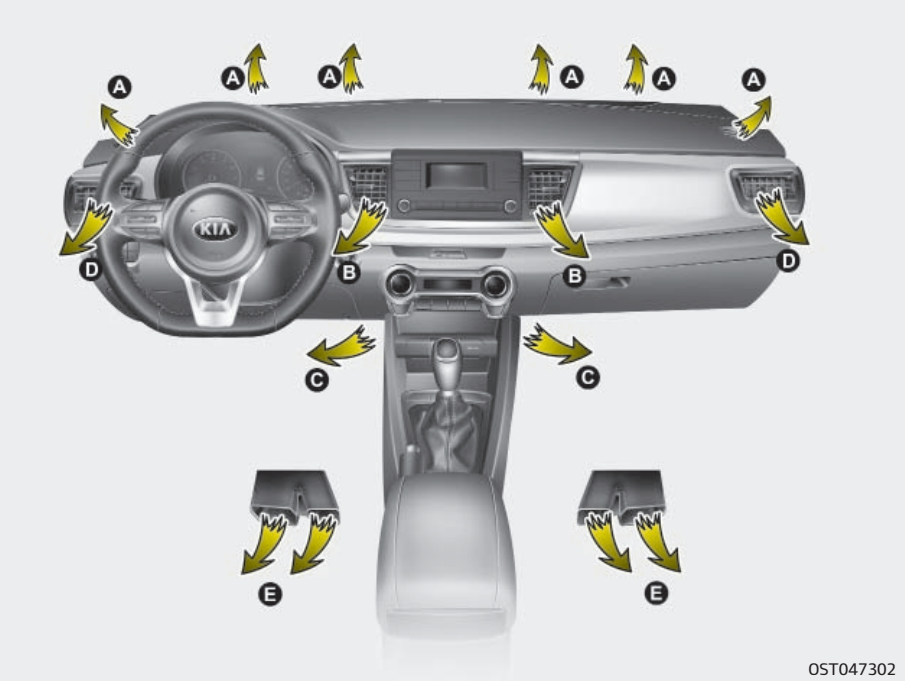

1. Käynnistä moottori.
2. Tee haluamasi säädöt.
   Parantaaksesi lämmityksen tai jäähdytyksen tehokkuutta:
   - Lämmitys:
   - Jäähdytys:
3. Aseta lämpötilasäädin haluttuun asentoon.
4. Aseta ilmanoton painike ulkoilman asentoon (raikas ilma).
5. Aseta puhaltimen nopeudensäädin haluttuun asentoon.
6. Haluttaessa ilmastointilaite (mikäli varusteena) voidaan kytkeä päälle.

Toimintatilan valitseminen

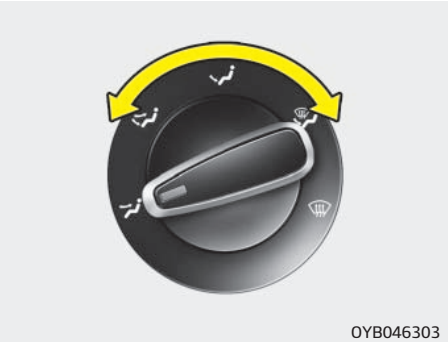

Ilmanjakotilan valintasäätimellä valitaan, mihin tuuletussuuttimiin ilmavirta suunnataan.
Ilma voidaan ohjata jalkatilaan, kojelaudan suuttimiin tai tuulilasiin. Viittä eri tunnusta käytetään kuvaamaan ilman suuntausta: pääntaso, pääntaso/jalkatila, jalkatila, jalkatila/ikkunoiden huurteenpoisto sekä huurteenpoisto.

Pään taso (B,D)

Ilmavirta suunnataan vartalon yläosaa ja kasvoja kohti. Voit suunnata ilmavirran haluamallasi tavalla muuttamalla tuuletussuutinten suuntausta.

Pään tasolle ja jalkatilaan (B, D, C, E)

Ilmavirta suunnataan kasvojen tasolle ja jalkatilaan.

Jalkatila (C, E, A, D)

Suurin osa ilmavirrasta suunnataan lattialle ja pieni määrä ilmaa suunnataan tuulilasille ja sivuikkunoille.

Jalkatila / ikkunoiden huurteenpoisto (A, C, D, E)

Suurin osa ilmavirrasta suunnataan lattialle ja tuulilasille sekä pieni määrä ilmaa ohjataan sivuikkunoille.

Huurteenpoisto (A, D)

Suurin osa ilmavirrasta suunnataan tuulilasille ja pieni määrä ilmaa ohjataan sivuikkunoille.

Kojelaudan tuuletussuuttimet

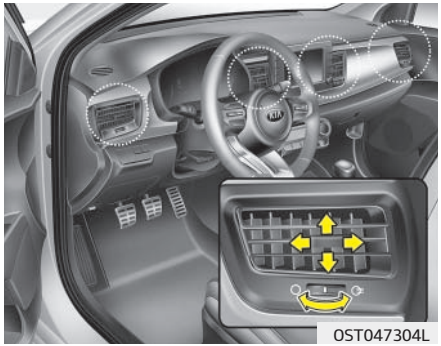

Voit avata ja sulkea tuuletussuuttimet yksitellen säätöpyörillä. Voit sulkea tuuletussuuttimen kiertämällä sen alaspäin ääriasentoon.
Lisäksi voit säätää suuttimista tulevan ilman suuntausta käyttämällä säätövipua kuvan mukaisesti.

Lämpötilan säätäminen

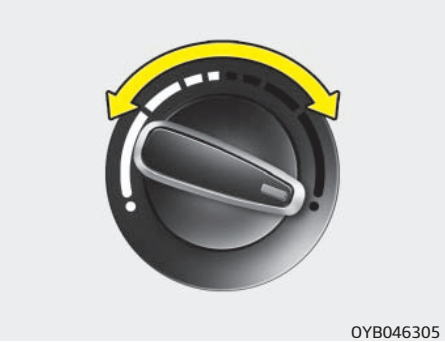

Lämpötilan säätimen avulla voit hallita ilmanvaihtojärjestelmästä tulevan ilman lämpötilaa. Muuttaaksesi matkustamon ilman lämpötilaa käännä säädintä oikealle lämmittääksesi ilmaa ja vastaavasti vasemmalle viilentääksesi sitä.

Ilmanoton säädin

Ilmanoton säätimellä valitaan (raikkaan) ulkoilman tai sisäilman kierrätyksen asento.
Muuttaaksesi ilmanoton asentoa paina säätimen painiketta.

Sisäilman kierrätyksen asento

Kun sisäilman kierrätys on valittu, matkustamon ilma kulkeutuu lämmitinjärjestelmän kautta, jossa se riippuen valitusta toiminnosta joko viilenee tai lämpenee.

Ulkoilman asento (raikas ilma)

Kun ulkoilman asento on valittu, raikasta ilmaa kulkeutuu autoon ja se lämmitetään tai jäähdytetään riippuen valitusta toiminnosta.

✻ HUOMAUTUS

Lämmittimen jatkuva käyttäminen sisäilman kierrätyksen asennossa (ilman ilmastointilaitteen valintaa) saattaa aiheuttaa tuulilasin ja sivuikkunoiden huurtumista ja myös matkustamon ilmanlaadun heikkenemistä.
Lisäksi ilmastointilaitteen jatkuva käyttäminen sisäilman kierrätyksen asennossa voi johtaa matkustamon ilman liialliseen kuivumiseen.

⚠ VAROITUS

- **Ilmastointilaitteen käyttäminen jatkuvasti sisäilman kierrätyksen asennossa saattaa lisätä matkustamon ilmankosteutta aiheuttaen lasien huurtumista ja näkyvyyden heikentymistä.**
- **Älä nuku autossa, kun ilmastointijärjestelmä tai lämmitin on päällä. Tämä voi vaarantaa terveyden tai olla jopa hengenvaarallista, koska hapen määrä ja/tai ruumiinlämpö saattavat laskea.**
- **Jatkuva ilmastointilaitteen käyttäminen sisäilman kierrätyksen asennossa voi aiheuttaa väsymystä, joka voi johtaa auton hallinnan menettämiseen. Pidä ilmanoton painiketta mahdollisimman usein ulkoilman asennossa (raikas ilma) ajon aikana.**

Puhaltimen nopeuden säätö

Virtalukon on oltava ON-asennossa puhaltimen käyttämiseksi.
Puhaltimen nopeudensäätimen avulla voit hallita ilmanvaihtojärjestelmän tuulettimen nopeutta. Voit suurentaa puhaltimen nopeutta kääntämällä säädintä oikealle tai pienentää sitä kääntämällä säädintä vasemmalle.
Voit kytkeä puhaltimen pois päältä kääntämällä säätimen 0-asentoon.

Puhaltimien sammuttaminen

Puhaltimet sammutetaan kääntämällä säädin 0-asentoon.

Ilmastointilaite (A/C)

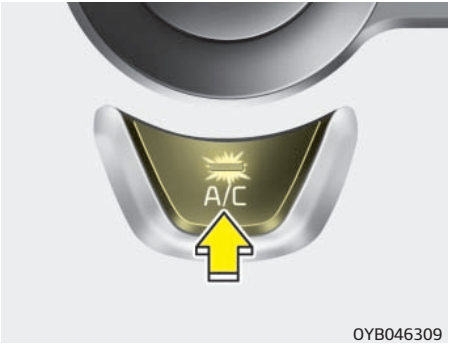

Paina A/C-painiketta kytkeäksesi ilmastointijärjestelmän päälle (merkkivalo syttyy). Paina painiketta uudelleen kytkeäksesi ilmastointijärjestelmän pois päältä.

Järjestelmän käyttäminen

Tuuletus

1. Aseta toimintatilaksi -asento.
2. Aseta ilmanoton painike ulkoilman asentoon (raikas ilma).
3. Aseta lämpötilasäädin haluttuun asentoon.
4. Aseta puhaltimen nopeudensäädin haluttuun asentoon.

Lämmitys

1. Aseta toimintatilaksi -asento.
2. Aseta ilmanoton painike ulkoilman asentoon (raikas ilma).
3. Aseta lämpötilasäädin haluttuun asentoon.
4. Aseta puhaltimen nopeudensäädin haluttuun asentoon.
5. Jos ilmaa kuivattava lämmitys halutaan päälle, kytke ilmastointilaite (mikäli varusteena) päälle.

- Jos tuulilasi huurtuu, aseta toimintatilaksi - tai -asento.

Käyttövinkkejä

- Ota sisäilman kierrätys väliaikaisesti käyttöön, kun haluat estää epämiellyttävien hajujen tai pölyn pääsyn matkustamoon. Päästääksesi autoon taas raikasta ilmaa muista palauttaa painike takaisin raikkaan ilman asentoon, kun tilanne on palautunut normaaliksi. Tämä parantaa kuljettajan keskittymistä ja ajomukavuutta.
- Ilmastointijärjestelmän ilmanottoaukot sijaitsevat tuulilasin alla. Varmista, että lumi, jää, lehdet tms. eivät tuki ilmanottoaukkoja.
- Poista sisäilmankierto käytöstä, säädä lämpötila ja puhallinnopeus sopivaksi ja kytke ilmastointi päälle, jotta ikkunat eivät huurru.

Ilmastointi

Kia-ilmastointijärjestelmät on täytetty ympäristöystävällisellä kylmäaineella*.

1. Käynnistä moottori. Kytke ilmastointi päälle.
2. Aseta toimintatilaksi -asento.

*: Autossasi on käytetty valmistushetkellä maasi määräysten mukaista R-134a tai R-1234yf-kylmäainetta. Autossa käytetyn ilmastoinnin kylmäaineen tyyppi on merkitty moottoritilan sisällä olevaan tarraan. Luvusta 9 saat tarkempaa tietoa ilmastointilaitteen tarran sijainnista.

3. Aseta ilmanoton painike ulkoilman tai sisäilman kierrätyksen asentoon.
4. Säädä puhaltimen nopeus ja lämpötila mukavuuden kannalta parhaaseen asentoon.

⚠ HUOMIO

- **Vain asianmukaisesti koulutetut ja valtuutetut huoltoteknikot saavat suorittaa kylmäainejärjestelmän huoltotöitä, jotta järjestelmän oikea ja turvallinen toiminta voidaan taata.**
- **Kylmäainejärjestelmän huoltotyöt on suoritettava hyvin tuuletetussa paikassa.**
- **Ilmastointilaitteen höyrystintä (kennoa) ei saa koskaan korjata tai korvata esim. romutetusta autosta otetulla höyrystimellä. Uusien MAC-vaihtohöyrystimien on oltava sertifioituja (ja merkittyjä) SAE-standardin J2842 vaatimusten mukaisesti.**

✻ HUOMAUTUS

- Kun ilmastointi on käytössä kuumalla säällä, tarkkaile jäähdytysnesteen lämpömittaria ajaessasi ruuhkassa tai pitkää ylämäkeä. Moottori saattaa ylikuumentua, kun ilmastointi on kytketty päälle. Kytke ilmastointi pois päältä ja jätä puhallin päälle, jos moottorin lämpötila nousee liian korkeaksi.
- Ikkunoihin saattaa tiivistyä kosteutta, kun ilmastointi on päällä ja avaat auton ikkunat kostealla säällä. Koska liian suuri kosteus saattaa aiheuttaa vahinkoa sähkölaitteisiin, ilmastointia tulee käyttää ainoastaan ikkunoiden ollessa kiinni.

Hyödyllisiä ohjeita

- Poista kuuma ilma autosta avaamalla ikkunat hetkeksi, kun auto on pysäköity suoraan auringonpaisteeseen kuumalla säällä.
- Estä ikkunoiden sisäpintojen huurtuminen käyttämällä ilmastointia sateella tai kostealla säällä.
- Saatat huomata, että moottorin käyntinopeus vaihtelee, kun ilmastointilaitteen kompressori kytkeytyy päälle tai pois päältä. Tämä on järjestelmän toiminnalle tyypillinen piirre.
- Pidennät ilmastoinnin käyttöikää käyttämällä sitä vähintään kerran kuussa, ainakin muutaman minuutin ajan.
- Ilmastointilaitetta käyttäessäsi saatat huomata vesipisaroiden tippuvan (tai jopa lätäkön muodostuvan) maahan auton etumatkustajan puolella. Tämä on järjestelmän toiminnalle tyypillinen piirre.
- Sisäilmaa voidaan jäähdyttää mahdollisimman tehokkaasti ottamalla sisäilmankierto käyttöön ja kytkemällä ilmastointi päälle; matkustamon sisäilman laatu kuitenkin huononee merkittävästi, jos sisäilmankiertoa ei poisteta käytöstä.
- Saatat havaita, että tuuletussuuttimista tulee matkustamoon tiivistynyttä kosteutta, kun lämmin ja kostea ulkoilma jäähtyy nopeasti. Tämä on järjestelmän toiminnalle tyypillinen piirre.

Ilmastointilaitteen raitisilmasuodatin (mikäli varusteena)

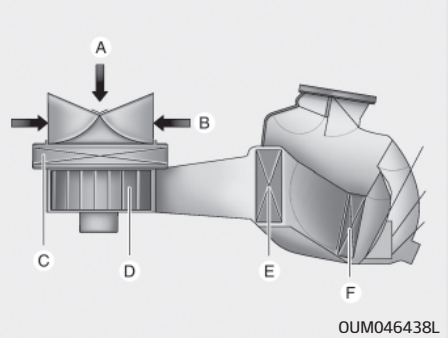

A: Ulkoilmanotto
B: Sisäilmankierto
C: Raitisilmasuodatin
D: Puhallin
E: Höyrystimen kenno
F: Lämmittimen kenno

Hansikaslokeron taakse asennettu raitisilmasuodatin suodattaa pölyn ja muut saasteet, jotka tulevat ulkoa auton lämmitys- ja ilmastointilaitteen kautta.

Jos pölyä tai muita saasteita kerääntyy suodattimeen pitkän ajan saatossa, tuuletussuuttimista tuleva ilmavirta saattaa heikentyä, jolloin tuulilasille saattaa muodostua huurretta, vaikka ilmanoton ulkoilman asento olisi valittuna. Jos näin käy, vaihdata raitisilmasuodatin ammattihuoltoliikkeessä. Suosittelemme käyntiä valtuutetulla Kia-jälleenmyyjällä tai huollon yhteistyökumppanilla.

✻ HUOMAUTUS

- Suodatin pitää vaihtaa huolto-ohjelman mukaisesti.
  Jos autoa käytetään ankarissa oloissa, kuten pölyisillä, huonokuntoisilla teillä, raitisilmasuodattimen tarkastukset ja vaihdot on suoritettava useammin.
- Tarkastuta järjestelmä ammattihuoltoliikkeessä, jos ilmavirta heikkenee äkillisesti. Suosittelemme käyntiä valtuutetulla Kia-jälleenmyyjällä tai huollon yhteistyökumppanilla.

Ilmastoinnin kylmäainetarra

■ Esimerkki

Tyyppi A

OUM066034L

Tyyppi B

OUM066035L

✻ Kylmäainetarra voi poiketa kuvassa näkyvästä.

Ilmastointilaitteen kylmäainetarrassa olevat tunnukset ja merkinnät tarkoittavat seuraavaa:

1. Kylmäaineen luokitus
2. Kylmäaineen määrä
3. Kompressorin voiteluaineen luokitus

Autossa käytetyn ilmastoinnin kylmäaineen tyyppi on merkitty moottoritilan sisällä olevaan tarraan.
Luvusta 9 saat tarkempaa tietoa ilmastointilaitteen tarran sijainnista.

Ilmastointilaitteen kylmäaineen ja kompressorin voiteluaineen määrien tarkastaminen

Kun kylmäaineen määrä on alhainen, ilmastointijärjestelmän toimintakyky heikkenee. Liiallisella täyttämisellä on myös heikentävä vaikutus ilmastointilaitteen toimintaan.
Jos tämän vuoksi normaalista poikkeavaa toimintaa havaitaan, tarkastuta järjestelmä ammattihuoltoliikkeessä.
Suosittelemme käyntiä valtuutetulla Kia-jälleenmyyjällä tai huollon yhteistyökumppanilla.

⚠ VAROITUS

■ R-134a*-kylmäaineella varustetut autot

Koska kylmäaine on hyvin korkeassa paineessa, ilmastointijärjestelmä tulee huollattaa ainoastaan koulutettujen ja hyväksyttyjen asentajien toimesta.

On tärkeää, että käytetään oikea määrä laadultaan sopivaa öljyä ja kylmäainetta.

Muussa tapauksessa seurauksena voi olla auton vaurioita tai henkilövahinkoja.

*: Autossasi on käytetty valmistushetkellä maasi määräysten mukaista R-134a tai R-1234yf-kylmäainetta. Autossa käytetyn ilmastoinnin kylmäaineen tyyppi on merkitty moottoritilan sisällä olevaan tarraan. Luvusta 9 saat tarkempaa tietoa ilmastointilaitteen tarran sijainnista.

⚠ VAROITUS

■ R- 1234yf*-kylmäaineella varustetut autot

Koska kylmäaine saattaa syttyä tuleen hyvin korkeassa paineessa, ilmastointijärjestelmä tulee huollattaa ainoastaan koulutettujen ja hyväksyttyjen asentajien toimesta.

On tärkeää, että käytetään oikea määrä laadultaan sopivaa öljyä ja kylmäainetta.

Muussa tapauksessa seurauksena voi olla auton vaurioita tai henkilövahinkoja.

*: Autossasi on käytetty valmistushetkellä maasi määräysten mukaista R-134a tai R-1234yf-kylmäainetta. Autossa käytetyn ilmastoinnin kylmäaineen tyyppi on merkitty moottoritilan sisällä olevaan tarraan. Luvusta 9 saat tarkempaa tietoa ilmastointilaitteen tarran sijainnista.

AUTOMAATTINEN ILMASTOINTIJÄRJESTELMÄ (MIKÄLI VARUSTEENA)

OYB046300

1. Lämpötilan säädin
2. AUTO-painike (automaattinen toiminta)
3. Ilmastointijärjestelmän näyttö
4. Puhaltimen nopeudensäädin
5. OFF-painike
6. Tuulilasin huurteenpoiston painike
7. Takalasin lämmittimen painike
8. Toimintovalitsin
9. Ilmastointipainike (jos varusteena)
10. Ilmanoton painike

⚠ HUOMIO

Jos puhallinta käytetään pitkään virta-avaimen ollessa ON-asennossa, akkuvaraus voi purkautua. Käytä puhallinta moottorin käydessä.

Automaattinen lämmitys ja ilmastointi

OYB046313

1. Paina AUTO-painiketta. Järjestelmä valitsee automaattisesti lämpötila-asetuksen mukaisen ilmanjaon ja puhallinnopeuden ja käyttää sisäilmankiertoa ja ilmastointia tarpeen mukaan.

OYB046314

2. Aseta lämpötilan säädin haluttuun lämpötilaan.

✻ HUOMAUTUS

- Voit poista automaattitilan käytöstä millä tahansa seuraavista:
  - Toimintovalitsin
  - Ilmastoinnin kytkentäpainike
  - Tuulilasin huurteenpoiston painike (Voit keskeyttää huurteenpoistotoiminnon painamalla painiketta uudelleen. Tällöin tietonäytön AUTO-merkkivalo syttyy uudelleen.)
  - Ilmanoton valintapainike
  - Puhaltimen nopeudensäädin

  Valittua toimintoa ohjataan käsin muiden toimintojen toimiessa automaattisesti.
- Paina AUTO-painiketta ja aseta lämpötilaksi 23 °C hyödyntääksesi automaattista ilmastointijärjestelmää mahdollisimman tehokkaasti.

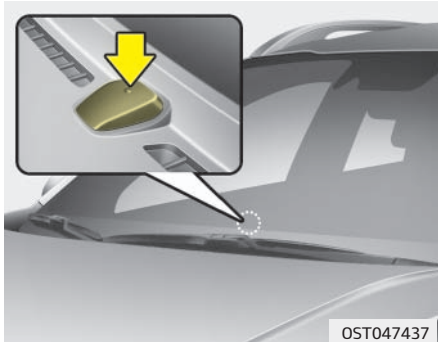

✻ HUOMAUTUS

Älä koskaan jätä mitään mittariston päällä olevan tunnistimen päälle, jottei lämmitys- ja jäähdytysjärjestelmän toiminta häiriintyisi.

Käsisäätöinen lämmitys ja ilmastointi

Lämmitys- ja jäähdytysjärjestelmää voidaan ohjata käsin painamalla muuta kuin AUTO-painiketta. Tällöin järjestelmä toimii sen mukaan, missä järjestyksessä painikkeita on painettu.

Kun muuta kuin AUTO-painiketta painetaan (tai säädintä käännetään) automaattisen toiminnan ollessa käytössä, valitsemattomia toimintoja ohjataan vielä automaattisesti.

1. Käynnistä moottori.
2. Tee haluamasi säädöt.
   Voit parantaa lämmitys- tai jäähdytystehoa seuraavasti:
   - Lämmitys:
   - Jäähdytys:
3. Aseta lämpötilasäädin haluttuun asentoon.
4. Aseta ilmanoton painike ulkoilman asentoon (raikas ilma).
5. Aseta puhaltimen nopeudensäädin haluttuun asentoon.
6. Haluttaessa ilmastointilaite voidaan kytkeä päälle.

Paina AUTO-painiketta kytkeäksesi järjestelmän täysin automaattisen toiminnan.

Toimintatilan valitseminen

Toimintatilan valintapainikkeilla ohjataan ilmavirran suuntausta ilmanvaihtojärjestelmässä.
Ilmavirtaus muuttuu seuraavassa järjestyksessä:

Katso kuvaa kohdassa "Käsisäätöinen ilmastointijärjestelmä".

Jalkatila / ikkunoiden huurteenpoisto (A, C, D, E)

Suurin osa ilmavirrasta suunnataan lattialle ja tuulilasille sekä pieni määrä ilmaa ohjataan sivuikkunoille.

Pään taso (B,D)

Ilmavirta suunnataan vartalon yläosaa ja kasvoja kohti. Voit suunnata ilmavirran haluamallasi tavalla muuttamalla tuuletussuutinten suuntausta.

Pään tasolle ja jalkatilaan (B, D, C, E)

Ilmavirta suunnataan kasvojen tasolle ja jalkatilaan.

Jalkatilaan (C, A, D, E)

Suurin osa ilmavirrasta suunnataan lattialle ja pieni määrä ilmaa suunnataan tuulilasille ja sivuikkunoille.

Huurteenpoistotila

OYB046321

Kun valitset huurteenpoistotilan, seuraavat järjestelmäsäädöt tehdään automaattisesti:

- Ilmastointijärjestelmä kytketään päälle.
- Ulkoilman asento valitaan.
- Puhallusnopeus asetetaan suureksi.

Kytkeäksesi huurteenpoistotilan pois päältä paina mode-painiketta, huurteenpoiston painiketta tai AUTO-painiketta.

Kojelaudan tuuletussuuttimet

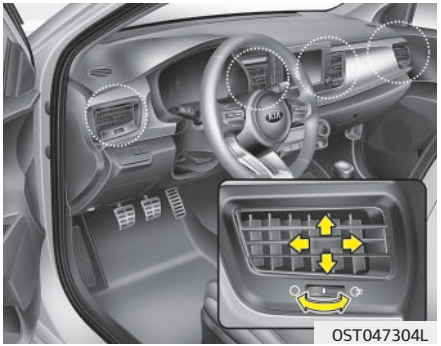
OST047304L

Tuuletussuutin voidaan erikseen avata tai sulkea käyttämällä vaakatasossa olevaa säätöpyörää. Voit sulkea tuuletussuuttimen kiertämällä sen alaspäin ääriasentoon. Voit avata tuuletussuuttimen kiertämällä sen ylöspäin haluttuun asentoon.
Lisäksi voit säätää suuttimista tulevan ilman suuntausta käyttämällä kuvan mukaista säätövipua.

Lämpötilan säätö

Lämpötila kasvaa tehokkaimmin (HI), kun säädin käännetään äärioikealle.
Lämpötila laskee tehokkaimmin (Lo), kun säädin käännetään äärivasemmalle.
Kun säädintä käännetään pykälän, lämpötila nousee tai laskee noin 0,5 °C.
Kun alin lämpötila-asetus on säädetty, ilmastointi on käytössä jatkuvasti.

Lämpötilayksikön muuttaminen

Voit vaihtaa lämpötilanäyttöä Celsius- ja Fahrenheit-asteikon välillä seuraavasti:
Pidä OFF-painike painettuna ja paina samalla AUTO-painiketta yli 4 sekunnin ajan.

Lämpötila-asteikko vaihtuu Celsius-asteikosta Fahrenheit-asteikkoon tai päinvastoin.
Jos akku on irrotettu tai liitetty irti, lämpötilanäyttö nollautuu käyttämään Celsiusasteikkoa.

Ilmanoton säädin

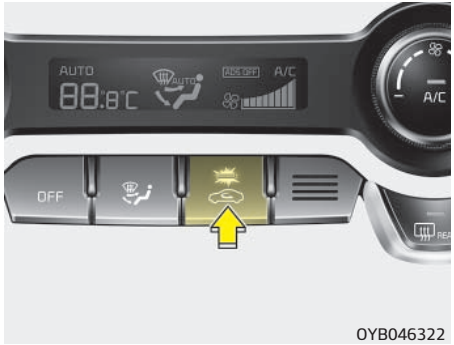

Tätä säädintä käytetään (raikkaan) ulkoilman tai sisäilman kierrätyksen asennon valintaan.
Muuttaaksesi ilmanoton asentoa paina säätimen painiketta.

Sisäilman kierrätyksen asento

Kun sisäilman kierrätys on valittu, matkustamon ilma kulkeutuu lämmitinjärjestelmän kautta, jossa se riippuen valitusta toiminnosta joko viilenee tai lämpenee.

Ulkoilman asento (raikas ilma)

Kun ulkoilman asento on valittu, raikasta ilmaa kulkeutuu autoon ja se lämmitetään tai jäähdytetään riippuen valitusta toiminnosta.

✻ HUOMAUTUS

Lämmittimen jatkuva käyttäminen sisäilman kierrätyksen asennossa (ilman ilmastointilaitteen valintaa) saattaa aiheuttaa tuulilasin ja sivuikkunoiden huurtumista ja myös matkustamon ilmanlaadun heikkenemistä.
Lisäksi ilmastointilaitteen jatkuva käyttäminen sisäilman kierrätyksen asennossa voi johtaa matkustamon ilman liialliseen kuivumiseen.

⚠ VAROITUS

- **Ilmastointilaitteen käyttäminen jatkuvasti sisäilman kierrätyksen asennossa saattaa lisätä matkustamon ilmankosteutta aiheuttaen lasien huurtumista ja näkyvyyden heikentymistä.**
- **Älä nuku autossa, kun ilmastointijärjestelmä tai lämmitin on päällä. Tämä voi vaarantaa terveyden tai olla jopa hengenvaarallista, koska hapen määrä ja/tai ruumiinlämpö saattavat laskea.**
- **Pitkään jatkunut sisäilmankierron käyttö saattaa aiheuttaa väsymystä ja uneliaisuutta ja voi johtaa auton hallinnan menettämiseen. Pidä ilmanoton painiketta mahdollisimman usein ulkoilman asennossa (raikas ilma) ajon aikana.**

Puhaltimen nopeuden säätö

Puhallin voidaan asettaa halutulle nopeudelle käyttämällä puhallusnopeuden säädintä.
Mitä suuremmalle puhallusnopeus on asetettu, sitä enemmän ilmaa virtaa matkustamoon.
OFF-painikkeen painaminen sammuttaa tuulettimen.

Ilmastointilaite (A/C)

Paina A/C-painiketta kytkeäksesi ilmastointijärjestelmän päälle (merkkivalo syttyy).
Paina painiketta uudelleen kytkeäksesi ilmastointijärjestelmän pois päältä.

OFF-tila

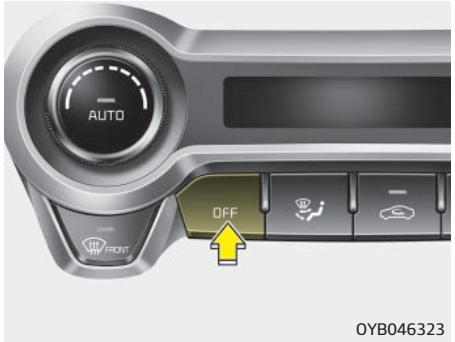

Paina OFF-painiketta kytkeäksesi ilmastointijärjestelmän pois käytöstä. Voit kuitenkin käyttää vielä ilmanoton painikkeita, kunhan auton virta on päällä (ON-asento).

Järjestelmän käyttäminen

Tuuletus

1. Aseta toimintatilaksi -asento.
2. Aseta ilmanoton painike ulkoilman asentoon (raikas ilma).
3. Aseta lämpötilasäädin haluttuun asentoon.
4. Aseta puhaltimen nopeudensäädin haluttuun asentoon.

Lämmitys

1. Aseta toimintatilaksi -asento.
2. Aseta ilmanoton painike ulkoilman asentoon (raikas ilma).
3. Aseta lämpötilasäädin haluttuun asentoon.
4. Aseta puhaltimen nopeudensäädin haluttuun asentoon.
5. Jos ilmaa kuivattava lämmitys halutaan päälle, kytke ilmastointilaite (mikäli varusteena) päälle.

- Jos tuulilasi huurtuu, aseta toimintatilaksi - tai -asento.

Käyttövinkkejä

- Ota sisäilman kierrätys väliaikaisesti käyttöön, kun haluat estää epämiellyttävien hajujen tai pölyn pääsyn matkustamoon. Päästääksesi autoon taas raikasta ilmaa muista palauttaa painike takaisin raikkaan ilman asentoon, kun tilanne on palautunut normaaliksi. Tämä parantaa kuljettajan keskittymistä ja ajomukavuutta.
- Ilmastointijärjestelmän ilmanottoaukot sijaitsevat tuulilasin alla. Varmista, että lumi, jää, lehdet tms. eivät tuki ilmanottoaukkoja.
- Poista sisäilmankierto käytöstä, säädä lämpötila ja puhallinnopeus sopivaksi ja kytke ilmastointi päälle, jotta ikkunat eivät huurru.

Ilmastointi

Kia-ilmastointijärjestelmät on täytetty ympäristöystävällisellä kylmäaineella*.

1. Käynnistä moottori. Kytke ilmastointi päälle.
2. Aseta toimintatilaksi -asento.

*: Autossasi on käytetty valmistushetkellä maasi määräysten mukaista R-134a tai R-1234yf-kylmäainetta. Autossa käytetyn ilmastoinnin kylmäaineen tyyppi on merkitty moottoritilan sisällä olevaan tarraan. Luvusta 9 saat tarkempaa tietoa ilmastointilaitteen tarran sijainnista.

3. Aseta ilmanoton painike ulkoilman tai sisäilman kierrätyksen asentoon.
4. Säädä puhaltimen nopeus ja lämpötila mukavuuden kannalta parhaaseen asentoon.

⚠ HUOMIO

- **Vain asianmukaisesti koulutetut ja valtuutetut huoltoteknikot saavat suorittaa kylmäainejärjestelmän huoltotöitä, jotta järjestelmän oikea ja turvallinen toiminta voidaan taata.**
- **Kylmäainejärjestelmän huoltotyöt on suoritettava hyvin tuuletetussa paikassa.**
- **Ilmastointilaitteen höyrystintä (kennoa) ei saa koskaan korjata tai korvata esim. romutetusta autosta otetulla höyrystimellä. Uusien MAC-vaihtohöyrystimien on oltava sertifioituja (ja merkittyjä) SAE-standardin J2842 vaatimusten mukaisesti.**

✻ HUOMAUTUS

- Kun ilmastointi on käytössä kuumalla säällä, tarkkaile jäähdytysnesteen lämpömittaria ajaessasi ruuhkassa tai pitkää ylämäkeä. Moottori saattaa ylikuumentua, kun ilmastointi on kytketty päälle. Kytke ilmastointi pois päältä ja jätä puhallin päälle, jos moottorin lämpötila nousee liian korkeaksi.
- Ikkunoihin saattaa tiivistyä kosteutta, kun ilmastointi on päällä ja avaat auton ikkunat kostealla säällä. Koska liian suuri kosteus saattaa aiheuttaa vahinkoa sähkölaitteisiin, ilmastointia tulee käyttää ainoastaan ikkunoiden ollessa kiinni.

Hyödyllisiä ohjeita

- Poista kuuma ilma autosta avaamalla ikkunat hetkeksi, kun auto on pysäköity suoraan auringonpaisteeseen kuumalla säällä.
- Estä ikkunoiden sisäpintojen huurtuminen käyttämällä ilmastointia sateella tai kostealla säällä.
- Saatat huomata, että moottorin käyntinopeus vaihtelee, kun ilmastointilaitteen kompressori kytkeytyy päälle tai pois päältä. Tämä on järjestelmän toiminnalle tyypillinen piirre.
- Pidennät ilmastoinnin käyttöikää käyttämällä sitä vähintään kerran kuussa, ainakin muutaman minuutin ajan.
- Ilmastointilaitetta käyttäessäsi saatat huomata vesipisaroiden tippuvan (tai jopa lätäkön muodostuvan) maahan auton etumatkustajan puolella. Tämä on järjestelmän toiminnalle tyypillinen piirre.
- Sisäilmaa voidaan jäähdyttää mahdollisimman tehokkaasti ottamalla sisäilmankierto käyttöön ja kytkemällä ilmastointi päälle; matkustamon sisäilman laatu kuitenkin huononee merkittävästi, jos sisäilmankiertoa ei poisteta käytöstä.
- Saatat havaita, että tuuletussuuttimista tulee matkustamoon tiivistynyttä kosteutta, kun lämmin ja kostea ulkoilma jäähtyy nopeasti. Tämä on järjestelmän toiminnalle tyypillinen piirre.

Ilmastointilaitteen raitisilmasuodatin (mikäli varusteena)

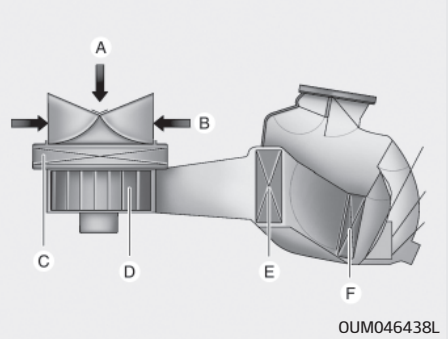

A: Ulkoilmanotto
B: Sisäilmankierto
C: Raitisilmasuodatin
D: Puhallin
E: Höyrystimen kenno
F: Lämmittimen kenno
Hansikaslokeron taakse asennettu raitisilmasuodatin suodattaa pölyn ja muut saasteet, jotka tulevat ulkoa auton lämmitys- ja ilmastointilaitteen kautta.

Jos pölyä tai muita saasteita kerääntyy suodattimeen pitkän ajan saatossa, tuuletussuuttimista tuleva ilmavirta saattaa heikentyä, jolloin tuulilasille saattaa muodostua huurretta, vaikka ilmanoton ulkoilman asento olisi valittuna. Jos näin käy, vaihdata raitisilmasuodatin ammattihuoltoliikkeessä. Suosittelemme käyntiä valtuutetulla Kia-jälleenmyyjällä tai huollon yhteistyökumppanilla.

✻ HUOMAUTUS

- Suodatin pitää vaihtaa huolto-ohjelman mukaisesti.
  Jos autoa käytetään ankarissa oloissa, kuten pölyisillä, huonokuntoisilla teillä, raitisilmasuodattimen tarkastukset ja vaihdot on suoritettava useammin.
- Tarkastuta järjestelmä ammattihuoltoliikkeessä, jos ilmavirta heikkenee äkillisesti. Suosittelemme käyntiä valtuutetulla Kia-jälleenmyyjällä tai huollon yhteistyökumppanilla.

Ilmastoinnin kylmäainetarra

■ Esimerkki

Tyyppi A

OUM066034L

Tyyppi B

OUM066035L

✻ Kylmäainetarra voi poiketa kuvassa näkyvästä.

Ilmastointilaitteen kylmäainetarrassa olevat tunnukset ja merkinnät tarkoittavat seuraavaa:

1. Kylmäaineen luokitus
2. Kylmäaineen määrä
3. Kompressorin voiteluaineen luokitus

Autossa käytetyn ilmastoinnin kylmäaineen tyyppi on merkitty moottoritilan sisällä olevaan tarraan.
Luvusta 9 saat tarkempaa tietoa ilmastointilaitteen tarran sijainnista.

Ilmastointilaitteen kylmäaineen ja kompressorin voiteluaineen määrien tarkastaminen

Kun kylmäaineen määrä on alhainen, ilmastointijärjestelmän toimintakyky heikkenee. Liiallisella täyttämisellä on myös heikentävä vaikutus ilmastointilaitteen toimintaan.
Jos tämän vuoksi normaalista poikkeavaa toimintaa havaitaan, tarkastuta järjestelmä ammattihuoltoliikkeessä.
Suosittelemme käyntiä valtuutetulla Kia-jälleenmyyjällä tai huollon yhteistyökumppanilla.

⚠ VAROITUS

■ R-134a*-kylmäaineella varustetut autot

Koska kylmäaine on hyvin korkeassa paineessa, ilmastointijärjestelmä tulee huollattaa ainoastaan koulutettujen ja hyväksyttyjen asentajien toimesta.

On tärkeää, että käytetään oikea määrä laadultaan sopivaa öljyä ja kylmäainetta.

Muussa tapauksessa seurauksena voi olla auton vaurioita tai henkilövahinkoja.

*: Autossasi on käytetty valmistushetkellä maasi määräysten mukaista R-134a tai R-1234yf-kylmäainetta. Autossa käytetyn ilmastoinnin kylmäaineen tyyppi on merkitty moottoritilan sisällä olevaan tarraan. Luvusta 9 saat tarkempaa tietoa ilmastointilaitteen tarran sijainnista

⚠ VAROITUS

■ R- 1234yf*-kylmäaineella varustetut autot

Koska kylmäaine saattaa syttyä tuleen hyvin korkeassa paineessa, ilmastointijärjestelmä tulee huollattaa ainoastaan koulutettujen ja hyväksyttyjen asentajien toimesta.

On tärkeää, että käytetään oikea määrä laadultaan sopivaa öljyä ja kylmäainetta.

Muussa tapauksessa seurauksena voi olla auton vaurioita tai henkilövahinkoja.

*: Autossasi on käytetty valmistushetkellä maasi määräysten mukaista R-134a tai R-1234yf-kylmäainetta. Autossa käytetyn ilmastoinnin kylmäaineen tyyppi on merkitty moottoritilan sisällä olevaan tarraan. Luvusta 9 saat tarkempaa tietoa ilmastointilaitteen tarran sijainnista.

TUULILASIN HUURTEEN- JA JÄÄNPOISTO

⚠ VAROITUS

■ Tuulilasin lämmittäminen

Älä valitse – tai –tilaa, kun auton sisäilmaa täytyy jäähdyttää kosteassa säässä. Ulkoilman ja tuulilasin lämpötilaero saattaa aiheuttaa tuulilasin ulkopinnan huurtumisen rajoittaen näkyvyyttä. Tällöin aseta toimintovalitsin asentoon ja puhaltimen säädin/painike hitaamman nopeuden asentoon.

- Jos haluat poistaa huurteen tuulilasista mahdollisimman tehokkaasti, valitse korkein lämpötila-asetus ja suurin puhallinnopeus.
- Valitse "Ilmavirran suuntaus jalkatilaan/huurteenpoistosuuttimiin" -tila, kun haluat suunnata lämmintä ilmaa jalkatilaan tuulilasin lämmittämisen tai huurteenpoiston aikana.
- Poista kaikki lumi ja jää tuulilasin, takalasin, sivutaustapeilien ja sivuikkunoiden pinnoilta ennen liikkeellelähtöä.
- Poista kaikki lumi ja jää konepelliltä ja ilman imukanavista parantaaksesi lämmittimen ja huurteenpoiston toimintaa ja heikentääksesi mahdollista huurteen muodostumista tuulilasin sisäpinnalle.

Käsisäätöinen ilmastointilaite

Tuulilasin huurteenpoisto

1. Valitse jokin puhaltimen nopeus, paitsi "0"-asento.
2. Valitse haluamasi lämpötila.
3. Valitse – tai -asento.
4. Raikkaan ulkoilman ja ilmastoinnin asetus valitaan automaattisesti.

Jos ilmastointia ja raikkaan ulkoilman asetusta ei valita automaattisesti, paina vastaavia painikkeita käsin.

Tuulilasin ulkopinnan lämmittäminen

1. Aseta puhallin suurimmalle nopeudelle (äärimmäinen oikea).
2. Aseta lämpötila lämpimimpään asentoon.
3. Paina -painiketta.
4. Raikkaan ulkoilman ja ilmastoinnin asetus valitaan automaattisesti.

Automaattinen ilmastointijärjestelmä

Tuulilasin huurteenpoisto

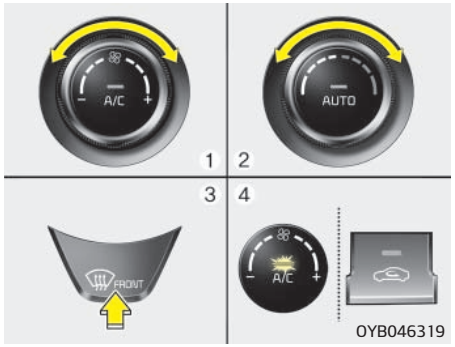

1. Aseta puhaltimen nopeus haluttuun asentoon.
2. Valitse haluamasi lämpötila.
3. Paina huurteenpoiston painiketta ( ).
4. Ilmastointilaite kytkeytyy ulkoilman lämpötila-asetuksen mukaisena ja raikkaan ulkoilman asento kytkeytyy automaattisesti.

Jos ilmastointia ja raikkaan ulkoilman asetusta ei valita automaattisesti, säädä vastaavia painikkeita käsin. Kun painat painiketta, järjestelmä valitsee suurimman puhallinnopeuden.

Tuulilasin ulkopinnan lämmittäminen

1. Aseta puhallin suurimmalle nopeudelle (äärimmäinen oikea).
2. Aseta lämpötila lämpimimpään (HI) asentoon.
3. Paina huurteenpoiston painiketta ( ).
4. Ilmastointilaite kytkeytyy ulkoilman lämpötila-asetuksen mukaisena ja raikkaan ulkoilman asento kytkeytyy automaattisesti.

Kun painat painiketta, järjestelmä valitsee suurimman puhallinnopeuden.

Huurteenpoiston toimintalogiikka (mikäli varusteena)

Jotta vähennettäisiin tuulilasin sisäpinnan huurtumisen mahdollisuutta, ilmanottoa ja ilmastointilaitetta hallitaan automaattisesti erilaisissa tilanteissa, kuten tai asennoissa.

Peruuttaaksesi tai palauttaaksesi huurteenpoiston toimintalogiikan toimi seuraavien ohjeiden mukaisesti.

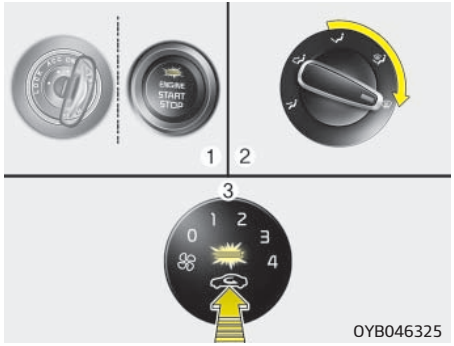

Käsisäätöinen ilmastointilaite

1. Kytke virtalukko ON-asentoon.
2. Käännä toimintatilan valitsin huurteenpoiston asentoon (⊞).
3. Paina ilmanoton painiketta ainakin 5 kertaa 3 sekunnin aikana.

Ilmanoton painikkeen merkkivalo vilkkuu 3 kertaa. Tämä merkitsee sitä, että huurteenpoiston esiohjelmoitu toimintalogiikka on peruutettu tai palautettu.
Automaattisen huurteenpoiston asetukset nollautuvat, jos akku tyhjenee tai akkukaapelit irrotetaan.

Automaattinen ilmastointijärjestelmä (mikäli varusteena)

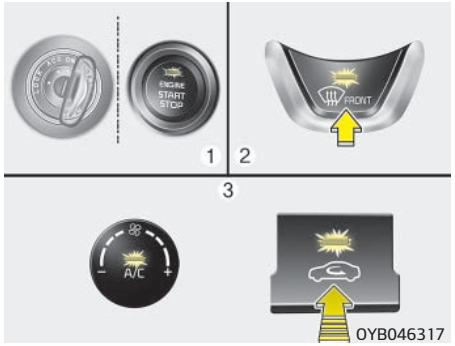

1. Kytke virtalukko ON-asentoon.
2. Valitse huurteenpoisto painamalla huurteenpoiston painiketta (⊞).
3. Pitäessäsi ilmastointipainiketta (A/C) painettuna paina ilmanoton hallintapainiketta vähintään 5 kertaa 3 sekunnin aikana.

A/C-näyttö vilkkuu 3 kertaa. Tämä merkitsee sitä, että huurteenpoiston esiohjelmoitu toimintalogiikka on peruutettu tai palautettu.
Automaattisen huurteenpoiston tila nollautuu, jos akku tyhjenee tai akkukaapelit irrotetaan.

Automaattinen huurteenpoisto (vain osana automaattista ilmastointijärjestelmää, jos varusteena)

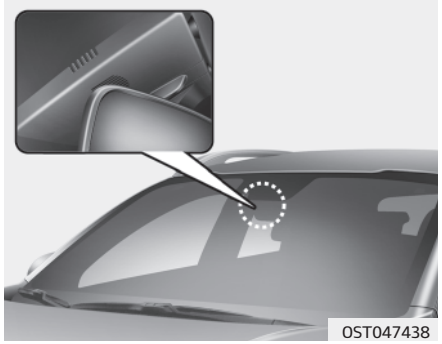

Automaattinen huurteenpoistojärjestelmä ehkäisee tuulilasin huurtumista tarkkailemalla tuulilasin sisäpinnalle tiivistyvän kosteuden määrää ja lisäämällä tuulilasiin kohdistettua ilmavirtaa.
Automaattinen huurteenpoisto on toiminnassa, kun AUTO-tila on käytössä.

Euroopassa

Jos auto on varustettu automaattisella huurteenpoistolla, se kytkeytyy automaattisesti, kun toimintaehdot täyttyvät.

Kun automaattinen huurteenpoistojärjestelmä havaitsee tuulilasin sisäpinnalla kosteutta, ilmavirtaa tuulilasiin voidaan lisätä.
Jos haluat kuitenkin poistaa automaattisen huurteenpoiston käytöstä, pidä tuulilasin huurteenpoiston painiketta painettuna yli 3 sekunnin ajan.
Ilmastoinnin näyttöön tulee "ADS OFF" -symboli osoituksena siitä, että järjestelmä on kytketty pois päältä.
Ota automaattinen huurteenpoisto uudelleen käyttöön noudattamalla edellä annettuja ohjeita, jolloin "ADS OFF" -symboli poistuu.
Automaattisen huurteenpoiston toimintalogiikka palautuu alkutilaan, jos akku tyhjenee tai akkukaapelit irrotetaan.

Euroopan ulkopuolella

Tämä merkkivalo syttyy, kun automaattinen huurteenpoisto tunnistaa toimiessaan kosteutta tuulilasin sisäpinnalla.

Jos auton sisällä on enemmän kosteutta, järjestelmä noudattaa seuraavia vaiheita.
Vaihe 1: Ilmastoinnin käyttö
Vaihe 2: Ulkoilman asento
Vaihe 3: Ilmavirran suuntaus kohti tuulilasia
Vaihe 4: Ilmavirran kasvattaminen kohti tuulilasia
Jos auto on varustettu automaattisella huurteenpoistolla, se kytkeytyy automaattisesti, kun toimintaehdot täyttyvät.
Jos haluat kuitenkin poistaa automaattisen huurteenpoiston käytöstä, pidä tuulilasin huurteenpoiston painiketta painettuna yli 3 sekunnin ajan.
Ilmastoinnin näyttöön tulee "ADS OFF" -symboli osoituksena siitä, että järjestelmä on kytketty pois päältä.
Ota automaattinen huurteenpoisto uudelleen käyttöön noudattamalla edellä annettuja ohjeita, jolloin "ADS OFF" -symboli poistuu.
Automaattisen huurteenpoiston toimintalogiikka palautuu alkutilaan, jos akku tyhjenee tai akkukaapelit irrotetaan.

SÄILYTYSLOKEROT

Näitä lokeroja voidaan käyttää pienten, kuljettajan ja matkustajien tarvitsemien tavaroiden säilyttämiseen.

⚠ HUOMIO

- **Välttääksesi mahdollisen varkauden älä jätä arvokkaita tavaroita säilytyslokeroihin.**
- **Pidä säilytyslokeroiden luukut suljettuina ajon aikana. Älä yritä täyttää säilytyslokeroa niin täyteen, että sitä ei voida sulkea kunnolla.**

⚠ VAROITUS

■ Helposti syttyvät materiaalit

Älä säilytä savukkeensytyttimiä, propaanisäiliöitä tai muita syttyviä/räjähtäviä aineita autossa. Nämä voivat aiheuttaa tulipalon/räjähdyksen, jos auto altistuu korkealle lämpötilalle pitkäaikaisesti.

Keskikonsolin säilytyslokero (jos varusteena)

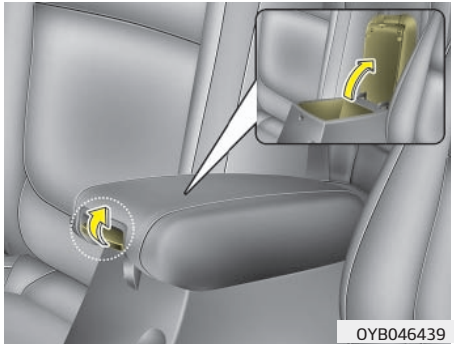

Näitä lokeroja voidaan käyttää pienten, kuljettajan ja etumatkustajan tarvitsemien tavaroiden säilyttämiseen.
Avataksesi keskikonsolin säilytyslokeron nosta vipua.

Hansikaslokero

Avaa hansikaslokero vetämällä kahvasta, jolloin se aukeaa itsestään. Sulje hansikaslokero käytön jälkeen.

⚠ VAROITUS

Pienentääksesi loukkaantumisriskiä onnettomuudessa tai äkkijarrutuksessa pidä hansikaslokeron kansi aina suljettuna ajon aikana.

⚠ HUOMIO

Älä säilytä ruokia hansikaslokerossa pitkiä aikoja.

Aurinkolasilokero (mikäli varusteena)

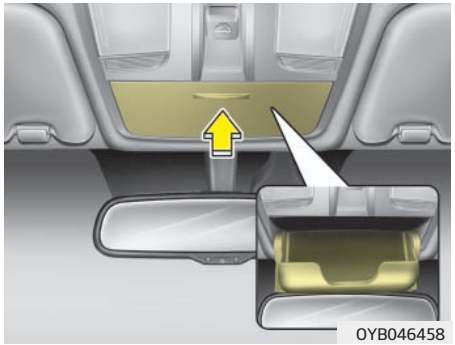

Avaa aurinkolasilokero painamalla sen kantta, jolloin se aukeaa hitaasti. Aseta aurinkolasit siten, että linssit ovat ulospäin. Sulje aurinkolasilokero painamalla ylöspäin.

⚠ VAROITUS

- **Älä säilytä aurinkolasilokerossa muita esineitä kuin aurinkolaseja. Muut esineet saattavat singota lokerosta onnettomuustilanteessa tai äkillisesti pysähdyttäessä ja aiheuttaa vammoja matkustajille.**
- **Älä avaa aurinkolasilokeroa ajon aikana. Avattu aurinkolasilokero voi peittää auton taustapeilin.**
- **Älä työnnä laseja väkisin lokeroon, jotta ne eivät mene rikki tai väänny. Lokeroon jumiutuneet aurinkolasit voivat estää lokeron avautumisen, ja voit saada vammoja yrittäessäsi avata lokeroa väkisin.**

Tavaraverkon pidike (mikäli varusteena)

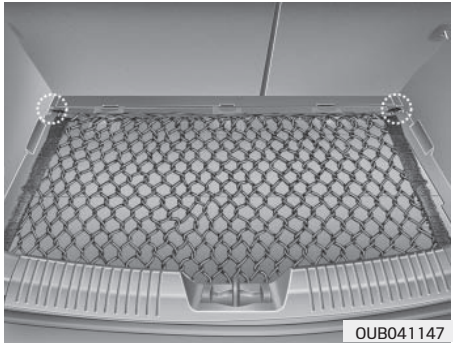

Estääksesi tavaroiden liikkumisen tavaratilassa voit kiinnittää tavaraverkon neljään tavaratilassa sijaitsevaan kiinnikkeeseen.
Suosittelemme tarvittaessa ottamaan yhteyttä valtuutettuun Kia-jälleenmyyjään tai huollon yhteistyökumppaniin.

⚠ HUOMIO

Ole varovainen kuljettaessasi särkyviä tai suuria esineitä tavaratilassa estääksesi niiden tai auton vahingoittumisen.

⚠ VAROITUS

Varo silmävammoja. ÄLÄ venytä tavaratilan verkkoa liikaa. Pidä AINA kasvosi ja vartalosi poissa verkon kimpoamisalueelta. ÄLÄ KÄYTÄ verkkoa, kun siinä on näkyviä kulumisen tai vaurion merkkejä.

Tavaratilan jakaja (mikäli varusteena)

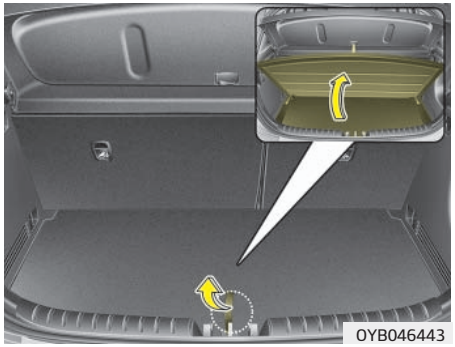

Voit sijoittaa ensiapupakkauksen, varoituskolmion, työkaluja jne. säilytystilaan niiden käytön helpottamiseksi.

1. Tartu kannen yläosassa olevasta kahvasta ja nosta.
2. Taita tavaratilan jakajan takaosaa eteenpäin.
3. Nosta tavaratilan jakajaa eteenpäin (se pysyy pystyssä)

Tavaratilan suurentaminen (mikäli varusteena)

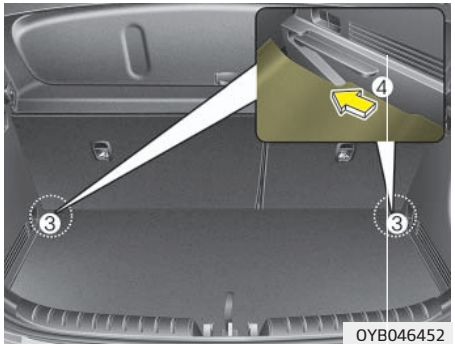

Jos haluat kasvattaa tavaratilaa,

1. Tartu kannen yläosassa olevasta kahvasta ja nosta.
2. Taita tavaratilan jakajan takaosaa eteenpäin.
3. Vedä tavaratilan jakajan sarana liukutason päätyuraan, jolloin se tippuu alemmas ja tavaratila kasvaa.
4. Liu'uta se etuosaan (noudata yllä-olevia kuvia)

SISÄTILAN VARUSTEET

Savukkeensytytin (mikäli varusteena)

0YB048444L

Jotta savukkeensytytin olisi käytettävissä, virtalukon on oltava ACC- tai ON-asennossa.
Käyttääksesi savukkeensytytintä, paina se kokonaan pistorasiaansa. Kun elementti on kuumentunut, sytytin ponnahtaa ulos käyttöasentoon.
Suosittelemme käyttämään valtuutetun Kia-huollon tai huollon yhteistyökumppanin käyttämiä varaosia.

⚠ VAROITUS

- **Älä pidä sytytintä pohjassa, kun se on jo lämmennyt, sillä se voi ylikuumentua.**
- **Jos sytytin ei ponnahda ulos 30 sekunnin aikana, poista se estääksesi ylikuumenemisen.**
- **Älä työnnä mitään ylimääräisiä esineitä savukkeensytyttimen pistokkeeseen. Tämä voi vaurioittaa savukkeensytytintä.**

⚠ HUOMIO

Muut kuin autokäyttöön tarkoitetut lisälaitteet (parranajokoneet, käsipölynimurit, kahvipannut yms.) voivat vahingoittaa pistorasiaa tai aiheuttaa sähkövian.

Tuhkakuppi (mikäli varusteena)

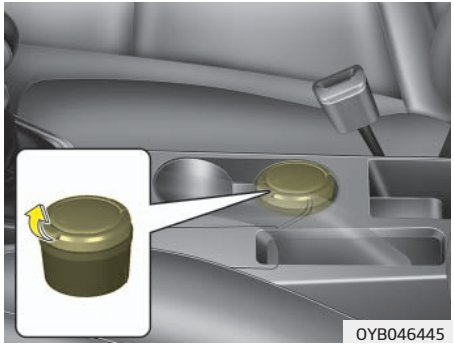
0YB046445

Ota tuhkakuppi käyttöön avaamalla sen kansi.
Voit irrottaa tuhkakupin vetämällä, kun haluat tyhjentää tai puhdistaa sen.
Käytä tuhkakuppia avaamalla kantta vieressä olevan mukipidikkeen suuntaan.

⚠ VAROITUS

■ Tuhkakupin käyttö

- **Älä käytä tuhkakuppia roskakorina.**
- **Palavan savukkeen tai tulitikun laittaminen roskia sisältävään tuhkakuppiin voi aiheuttaa tulipalon.**

Mukipidike

⚠ VAROITUS

■ Kuumat nesteet

- **Älä aseta kannettomia, kuumaa nestettä sisältäviä kuppeja mukipidikkeeseen, kun auto liikkuu. Jos kuuma neste läikkyy, saatat saada palovamman. Tämänlainen palovamma voi aiheuttaa kuljettajalle auton hallinnan menettämisen.**
- **Pienentääksesi henkilövahingon riskiä äkkijarrutuksessa tai törmäyksessä, älä aseta kannettomia tai avoimia pulloja, laseja, mukeja jne. mukipidikkeeseen, kun auto liikkuu.**

⚠ VAROITUS

Pidä pullot ja säiliöt poissa suoralta auringonvalolta äläkä tuo niitä lämpimään autoon. Räjähdysvaara!

✻ HUOMAUTUS

- Pidä mukit, pullot ja tölkit suljettuina ajon aikana, jotta juoma ei läiky. Jos juomaa läikkyy, sitä voi päästä auton sähkö- ja elektroniikkaosiin, jotka voivat vaurioitua.
- Kun puhdistat läikkyneitä nesteitä, älä kuivaa mukipidikettä korkeassa lämpötilassa. Tämä voi vaurioittaa mukinpidikettä.

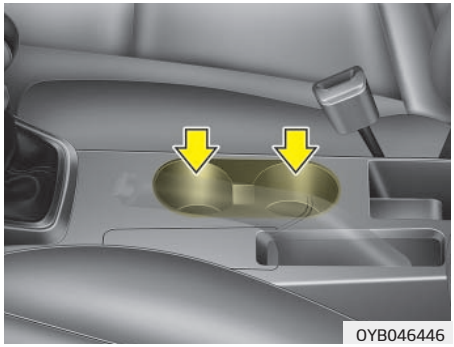

Mukit ja pienet juomatölkit voidaan asettaa mukipidikkeisiin.

Häikäisysuoja

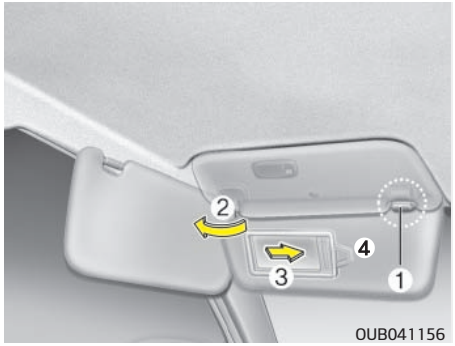

Käytä häikäisysuojaa suojaamaan etu- tai sivuikkunan läpi tulevilta auringonsäteiltä.
Käyttääksesi häikäisysuojaa paina se ala-asentoon.
Käyttääksesi häikäisysuojaa sivuikkunalla paina se ala-asentoon, poista pidikkeestään (1) ja käännä sivulle (2).
Käyttääksesi ehostuspeiliä paina häikäisysuoja ala-asentoon ja liu'uta peilin kansi (3) sivuun.
Lipputaskussa (4) voidaan säilyttää esimerkiksi pysäköintihallin lippua. (mikäli varusteena)

⚠ VAROITUS

Ajoturvallisuuden vuoksi älä anna häikäisysuojan haitata näkyvyyttä.

Istuinlämmitin (mikäli varusteena)

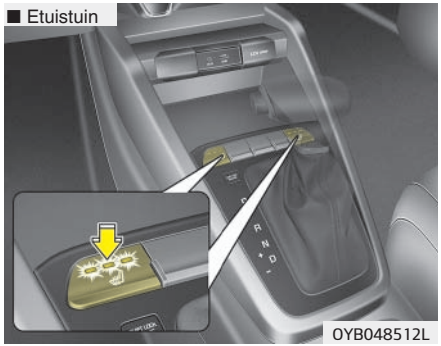

Istuinlämmityksen avulla etuistuimet voidaan lämmittää kylmällä säällä. Kytke istuinlämmitys päälle painamalla kuljettajan tai etumatkustajan istuinlämmityksen käyttökytkintä virta-avaimen ollessa ON-asennossa.
Pidä kytkimet OFF-asennossa, kun istuinlämmitystä ei tarvita.

- Istuimen lämpötila-asetus muuttuu seuraavasti kytkintä painettaessa:
  – Etuistuin
- Kun sytytysvirta kytketään, istuinlämmitys on pois päältä.

POIS→SUURI( )→KESKITASO ( )→PIENI ( )

✻ HUOMAUTUS

Kun istuinlämmittimen kytkin on ON-asennossa, istuimen lämmitysjärjestelmä kytkeytyy pois päältä tai päälle automaattisesti riippuen istuimen lämpötilasta.

⚠ HUOMIO

- **Älä käytä istuimien puhdistamiseen orgaanisia liuottimia, kuten tinneriä, bentseeniä, alkoholia tai bensiiniä. Muussa tapauksessa istuinverhoilut tai istuimien sisällä olevat lämmittimet saattavat vahingoittua.**
- **Istuinlämmityksen ylikuumentumisen estämiseksi älä laita huopia, tyynyjä tai istuinsuojia istuimille, kun istuinlämmitys on käytössä.**
- **Älä laita painavia tai teräviä esineitä istuinlämmityksellä vartustetun istuimen päälle. Istuinlämmittimen komponentit saattavat vahingoittua.**
- **Älä vaihda istuinverhoilua. Tämä voi vaurioittaa istuinlämmitintä tai ilmastointijärjestelmää.**

⚠ VAROITUS

■ Istuinlämmittimen palovammat

Matkustajien on oltava hyvin varovaisia istuinlämmittimien käytössä mahdollisten ylikuumenemisten tai palovammojen varalta. Istuinlämmitin saattaa aiheuttaa palovammoja, vaikka sitä käytetään alhaisella lämpötilalla. Tämä pätee erityisesti käytettäessä pitkiä aikoja. Kuljettajan on kiinnitettävä huomiota erityisesti seuraaviin matkustajiin:

1. **Vauvat, lapset, vanhukset, invalidit tai avohoitopotilaat**
2. **Henkilöt, joilla on herkkä iho tai jotka saavat helposti palovammoja**
3. **Väsyneet henkilöt**
4. **Päihtyneet henkilöt**
5. **Henkilöt, jotka käyttävät lääkitystä, joka aiheuttaa väsymystä (uni- ja kolmiolääkkeet jne.)**

Pistorasia

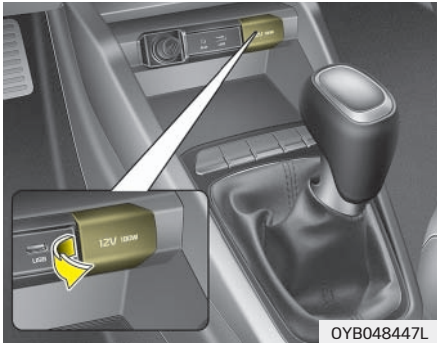

Voit kytkeä pistorasiaan matkapuhelimen laturin tai muun ajoneuvokäyttöön tarkoitetun laitteen. Laitteiden ei tulisi kuluttaa 10 ampeeria enempää moottorin käydessä.

⚠ HUOMIO

- **Käytä pistorasiaa ainoastaan moottorin ollessa käynnissä ja irrota siihen kytketty laite käytön jälkeen. Akku saattaa tyhjentyä, jos pistorasiaan kytkettyä laitetta käytetään pitkään, kun moottori ei ole käynnissä.**
- **Käytä ainoastaan 12 V:n jännitteellä toimivia laitteita, joiden virrankulutus on alle 10 A.**
- **Valitse ilmastointilaitteen pienin jäähdytys- tai lämmitysteho, kun käytät pistorasiaan kytkettyä laitetta.**
- **Sulje pistorasian kansi, kun se ei ole käytössä.**
- **Jotkin pistorasiaan kytketyt elektroniset laitteet saattavat aiheuttaa häiriöitä. Ne saattavat aiheuttaa kaiuttimista kuuluvia häiriöääniä tai sähköjärjestelmän tai muiden autossa käytettävien laitteiden toimintahäiriöitä.**

(Jatkuu)

(Jatkuu)

- **Kapasiteetin ylittävien sähkölaitteiden käyttäminen saattaa kuumentaa pistorasiaa ja johdotusta ja aiheuttaa sähkövian.**
- **Varmista aina, että laitteen liitin on tukevasti pistorasiassa. Jos liitin ei ole kunnolla pistorasiassa, se voi aiheuttaa sähkövian.**
- **Sisäänrakennetulla akulla varustetut sähkölaitteet saattavat aiheuttaa sähkövirran, joka voi aiheuttaa autosi sähkö- tai elektroniikkalaitteiden toimintahäiriön. Käytä vain sähkölaitteita, jotka on suojattu väärinpäin kytkemiseltä.**

⚠ VAROITUS

Älä työnnä sormea tai muuta esinettä (neulaa jne.) pistorasiaan äläkä käytä sitä kosteilla käsillä. Voit saada sähköiskun.

USB-laturi (jos varusteena)

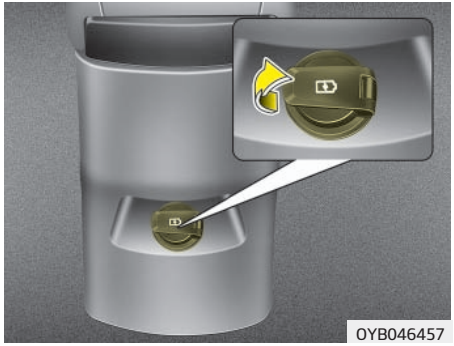

USB-laturi on suunniteltu pienten USB-kaapelia käyttävien sähkölaitteiden akkujen lataamiseen. Sähkölaitteita voidaan ladata, kun moottorin Start/Stop-painike on ACC/ON/START-asennossa.
Akun lataustilaa voidaan valvoa sähkölaitteesta.
Irrota USB-kaapeli USB-liitännästä käytön jälkeen.

- Joidenkin laitteiden osalta ei tueta pikalatausta, mutta ne ladataan normaalilla nopeudella.
- Käytä USB-laturia moottorin käydessä, jotta akku ei tyhjene.
- Vain USB-liitäntään sopivia laitteita voidaan käyttää.

- USB-laturia voidaan käyttää vain akkujen lataamiseen.
- Akkulatureita ei voi ladata.

Mattokoukut (jos varusteena)

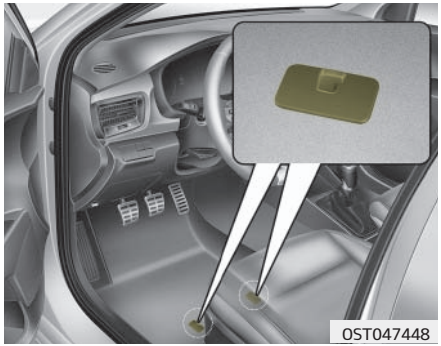

Kun etumatkustamon lattiaverhoilujen päällä käytetään lattiamattoja, varmista, että matot kiinnittyvät lattiamattokoukkuihin. Tällöin lattiamatot eivät voi liukua eteenpäin.

⚠ VAROITUS

Seuraavia ohjeita on noudatettava asennettaessa MINKÄ TAHANSA tyyppisiä lattiamattoja autoon.

- **Varmista ennen liikkeellelähtöä, että matot on kiinnitetty pitävästi lattiamattokoukkuihin.**
- **Älä käytä MITÄÄN lattiamattoja, joita ei voida kiinnittää kunnolla auton lattian kiinnityskoukkuihin.**
- **Älä aseta lattiamattoja päällekkäin (esim. kaukalomattoa kangasmaton päälle). Sijoita ainoastaan yksi matto kunkin paikan jalkatilaan.**

TÄRKEÄÄ – Auton alkuperäiset, tehdasvalmisteiset mattokoukut pitävät matot turvallisesti paikallaan. Kia suosittelee käyttämään ainoastaan Kia-lattiamattoja, jotka on erityisesti suunniteltu omaa automalliasi varten. Näin voidaan välttyä polkimien toiminnan häiriintymiseltä.

Kauppakassipidike

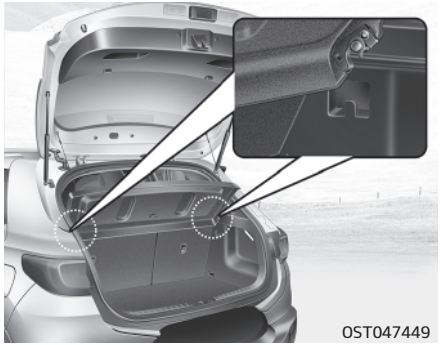

⚠ HUOMIO

- **Älä ripusta yli 3 kg painavaa kassia. Se saattaa aiheuttaa vahinkoa pidikkeeseen.**
- **Älä ripusta helposti särkyviä tavaroita, jos aiot ajaa epätasaisilla teillä. Tavarat voivat vahingoittua.**

Vaatekoukku (mikäli varusteena)

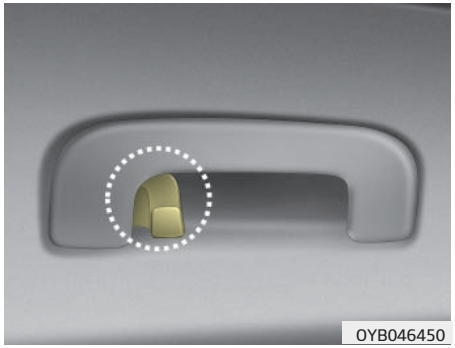

Käyttääksesi koukkua vedä sen ylempää osaa alaspäin.

⚠ HUOMIO

Älä ripusta painavia vaatteita, sillä ne saattavat vahingoittaa koukkua.

⚠ VAROITUS

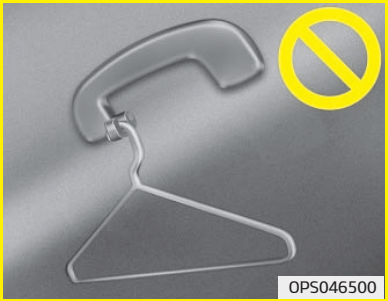

Älä ripusta vaatekoukkuun vaatteiden lisäksi vaateripustimia tai muita kovia esineitä. Älä laita lehtitaskuihin painavia, teräviä tai särkyviä esineitä. Ne voivat onnettomuustilanteessa vaurioittaa autoa tai aiheuttaa henkilövahinkoja erityisesti turvatyynyn lauetessa.

ULKOPUOLEN VARUSTEET

Kattokaiteet (jos varusteena)

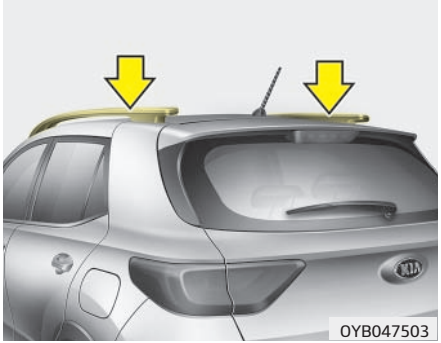

Jos varusteena ovat kattokaiteet, voit lastata matkatavaroita autosi katolle, kun kaiteisiin kiinnitetään kattotelineet. Suosittelemme hankkimaan kattotelineet ja niiden asennukseen tarvittavat kiinnitysosat valtuutetulta Kia-jälleenmyyjältä.

✻ HUOMAUTUS

- Kattotelineet (jos varusteena) tulee asettaa oikeisiin kiinnitys-kohtiin ennen kuin niille kiinnitetään tavaroita.
- Jos autossa on varusteena kat-toluukku, muista, ettei tavaroita saa kuormata kattotelineille siten, että ne voivat häiritä kattoluukun toimintaa.
- Kun kattokaiteita ei käytetä kuor-man kuljettamiseen, kattotelineet voidaan asettaa eri paikkoihin, jot-tei tuulen viima aiheuttaisi ylimää-räistä melua.

⚠ HUOMIO

- **Varmista, että kattotelineillä kul-jetettavat esineet eivät vaurioita auton kattoa.**
- **Älä kuljeta kattotelineillä autoa pidempiä tai leveämpiä esineitä.**
- **Kun kuljetat kuormaa kattotelinei-llä, älä käytä kattoluukkua (mikäli varusteena).**

⚠ VAROITUS

- Seuraavassa on esitetty kattokaiteiden päälle lastattava enimmäispaino. Jaa kuorma mahdollisimman tasaisesti kattotelineille (jos varusteena) ja kiinnitä se tiukasti.

KATTO-TELINEILLÄ	75 kg TASAISESTI KUORMATTUNA

Määritetyn enimmäiskuorman ylittävä kuorma kattotelineillä voi vahingoittaa autoa.

- Auton painopiste on tavallista korkeammalla, kun katolla kuljetetaan tavaroita. Vältä äkillisiä kiihdytyksiä ja jarrutuksia, jyrkkiä käännöksiä, nopeita ohjausliikkeitä tai suuria ajonopeuksia, jotka voisivat johtaa onnettomuuteen auton hallinnan menettämisen tai kaatumisen seurauksena.

(Jatkuu)

(Jatkuu)

- Aja aina hitaasti ja käänny mutkiin varovaisesti, kun kattotelineillä on kuormaa. Voimakkaat tuulet tai muiden avoneuvojen aiheuttamat voimakkaat ilmavirrat voivat aiheuttaa äkkinäisen nosteen kattotelineille asetettuihin tavaroihin. Tämä koskee erityisesti litteitä suurikokoisia esineitä, kuten puulevyjä tai patjoja. Esineet saattavat tällöin pudota kattotelineen päältä ja vaurioittaa autoasi tai aiheuttaa vahinkoja sivullisille.
- Varmista ennen liikkeellelähtöä ja matkan aikana, että katolla kuljetettavat esineet on kiinnitetty tukevasti, jotta vältät niiden vaurioitumisen tai putoamisen.

Sivuosan tiivistekoristelista (jos varusteena)

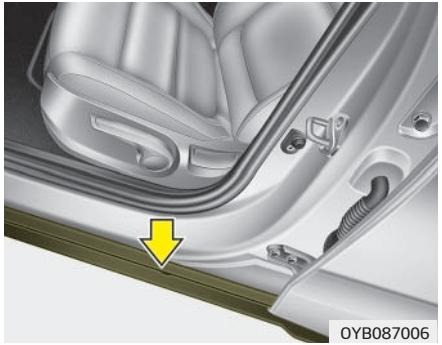

⚠ HUOMIO

Älä astu rungon sivuosan tiivistekoristelistan päälle. Raskaat kuormat voivat vahingoittaa koristelistaa.

Äänentoistojärjestelmä

Äänentoistojärjestelmä 5-2
Antenni 5-2
AUX, USB-liitäntä 5-3
Äänentoistojärjestelmän toiminta 5-4

ÄÄNENTOISTOJÄRJESTELMÄ

✻ HUOMAUTUS

Jälkiasenteiset kaasupurkausvalot saattavat aiheuttaa äänentoistojärjestelmään ja auton elektronisiin laitteisiin toimintahäiriöitä.

Antenni

Kattoantenni (mikäli varusteena)

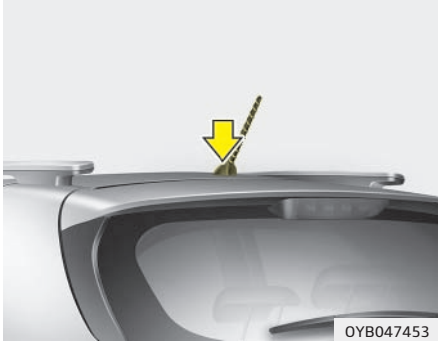

Autosi käyttää kattoantennia AM- ja FM-taajuuksien vastaanottamiseen. Tämä antenni on irrotettavaa tyyppiä. Irrota antenni kiertämällä sitä vastapäivään. Asenna antenni takaisin kiertämällä sitä myötäpäivään.

Haineväantenni (mikäli varusteena)

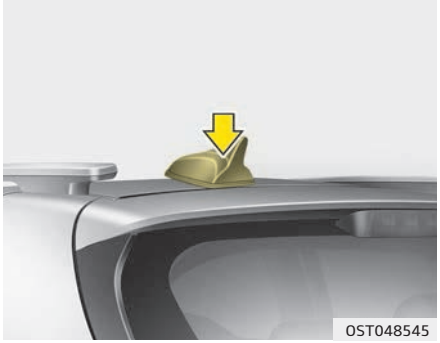

Haineväantenni lähettää ja vastaanottaa dataa.

⚠ HUOMIO

- **Ennen kuin ajat paikkaan, jossa on matala kattokorkeus, poista antenni huolellisesti kääntämällä sitä vastapäivään. Jos näin ei toimita, antenni saattaa vahingoittua.**
- **Kierrä antenni tiukasti paikalleen, kun asennat sen takaisin paikalleen, jotta kanavien kuuluvuus olisi mahdollisimman hyvä. Kuitenkin se voidaan taittaa pysäköinnin ajaksi tai kun kattotelineille on asennettava kuormaa.**
- **Älä lastaa kattotelineen päälle asetettavia esineitä antennin lähelle, jotta kuuluvuus ei heikkene.**

AUX, USB-liitäntä

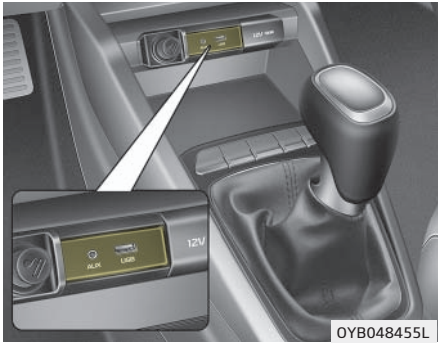

Voit käyttää AUX-lisälaiteliitäntää äänilaitteiden liittämiseen ja USB-liitäntää USB- ja iPod®-laitteiden liittämiseen.

✻ HUOMAUTUS

Käyttäessäsi kannettavaa äänentoistolaitetta, joka on kytketty auton pistorasiaan, toiston aikana saattaa esiintyä häiriöääniä. Jos näin tapahtuu, käytä kannettavan äänentoistolaitteen jännitelähdettä (akkua).

✻ iPod® on Apple Inc:n tavaramerkki.

Kuinka auton äänentoisto toimii?

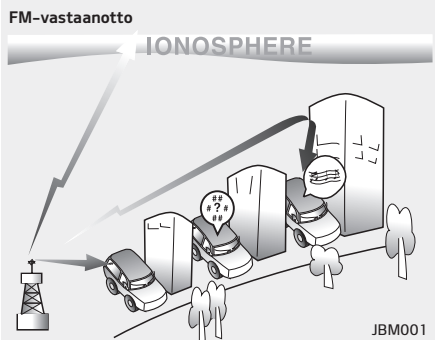

AM- ja FM-radiosignaalit lähetetään eri paikoissa sijaitsevista radiolähettimistä. Auton kattoantenni ottaa vastaan nämä signaalit. Vastaanotin muuntaa signaalin kaiuttimien toistamaan muotoon.
Kun auto vastaanottaa vahvaa radiosignaalia, äänentoistojärjestelmäsi täsmällinen tekniikka takaa laadultaan parhaan mahdollisen toiston. Vastaanotettava signaali ei kuitenkaan toisinaan ole tarpeeksi voimakas.
Tämä voi johtua esimerkiksi etäisyydestä radioasemaan, muiden radioasemien läheisyydestä tai lähellä sijaitsevista rakennuksista, silloista ja muista kookkaista rakennelmista.

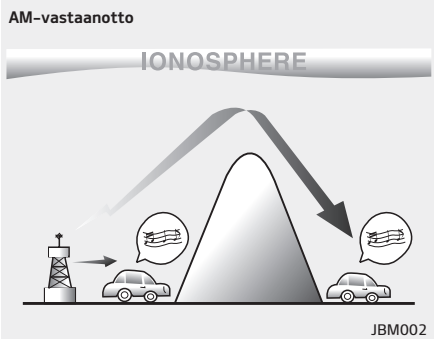

AM-lähetyksiä voidaan vastaanottaa pidempien matkojen päästä kuin FM-lähetyksiä. Tämä johtuu siitä, että AM-radioaallot lähetetään alhaisemmilla taajuuksilla. Nämä pitkät, matalataajuuksiset radioaallot kykenevät seuraamaan maapallon kaarevaa pintaa kulkematta suoraan pois ilmakehään. Lisäksi nämä radioaallot kykenevät kiertämään esteet, jolloin vastaanotettava signaali on voimakkaampi.

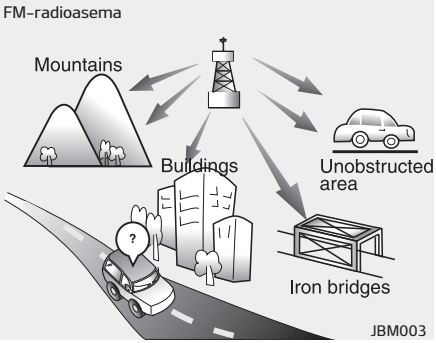

FM-signaalit lähetetään korkeilla taajuuksilla, eivätkä ne mukaile maaston muotoja. Tämän vuoksi FM-lähetykset alkavat yleensä heikentyä jo oltaessa lyhyellä etäisyydellä asemalta. Lisäksi rakennukset, vuoret ja muut esteet vaikuttavat helposti FM-signaaleihin. Näistä voi seurata tietyt kuunteluolosuhteet, joiden johdosta saatat luulla, että ongelma esiintyy sinun radiossasi. Seuraavat ilmiöt ovat normaaleja eivätkä viittaa toimintahäiriöön:

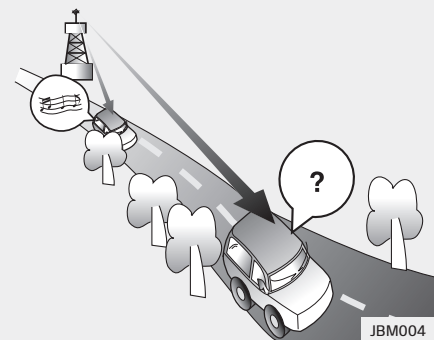

- Äänenvoimakkuuden heikkeneminen – Lähetyksen äänenvoimakkuus heikkenee ajaessasi liian kauas radioaseman lähettimestä. Vaihda paremmin kuuluvalle kanavalle.
- Häiriöt/kohina – Heikot FM-signaalit tai esteet lähettimen ja vastaanottimen välillä saattavat aiheuttaa häiriöitä tai kohinaa. Diskanttitason vähentäminen häiriöalueella saattaa vaimentaa häiriöääntä.

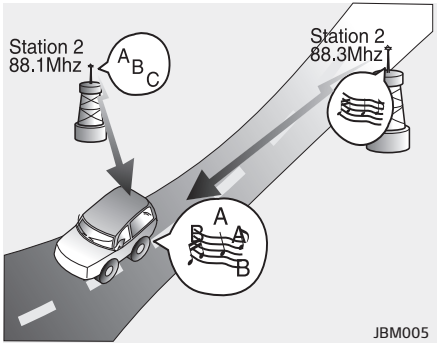

- Kanava vaihtuu itsestään – Kun valitsemasi kanavan FM-signaali heikkenee, äänentoistojärjestelmä saattaa vaihtaa kanavalle, jonka signaali on voimakkaampi ja lähes samalla taajuudella. Tämä johtuu siitä, että radiosi on suunniteltu lukittumaan selkeimpään signaaliin. Valitse tässä tapauksessa toinen kanava, jonka signaali on voimakkaampi.
- Monitieilmiö – Usean radiosignaalin yhtäaikainen vastaanottaminen saattaa aiheuttaa häiriöääniä ja vääristymiä. Tämä saattaa johtua kahden lähes samalla taajuudella lähettävän aseman signaaleista tai saman aseman suorista/heijastuneista signaaleista. Valitse toinen kanava, kunnes häiriö poistuu.

Matkapuhelimen tai radiopuhelimen käyttö

Jos auton sisällä käytetään matkapuhelinta, kaiuttimista saattaa kuulua häiriöääniä. Tämä ei ole merkki äänentoistojärjestelmän toimintahäiriöstä. Siirrä puhelin mahdollisimman kauas äänentoistojärjestelmästä.

⚠ HUOMIO

Autoon tulee asentaa erillinen ulkoantenni, jos autossa käytetään radio- tai matkapuhelinta tai muuta vastaavaa viestintälaitetta. Radio- tai matkapuhelimen käyttö pelkällä laitteen omalla antennilla saattaa aiheuttaa häiriöitä, jotka vaikuttavat auton sähköjärjestelmän toimintaan ja vaarantavat ajoturvallisuuden.

⚠ VAROITUS

Älä käytä matkapuhelinta ajon aikana. Pysäytä auto turvalliseen paikkaan.

Ajaminen

Moottorin pakokaasut voivat olla vaarallisia! 6-03
ennen ajamista.....6-04
Ennen autoon nousemista 6-04
Säännöllisesti tarkastettavat kohteet 6-04
Ennen käynnistämistä 6-04
Virta-avaimen asennot.....6-06
Virtalukon asento.....6-06
Moottorin käynnistäminen.....6-07
Moottorin START/STOP-painike.....6-10
Valaistu moottorin START/STOP-painike.....6-10
Moottorin START/STOP-painikkeen asennot.....6-10
Moottorin käynnistäminen.....6-12
Automaattinen moottorin sammutus- ja käynnistysjärjestelmä (ISG) 6-16
Automaattinen sammutus.....6-16
Automaattinen käynnistys 6-17
Moottorin sammutus- ja käynnistysjärjestelmän (ISG) toiminta.....6-18
ISG-järjestelmän kytkeminen pois päältä 6-18
ISG-järjestelmän toimintahäiriö.....6-19
Käsivaihteisto 6-20
Käsivaihteiston käyttäminen.....6-20
Hyvä ajotapa.....6-22
Automaattivaihteisto 6-23
Automaattivaihteiston toiminta 6-23
Hyvä ajotapa.....6-28
Kaksoiskytkinvaihteisto (DTC) 6-30
Kaksoiskytkinvaihteiston toiminta 6-30
LCD-näyttö vaihteiston lämpötilaa ja varoitusviestejä varten.....6-32
Hyvä ajotapa.....6-38
Jarrujärjestelmä 6-40
Tehostetut jarrut 6-40
Seisontajarru 6-41
Lukkiutumaton jarrujärjestelmä (ABS) 6-44
Elektroninen ajovakausjärjestelmä (ESC) 6-46
Mäkilähtöavustin (HAC) 6-49
Ajovakauden hallintajärjestelmä (VSM) 6-49
ESS: Hätäjarruvalo 6-51
Jarruihin liittyviä ohjeita 6-51
Vakionopeudensäädin.....6-53
Vakionopeudensäätimen kytkin 6-54
Vakionopeuden asettaminen: 6-54
Asetetun nopeuden suurentaminen:.....6-56
Asetetun nopeuden pienentäminen: 6-56
Hetkellinen kiihdytys, kun vakionopeudensäädin on käytössä:.....6-57
Vakionopeudensäätimen poistaminen käytöstä 6-57
Vakionopeuden ottaminen uudelleen käyttöön yli 30 km/h ajonopeudella: 6-58
Vakionopeudensäätimen kytkeminen pois käytöstä: 6-59
Nopeudenrajoitin.....6-60
Nopeudenrajoittimen asetuspainikkeet.....6-60
Nopeusrajan asettaminen:.....6-60
Kytke nopeudenrajoitin pois käytöstä seuraavasti:.....6-62
Törmäysvaroitin (FCA).....6-63
Järjestelmän asetukset ja aktivointi 6-63
Törmäysvaroittimen varoitusviesti ja järjestelmän hallinta.....6-64
Jarrujärjestelmän toiminta.....6-65

Etäisyysanturi edessä (etututka) 6-66
Järjestelmän toimintahäiriö 6-67
Järjestelmän rajoitukset 6-68
Jalankulkijan tunnistaminen 6-70
Aktiivinen kaistavahti (lka) 6-71
Aktiivisen kaistavahdin toiminta 6-72
Varoitusvalot ja viestit 6-74
Kuljettajan huomio 6-75
Kuolleen kulman varoitusjärjestelmä (BCW) 6-77
Kuolleen kulman varoitusjärjestelmä (BCW) ja kaistanvaihtoavustin (LCA) 6-78
RCCW (Risteävän liikenteen varoitusjärjestelmä) 6-80
Kuljettajan huomio 6-82
Järjestelmän asetukset ja aktivointi 6-83
Kuljettajan vireystilan valvontajärjestelmä (DAW) 6-83
Järjestelmän nollaus 6-84
Järjestelmän valmiustila 6-85
Järjestelmän toimintahäiriö 6-85
Taloudellinen ajaminen 6-87
Vaaralliset ajo-olosuhteet 6-89
Auton kaatumisvaaran vähentäminen 6-89
Erityiset ajo-olosuhteet 6-89
Kiinnijuuttuneen auton irrottaminen 6-90
Kaarreajo 6-91
Ajaminen pimeällä 6-91
Ajaminen sateessa 6-92
Ajaminen syvässä vedessä 6-92
Ajaminen maastossa 6-92
Moottoritiellä ajaminen 6-92
Ajaminen talvella 6-94
Lumiset tai jäiset olosuhteet 6-94
Käytä hyvälaatuista etyleeniglykolijäähdytysnestettä 6-96
Tarkasta akku ja kaapelit 6-96
Vaihda moottoriöljy talvilaatuiseen moottoriöljyyn tarpeen mukaan 6-96
Tarkasta sytytystulpat ja sytytysjärjestelmä 6-96
Suojaa lukot jäätymiseltä 6-97
Käytä hyväksyttyä lasinpesunestettä 6-97
Estä seisontajarrun jäätyminen 6-97
Älä anna lumen tai jään kerääntyä alustaan 6-97
Pidä autossa varusteita hätätilanteen varalle 6-97
Perävaunun vetäminen (Euroopassa) 6-98
Vetokoukut 6-99
Turvavaijerit 6-100
Jarrulliset perävaunut 6-100
Ajaminen perävaunun kanssa 6-100
Perävaunun aiheuttama huollontarve 6-103
Perävanun vetäminen 6-103
Auton massa 6-106
Auton omamassa 6-106
Todellinen omamassa 6-106
Kuorman paino 6-106
Akselimassa 6-106
Akselimassa (GAWR - Gross axle weight rating) 6-106
Kokonaismassa 6-106
Kokonaismassaluokitus (GVWR - Gross vehicle weight rating) 6-106
Ylikuorma 6-106

MOOTTORIN PAKOKAASUT VOIVAT OLLA VAARALLISIA!

⚠ VAROITUS

■ MOOTTORIN PAKOKAASUT VOIVAT OLLA VAARALLISIA!

Pakokaasun hengittäminen voi olla erittäin vaarallista. Avaa ikkunat heti, kun tunnet pakokaasun hajua matkustamossa.

- **Älä hengitä pakokaasuja.**
  Pakokaasut sisältävät väritöntä ja hajutonta hiilimonoksidia, joka voi aiheuttaa tajunnan menetyksen ja tukehtumiskuoleman.
- **Varmista, ettei pakokaasujärjestelmä vuoda.**
  Pakokaasujärjestelmä tulisi tarkastaa aina, kun auto nostetaan öljyn vaihtamiseksi tai muun toimenpiteen suorittamiseksi. Jos havaitset muutoksia pakoäänissä tai auton alustaan on iskeytynyt jotakin ajon aikana, tarkistuta järjestelmä ammattihuoltoliikkeessä. Suosittelemme käyntiä valtuutetulla Kia-jälleenmyyjällä tai huollon yhteistyökumppanilla.
- **Älä käytä moottoria suljetussa tilassa.**
  Moottorin käyttäminen joutokäynnillä autotallissa on vaarallista, vaikka autotallin ovi olisi auki. Älä koskaan käytä moottoria tallissasi pidempään kuin moottorin käynnistäminen ja auton siirtäminen ulos vaatii.
- **Vältä käyttämästä moottoria tyhjäkäynnillä pitkään, kun autossa on ihmisiä.**
  Jos moottoria on käytettävä tyhjäkäynnillä, kun matkustamossa on ihmisiä, varmista, että teet niin ainoastaan hyvin tuuletetulla alueella. Varmista myös, että raikkaan ilman asento on päällä (ei sisäilman kierrätys) ja puhallin on säädetty kovalle nopeudelle, jotta raikas ilma pääsisi matkustamoon.

Jos sinun on ajettava takaluukku avoinna kuljettaaksesi tavaroita, jotka näin vaativat:

1. **Sulje kaikki ikkunat.**
2. **Avaa sivuilmasuuttimet.**
3. **Valitse ilmastointilaitteesta suuri puhallinnopeus, ulkoilmanotto (”Fresh”) ja ilmavirran suuntaus jalkatilaan tai kasvoihin.**

Varmista, ettei tuulilasin edessä oleviin ilmanottoaukkoihin kerry lunta, jäätä, lehtiä tai muuta roskaa, jotta ilmastointilaite toimisi oikein.

ENNEN AJAMISTA

Ennen autoon nousemista

- Pidä ikkunat, sivutaustapeilit ja valot puhtaina.
- Tarkasta renkaiden kunto.
- Tarkista, ettei auton alla näy vuotoja.
- Varmista ennen peruuttamista, ettei auton takana ole esteitä.

Säännöllisesti tarkastettavat kohteet

Moottoriöljyn, jäähdytysnesteen, jarrunesteen ja lasinpesunesteen tasot täytyy tarkistaa säännöllisin aikavälein, nesteestä riippuen. Lisätietoja löydät luvusta 8 "Huolto".

⚠ VAROITUS

Jos et keskity ajamiseen, voit menettää auton hallinnan ja joutua onnettomuuteen, josta saattaa aiheutua vakavia tai kuolemaan johtavia vammoja. Auton turvallinen käsittely on kuljettajan vastuulla ja hänen ei tulisi käyttää mitään laitteita tai auton järjestelmiä niin, että hänen keskittymisensä herpaantuu, eikä käyttää laitteita, joiden käyttö ajon aikana on kielletty laissa.

Ennen käynnistämistä

- Sulje ja lukitse ovet.
- Säädä istuin siten, että ulotut kaikkiin hallintalaitteisiin helposti.
- Säädä sisä- ja ulkotaustapeilit.
- Varmista, että kaikki valot toimivat.
- Tarkista mittarit.
- Tarkasta varoitusvalojen toiminta, kun virta kytketään ON-asentoon.
- Vapauta seisontajarru ja varmista, että sen varoitusvalo sammuu.

Kuljettajan tulee turvallisuussyistä tutustua autoon ja sen varusteisiin ennen liikkeellelähtöä.

⚠ VAROITUS

Kaikkien matkustajien on käytettävä turvavöitä. Katso lisätietoja turvavöiden käytöstä kappaleen 3 kohdasta "Turvavyöt".

⚠ VAROITUS

Tarkista ennen vaihteenvalitsimen siirtämistä D (ajo)- tai R (peruutus) -asentoon, ettei ketään (varsinkaan lapsia) ole auton lähellä.

⚠ VAROITUS

■ Ajaminen alkoholin tai huumeiden vaikutuksen alaisena

Alkoholi ja ajaminen ovat erittäin vaarallinen yhdistelmä. Rattijuopumus on merkittävin liikennekuolemien aiheuttaja joka vuosi. Jo pieni määrä alkoholia vaikuttaa olennaisesti reaktio-, havainnointi- ja harkinta-

kykyyn. Ajaminen huumausaineiden vaikutuksen alaisena on vähintään yhtä vaarallista kuin ajaminen alkoholin vaikutuksen alaisena.

Alkoholin tai huumeiden vaikutuksen alaisena ajaminen suurentaa vakavan liikenneonnettomuuden vaaran moninkertaiseksi.

Älä aja autoa alkoholin tai huumeiden vaikutuksen alaisena. Älä matkusta autossa, jonka kuljettaja on nauttinut alkoholia tai on huumeiden vaikutuksen alaisena. Tilaa taksi, ellet löydä toista kuljettajaa.

⚠ VAROITUS

- Älä paina kaasupoljinta pitkään pysäköidessäsi tai auton ollessa paikallaan moottori käynnissä. Moottori tai pakoputkisto saattaa ylikuumentua ja aiheuttaa tulipalon.

(Jatkuu)

(Jatkuu)

- Irtoesineet saattavat pudota lattialle ja aiheuttaa onnettomuuden häiritessään polkimien käyttöä, kun teet äkillisen ohjausliikkeen tai painat jarrupoljinta äkillisesti. Säilytä kaikki irtoesineet turvallisessa paikassa.
- Keskittymiskyvyn herpaantuminen sattaa johtaa onnettomuuteen. Käytä lisälaitteita, kuten audiojärjestelmää tai ilmastointilaitteen säätimiä, varovasti. Auton turvallinen käsittely on aina kuljettajan vastuulla.

VIRTA-AVAIMEN ASENNOT

Virtalukon asento

LOCK-asento

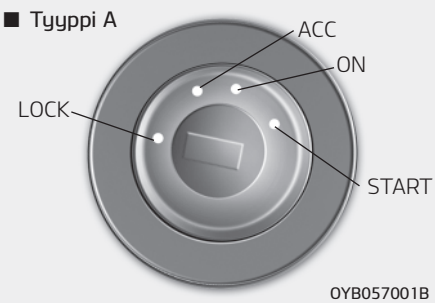

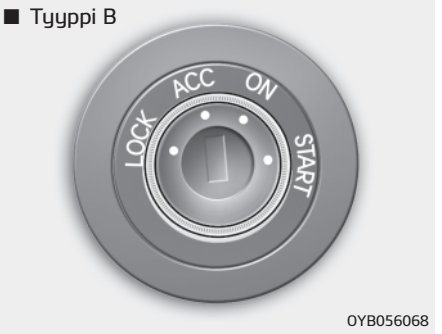

Ohjauspyörä lukittuu varkauksien varalta. Virta-avain voidaan poistaa ainoastaan LOCK-asennosta.

ACC-asento

Ohjauspyörän lukitus vapautuu ja sähköiset lisälaitteet ovat käytettävissä.

✻ HUOMAUTUS

Jos virtalukon kääntäminen ACC-asentoon tuntuu vaikealta, käännä avainta samalla liikuttaen ohjauspyörää oikealle ja vasemmalle vapauttaaksesi siihen vaikuttavan jännityksen.

ON-asento

Varoitusvalot voidaan tarkastaa ennen moottorin käynnistymistä. Virta-avain palautuu tähän asentoon, kun käynnistät moottorin.

Älä jätä virta-avainta ON-asentoon, kun moottori ei ole käynnissä, jotta akku ei tyhjenisi.

START-asento

Käännä virtalukko START-asentoon käynnistääksesi moottorin. Käynnistysmoottori toimii, kunnes vapautat avaimen, jolloin avain palautuu ON-asentoon. Jarrun varoitusvalo voidaan tarkastaa tässä asennossa.

⚠ VAROITUS

■ Virtalukko

- **Älä koskaan käännä virtalukkoa LOCK- tai ACC-asentoon, kun auto liikkuu. Tämä voi johtaa ohjattavuuden tai jarrujen toiminnan menettämiseen ja sitä kautta onnettomuuteen.**

(Jatkuu)

(Jatkuu)

- **Ohjauslukko ei korvaa seisontajarrua. Varmista ennen kuljettajan istuimelta poistumista, että vaihteenvalitsin on 1. vaihteella (käsivaihteisto) tai P-asennossa (automaattivaihteisto/kaksoiskytkinvaihteisto), seisontajarru kytketty ja moottori sammutettu. Auto saattaa muuten liikkua äkillisesti.**
- **Älä yritä kääntää virta-avainta tai käyttää mitään muita hallintalaitteita ohjauspyörän läpi. Saatat menettää auton hallinnan ja joutua onnettomuuteen, josta aiheutuu vakavia tai kuolemaan johtavia vammoja.**
- **Älä säilytä irtoesineitä kuljettajan istuimen lähellä, sillä ne saattavat liikkua ajon aikana haitaten kuljettajaa ja aiheuttaa näin onnettomuuden.**

Moottorin käynnistäminen

⚠ VAROITUS

- **Käytä aina sopivia kenkiä ajaessasi. Sopimattomat kengät (korkokengät, hiihtomonot jne.) saattavat häiritä jarru-, kytkin- (jos varusteena) tai kaasupolkimen käyttöä.**
- **Älä paina kaasupoljinta käynnistäessäsi moottoria. Auton äkillinen liikkeellelähtö voi aiheuttaa onnettomuustilanteen.**
- **Odota, että moottorin kierrosluku on normaalitasolla. Jos vapautat jarrupolkimen moottorin korkeilla kierroksilla, auto voi lähteä liikkeelle liian nopealla vauhdilla.**

✻ HUOMAUTUS

■ Kick down -toiminto (jos varusteena)

Kaasupolkimen kick down -toiminnon (jos varusteena) tarkoituksena on estää tahaton kaasupolkimen pohjaan painaminen. Tällöin kaasupolkimen pohjaan painamiseen vaaditaan normaalia enemmän voimaa. Jos kuitenkin painat poljinta enemmän kuin noin 80 % sen liikeradasta, kaasupolkimen käyttö helpottuu ja autolla voidaan ajaa kaasu pohjassa. Tämä ei ole toimintahäiriö, vaan normaali ominaisuus.

Bensiinimoottorin käynnistäminen

1. Varmista, että seisontajarru on kytketty.
2. **Käsivaihteisto** - Paina kytkinpoljin kokonaan pohjaan ja siirrä vaihde vapaalle. Pidä kytkin- ja jarrupoljin painettuina kääntäessäsi virtalukon START-asentoon.
   Automaattivaihteisto/kaksoiskytkinvaihteisto - Siirrä vaihdevipu P-asentoon (pysäköinti). Paina jarrupoljin täysin pohjaan.

   Voit käynnistää moottorin myös, kun vaihdevipu on N-asennossa (vapaa).

3. Käännä virta-avain START-asentoon (enintään 10 sekuntin ajaksi) ja vapauta se, kun moottori käynnistyy.

   Moottori tulee käynnistää painamatta kaasupoljinta.

4. Älä lämmitä moottoria joutokäynnillä auton seisoessa.
   Säilytä liikkeellelähdön jälkeen tasainen joutokäyntinopeus. (Vältä äkillisiä kiihdytyksiä ja jarrutuksia.)

⚠ HUOMIO

Jos moottori pysähtyy ajon aikana, älä yritä siirtää vaihteenvalitsinta P-asentoon. Jos liikenne- ja tieolosuhteet sallivat, voit yrittää käynnistää moottorin uudelleen siirtämällä vaihteenvalitsimen N-asentoon ja kääntämällä virta-avaimen START-asentoon.

⚠ HUOMIO

- **Älä käytä käynnistysmoottoria pidempään kuin 10 sekuntia. Jos moottori ei käynnisty tai sammuu käynnistyttyään, odota 5–10 sekuntia ennen uutta käynnistysyritystä. Käynnistysmoottorin ylikuormitus saattaa vaurioittaa sitä.**
- **Älä käännä virta-avainta START-asentoon moottorin käydessä. Käynnistin voi vaurioitua.**

Dieselmoottorin käynnistäminen

Ennen kylmän dieselmoottorin käynnistämistä täytyy suorittaa hehkutus, jonka jälkeen moottorin tulee antaa lämmetä ennen liikkeellelähtöä.

1. Varmista, että seisontajarru on kytketty.
2. **Käsivaihteisto** – Paina kytkinpoljin kokonaan pohjaan ja siirrä vaihde vapaalle. Pidä kytkin- ja jarrupoljin painettuina kääntäessäsi virtalukon START-asentoon.
   Automaattivaihteisto/kaksoiskytkinvaihteisto – Siirrä vaihdevipu P-asentoon (pysäköinti). Paina jarrupoljin täysin pohjaan.

   Voit käynnistää moottorin myös vaihteenvalitsimen ollessa N-asennossa (vapaalla).

3. Käännä virta-avain ON-asentoon hehkutuksen aloittamiseksi. Hehkutuksen merkkivalo syttyy.

4. Kun hehkutuksen merkkivalo sammuu, käännä virta-avain START-asentoon ja vapauta se, kun moottori käynnistyy (enintään 10 sekunnin kuluessa).

✻ HUOMAUTUS

Jos moottori ei ole käynnistynyt 10 sekunnin sisällä hehkutuksesta, käännä virtalukko uudelleen LOCK-asentoon noin 10 sekunniksi ja sitten ON-asentoon hehkuttaaksesi uudelleen.

Turboahtimella ja välijäähdyttimellä varustetun moottorin käynnistäminen ja sammuttaminen

1. Älä kiihdytä tai rasita moottoria välittömästi sen käynnistymisen jälkeen.
   Jos moottori on kylmä, käytä sitä tyhjäkäynnillä muutama sekunti, jotta turboahtimelle taataan riittävä voitelu.
2. Pitkän yhtämittaisen ajon, suuren ajonopeuden ja moottoria voimakkaasti kuormittaneen ajon jälkeen moottorin pitää antaa käydä tyhjäkäyntiä noin minuutin ajan ennen sen sammuttamista.
   Tämä tyhjäkäyntiaika antaa turboahtimen jäähtyä ennen moottorin sammuttamista.

⚠ HUOMIO

Älä sammuta moottoria välittömästi kovan kuormituksen jälkeen. Moottori tai turboahdin saattaa vaurioitua vakavasti.

MOOTTORIN START/STOP-PAINIKE (JOS VARUSTEENA)

Valaistu moottorin START/STOP-painike

OYB056001

Aina kun etuovi avataan, moottorin START/STOP-painike valaistaan käytön helpottamiseksi. Valo sammuu noin 30 sekunnin kuluttua oven sulkemisesta. Se sammuu myös heti, kun murtohälytin viritetään.

Moottorin START/STOP-painikkeen asennot

Ei pala

OFF-asento

Sammuttaaksesi moottorin (START/RUN-asento) tai kytkeäksesi auton virran (ON-asento) pois päältä pysäytä auto ja paina moottorin START/STOP-painiketta.

• Käsivaihteistolla

Sammuttaaksesi moottorin (START/RUN-asento) tai kytkeäksesi auton virran (ON-asento) pois päältä pysäytä auto ja paina moottorin START/STOP-painiketta.

• Automaattivaihteistolla/kaksoiskytkinvaihteistolla

Sammuttaaksesi moottorin (START/RUN-asento) tai kytkeäksesi auton virran (ON-asento) pois päältä paina moottorin START/STOP-painiketta vaihdevivun ollessa P-asennossa (pysäköinti). Kun painat moottorin START/STOP-painiketta ilman, että vaihdevipu on P-asennossa (pysäköinti), painike ei kytkeydy OFF-asentoon vaan ACC-asentoon. Ohjauspyörä lukittuu auton suojaamiseksi varkaudelta, kun moottorin START/STOP-painike on OFF-asennossa. Se lukittuu, kun ovi avataan.

Ohjauslukolla varustetut autot

Ohjauspyörä lukittuu auton suojaamiseksi varkaudelta, kun START/STOP-painike on OFF-asennossa. Se lukittuu, kun ovi avataan.

Jos ohjauslukko ei ole lukkiutunut kunnolla, kuulet varoitusäänen avatessasi kuljettajan oven. Tarkastuta järjestelmä ammattihuoltoliikkeessä, jos ongelma ei korjaudu. Suosittelemme käyntiä valtuutetulla Kia-jälleenmyyjällä tai huollon yhteistyökumppanilla.

Lisäksi jos moottorin START/STOP-painike painetaan OFF-asentoon vasta kuljettajan oven avaamisen jälkeen, ohjauspyörä ei lukitu, jolloin varoitusmerkkiääni kytkeytyy. Sulje tässä tapauksessa ovi. Ohjauslukko lukkiutuu ja varoitusääni ei enää kuulu.

✻ HUOMAUTUS

Jos ohjauspyörän lukitus ei aukea oikein, moottorin START/STOP-painikkeessa on häiriö. Paina moottorin START/STOP-painiketta kääntäessäsi ohjauspyörää oikealle ja vasemmalle jännityksen poistamiseksi.

- Jos moottorin START/STOP-painikkeen asettaminen ACC-asentoon on hankalaa, käännä ohjauspyörää oikealle ja vasemmalle vapauttaaksesi jännityksen, joka vaikuttaa painiketta painettaessa.
- Kun sammutat moottorin, auton tulisi olla pysähtyneenä.

⚠ HUOMIO

Moottorin ja auton virran voi sammuttaa painikkeen ollessa START/RUN- tai ON-asennossa vain, kun auto on pysähtynyt. Voit hätätilanteessa sammuttaa moottorin auton liikkuessa ja siirtää painikkeen ACC-asentoon painamalla sitä yli 2 sekunnin ajan tai 3 kertaa peräkkäin 3 sekunnin sisällä. Voit käynnistää moottorin uudelleen auton liikkuessa painamatta jarrupoljinta painamalla moottorin START/STOP-painiketta vaihteenvalitsimen ollessa N-asennossa.

ACC-asento

• Käsivaihteistolla

Paina moottorin START/STOP-painiketta sen ollessa OFF-asennossa (älä paina kytkinpoljinta).

Oranssi

• Automaattivaihteistolla/kaksoiskytkinvaihteistolla

Paina moottorin START/STOP-painiketta sen ollessa OFF-asennossa koskematta jarrupolkimeen.

Ohjauspyörän lukitus vapautuu ja sähköiset lisälaitteet ovat käytettävissä.
Jos moottorin START/STOP-painike on ACC-asennossa yli 1 tunnin ajan, painike sammuu automaattisesti estääkseen akun tyhjenemisen.

ON-asento

• Käsivaihteistolla

Paina moottorin START/STOP-painiketta sen ollessa ACC-asennossa (älä paina kytkinpoljinta).

Punainen

• Automaattivaihteistolla/kaksoiskytkinvaihteistolla

Paina moottorin START/STOP-painiketta sen ollessa ACC-asennossa koskematta jarrupolkimeen.
Varoitusvalot voidaan tarkastaa ennen moottorin käynnistymistä. Älä jätä moottorin START/STOP-painiketta ON-asentoon pitkäksi aikaa. Akku saattaa tyhjentyä, koska moottori ei ole käynnissä.

START/RUN-asento

• Käsivaihteistolla

Käynnistä moottori painamalla kytkin- ja jarrupoljin alas, siirtämällä vaihteenvalitsin vapaa-asentoon ja painamalla moottorin START/STOP-painiketta.

Ei pala

- **Automaattivaihteistolla/kaksoiskytkinvaihteistolla**

Käynnistä moottori painamalla jarrupoljin alas, siirtämällä vaihteenvalitsin P- tai N-asentoon ja painamalla moottorin START/STOP-painiketta. Käynnistä moottori turvallisuussyistä vaihteenvalitsimen ollessa P-asennossa.

✻ HUOMAUTUS

Jos painat moottorin START/STOP-PAINIKETTA painamatta kytkinpoljinta käsivaihteisessa autossa tai painamatta jarrupoljinta automaattivaihteisessa/kaksoiskytkinvaihteistoisessa autossa, moottori ei käynnisty ja moottorin START/STOP-painikkeen tila vaihtuu seuraavasti:

OFF ➡ ACC ➡ ON ➡ OFF tai ACC

✻ HUOMAUTUS

Jos jätät moottorin START/STOP-painikkeen ACC- tai ON-asentoon pitkäksi ajaksi, akku saattaa tyhjentyä.

⚠ VAROITUS

- **Älä koskaan paina moottorin START/STOP-painiketta auton liikkuessa. Tämä voi johtaa ohjattavuuden tai jarrujen toiminnan menettämiseen ja sitä kautta onnettomuuteen.**
- **Ohjauslukko ei korvaa seisontajarrua. Ennen kuljettajan istuimelta poistumista varmista aina, että vaihdevipu on kytketty P-asentoon (pysäköinti), seisontajarru on kunnolla kytketty ja moottori sammutettu. Auto saattaa muuten liikkua äkillisesti.**
- **Älä koskaan tavoittele moottorin START/STOP-painiketta tai muita säätimiä ohjauspyörän kautta auton ollessa liikkeessä. Saatat menettää auton hallinnan ja joutua onnettomuuteen josta seuraa vakavia tai kuolemaan johtavia vammoja.**
- **Älä säilytä irtoesineitä kuljettajan istuimen lähellä, sillä ne saattavat liikkua ajon aikana haitaten kuljettajaa ja aiheuttaa näin onnettomuuden.**

Moottorin käynnistäminen

⚠ VAROITUS

- **Käytä aina sopivia kenkiä ajaessasi. Vääränlaiset kengät (korkokengät, hiihtokengät, jne.) saattavat haitata jarru- ja kaasupolkimen käyttöä.**
- **Älä paina kaasupoljinta käynnistäessäsi moottoria. Auton äkillinen liikkeellelähtö voi aiheuttaa onnettomuustilanteen.**
- **Odota, että moottorin kierrosluku on normaalitasolla. Jos vapautat jarrupolkimen moottorin korkeilla kierroksilla, auto voi lähteä liikkeelle liian nopealla vauhdilla.**

✻ HUOMAUTUS

■ Kick down -toiminto (jos varusteena)

Kaasupolkimen kick down -toiminnon (jos varusteena) tarkoituksena on estää tahaton kaasupolkimen pohjaan painaminen. Tällöin kaasupolkimen pohjaan painamiseen vaaditaan normaalia enemmän voimaa. Jos kuitenkin painat poljinta enemmän kuin noin 80 % sen liikeradasta, kaasupolkimen käyttö helpottuu ja autolla voidaan ajaa kaasu pohjassa. Tämä ei ole toimintahäiriö, vaan normaali ominaisuus.

Bensiinimoottorin käynnistäminen

1. Pidä älyavain mukanasi tai jätä se autoon.
2. Varmista, että seisontajarru on kunnolla kytketty.
3. **Käsivaihteisto** - Paina kytkinpoljin kokonaan pohjaan ja siirrä vaihde vapaalle. Pidä kytkin- ja jarrupoljin painettuina moottoria käynnistettäessä.
   Automaattivaihteisto/kaksoiskytkinvaihteisto - Siirrä vaihdevipu P-asentoon (pysäköinti). Paina jarrupoljin täysin pohjaan.
   Voit käynnistää moottorin myös, kun vaihdevipu on N-asennossa (vapaa).
4. Paina käynnistys-/sammutuspainiketta.
   *Moottori tulee käynnistää **painamatta kaasupoljinta**.*
5. Älä lämmitä moottoria joutokäynnillä auton seisoessa.
   Säilytä liikkeellelähdön jälkeen tasainen joutokäyntinopeus. (Vältä äkillisiä kiihdytyksiä ja jarrutuksia.)

⚠ HUOMIO

Älä käännä virtalukkoa START-asentoon moottorin käydessä. Käynnistin voi vaurioitua.

Dieselmoottorin käynnistäminen

Ennen kylmän dieselmoottorin käynnistämistä täytyy suorittaa hehkutus, jonka jälkeen moottorin tulee antaa lämmetä ennen liikkeellelähtöä.

1. Varmista, että seisontajarru on kytketty.
2. **Käsivaihteisto** - Paina kytkinpoljin kokonaan pohjaan ja siirrä vaihde vapaalle. Pidä kytkin- ja jarrupoljin painettuina painaessasi moottorin START/STOP-painikkeen START-asentoon.
   Automaattivaihteisto/kaksoiskytkinvaihteisto - Siirrä vaihdevipu P-asentoon (pysäköinti). Paina jarrupoljin täysin pohjaan.
   Voit käynnistää moottorin myös, kun vaihdevipu on N-asennossa (vapaa).

3. Paina moottorin START/STOP-painiketta samalla painaen jarrupoljinta.
4. Pidä jarrupoljin painettuna, kunnes hehkutuksen merkkivalo sammuu. (Tähän kuluu noin 5 sekuntia)
5. Moottori käynnistyy, kun hehkutuksen merkkivalo sammuu.

✻ HUOMAUTUS

Jos moottorin START/STOP-painiketta painetaan uudelleen, kun moottorin hehkutus on vielä käynnissä, moottori saattaa käynnistyä.

Turboahtimella ja välijäähdyttimellä varustetun moottorin käynnistäminen ja sammuttaminen

1. Älä kiihdytä tai rasita moottoria välittömästi sen käynnistymisen jälkeen.
   Jos moottori on kylmä, käytä sitä tyhjäkäynnillä muutama sekunti, jotta turboahtimelle taataan riittävä voitelu.
2. Pitkän yhtämittaisen ajon, suuren ajonopeuden ja moottoria voimakkaasti kuormittaneen ajon jälkeen moottorin pitää antaa käydä tyhjäkäyntiä noin minuutin ajan ennen sen sammuttamista.
   Tämä tyhjäkäyntiaika antaa turboahtimen jäähtyä ennen moottorin sammuttamista.

⚠ HUOMIO

Älä sammuta moottoria välittömästi kovan kuormituksen jälkeen. Moottori tai turboahdin saattaa vaurioitua vakavasti.

- Moottori ei saata käynnistyä vaikka älyavain olisi autossa, jos se on kaukana kuljettajan istuimesta.
- Jos mikä tahansa ovista on auki ja moottorin START/STOP -painike on vähintään ACC-asennossa, järjestelmä etsii älyavainta. Jos älyavain ei ole autossa, ” 🚗 ” tai ” KEY OUT ” -merkkivalo alkaa vilkkua tai varoitusteksti ”Key is not in the vehicle” syttyy LCD-näytölle. Jos kaikki ovet on suljettu, kuuluu lisäksi merkkiääni noin 5 sekunnin ajan. Teksti poistuu näytöltä ja merkkivalo sammuu auton lähdettyä liikkeelle. Pidä älyavain aina mukanasi.

⚠ VAROITUS

Moottori käynnistyy ainoastaan, kun älyavain on autossa.

Älä koskaan päästä lapsia tai ketään, joka ei tunne autoa, koskemaan moottorin START/STOP-painikkeeseen tai siihen liittyviin osiin.

⚠ HUOMIO

Jos moottori sammuu auton liikkuessa, älä yritä siirtää vaihdevipua P-asentoon (pysäköinti). Jos liikenne- ja tieolosuhteet sallivat, voit siirtää vaihdevivun N-asentoon (vapaalle) auton vielä liikkuessa ja painaa moottorin START/STOP-painiketta yrittääksesi käynnistää moottorin uudelleen.

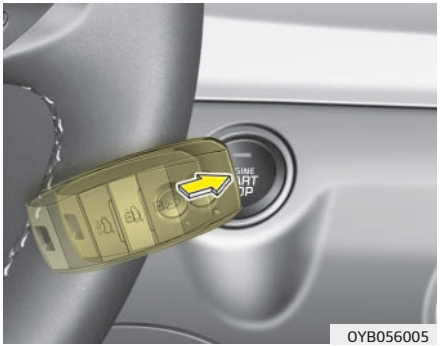

✻ HUOMAUTUS

- Voit käynnistää moottorin painamalla moottorin START/STOP-painiketta älyavaimella, jos älyavaimen paristo on heikko tai älyavain ei toimi oikein.
- Moottoria ei voi käynnistää normaalisti, kun jarrukytkimen sulake on palanut. Vaihda sulake uuteen. Jos tämä ei ole mahdollista, voit käynnistää moottorin painamalla moottorin START/STOP-painiketta yli 10 sekuntia sen ollessa ACC-asennossa. Moottori voidaan käynnistää painamatta jarrupoljinta. Paina tästä huolimatta turvallisuussyistä jarrupoljin alas ennen käynnistämistä.

⚠ HUOMIO

Älä paina moottorin START/STOP-painiketta yli 10 sekuntia pidempään paitsi, jos jarruvalon sulake on palanut.

AUTOMAATTINEN MOOTTORIN SAMMUTUS- JA KÄYNNISTYSJÄRJESTELMÄ (ISG)

Automaattinen moottorin sammutus- ja käynnistysjärjestelmä (ISG, jos varusteena) säästää polttoainetta sammuttamalla moottorin, kun auto on pysähdyksissä Esimerkiksi liikennevaloissa, pysähdyttäessä STOP-merkin kohdalla ja ruuhkissa.
Moottori käynnistyy uudelleen, kun tietyt edellytykset täyttyvät.
Automaattinen moottorin sammutus- ja käynnistysjärjestelmä (ISG) on käytössä aina, kun moottori on käynnissä.

✻ HUOMAUTUS

Kun ISG-järjestelmä käynnistää moottorin automaattisesti, jotkin varoitusvalot (ABS, ESC, ESC OFF tai seisontajarrun varoitusvalo) saattavat syttyä hetkeksi.
Tämä johtuu alhaisesta akkujännitteestä. Se ei ole merkki järjestelmän toimintahäiriöstä.

Automaattinen sammutus

Moottorin sammuttaminen tyhjäkäynnillä

- Käsivaihteisto
  1. Pienennä ajonopeus alle 5 km/h nopeuteen.
  2. Siirrä vaihteenvalitsin N-asentoon.
  3. Vapauta kytkinpoljin.
- Kaksoiskytkinvaihteisto
  1. Pienennä ajonopeus alle 5 km/h nopeuteen.
  2. Paina jarrupoljinta.

Moottori sammuu ja vihreä AUTO STOP -merkkivalo (Ⓐ) syttyy mittaristossa. Jos auto on varustettu mittariston lisänäytöllä, LCD-näytölle ilmestyy huomautus.

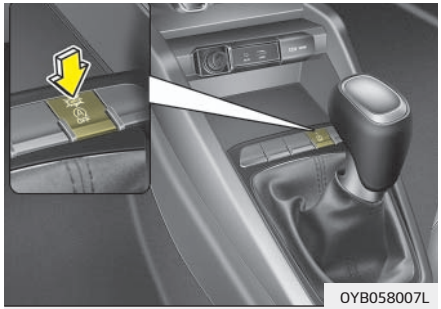

OYB058007L

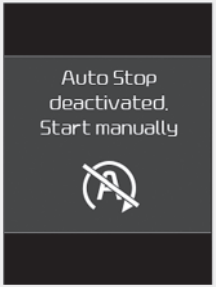

OYB056008

✻ HUOMAUTUS

- Sinun tulee saavuttaa vähintään 10 km/h nopeus viimeisestä tyhjäkäyntisammutuksesta.
- Jos avaat turvavyön tai kuljettajan oven (tai konepellin) automaattisessa sammutustilassa, ISG OFF-painikkeen valo syttyy ja ISG-järjestelmä poistuu käytöstä. Jos auto on varustettu mittariston lisänäytöllä, LCD-näytölle ilmestyy huomautus. Käännä virtalukko START-asentoon käynnistääksesi moottorin käsin.

Automaattinen käynnistys

Moottorin käynnistäminen automaattisen sammutuksen jälkeen

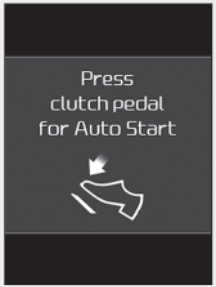

OYB056010

- Käsivaihteisto
  - Paina kytkinpoljin alas, kun vaihteenvalitsin on N-asennossa.
- Kaksoiskytkinvaihteisto
  - Vapauta jarrupoljin.

Moottori käynnistyy ja vihreä AUTO STOP -merkkivalo (Ⓐ) sammuu mittaristosta. Jos auto on varustettu mittariston lisänäytöllä, LCD-näytölle ilmestyy huomautus.

Moottori käynnistyy uudelleen automaattisesti ilman kuljettajan toimenpiteitä seuraavissa tilanteissa:

- Käsisäätöisen ilmastointilaitteen puhallinnopeus asetetaan suurempaan kuin 3. asentoon, kun ilmastointi on päällä.
- Automaatti-ilmastoinnin puhallinnopeus asetetaan suurempaan kuin 6. asentoon, kun ilmastointi on päällä.
- Kun ilmastointijärjestelmä on ollut riittävän pitkään päällä.
- Kun takalasin lämmitin on päällä.
- Jarrutehostimen alipaine on riittämätön.
- Akun varaustila on alhainen.
- Ajonopeus ylittää 5 km/h.

Mittariston vihreä AUTO STOP -merkkivalo (Ⓐ) vilkkuu 5 sekunnin ajan.

Moottorin sammutus- ja käynnistysjärjestelmän (ISG) toiminta

ISG-järjestelmä toimii, kun seuraavat edellytykset täyttyvät:

- Kuljettajan turvavyö on kiinnitetty.
- Kuljettajan ovi ja konepelti on suljettu.
- Jarrutehostimen alipaine on riittävä.
- Akun varaustila on riittävä.
- Ulkoilman lämpötila on yli -2 °C.
- Ulkoilman lämpötila on alle 32 °C.
- Moottorin jäähdytysnesteen lämpötila ei ole liian alhainen.

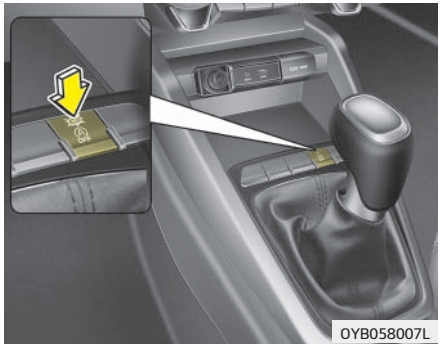

✻ HUOMAUTUS

- Jos ISG-järjestelmän toiminnan edellytykset eivät täyty, ISG-järjestelmä poistuu käytöstä. ISG OFF -painikkeen merkkivalo syttyy.
- Varmista että toimintaolosuhteet täyttyvät, jos merkkivalo syttyy toistuvasti.

ISG-järjestelmän kytkeminen pois päältä

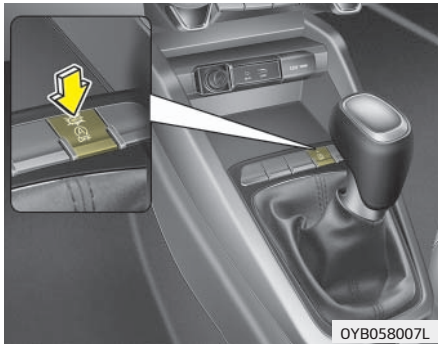

- Jos haluat poistaa ISG-järjestelmän käytöstä, paina ISG OFF-painiketta. ISG OFF -painikkeen merkkivalo syttyy.

- Voit kytkeä ISG-järjestelmän käyttöön painamalla ISG OFF -painiketta uudelleen, jolloin ISG OFF -painikkeen merkkivalo sammuu.

ISG-järjestelmän toimintahäiriö

Järjestelmä ei ehkä toimi seuraavassa tapauksessa:

- Järjestelmään liittyvissä antureissa tai järjestelmässä on toimintahäiriö.

Keltainen AUTO STOP -merkkivalo (Ⓐ) jää palamaan mittaristoon 5 sekunnin vilkkumisen jälkeen ja ISG OFF -painikkeen valo syttyy.

✻ HUOMAUTUS

- Jos ISG OFF -painikkeen valo ei sammu painettaessa ISG OFF -painiketta uudelleen tai jos ISG-järjestelmä toimii jatkuvasti virheellisesti, tarkistuta autosi ammattihuoltoliikkeessä mahdollisimman pian.
  Suosittelemme ottamaan yhteyttä valtuutettuun Kia-huoltoon tai huollon yhteistyökumppaniin.
- Kun ISG OFF -painikkeen valo syttyy, se saattaa sammua, kun autolla ajetaan enintään kaksi tuntia noin 80 km/h nopeutta ja kun puhaltimen nopeus asetetaan pienemmäksi kuin 2. asentoon. Jos ISG-painikkeen valo jatkaa palamista, vaikka olosuhteet ovat annetuissa rajoissa, tarkastuta autosi ammattihuoltoliikkeessä mahdollisimman pian. Suosittelemme ottamaan yhteyttä valtuutettuun Kia-huoltoon tai huollon yhteistyökumppaniin.

✻ HUOMAUTUS

Jos haluat käyttää ISG-toimintoa, akkutunnistin on kalibroitava siten, että auton sytytysvirta pidetään pois päältä noin 4 tuntia, jonka jälkeen moottori käynnistetään ja sammutetaan 2 tai 3 kertaa.

⚠ VAROITUS

Kun moottori on sammunut tyhjäkäynnillä, moottori voidaan käynnistää ilman, että kuljettajalta vaaditaan toimintaa.

Ennen autosta poistumista tai moottoritilassa tehtäviä huoltotoimenpiteitä sammuta moottori kytkemällä virtalukko LOCK (OFF) -asentoon tai poistamalla virta-avain.

KÄSIVAIHTEISTO (JOS VARUSTEENA)

Käsivaihteiston käyttäminen

■ Tyyppi A

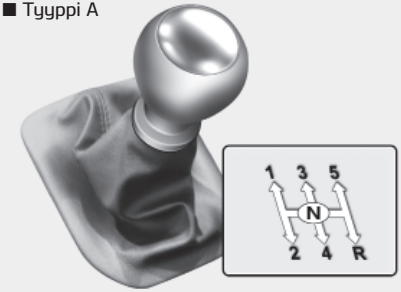

■ Tyyppi B

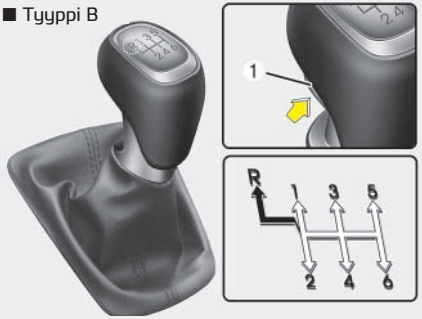

⇨ Vaihdevipua voidaan siirtää nostamatta painiketta (1).

➡ Painiketta (1) tulee painaa, kun vaihdevipu siirretään peruutusasentoon.

OUB051012/OYB056058

Käsivaihteistossa on 5 (tai 6) vaihdetta eteenpäin.
Vaihdekaavio on painettu vaihdevivun nuppiin. Vaihteen vaihtaminen on helppoa, koska vaihteisto on täysin synkronoitu.
Paina kytkinpoljin pohjaan asti vaihtamisen ajaksi ja nosta se sitten hitaasti.
Jos autosi on varustettu ohjauslukolla, moottori ei käynnisty, jos sitä yritetään käynnistää painamatta kytkinpoljinta. (jos varusteena)
Vaihdevipu on palautettava vapaalle ennen sen siirtämistä R-asentoon (peruutus).
Paina vaihdevivun alla olevaa painiketta ja siirrä vaihdevipua vasemmalle ja sitten R-asentoon (peruutus).

Varmista, että auto on täysin pysähtynyt ennen vaihtamista R-asentoon (peruutus).
Älä anna moottorin käyntinopeuden nousta käyntinopeusmittarin punaiselle alueelle.

⚠ HUOMIO

- **Kun siirrät vaihteen 5. vaihteelta 4. vaihteelle, ole varovainen, ettet paina vaihdevipua vahingossa sivuun tavalla, joka kytkee 2. vaihteen. Näin radikaali vaihtaminen pienemmälle saattaa aiheuttaa moottorin käyntinopeuden nousun kierroslukumittarin punaiselle alueelle. Tämänlainen liiallinen moottorin ja vaihteiston kierrättäminen voi aiheuttaa vahinkoa moottorille.**
- **Älä vaihda pienemmälle yli 2 vaihdetta kerrallaan tai edes yhtä moottorin käydessä kovalla nopeudella (yli 5000 rpm). Vaihteen vaihtaminen voi tällöin vaurioittaa moottoria, kytkintä ja vaihteistoa.**

- Kylmässä säässä vaihtaminen voi olla tahmeaa niin kauan, kunnes voiteluaine on lämmennyt. Tämä on normaalia eikä vahingoita vaihteistoa.

- Jos olet täysin pysähtynyt ja vaihteen siirtäminen 1- tai R-vaihteelle (peruutus) on vaikeaa, jätä vaihdevipu N-asentoon (vapaa) ja vapauta kytkin. Paina kytkinpoljin takaisin pohjaan ja vaihda sitten 1- tai R-vaihteelle (peruutus).

⚠ HUOMIO

- **Älä pidä jalkaa kytkinpolkimella, jotta kytkin ei kuluisi ennenaikaisesti. Älä myöskään pidä autoa paikallaan kytkinpoljinta painamalla ylämäessä, liikennevaloissa tai muussa vastaavassa tilanteessa.**
- **Älä nojaa vaihteenvalitsimeen ajon aikana, sillä vaihteiston vaihteensiirtohaarukat saattavat kulua ennenaikaisesti.**
- **Jotta kytkinjärjestelmä ei vaurioituisi, älä lähde liikkeelle 2. vaihteella (paitsi liukkaalla tienpinnalla).**

⚠ VAROITUS

- **Aina ennen kuin poistut kuljettajan istuimelta, kytke kunnolla seisontajarru ja sammuta moottori. Varmista sitten, että vaihde on kytketty 1-vaihteelle pysäköitäessä ylämäkeen tai R-asentoon (peruutus) alamäkeen pysäköitäessä. Auto saattaa liikkua äkillisesti, jos edellämainittuja toimenpiteitä ei suoriteta oikeassa järjestyksessä.**
- **Älä käytä moottorijarrutusta (ts. vaihda pienemmälle vaihteelle) liian äkillisesti tai liukkaalla tienpinnalla.**
  Auto voi lähteä luisuun ja seurauksena voi olla liikenneonnettomuus.

Kytkimen käyttäminen

Kytkin tulee painaa kokonaan pohjaan ennen vaihteen vaihtamista. Vaihtamisen jälkeen se tulee vapauttaa varovaisesti. Kytkinpolkimen tulee olla ylhäällä ajon aikana. Älä pidä jalkaa kytkinpolkimella ajaessasi. Se kuluttaa kytkintä tarpeettomasti. Älä pidä autoa paikallaan rinteessä painamalla kytkinpoljinta. Kytkin kuluu tarpeettomasti. Paina jarrupoljinta tai käytä seisontajarrua auton pitämiseen paikallaan rinteessä. Älä paina kytkinpoljinta äkkinäisesti tai toistuvasti.

⚠ HUOMIO

Paina kytkin kokonaan pohjaan sitä käyttäessäsi. Jos et paina kytkintä kokonaan pohjaan, epämääräistä melua saattaa kuulua ja kytkin voi rikkoutua.

Pienemmälle vaihteelle vaihtaminen

Kun joudut hidastamaan ajonopeutta ruuhkassa tai jyrkässä mäessä, vaihda pienemmälle vaihteelle ennen kuin moottorin käyntinopeus hidastuu liikaa. Tällöin moottori ei sammu ja kiihdyttäminen on helpompaa. Saat pidettyä ajonopeuden turvallisena ja pidennettyä jarrujen käyttöikää vaihtamalla alamäessä pienemmälle vaihteelle.

Hyvä ajotapa

- Älä vaihda vapaalle ajaessasi alamäkeen. Se on erittäin vaarallista. Pidä aina jokin vaihde kytkettynä.
- Älä paina jarru- ja kaasupoljinta samanaikaisesti ajon aikana. Se voi johtaa jarrujen ylikuumenemiseen ja vaurioitumiseen. Sen sijaan ajaessasi pitkää mäkeä, hidasta vauhtia ja vaihda pienemmälle vaihteelle. Tällöin moottorijarrutus auttaa hidastamaan auton vauhtia.
- Hidasta ennen pienemmälle vaihteelle vaihtamista. Moottorin käyntinopeus saattaa muutoin nousta liian suureksi ja vaurioittaa moottoria.
- Hidasta ajonopeutta voimakkaassa sivutuulessa. Auton hallinta on silloin huomattavasti helpompaa.
- Varmista, että auto on täysin pysähtynyt ennen kuin yrität vaihtaa peruutusvaihteelle. Muutoin vaihteisto saattaa vaurioitua.
- Aja liukkaalla tiellä erittäin varovasti. Ole erityisen varovainen jarrutuksissa, kiihdytyksissä ja vaihteita vaihtaessasi. Liukkaalla pinnalla äkillinen nopeuden muutos voi saada vetävät pyörät menettämään pitonsa, jolloin auton hallinta menetetään.

⚠ VAROITUS

- **Kiinnitä aina turvavyö! Ilman turvavyötä matkustava henkilö on huomattavasti suuremmassa vaarassa loukkaantua törmäystilanteessa vakavasti kuin henkilö, joka käyttää turvavyötä.**
- **Vältä suuria ajonopeuksia kaarteissa tai kääntyessäsi.**
- **Älä tee äkillisiä ohjausliikkeitä, kuten jyrkkiä kaistanvaihtoja tai käänny äkillisesti tai jyrkästi.**
- **Auton katolleen kääntymisen riski kasvaa huomattavasti, jos menetät auton hallinnan moottoritienopeuksilla.**
- **Auton hallinta menetetään usein, kun vähintään kaksi pyörää joutuu ajoradan ulkopuolelle ja kuljettaja yrittää palata ajoradalle tekemällä liian jyrkän ohjausliikkeen.**
- **Jos auto ajautuu pois tiepinnalta, älä tee liian teräviä ohjausliikkeitä. Hidasta sen sijaan ajonopeutta ennen takaisin tielle siirtymistä.**
- **Noudata aina nopeusrajoituksia.**

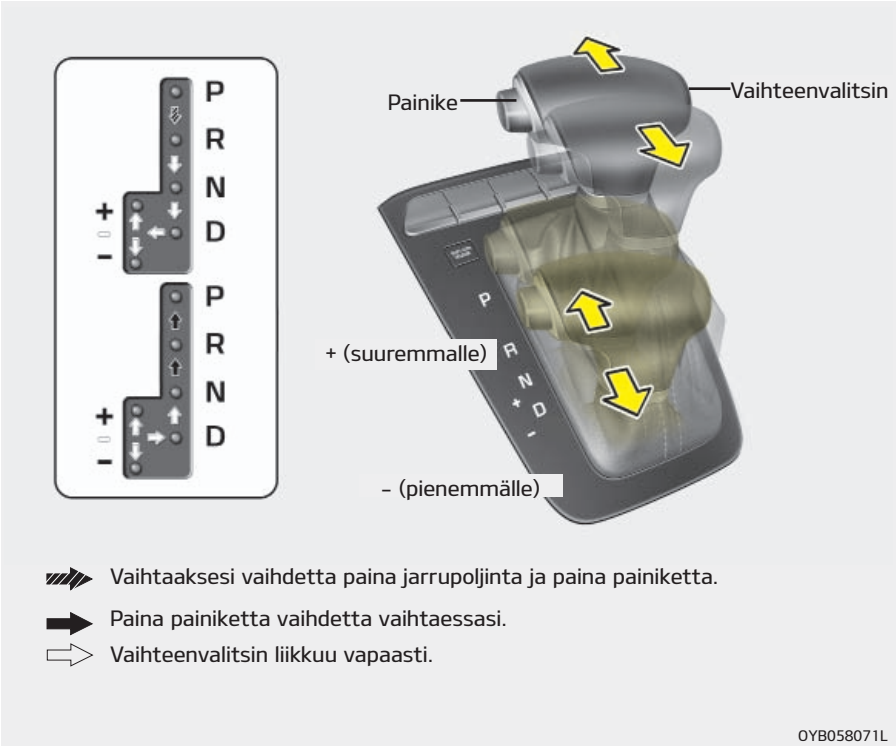

Automaattivaihteiston toiminta

Automaattivaihteistossa on 4 (tai 6) vaihdetta eteenpäin ja yksi peruutusvaihde. Vaihteisto valitsee vaihteet automaattisesti vaihteenvalitsimen asennon mukaan.

✻ HUOMAUTUS

Vaihteensiirto saattaa tuntua jonkin aikaa hieman epätasaiselta uudessa autossa, jonka akkukaapelit ovat olleet irrotettuina. Tämä johtuu siitä, että vaihteiston ohjausyksikkö (TCM) ja voimansiirron ohjausyksikkö (PCM) eivät ole vielä mukauttaneet vaihto-ohjelmaa.

Pidä jarrupoljin painettuna alas siirtäessäsi vaihteenvalitsimen N-asennosta (vapaa-asennosta).

⚠ VAROITUS

■ Automaattivaihteisto

- **Tarkista ennen vaihteenvalitsimen siirtämistä D tai R -asentoon, ettei ketään (varsinkaan lapsia) ole auton lähellä.**
- **Ennen kuljettajan istuimelta poistumista varmista aina, että vaihdevipu on asetettu P-asentoon (pysäköinti), seisontajarru kytketty ja moottori sammutettu. Auto saattaa liikkua äkillisesti, jos edellämainittuja toimenpiteitä ei suoriteta oikeassa järjestyksessä.**
- **Älä käytä moottorijarrutusta (ts. vaihda pienemmälle vaihteelle) liian äkillisesti tai liukkaalla tienpinnalla.**
  Auto voi lähteä luisuun ja seurauksena voi olla liikenneonnettomuus.

⚠ HUOMIO

- **Älä paina kaasu- ja jarrupoljinta samanaikaisesti, kun vaihde on valittu, jotta vaihteisto ei vaurioituisi.**
- **Älä pidä autoa paikallaan ylämäessä painamalla kaasupoljinta. Paina jarrupoljinta tai käytä seisontajarrua.**
- **Älä siirrä vaihteenvalitsinta N tai P -asennosta D tai R -asentoon jos moottori ei käy tyhjäkäyntinopeutta.**

Vaihteenvalitsimen asennot

Mittariston merkkivalo näyttää vaihteenvalitsimen asennon, kun virtalukko on ON-asennossa.

P-asento (pysäköinti)
Älä siirrä vaihteenvalitsinta P-asentoon ennen kuin auto on pysähtynyt täysin. Tämä asento lukitsee vaihteiston ja estää vetävien pyörien liikkumisen.

⚠ VAROITUS

- **Vaihteenvalitsimen siirtäminen P-asentoon auton liikkuessa lukitsee vetävät pyörät, jolloin menetät auton hallinnan.**
- **Älä käytä P-asentoa (pysäköinti) seisontajarrun korvikkeena. Varmista, että vaihteenvalitsin on paikallaan P-asennossa ja että seisontajarru on kytketty.**
- **Älä koskaan jätä lasta autoon ilman valvontaa.**

⚠ HUOMIO

Vaihteisto voi vaurioitua, jos siirrät vaihteenvalitsimen P-asentoon auton liikkuessa.

R-asento (peruutus)
Käytä tätä asentoa auton peruuttamiseen.

⚠ HUOMIO

Älä siirrä vaihteenvalitsinta R-asentoon tai pois R-asennosta auton liikkuessa, paitsi tilanteessa, jossa toimit "Kiinnijuuttuneen auton irrottaminen" -osion ohjeiden mukaisesti. Muussa tapauksessa vaihteisto saattaa vaurioitua.

N-asento (vapaa)
Pyörien ja vaihteiston välinen yhteys ei ole kytkettynä. Auto lähtee liikkeelle pienessäkin alamäessä, jos jarrupoljinta ei paineta tai seisontajarrua ei ole kytketty.

⚠ VAROITUS

Älä siirrä vaihteenvalitsinta N-asentoon ajon aikana.
Moottorijarru ei toimi tällöin, jolloin seurauksena voi olla onnettomuus.

- Pysäköiminen N-asennossa (vapaa)
  Noudata seuraavia ohjeita pysäköidessäsi, jos haluat, että auto liikkuu työnnettäessä.

1. Kun olet pysäköinyt auton, paina jarrupoljinta ja siirrä vaihteenvalitsin P-asentoon virtapainikkeen ollessa ON-asennossa tai moottorin käydessä.
2. Jos seisontajarru on kytkettynä, vapauta seisontajarru.
3. Kytke virtapainike OFF-asentoon painaen samalla jarrupoljinta.
   - Jos autossa on älyavain, virtalukko voidaan siirtää OFF-asentoon vain vaihteenvalitsimen ollessa P-asennossa.
4. Vaihda vaihde vapaalle [N] painaen samalla jarrupoljinta ja painaen vaihteistolukon vapautuspainiketta [SHIFT LOCK RELEASE] tai työntämällä esimerkiksi litteäpäisen ruuvitaltan vaihteistolukon ohituspainikkeen aukkoon samanaikaisesti. Tämän jälkeen autoa voidaan liikuttaa ulkopuolelta esim. työntämällä.

⚠ HUOMIO

- **Vapaalla pysäköintiä lukuunottamatta pysäköi auto turvallisuussyistä aina vaihteenvalitsimen ollessa P-asennossa ja kytke seisontajarru.**
- **Ennen kuin pysäköit vaihteen ollessa vapaalla [N], varmista, että alusta on tasainen. Älä pysäköi vaihteen ollessa vapaalla [N], jos alusta on kalteva.**
  Jos auto pysäköidään vaihteen ollessa vapaalla [N], se saattaa liikkua ja aiheuttaa vakavia vaurioita ja vammoja.

D-asento (eteenpäin ajo)
Tämä on normaali ajoasento eteenpäin ajettaessa. Vaihteisto vaihtaa automaattisesti neljän tai kuuden vaihteen välillä tarjoten parhaan polttoainetalouden ja suorituskyvyn.

Jos tarvitset enemmän suorituskykyä toisen auton ohittamiseen tai mäen nousuun, paina kaasupoljin kokonaan pohjaan, jolloin vaihteisto vaihtaa automaattisesti pienemmälle vaihteelle.

✻ HUOMAUTUS

Älä siirrä vaihteenvalitsinta D-asentoon (ajoasentoon) ennen kuin auto on pysähtynyt täysin.

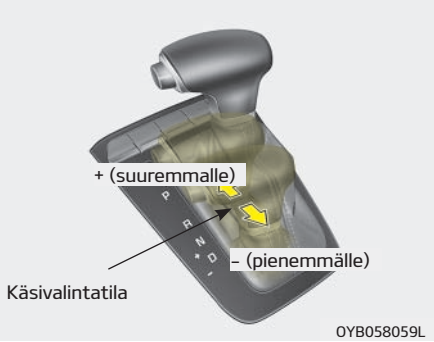

Käsivalintatila (mikäli varusteena)
Voit ottaa käsivalintatilan (Sports) käyttöön auton liikkuessa tai ollessa pysähdyksissä työntämällä vaihteenvalitsimen D-asennosta (ajoasento) käsivalinta-alueelle. Palauta automaattitila käyttöön työntämällä vaihteenvalitsin takaisin pääalueelle.
Kun vaihteisto on käsivalintatilassa, voit vaihtaa vaihdetta nopeasti siirtämällä vaihteenvalitsinta eteen- ja taaksepäin. Voit vaihtaa vaihdetta myös kaasupolkimen ollessa painettuna, toisin kuin manuaalivaihteistossa.

Vaihdevivun käyttäminen
Ylöspäin (+) : Paina vaihdevipua eteen vaihtaaksesi pykälän isommalle vaihteelle.

Alaspäin (-): Vedä vaihdevipua taakse vaihtaaksesi pykälän pienemmälle vaihteelle.

✻ HUOMAUTUS

- Käsivalintatilassa kuljettajan tulee huolehtia suuremman vaihteen valitsemisesta ajotilanteen mukaan ja varmistaa, ettei kierroslukumittarin osoitin nouse punaiselle alueelle.
- Et voi valita peruutus- tai pysäköintivaihdetta käsivalintatilassa. Peruutettaessa vaihteenvalitsin pitää siirtää R-asentoon ja pysäköitäessä P-asentoon.
- Automaattivaihteisto vaihtaa käsivalintatilassa automaattisesti pienemmälle vaihteelle ajonopeuden hidastuessa. Se kytkee automaattisesti 1. vaihteen, kun auto pysähtyy.
- Automaattivaihteisto vaihtaa käsivalintatilassa automaattisesti suuremmalle vaihteelle, kun moottorin kierrosluku nousee liian suureksi.

(Jatkuu)

(Jatkuu)

- Automaattivaihteisto ei ehkä toteuta kaikkia kuljettajan antamia vaihtopyyntöjä, jos ne voisivat vaarantaa ajoturvallisuuden tai heikentää auton suorituskykyä.
- Työnnä vaihteenvalitsinta suuremman vaihteen suuntaan (+) liikkeellelähtiessäsi liukkaalla tiellä. Vaihteisto vaihtaa tällöin 2. vaihteelle, joka tarjoaa paremman pidon. Vedä vaihteenvalitsinta taaksepäin vaihtaaksesi takaisin 1. vaihteelle.

Vaihteistolukko (jos varusteena)
Turvallisuussyistä automaattivaihteisto on varustettu vaihteistolukolla, joka estää vaihteen vaihtamisen P-asennosta (pysäköinti) R-asentoon (peruutus), ellei jarrupoljinta paineta.
Vaihteenvalitsimen siirtäminen asennosta P (pysäköinti) asentoon R (peruutus):

1. Paina jarrupoljin pohjaan ja pidä se painettuna.
2. Siirrä vaihteenvalitsinta.

Jos jarrupoljinta painetaan ja vapautetaan toistuvasti vaihteenvalitsimen ollessa P-asennossa (Pysäköinti), vaihteenvalitsimesta saattaa kuulua jaksottaista ääntä. Tämä on normaalia.

⚠ VAROITUS

Paina jarrupoljin pohjaan asti, kun siirrät vaihteenvalitsimen pois P-asennosta, ettei auto pääse liikkumaan tahattomasti ja aiheuta vammoja autossa tai auton lähellä oleville henkilöille.

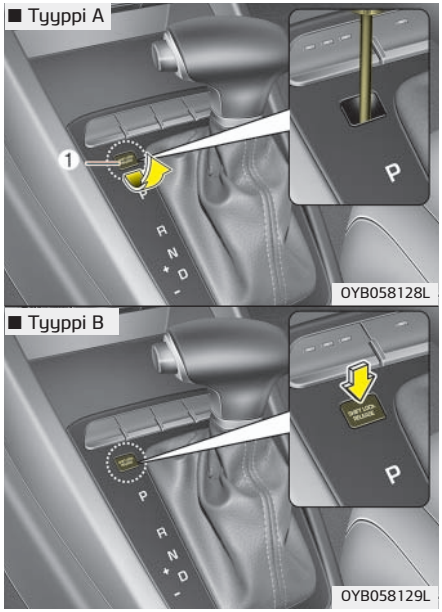

Vaihteistolukon ohittaminen

Ellei vaihteenvalitsin siirry P- tai N-asennosta R-asentoon, vaikka jarrupoljin on painettuna alas, pidä jarrupoljin painettuna ja toimi seuraavasti:

Tyyppi A

1. Poista vaihteistolukon ohituspainikkeen aukon kansi (1) varovasti.
2. Työnnä ruuvimeisselin kärki aukkoon ja paina.
3. Siirrä vaihteenvalitsinta.
4. Tarkastuta järjestelmä ammattihuoltoliikkeessä. Suosittelemme käyntiä valtuutetulla Kia-jälleenmyyjällä tai huollon yhteistyökumppanilla.

Tyyppi B

1. Paina vaihdelukon vapautuspainiketta.
2. Siirrä vaihteenvalitsinta.
3. Tarkastuta järjestelmä ammattihuoltoliikkeessä. Suosittelemme käyntiä valtuutetulla Kia-jälleenmyyjällä tai huollon yhteistyökumppanilla.

Virta-avainsalpa (jos varusteena)

Virta-avainta ei voi irrottaa virtalukosta, ellei vaihteenvalitsin ole P-asennossa.

Hyvä ajotapa

- Älä koskaan paina kaasupoljinta siirtäessäsi vaihteenvalitsimen P-asennosta tai N-asennosta muuhun asentoon.
- Älä koskaan siirrä vaihteenvalitsinta P-asentoon auton liikkuessa.
- Varmista, että auto on täysin pysähtynyt, ennen kuin yrität vaihtaa R- tai D-asentoon.
- Älä koskaan kytke vaihdetta pois päältä rullataksesi mäkiä alas. Se on erittäin vaarallista. Anna vaihteen olla aina kytkettynä.
- Älä "laahauta" jarruja. Se voi johtaa jarrujen ylikuumenemiseen ja vaurioitumiseen. Hidasta sen sijaan vauhtia ja vaihda pienemmälle vaihteelle ajaessasi pitkässä alamäessä. Tällöin moottorijarrutus auttaa hidastamaan auton vauhtia.
- Hidasta ennen pienemmälle vaihteelle vaihtamista. Muussa tapauksessa pienempi vaihde ei ehkä kytkeydy.
- Käytä aina seisontajarrua. Vaihteiston P-asento ei välttämättä riitä pitämään autoa paikallaan.
- Aja liukkaalla tiellä erittäin varovasti. Ole erityisen varovainen jarrutuksissa, kiihdytyksissä ja vaihteita vaihtaessasi. Liukkaalla pinnalla äkillinen nopeuden muutos voi saada vetävät pyörät menettämään pitonsa, jolloin auton hallinta menetetään.
- Ihanteellinen suorituskyky ja taloudellisuus saadaan painamalla kaasupoljinta tasaisesti.

⚠ VAROITUS

- **Kiinnitä aina turvavyö! Ilman turvavyötä matkustava henkilö on huomattavasti suuremmassa vaarassa loukkaantua törmäystilanteessa vakavasti kuin henkilö, joka käyttää turvavyötä.**
- **Vältä suuria ajonopeuksia kaarteissa tai kääntyessäsi.**
- **Älä tee äkillisiä ohjausliikkeitä, kuten jyrkkiä kaistanvaihtoja tai käänny äkillisesti tai jyrkästi.**
- **Auton katolleen kääntymisen riski kasvaa huomattavasti, jos menetät auton hallinnan moottoritienopeuksilla.**
- **Auton hallinta menetetään usein, kun vähintään kaksi pyörää joutuu ajoradan ulkopuolelle ja kuljettaja yrittää palata ajoradalle tekemällä liian jyrkän ohjausliikkeen.**
- **Jos auto ajautuu pois tiepinnalta, älä tee liian teräviä ohjausliikkeitä. Hidasta sen sijaan ajonopeutta ennen takaisin tielle siirtymistä.**
- **Noudata aina nopeusrajoituksia.**

⚠ VAROITUS

Jos autosi juuttuu lumeen, liejuun, hiekkaan tms., voit yrittää irrottaa auton ajamalla vuorotellen eteen- ja taaksepäin. Varmista, ettei auton ympärillä ole esteitä. Auto saattaa irrotessaan liikkua äkillisesti eteen- tai taaksepäin ja aiheuttaa henkilö- tai omaisuusvahinkoja.

Liikkeellelähtö jyrkässä ylämäessä

Paina jarrupoljinta ja siirrä vaihteenvalitsin D-asentoon lähtiessäsi liikkeelle jyrkässä mäessä. Valitse kuormaan ja mäen kallistuskulmaan sopiva vaihde ja vapauta seisontajarru. Paina kaasupoljinta vähitellen ja vapauta samalla jarrupoljin.

Kiihdyttäessäsi paikaltaan jyrkässä mäessä autolla on taipumus liikkua taaksepäin. Vaihdevivun siirtäminen 2-vaihteelle auttaa estämään auton liikkumista taaksepäin.

KAKSOISKYTKINVAIHTEISTO (DTC) (JOS VARUSTEENA)

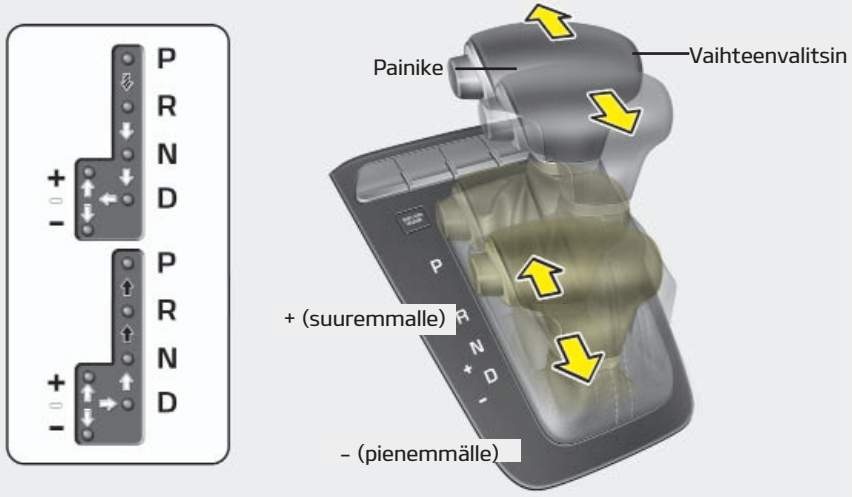

Paina jarrupoljinta ja vaihteistolukon vapautuspainiketta vaihtaessasi vaihdetta.

Paina vaihteistolukon vapautuspainiketta vaihtaessasi vaihdetta.

Vaihteenvalitsin liikkuu vapaasti.

Kaksoiskytkinvaihteiston toiminta

Kaksoiskytkinvaihteistossa on seitsemän ajovaihdetta ja peruutusvaihde. D-asennossa vaihteisto valitsee vaihteet automaattisesti.

⚠ VAROITUS

Vakavien tai hengenvaarallisten vammojen vaaran vähentämiseksi:

- **Tarkista AINA ennen vaihteenvalitsimen siirtämistä D- tai R -asentoon, ettei ketään (varsinkaan lapsia) ole auton lähellä.**
- **Ennen kuin poistut kuljettajan paikalta varmista, että vaihteenvalitsin on P-asennossa, käsijarru kytketty ja virta-avain LOCK/OFF-asennossa. Auto saattaa muuten lähteä odottamatta liikkeelle.**
- **Älä käytä moottorijarrutusta (ts. vaihda pienemmälle vaihteelle) liian äkillisesti tai liukkaalla tienpinnalla. Auto voi lähteä luisuun ja seurauksena voi olla liikenneonnettomuus.**

- Kaksoiskytkinvaihteistossa yhdistyy käsivaihteiston hyvä ajotuntuma ja automaattivaihteiston helppokäyttöisyys. Toisin kuin perinteisessä automaattivaihteistossa, kaksoiskytkinvaihteistossa vaihteenvaihdot ovat havaittavissa (ja kuultavissa).
  - Kaksoiskytkinvaihteistoa voidaan pitää käsivaihteistona, joka suorittaa vaihteenvaihdot automaattisesti.
  - Kun siirrät vaihdevivun D-asentoon, käytössäsi on perinteisen automaattivaihteiston kaltainen täysautomaattinen vaihteenvaihto.
- Kaksoiskytkinvaihteistossa on kuivalevykytkin, joka toimii eri tavalla kuin perinteisen automaattivaihteiston momentinmuunnin. Tämä on havaittavissa ajon aikana erityisesti parempana kiihtyvyytenä. Liikkeellelähdössä kiihtyvyys voi olla sitä vastoin hieman automaattivaihteistoa hitaampi.
- Kuivalevykytkin välittää moottorin vääntömomentin suoremmin tarjoten välittömän ajotuntuman, joka erottuu perinteisen automaattivaihteiston momentinmuuntimen tuntumasta. Tämä voidaan helposti tuntea erityisesti liikkeellelähdöissä ja hitailla ajonopeuksilla.
- Kiihdytettäessä nopeasti matalasta ajonopeudesta moottori saattaa toimia korkeilla kierroksilla riippuen ajotilanteesta.
- Jotta auto lähtee liikkeelle tasaisesti ylämäessä, paina kaasupoljinta hitaasti, ajo-olosuhteiden mukaan.
- Jos vapautat kaasupolkimen alhaisessa ajonopeudessa, saatat tuntea voimakkaan, käsivaihteistoille tyypillisen moottorijarrutuksen.
- Jos haluat pienentää ajonopeutta alamäessä, voit käyttää käsivalintatilaa (Sports), jolloin ajonopeus hidastuu ilman jarrupolkimen voimakasta painamista.
- Kun kytket tai katkaiset sytytysvirran, matkustamoon voi kuulua napsahtavia ääniä, jotka johtuvat järjestelmän itsetestauksesta. Ääni on osa kaksoiskytkinvaihteiston normaalia toimintaa.

⚠ VAROITUS

Jos vaihteistoon tulee vika, auto ei liiku ja vaihteenvalitsimen asennon ilmaisin (D,R) vilkkuu mittaristossa. Tarkistuta järjestelmä tässä tapauksessa ammattihuoltoliikkeessä. Suosittelemme käyntiä valtuutetulla Kia-jälleenmyyjällä tai huollon yhteistyökumppanilla.

LCD-näyttö vaihteiston lämpötilaa ja varoitusviestejä varten

Vaihteiston lämpötilamittari

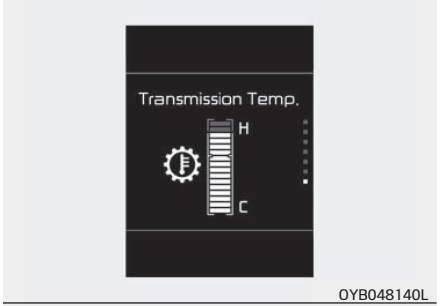

OYB048140L

OYB058144L

- Valitse ajotietokone-tila LCD-näytöllä ja siirry vaihteiston lämpötilan näyttöön nähdäksesi kaksoiskytkinvaihteiston lämpötilan.
- Pyri ajamaan siten, että lämpötilamittari ei näytä korkeaa lämpötilaa tai ylikuumenemista. Kun vaihteisto ylikuumenee LCD-näyttöön tulee viesti. Seuraa näytettyjä viestejä.

⚠ HUOMIO

Vaihteiston lämpötilamittarin osoittama lämpötilan nousu ilmenee usein mäessä, kun auto pysäytetään pitkäksi aikaa kaasupoljinta käyttäen ja painamatta jarrupoljinta.

- Normaali (merkinnän 10 alapuolella)
  - Jotta vaihteenvaihdot tapahtuisivat mahdollisimman tehokkaasti, aja siten, että lämpötilamittarin näyttö pysyy merkinnän 10 alapuolella.

✻ HUOMAUTUS

Lämpotilamittarin näyttö saattaa nousta nopeasti, jos kytkintä luistatetaan liikaa pysähtelemällä jatkuvasti jyrkässä mäessä tai jos mäkipidätin on päällä pitkään. Jotta lämpötila ei kasvaisi liian korkeaksi, käytä jarrua hitaasti ajaessasi tai pysähtyessäsi mäkeen.

- Korkea lämpötila / ylikuumeminen lähellä (merkinnät 10–14)
  - Tämä alue tarkoittaa, että kaksoiskytkinvaihteiston kaksoiskytkimen lämpötila on nousemassa korkean lämpötilan / ylikuumenemisen alueelle. Kun kytkimen lämpötila on tällä alueella (merkinnät 10–14), aja luistattaen kytkintä mahdollisimman vähän, jotta lämpötilamittari laskee tämän alueen (merkinnän 10) alapuolelle.
  - Jos kaksoiskytkimen lämpötila jatkaa nousuaan ja saavuttaa merkinnän 14, kuuluu varoitusäänimerkki ja lämpötilamittari ilmestyy mittaristoon. Kaksoiskytkinvaihteiston varoitusviestiä ei näytetä.

- Korkea lämpötila / ylikuumeminen (merkinnät 15–16)
  - Tämä alue tarkoittaa, että kaksoiskytkinvaihteiston kaksoiskytkimen lämpötila on noussut korkean lämpötilan / ylikuumenemisen alueelle. Kaksoiskytkinvaihteiston varoitusäänimerkki kuuluu, varoitusviesti näkyy mittaristossa ja lämpötilamittari poistuu mittaristosta. Seuraa näytettyjä varoitusviestejä.
  - Tarkista ylikuumenneen kaksoiskytkimen lämpötila siirtymällä lämpötilamittarin näyttöön valitsemalla ajotietokone-tila. Sitten voit tarkistaa kaksoiskytkimen lämpötilan.

OYB058145L

Kaksoiskytkinvaihteiston varoitusviestit

Tämä varoitusviesti näytetään, kun autolla ajetaan hitaasti mäessä ja auto havaitsee, ettei jarrupoljinta paineta.

Jyrkkä mäki

Ajaminen jyrkässä ylä- tai alamäessä:

- Pidä auto paikallaan mäessä jalka- tai seisontajarrulla.
- Kun ajetaan pysähdellen mäessä liikenteen seassa, pidä riittävä etäisyys edellä ajavaan ajoneuvoon. Pidä auto paikallaan mäessä jarrupolkimen avulla.
- Jos autoa pidetään mäessä paikallaan kaasupolkimen avulla tai ryömittämällä jarrupoljin vapautettuna, kytkin ja vaihteisto voivat ylikuumentua. Tämä voi aiheuttaa vaurioita. Tällöin LCD-näyttöön tulee varoitusviesti.
- Jarrupoljinta pitää painaa koko ajan, kun LCD-näytössä on varoitus.
- Jos et huomioi varoitusta, vaihteisto voi vaurioitua.

Vaihteiston korkea lämpötila

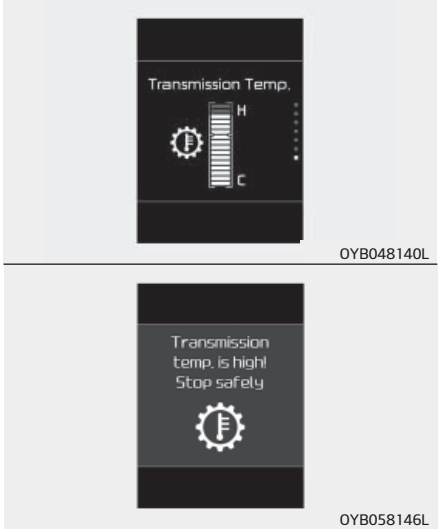

OYB048140L

OYB058146L

- Tietyissä olosuhteissa, kuten toistuvissa pysähdyksissä ja liikkeellelähdöissä jyrkissä mäissä, äkillisissä liikkeellelähdöissä tai kiihdytyksissä tai muissa vaativissa ajotilanteissa vaihteiston kytkimen lämpötila kasvaa huomattavan korkeaksi. Lopulta vaihteiston kytkin saattaa ylikuumentua.

- Kun kytkin ylikuumenee, suojaava turvajärjestelmä kytkeytyy päälle, mittariston vaihteenvalitsimen asennon ilmaisin vilkkuu ja kuuluu äänimerkki. Tällöin LCD-näyttöön tulee viesti "Transmission temp. is high! Stop safely" ja ajaminen ei ehkä suju jouhevasti.
- Jos näin käy, pysäytä auto turvalliseen paikkaan, anna moottorin käydä, kytke jarrut ja siirrä vaihde P-asentoon antaaksesi vaihteiston jäähtyä.
- Ellet huomioi varoitusta, ajo-ominaisuudet saattavat heiketä. Saattaa ilmetä äkillisiä vaihtoja, usein toistuvia vaihtoja tai nykimistä. Palaa normaaleihin ajo-ominaisuuksiin pysäyttämällä auto ja kytkemällä jarrut tai vaihtamalla P-asentoon.

  Anna tämän jälkeen vaihteiston jäähtyä muutaman minuutin ajan moottorin käydessä ennen liikkeelle lähtöä.
- Aja autoa jouhevasti aina kuin mahdollista.

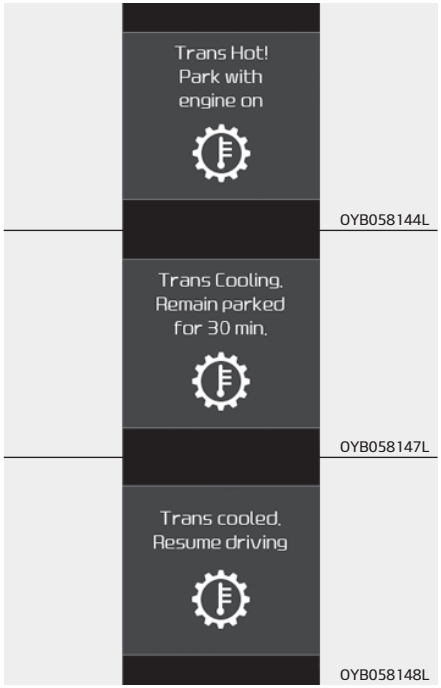

Vaihteiston ylikuumeneminen

- Jos autolla ajamista jatketaan ja kytkimen lämpötila saavuttaa maksiminsa, näytetään varoitus "Transmission Hot! Park with engine on" (Vaihteisto ylikuumentunut! Pysäköi pitäen moottori käynnissä). Jos näin käy, kytkin on pois käytöstä kunnes se jäähtyy normaaliin lämpötilaan.
- Varoitus näytetään, kunnes vaihteisto on jäähtynyt.
- Jos näin käy, pysäytä auto turvalliseen paikkaan, anna moottorin käydä, kytke jarrut ja siirrä vaihde P-asentoon antaaksesi vaihteiston jäähtyä.
- Kun näyttöön tulee viesti "Trans cooled. Resume driving." (Vaihteisto jäähtynyt, jatka ajamista), voit jatkaa ajamista.
- Aja autoa jouhevasti aina kuin mahdollista.

Jos jokin LCD-näytön varoitusviesteistä jatkaa vilkkumista, tarkistuta järjestelmä turvallisuussyistä ammattihuoltoliikkeessä. Suosittelemme käyntiä valtuutetulla Kia-jälleenmyyjällä tai huollon yhteistyökumppanilla.

Vaihteiston asennot

Mittariston merkkivalo näyttää vaihteenvalitsimen asennon, kun virtalukko on ON-asennossa.

P-asento (pysäköinti)
Älä siirrä vaihteenvalitsinta P-asentoon ennen kuin auto on pysähtynyt täysin.
Jotta voit siirtää vaihteenvalitsimen P-asennosta, sinun on painettava jarrua ja varmistettava, ettei jalkasi ole kaasupolkimella.
Vaihteenvalitsimen on oltava P-asennossa ennen moottorin sammuttamista.

⚠ VAROITUS

- **Vaihteenvalitsimen siirtäminen P-asentoon auton liikkuessa saattaa aiheuttaa auton hallinnan menetyksen.**
- **Varmista että vaihteenvalitsin on P-asennossa, käsijarru kytketty ja moottori sammutettu kun auto on pysähtynyt.**
- **Älä käytä P-asentoa (pysäköinti) seisontajarrun korvikkeena.**

R-asento (peruutus)
Käytä tätä asentoa auton peruuttamiseen.

⚠ HUOMIO

Älä siirrä vaihteenvalitsinta R-asentoon tai pois R-asennosta auton liikkuessa. Vaihteisto saattaa vaurioitua.

N-asento (vapaa)
Pyörien ja vaihteiston välinen yhteys ei ole kytkettynä.

⚠ VAROITUS

Älä vaihda vaihdetta, ellei jalkasi ole tukevasti jarrupolkimella. Vaiheen kytkeminen moottorin käydessä suurilla kierroksilla voi saada auton liikkeelle erittäin nopeasti. Voit menettää auton hallinnan ja osua ihmisiin tai esteisiin.

⚠ VAROITUS

Älä siirrä vaihteenvalitsinta N-asentoon ajon aikana.
Moottorijarru ei toimi tällöin, jolloin seurauksena voi olla onnettomuus.

– Pysäköiminen N-asennossa (vapaa)

Noudata seuraavia ohjeita pysäköidessäsi, jos haluat, että auto liikkuu työnnettäessä.

1. Kun olet pysäköinyt auton, paina jarrupoljinta ja siirrä vaihteenvalitsin P-asentoon virtalukon ollessa ON-asennossa tai moottorin käydessä.
2. Jos seisontajarru on kytkettynä, vapauta seisontajarru.
3. Aseta virtalukko OFF-asentoon painaen samalla jarrupoljinta.
   - Jos autossa on älyavain, virtalukko voidaan siirtää OFF-asentoon vain vaihteenvalitsimen ollessa P-asennossa.

4. Vaihda vaihde N-asentoon painaen samalla jarrupoljinta ja painaen vaihteistolukon vapautuspainiketta [SHIFT LOCK RELEASE] tai työntämällä esimerkiksi litteäpäinen ruuvitaltta vaihteistolukon ohituspainikkeen [SHIFT LOCK RELEASE] aukkoon samanaikaisesti. Tämän jälkeen autoa voidaan liikuttaa ulkopuolelta esim. työntämällä.

⚠ HUOMIO

- **Vapaalla pysäköintiä lukuun ottamatta pysäköi auto turvallisuussyistä aina vaihteenvalitsimen ollessa P-asennossa ja kytke seisontajarru.**
- **Ennen auton pysäköintiä vaihteenvalitsimen ollessa N-asennossa (vapaalla) varmista, että alusta on tasainen. Älä pysäköi autoa vaihteenvalitsimen ollessa N-asennossa (vapaalla), jos alusta on kalteva.**
  Jos auto jätetään pysäköidyksi vaihteenvalitsimen ollessa N-asennossa (vapaalla), auto saattaa liikkua ja aiheuttaa vakavia vaurioita ja vammoja.

D-asento (eteenpäin ajo)
Tämä on normaali ajoasento eteenpäin ajettaessa. Automaattivaihteisto käyttää kaikkia seitsemää vaihdetta parhaan mahdollisen tehon ja polttoainetaloudellisuuden saavuttamiseksi.
Saat lisätehoa esimerkiksi ohitustilanteita tai ylämäkiajoa varten painamalla kaasupoljinta, kunnes havaitset vaihteiston vaihtavan automaattisesti pienemmälle vaihteelle.
Pysäytä auto painamalla jarrupoljinta.

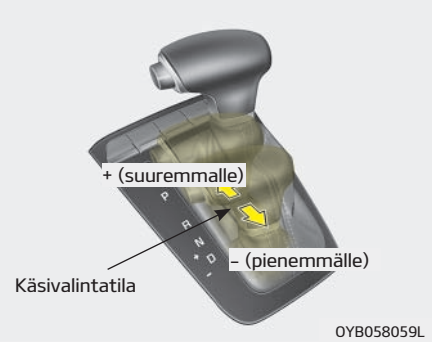

Käsivalintatila (mikäli varusteena)
Voit ottaa käsivalintatilan (Sports) käyttöön auton liikkuessa tai ollessa pysähdyksissä työntämällä vaihteenvalitsimen D-asennosta (ajoasento) käsivalinta-alueelle. Palauta automaattitila käyttöön työntämällä vaihteenvalitsin takaisin pääalueelle.

Kun vaihteisto on käsivalintatilassa, voit vaihtaa vaihdetta nopeasti siirtämällä vaihteenvalitsinta eteen- ja taaksepäin. Voit vaihtaa vaihdetta myös kaasupolkimen ollessa painettuna, toisin kuin manuaalivaihteistossa.

Vaihdevivun käyttäminen
Ylöspäin (+): Paina vaihdevipua eteen vaihtaaksesi pykälän isommalle vaihteelle.
Alaspäin (-): Vedä vaihdevipua taakse vaihtaaksesi pykälän pienemmälle vaihteelle.

✻ HUOMAUTUS

- Käsivalintatilassa kuljettajan tulee huolehtia suuremman vaihteen valitsemisesta ajotilanteen mukaan ja varmistaa, ettei kierroslukumittarin osoitin nouse punaiselle alueelle.
- Käsivalinvatilassa voidaan käyttää ainoastaan seitsemää eteenpäinajovaihdetta. Peruutettaessa vaihteenvalitsin pitää siirtää R-asentoon ja pysäköitäessä P-asentoon.
- Automaattivaihteisto vaihtaa käsivalintatilassa automaattisesti pienemmälle vaihteelle ajonopeuden hidastuessa. Se kytkee automaattisesti 1. vaihteen, kun auto pysähtyy.
- Automaattivaihteisto vaihtaa käsivalintatilassa automaattisesti suuremmalle vaihteelle, kun moottorin kierrosluku nousee liian suureksi.
- Jos kuljettaja työntää vaihteenvalitsimen suuremman (+) tai pienemmän (-) vaihteen asentoon, vaihteisto ei välttämättä tee haluttua vaihtoa, jos seuraava vaihde on moottorin sallitun kierroslukualueen ulkopuolella. Kuljettajan tulee valita suurempi vaihde ajo-olosuhteiden mukaan ja varmistaa, ettei kierroslukumittarin osoitin nouse punaiselle alueelle.

Vaihteistolukko (jos varusteena)

Turvallisuussyistä kaksoiskytkinvaihteisto on varustettu vaihteistolukolla, joka estää vaihteen vaihtamisen P-asennosta (pysäköinti) R-asentoon (peruutus), ellei jarrupoljinta paineta.
Vaihteenvalitsimen siirtäminen asennosta P (pysäköinti) asentoon R (peruutus):

1. Paina jarrupoljin pohjaan ja pidä se painettuna.
2. Siirrä vaihteenvalitsinta.

Jos jarrupoljinta painetaan ja vapautetaan toistuvasti vaihdevivun ollessa P-asennossa (pysäköinti), vaihdevivusta saattaa kuulua jaksottaista ääntä ja värinää. Tämä on normaalia.

⚠ VAROITUS

Paina jarrupoljin pohjaan asti, kun siirrät vaihteenvalitsimen pois P-asennosta, ettei auto pääse liikkumaan tahattomasti ja aiheuta vammoja autossa tai auton lähellä oleville henkilöille.

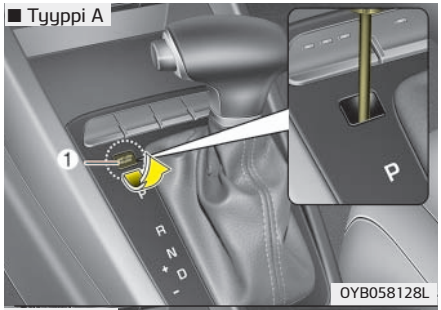

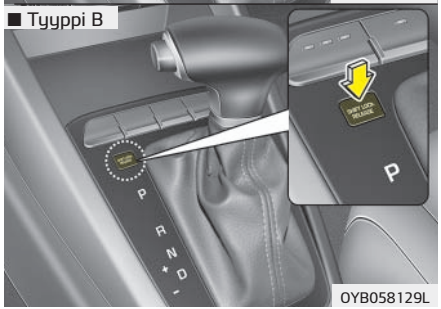

Vaihteistolukon ohittaminen
Ellei vaihteenvalitsin siirry P- tai N-asennosta R-asentoon, vaikka jarrupoljin on painettuna alas, pidä jarrupoljin painettuna ja toimi seuraavasti:

Tyyppi A
1. Poista vaihteistolukon ohituspainikkeen aukon kansi (1) varovasti.
2. Työnnä ruuvimeisselin kärki aukkoon ja paina.
3. Siirrä vaihteenvalitsinta.
4. Tarkastuta järjestelmä ammattihuoltoliikkeessä. Suosittelemme käyntiä valtuutetulla Kia-jälleenmyyjällä tai huollon yhteistyökumppanilla.

Tyyppi B
1. Paina vaihdelukon vapautuspainiketta.
2. Siirrä vaihteenvalitsinta.
3. Tarkastuta järjestelmä ammattihuoltoliikkeessä. Suosittelemme käyntiä valtuutetulla Kia-jälleenmyyjällä tai huollon yhteistyökumppanilla.

Virta-avainsalpa (jos varusteena)
Virta-avainta ei voi irrottaa virtalukosta, ellei vaihteenvalitsin ole P-asennossa.

Hyvä ajotapa

- Älä koskaan paina kaasupoljinta siirtäessäsi vaihteenvalitsimen P-asennosta tai N-asennosta muuhun asentoon.
- Älä koskaan siirrä vaihteenvalitsinta P-asentoon auton liikkuessa.
- Varmista, että auto on täysin pysähtynyt, ennen kuin yrität vaihtaa R- tai D-asentoon.
- Älä koskaan kytke vaihdetta pois päältä rullataksesi mäkiä alas. Se on erittäin vaarallista. Anna vaihteen olla aina kytkettynä.
- Älä "laahauta" jarruja. Se voi johtaa jarrujen ylikuumenemiseen ja vaurioitumiseen. Hidasta sen sijaan vauhtia ja vaihda pienemmälle vaihteelle ajaessasi pitkässä alamäessä. Tällöin moottorijarrutus auttaa hidastamaan auton vauhtia.
- Hidasta ennen pienemmälle vaihteelle vaihtamista. Muussa tapauksessa pienempi vaihde ei ehkä kytkeydy.

- Käytä aina seisontajarrua. Vaihteiston P-asento ei välttämättä riitä pitämään autoa paikallaan.
- Aja liukkaalla tiellä erittäin varovasti. Ole erityisen varovainen jarrutuksissa, kiihdytyksissä ja vaihteita vaihtaessasi. Liukkaalla pinnalla äkillinen nopeuden muutos voi saada vetävät pyörät menettämään pitonsa, jolloin auton hallinta menetetään.
- Ihanteellinen suorituskyky ja taloudellisuus saadaan painamalla kaasupoljinta tasaisesti.

⚠ VAROITUS

- **Kiinnitä aina turvavyö! Ilman turvavyötä matkustava henkilö on huomattavasti suuremmassa vaarassa loukkaantua törmäystilanteessa vakavasti kuin henkilö, joka käyttää turvavyötä.**
- **Vältä suuria ajonopeuksia kaarteissa tai kääntyessäsi.**
- **Älä tee äkillisiä ohjausliikkeitä, kuten jyrkkiä kaistanvaihtoja tai käänny äkillisesti tai jyrkästi.**
- **Auton katolleen kääntymisen riski kasvaa huomattavasti, jos menetät auton hallinnan moottoritienopeuksilla.**
- **Auton hallinta menetetään usein, kun vähintään kaksi pyörää joutuu ajoradan ulkopuolelle ja kuljettaja yrittää palata ajoradalle tekemällä liian jyrkän ohjausliikkeen.**
- **Jos auto ajautuu pois tiepinnalta, älä tee liian teräviä ohjausliikkeitä. Hidasta sen sijaan ajonopeutta ennen takaisin tielle siirtymistä.**
- **Noudata aina nopeusrajoituksia.**

⚠ VAROITUS

Jos autosi juuttuu lumeen, liejuun, hiekkaan tms., voit yrittää irrottaa auton ajamalla vuorotellen eteen- ja taaksepäin. Varmista, ettei auton ympärillä ole esteitä. Auto saattaa irrotessaan liikkua äkillisesti eteen- tai taaksepäin ja aiheuttaa vammoja tai omaisuusvahinkoja.

JARRUJÄRJESTELMÄ

Tehostetut jarrut

Autosi on varustettu jarrutehostimella, joka säätyy automaattisesti normaalin käytön aikana.
Tilanteissa, joissa jarrutehostin menettää toimintakykynsä sammuneen moottorin tai muun syyn johdosta, voit silti pysäyttää auton käyttämällä enemmän voimaa kuin normaalisti jarrupolkimen painamiseen. Kuitenkin tällöin jarrutusmatka pitenee.
Kun moottori ei ole käynnissä, jarrutehostimen säiliö tyhjenee osittain joka kerran, kun jarrupoljinta painetaan. Älä pumppaa jarrupoljinta, kun jarrutehostin ei toimi.
Pumppaa jarrupoljinta vain tarpeen mukaan säilyttääksesi auton hallinnan liukkaalla tiellä.

⚠ VAROITUS

■ Jarrut

- **Älä pidä jalkaa jarrupolkimella ajon aikana. Muussa tapauksessa jarrut ylikuumenevat, jarrupalat kuluvat ennenaikaisesti ja auton pysähtymismatka pitenee.**
- **Kun ajat alas pitkää tai jyrkkää alamäkeä, vaihda pienemmälle vaihteelle ja vältä jatkuvaa jarrupolkimen painamista. Muutoin jarrut ylikuumenevat ja niiden suorituskyky heikkenee huomattavasti.**
- **Jarrujen kastuminen saattaa heikentää niiden suorituskykyä ja aiheuttaa puoltamista jarrutettaessa. Paina jarrupoljinta kevyesti kokeillaksesi ovatko jarrut kastuneet. Testaa jarrujen toiminta ajettuasi tiellä, jolle on kertynyt paljon vettä. Kuivaa jarrut painamalla jarrupoljinta kevyesti ajaessasi turvallista ajonopeutta, kunnes jarrujen toiminta palautuu normaaliksi.**

(Jatkuu)

(Jatkuu)

- **Varmista jarru- ja kaasupolkimen sijainti ennen liikkeellelähtöä. Jos et tarkasta kaasu- ja jarrupolkimien paikkoja ennen ajoon ryhtymistä, saatat vahingossa painaa kaasupoljinta jarrupolkimen sijasta. Se saattaa johtaa vakavaan onnettomuuteen.**

Jos jarruihin tulee vika

Jos jalkajarrut eivät toimi auton liikkuessa, voit tehdä hätäpysäytyksen seisontajarrun avulla. Pysähtymismatka on kuitenkin paljon normaalia pitempi.

⚠ VAROITUS

■ Seisontajarru

Saatat menettää auton hallinnan, jos kytket seisontajarrun ajaessasi normaalilla ajonopeudella. Kytke seisontajarru erittäin varovasti, jos sitä täytyy käyttää auton pysäyttämiseen.

Levyjarrujen kulumisenilmaisin

Autosi on varustettu levyjarruilla.
Kun jarrupalasi ovat kuluneet ja tarvitset uudet, kuulet korkean varoitusäänen etu- tai takajarruista. Saatat kuulla tämän äänen vain hetkellisesti tai aina painaessasi jarrupoljinta.
Jarruista saattaa kuulua vinkuvaa ääntä myös tietyissä ajo- tai ilmasto-olosuhteissa, kun painat jarrupoljinta ensimmäisen kerran (tai painat sitä kevyesti). Tämä on normaalia, eikä oire viasta jarrujärjestelmässä.

⚠ HUOMIO

- **Välttääksesi jarrujärjestelmän kalliit korjaustyöt vaihda jarrupalat heti, kun ne ovat liian kuluneet.**
- **Vaihda jarrupalat aina pareittain.**

⚠ VAROITUS

■ Jarrujen kuluminen

Jarrupalojen kuluneisuuden merkkiääni tarkoittaa, että autosi on välittömän huollon tarpeessa. Ellet huomioi tätä varoitusääntä, jarrut saattavat lakata toimimasta, mistä saattaa aiheutua vakava onnettomuus.

Takarumpujarrut (mikäli varusteena)

Takarumpujarruissasi ei ole kuluneisuuden ilmaisimia. Tämän vuoksi takajarrujen kulutuspinnat tulee tarkastuttaa, jos niistä kuuluu hankaavaa ääntä. Tarkastuta takajarrusi myös aina, kun vaihdat renkaita tai vaihdatat etujarrupalat.

Seisontajarru

Seisontajarrun kytkeminen

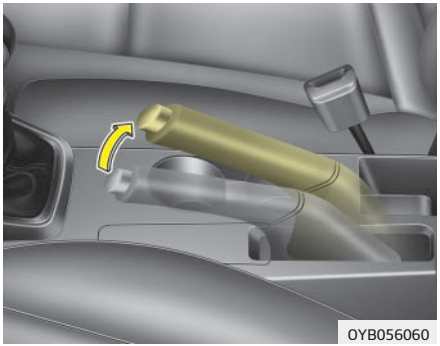

Kytkeäksesi seisontajarrun, paina ensin normaalia jarrupoljinta ja vedä sitten seisontajarrukahva kokonaan ylös.
Rinteeseen pysäköitäessä on lisäksi suositeltavaa kytkeä käsivaihteiston ykkös- tai peruutusvaihde tai asettaa automaattivaihteiston tai kaksoiskytkinvaihteiston vaihteenvalitsin P-asentoon.

⚠ HUOMIO

- **Jos autolla ajetaan seisontajarru kytkettynä, jarrupalat ja jarrulevyt kuluvat ennenaikaisesti.**
- **Älä kytke seisontajarrua auton liikkuessa, ellei kyseessä ole hätätilanne. Seisontajarrun kytkeminen ajon aikana saattaa vahingoittaa jarrujärjestelmää ja vaarantaa ajoturvallisuuden.**

Seisontajarrun vapauttaminen

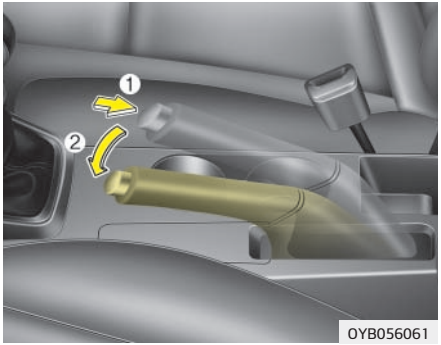

Seisontajarrun vapauttamiseksi paina ensin jalkajarrua ja vedä seisontajarrun kahvaa hieman ylöspäin. Tämän jälkeen paina vapautuspainiketta (1) ja laske seisontajarruvipu (2) samalla painiketta painaen.

Jos seisontajarru ei vapaudu kokonaan tai vapautuu vain osittain, tarkastuta järjestelmä ammattihuoltoliikkeessä. Suosittelemme käyntiä valtuutetulla Kia-jälleenmyyjällä tai huollon yhteistyökumppanilla.

- Jos autosi on varustettu automaattivaihteistolla/kaksoiskytkinvaihteistolla, älä anna sen liikkua eteenpäin itsestään. Ryömimisen välttämiseksi pidä jalkaa jarrupolkimella, kun auto on pysähtynyt.
- Toimi varoen, kun pysäköit mäkeen. Kytke seisontajarru tiukasti ja siirrä vaihteenvalitsin P-asentoon (automaattivaihteisto/kaksoiskytkinvaihteisto) tai 1. tai peruutusvaihteelle (käsivaihteisto). Käännä pyörät jalkakäytävän reunaa kohti, kun pysäköit alamäkeen, jotta auto ei lähtisi liikkeelle. Käännä pyörät poispäin jalkakäytävän reunasta, kun pysäköit ylämäkeen. Laita pyörien eteen kiilat, jos auton vieressä ei ole jalkakäytävää tai muuta estettä.

- Seisontajarru saattaa jäätyä. Näin voi tapahtua erityisesti, kun lunta tai jäätä on kerääntynyt takapyörien jarrujen lähelle tai ympärille tai jos jarrut ovat kastuneet. Jos on olemassa vaara seisontajarrun jäätymisestä, kytke se vain tilapäisesti siksi aikaa, kun laitat vaihteenvalitsimen asentoon P (automaattivaihteisto/kaksoiskytkinvaihteisto) tai kytket ykkös- tai peruutusvaihteen (käsivaihteisto) ja kiilaat takapyörät siten, ettei auto pääse liikkumaan. Vapauta seisontajarru tämän jälkeen.
- Älä pidä autoa paikallaan ylämäessä painamalla kaasupoljinta. Vaihteisto voisi ylikuumentua. Paina aina jarrupoljinta tai käytä seisontajarrua.

⚠ VAROITUS

- **Estääksesi auton tarkoituksettoman liikkumisen pysäköitäessä ja poistuttaessa autosta, älä käytä vaihdevipua seisontajarrun korvikkeena. Kytke seisontajarru JA varmista, että vaihteenvalitsin on varmasti P-asennossa automaattivaihteistolla/kaksoiskytkinvaihteistolla varustetuissa autoissa.**
- **Älä anna auton toimintaan perehtymättömän henkilön koskea seisontajarruun. Seisontajarrun tahattomasta vapauttamisesta saattaa seurata vakava onnettomuus.**
- **Kiristä aina seisontajarru pysäköidessäsi, sillä auton matkustajille tai sivullisille saattaa aiheutua vammoja, jos auto liikkuu tahattomasti.**

Voit tarkistaa seisontajarrun varoitusvalon toiminnan kääntämällä virta-avaimen ON-asentoon (älä käynnistä moottoria). Varoitusvalo palaa, kun seisontajarru on kytkettynä ja virta-avain on START- tai ON-asennossa.
Ennen ajoon lähtöä varmista, että seisontajarru on vapautettu kokonaan ja että jarrun merkkivalo on sammunut.
Jos varoitusvalo jää palamaan sen jälkeen seisontajarrun vapauttamisen jälkeen moottorin käydessä, jarrujärjestelmässä voi olla toimintahäiriö. Tilanteeseen on reagoitava välittömästi. Pysäytä auto heti, jos se on mahdollista. Jos se ei ole mahdollista, noudata äärimmäistä varovaisuutta ja jatka ajamista vain lähimpään turvalliseen pysäytyspaikkaan tai korjaamoon saakka.

Lukkiutumaton jarrujärjestelmä (ABS)

⚠ VAROITUS

Lukkiutumaton jarrujärjestelmä (tai ajonvakautusjärjestelmä) ei kykene estämään vaarallisesta ajotavasta aiheutuvia onnettomuuksia. Jätä riittävä turvaväli edelläajavaan, vaikka auton pysäyttäminen hätätilanteessa onkin helpompaa järjestelmien ansiosta. Hidasta aina ajonopeutta huonoissa sääolosuhteissa.
Jarrutusmatka lukkiutumattomalla jarrujärjestelmällä (tai ajovakautusjärjestelmällä) varustetuissa autoissa saattaa olla pidempi kuin tavanomaisilla jarruilla varustetuissa autoissa seuraavissa tieolosuhteissa. Hidasta ajonopeutta seuraavissa olosuhteissa:

- **Epätasaisilla tai lumen peittämillä teillä ja sorateillä.**
- **Lumiketjuja käytettäessä.**
- **Kuoppaisilla ja epätasaisilla teillä.**

(Jatkuu)

(Jatkuu)
Älä testaa lukkiutumattomalla jarrujärjestelmällä (ABS) tai ajonvakautusjärjestelmällä (ESP) varustetun auton turvaominaisuuksia ajamalla liian suurella ajonopeudella tai ajamalla kaarteeseen liian jyrkästi. Saata aiheuttaa itsellesi tai muille tiellä liikkujille vaaratilanteen.

ABS-järjestelmä tarkkailee jatkuvasti pyörien pyörintänopeutta. Se muuttaa jarrupainetta toistuvasti. jos pyörät ovat vaarassa lukkiutua.
Kun käytät jarruja olosuhteissa, joissa pyörät voivat lukkiutua, saatat kuulla "tikittävän" äänen jarruista tai tuntea vastaavan sykkivän liikkeen jarrupolkimessa. Tämä on normaalia ja tarkoittaa, että autosi ABS-järjestelmä toimii.
Jotta ABS-järjestelmä toimisi mahdollisimman tehokkaasti, jarrupoljinta ei pidä yrittää painaa kohtuullisella voimalla tai "pumpata". Paina vain jarrupoljin pohjaan tai niin alas kuin tilanne vaatii ja anna ABS-järjestelmän hallita jarrutusvoimaa automaattisesti.

✻ HUOMAUTUS

Saatat kuulla moottoritilasta naksahduksen, kun lähdet liikkeelle moottorin käynnistämisen jälkeen. Tämä on normaalia ja osoittaa, että lukkiutumaton jarrujärjestelmä toimii oikein.

- Varmista että otat ajaessa huomioon auton pysähtymismatkan, vaikka auto on varustettu ABS-järjestelmällä. Pidä aina riittävä turvaväli edessäsi olevaan ajoneuvoon.
- Hidasta kääntyessäsi kaarteeseen. Lukkiutumaton jarrujärjestelmä ei voi estää liian suuresta ajonopeudesta aiheutuvia onnettomuuksia.
- Irtonaisella tai epätasaisella pinnalla lukkiutumattoman jarrujärjestelmän toiminta saattaa pidentää jarrutusmatkaa tavallisella jarrujärejstelmällä varustettuun autoon verrattuna.

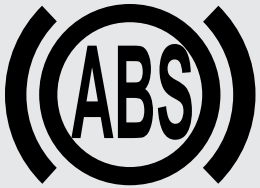

W-78

⚠ HUOMIO

- **Jos ABS-järjestelmän merkkivalo ei sammu, lukkiutumattomassa ABS-jarrujärjestelmässä saattaa olla toimintahäiriö. Tavallinen jarrujärjestelmä toimii kuitenkin normaalisti.**

(Jatkuu)

(Jatkuu)

- **Lukkiutumattoman jarrujärjestelmän (ABS) merkkivalo syttyy noin 3 sekunnin ajaksi, kun virta avain käännetään ON-asentoon. ABS-järjestelmä suorittaa tänä aikana itsetestauksen, ja merkkivalo sammuu, kun järjestelmä toimii oikein. Järjestelmässä saattaa olla toimintahäiriö, jos merkkivalo ei sammu. Tarkistuta järjestelmä tässä tapauksessa ammattihuoltoliikkeessä. Suosittelemme käyntiä valtuutetulla Kia-jälleenmyyjällä tai huollon yhteistyökumppanilla.**

⚠ HUOMIO

- **Lukkiutumattoman jarrujärjestelmän (ABS) merkkivalo saattaa syttyä, kun käytät jarruja jatkuvasti ajaessasi liukkaalla tiellä, jolloin myös ABS-järjestelmä toimii jatkuvasti. Aja auto tien sivuun turvalliseen paikkaan ja sammuta moottori.**
- **Käynnistä moottori uudelleen. Lukkiutumaton jarrujärjestelmä toimii normaalisti, jos ABS-merkkivalo ei syty. ABS-järjestelmässä saattaa olla toimintahäiriö, jos merkkivalo syttyy. Tarkistuta järjestelmä tässä tapauksessa ammattihuoltoliikkeessä. Suosittelemme käyntiä valtuutetulla Kia-jälleenmyyjällä tai huollon yhteistyökumppanilla.**

✻ HUOMAUTUS

ABS-järjestelmän merkkivalo saattaa syttyä ja moottori saattaa käydä epätasaisesti, jos joudut käyttämään apukäynnistyskaapeleita akun tyhjennyttyä. Tämä johtuu liian matalasta akkujännitteestä. ABS-järjestelmässä ei ole toimintahäiriötä.

- Älä pumppaa jarrupoljinta!
- Lataa akku täyteen ennen liikkeellelähtöä.

Elektroninen ajovakausjärjestelmä (ESC)

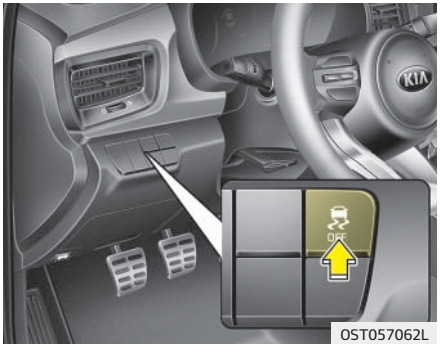

Ajonvakautusjärjestelmä on suunniteltu vakauttamaan auton kulkua kaarteissa. Järjestelmä tarkkailee kuljettajan ohjausliikkeitä ja auton todellista ajolinjaa.
Tarpeen vaatiessa ESC saattaa jarrutaa yksittäistä pyörää ja puuttua moottorin hallintajärjestelmän toimintaan auton vakauttamiseksi.

⚠ VAROITUS

Aja aina tieolosuhteiden mukaisella ajonopeudella ja pienennä nopeutta ajaessasi kaarteeseen. Ajovakauden hallintajärjestelmä (ESC) ei estä onnettomuuksien syntymistä. Äkilliset ohjausliikkeet, liian suuri kaarrenopeus ja vesiliirto saattavat johtaa vakavaan onnettomuuteen järjestelmästä huolimatta. Kuljettajan tulee ajaa turvallisesti ja ottaa ajo-olosuhteet huomioon, jotta hän ei joudu tekemään pidon menettämiseen johtavia ohjausliikkeitä. Aja yhtä varovasti kuin ajaisit autolla, jota ei ole varustettu ajonvakautusjärjestelmällä, ja mukauta ajonopeus olosuhteisiin sopivaksi.

Elektroninen ajovakauden hallintajärjestelmä (ESC) on suunniteltu auttamaan kuljettajaa auton hallinnan säilyttämisessä liukkaissa olosuhteissa. Ajonvakautusjärjestelmä ei korvaa turvallista ajotapaa. Ajonopeus, tieolosuhteet ja kuljettajan ohjausliikkeet voivat vaikuttaa ESC-järjestelmän ajonvakautuskykyyn. Loppujen lopuksi olet itse vastuussa sopivalla nopeudella ajamisesta ja riittävän turvavälin jättämisestä.

Kun käytät jarruja olosuhteissa, joissa pyörät voivat lukkiutua, saatat kuulla "tikittävän" äänen jarruista tai tuntea vastaavan sykkivän liikkeen jarrupolkimessa. Tämä on normaalia ja tarkoittaa, että ajonvakautusjärjestelmä toimii.

✻ HUOMAUTUS

Saatat kuulla moottoritilasta naksahduksen, kun lähdet liikkeelle moottorin käynnistämisen jälkeen. Tämä on normaalia toimintaa ja tarkoittaa vain, että elektroninen ajonvakautusjärjestelmä toimii oikein.

Ajonvakautusjärjestelmän (ESC) toiminta

Ajonvakautusjärjestelmä (ESC) toimintavalmiudessa

-

- Kun virta käännetään ON-asentoon, ESC ja ESC OFF -merkkivalot palavat noin 3 sekuntia, jonka jälkeen ESC kytkeytyy.
- Paina ESC OFF -painiketta virran kytkemisen (ON-asento) jälkeen poistaaksesi ESC:n käytöstä. (ajonvakautusjärjestelmän OFF-merkkivalo syttyy). Kytke ajonvakautusjärjestelmä päälle painamalla ajonvakautusjärjestelmän OFF-painiketta (ajonvakautusjärjestelmän OFF-merkkivalo sammuu).
- Moottoria käynnistettäessä saatat kuulla pientä tikitysääntä. Tämä on normaalia ja johtuu ajonvakautusjärjestelmän itsetestauksesta.

Toiminnan aikana

Kun ajonvakautusjärjestelmä on käytössä, ajonvakautusjärjestelmän merkkivalo vilkkuu.

- Kun elektroninen ajovakauden hallintajärjestelmä toimii oikein, voit tuntea pientä tärinää autossa. Tämä johtuu jarrujen ohjauksesta ja on normaalia.
- Kiihdytettäessä mudassa tai ajettaessa liukkaalla tiepinnalla moottorin kierrosluku ei välttämättä nouse, vaikka lisäisit painetta kaasupolkimeen. Tämä on normaalia ja johtuu siitä, että järjestelmä pyrkii varmistamaan parhaan mahdollisen pidon ja hallittavuuden.

Ajonvakautusjärjestelmän (ESC) kytkeminen pois päältä

Ajonvakautusjärjestelmä kytketään pois päältä seuraavasti:

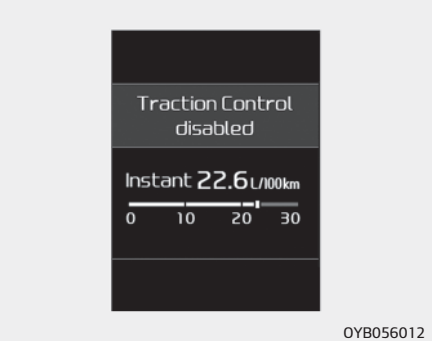

- **Vaihe 1**

Paina ESC OFF -painiketta lyhyesti (ESC OFF -merkkivalo syttyy ja näyttöön tulee vastaava viesti). Ajonvakautusjärjestelmän moottorin ohjaustoiminto poistuu käytöstä. Luistonestojärjestelmä ei siis toimi. Ainoastaan jarrujärjestelmän ohjaustoiminto on käytössä.

OYB056013

• Vaihe 2
Paina ESC OFF -painiketta yli 3 sekunnin ajan. ESC OFF -merkkivalo syttyy ja kuuluu varoitusääni. Ajonvakautusjärjestelmän moottorin ja jarrujen hallintatoiminto poistuu käytöstä, joten ajovakautusjärjestelmä ei toimi.
Jos virta-avain käännetään LOCK/OFF-asentoon, kun ajonvakautusjärjestelmä on kytkettynä pois päältä, ajonvakautusjärjestelmä pysyy kytkettynä pois päältä. Ajonvakautusjärjestelmä kytkeytyy automaattisesti uudelleen päälle, kun moottori käynnistetään.

Merkkivalo

■ ESC-merkkivalo

■ ESC OFF -merkkivalo

Tämä merkkivalo syttyy, kun virta-avain käännetään ON-asentoon, ja sammuu sitten, jos järjestelmä toimii normaalisti.
Ajonvakautusjärjestelmän merkkivalo vilkkuu, kun järjestelmä on käytössä, ja palaa jatkuvasti, kun järjestelmässä on toimintahäiriö.
Ajonvakautusjärjestelmän OFF-merkkivalo syttyy, kun ajonvakautusjärjestelmä kytketään pois päältä painamalla ajonvakautusjärjestelmän OFF-painiketta.

⚠ HUOMIO

Ajonvakautusjärjestelmä (ESC) ei ehkä toimi oikein, jos autoon on asennettu erikokoisia renkaita tai vanteita. Vaihda auton renkaat aina alkuperäisten renkaiden kokoisiin renkaisiin.

⚠ VAROITUS

Kuljettajan tulee ajonvakautusjärjestelmästä huolimatta hidastaa ajonopeutta ajaessaan kaarteeseen tai lumen tai jään peittämällä tiellä. Aja hitaasti äläkä kiihdytä, kun ajonvakautusjärjestelmän merkkivalo vilkkuu tai kun tien pinta on liukas.

ESC OFF -tilan käyttö

Ajon aikana

- ESC:n tulee olla käytössä päivittäisessä ajossa aina, kun se vain on mahdollista.
- Kytkeäksesi ESC:n pois käytöstä ajon aikana, paina ESC OFF -painiketta ajaessasi tasaisella tiepinnalla.

Älä paina ajonvakautusjärjestelmän OFF-painiketta, kun ajonvakautusjärjestelmä on toiminnassa (ajonvakautusjärjestelmän merkkivalo vilkkuu).

Auto saattaa joutua hallitsemattomaan sivuluisuun, jos ajonvakautusjärjestelmä kytketään pois käytöstä sen toimiessa.

✻ HUOMAUTUS

- Kun autoa käytetään dynamometrissa, varmista, että ajonvakautusjärjestelmä on kytketty pois päältä (ajonvakautusjärjestelmän OFF-merkkivalo palaa).
- ESC:n kytkeminen pois käytöstä ei vaikuta ABS-jarrujärjestelmän toimintaan.

⚠ VAROITUS

Älä koskaan paina ESC OFF -painiketta, kun ESC on toiminnassa.
Jos ESC kytketään pois päältä ESC:n toimiessa, auto saattaa riistäytyä hallinnasta.
Ajaessasi hyväkuntoisella ja tasaisella tiellä voit kytkeä ajonvakautusjärjestelmän pois käytöstä painamalla ESC OFF -painiketta.

Mäkilähtöavustin (HAC)

Mäkilähtöavustin on mukavuusvaruste. Sen tarkoitus on estää auton liukuminen taaksepäin lähdettäessä liikkeelle ylämäessä tai kaltevalla tiepinnalla. HAC ylläpitää kuljettajan jarrutuksesta aiheutunutta jarrutuspainetta vielä 2 sekuntia jarrupolkimen vapauttamisen jälkeen.
Jarrupaineen ylläpidon aikana kuljettaja ehtii painaa kaasupoljinta liikkeelle lähtemiseksi.
Jarrupaine pienenee heti, kun järjestelmä tunnistaa kuljettajan aikeen liikkeelle lähdölle.

⚠ VAROITUS

HAC kytkeytyy yleensä ainoastaan 2 sekunniksi. Kuljettajan on oltava huolellinen, ettei taaksepäin vierivä auto aiheuta vahinkoa takana oleviin matkustajiin tai esteisiin. Tarkoitukseton vieriminen taaksepäin saattaa aiheutua ylämäkilähdöissä, kun kuljettajan edellisestä jarrutuksesta ei ole muodostunut riittävää jarrupainetta järjestelmään.

✻ HUOMAUTUS

- Mäkilähtöavustin ei toimi, kun vaihteenvalitsin on P- tai N-asennossa.
- Mäkilähtöavustin toimii myös, kun ajonvakautusjärjestelmä (ESC) on kytketty pois päältä, jos ajonvakautusjärjestelmässä ei ole toimintahäiriötä.

Ajovakauden hallintajärjestelmä (VSM) (jos varusteena)

Järjestelmä helpottaa auton hallintaa ajettaessa liukkaalla tienpinnalla, tai kun järjestelmä havaitsee eron oikean- ja vasemmanpuolisten pyörien kitkakertoimien välillä.

Ajovakauden hallintajärjestelmän (VSM) toiminta

Kun VSM on toiminnassa, ESC-merkkivalo ( ) vilkkuu.
Tunnet ohjauksessa lievää sykkimistä kun järjestelmä on aktiivinen. Tämä johtuu jarrujen ohjauksesta ja on normaalia.

Järjestelmä ei ole käytössä seuraavissa olosuhteissa:

- Ajettaessa kaltevalla alustalla, esimerkiksi mäessä.
- Peruutettaessa.
- ESC OFF -merkkivalo ( ) palaa mittaristossa.
- EPS-merkkivalo palaa mittaristossa.

VSM:n poistaminen käytöstä

Jos painat ESC OFF -painiketta kytkeäksesi ESC:n pois käytöstä, myös VSM poistuu käytöstä ja ESC OFF -merkkivalo ( ) syttyy.
Kytke järjestelmä päälle painamalla kytkintä uudelleen. ESC OFF -merkkivalo sammuu.

Moottorin vikavalo (MIL)

Ajovakauden hallintajärjestelmä saattaa kytkeytyä pois päältä, vaikket painaisi ajonvakautusjärjestelmän OFF-painiketta. Tämä merkitsee sitä, että jossain sähköisen ohjaustehostimen järjestelmässä tai VSM-järjestelmässä on havaittu toimintahäiriö.
Jos ESC-merkkivalo ( ) tai EPS-varoitusvalo pysyy jatkuvasti päällä, tarkistuta järjestelmä ammattihuoltoliikkeessä. Suosittelemme käyntiä valtuutetulla Kia-jälleenmyyjällä tai huollon yhteistyökumppanilla.

✻ HUOMAUTUS

- Järjestelmä on suunniteltu toimimaan kaarteissa, kun ajonopeus on yli 15 km/h.
- Järjestelmä on suunniteltu toimimaan yli 30 km/h ajonopeudella, kun osa renkaista on liukkaalla pinnalla jarrutettaessa. Näin voi tapahtua ajettaessa esimerkiksi osittain jäätyneellä tienpinnalla.

⚠ VAROITUS

- **Ajovakauden hallintajärjestelmä ei korvaa turvallista ajotapaa. Kuljettajan tulee tarkkailla ajonopeutta ja säilyttää asianmukainen turvaväli edessä ajavaan autoon. Pidä tukeva ote ohjauspyörästä ajaessasi.**
- **Autosi on suunniteltu noudattamaan kuljettajan tekemiä ohjausliikkeitä, vaikka se on varustettu ajovakauden hallintajärjestelmällä. Noudata aina kaikkia normaaleja varotoimenpiteitä ajaaksesi olosuhteisiin (kuten liukas keli tai myrsky) sopivalla, turvallisella nopeudella.**
- **Ajonvakauden hallintajärjestelmä (VSM) ei saata toimia oikein, jos autoon on asennettu erikokoisia renkaita tai vanteita. Vaihda auton renkaat aina alkuperäisten renkaiden kokoisiin renkaisiin.**

ESS: Hätäjarruvalo (mikäli varusteena)

Järjestelmä varoittaa takana ajavia vilkuttamalla jarruvaloja, kun jarrupoljinta painetaan äkillisesti ja voimakkaasti tai kun ABS aktivoituu jarrutuksen aikana. Järjestelmä kytkeytyy, kun autolla jarrutetaan yli 55 km/h nopeudesta hidastuvuudella 7 m/s² tai kun ABS kytkeytyy hätäjarrutuksessa.
Jarruvalojen vilkkuminen lakkaa, kun ajonopeus on alle 40 km/h ja lukkiutumaton jarrujärjestelmä ei ole enää aktiivinen tai kun äkkijarrutustilanne päättyy.

⚠ HUOMIO

Hätäjarrutussignaali ei toimi, jos hätävilkut ovat valmiiksi päällä.

Jarruihin liittyviä ohjeita

⚠ VAROITUS

- **Aina kun pysäköit auton tai poistut autosta, kytke seisontajarru mahdollisimman tiukasti ja siirrä vaihteenvalitsin P-asentoon. Jos vaihdetta ei ole kytketty seisontajarrun kanssa, auto saattaa liikkua tahattomasti aiheuttaen henkilövahinkoja.**
- **Seisontajarru tulee kiristää aina kun auto pysäköidään, jotta auto ei liiku tahattomasti ja aiheuta vammoja matkustajille ja jalankulkijoille.**

- Varmista, että seisontajarru ei ole kytketty ja ettei seisontajarrun merkkivalo pala ennen liikkeelle lähtemistä.
- Jarrut voivat kastua, jos tiellä on vettä. Ne saattavat kastua myös auton pesun aikana. Kastuneet jarrut saattavat aiheuttaa vaaratilanteen! Autosi ei pysähdy niin nopeasti, jos jarrut ovat kastuneet. Kastuneet jarrut saattavat aiheuttaa auton ajautumisen vastakkaiselle kaistalle.
  Kuivataksesi jarrut, paina jarruja varovaisesti niin kauan, kunnes jarrujen toiminta palautuu normaaliksi. Tämän aikana pidä huoli, että auto pysyy hallinnassasi koko ajan. Jos jarrujen toiminta ei palaudu normaaliksi, pysähdy heti, kun se on turvallista ja tarkistuta autosi ammattihuoltoliikkeessä.
  Suosittelemme ottamaan yhteyttä valtuutettuun Kia-jälleenmyyjään tai huollon yhteistyökumppaniin.
- Älä rullaa mäkiä alas, kun autossa ei ole vaihde kytkettynä. Se on erittäin vaarallista. Pidä auto aina vaihteella ja käytä jarruja hidastaaksesi vauhtia. Siirrä aina pienemmälle vaihteelle, jotta moottorijarrutus auttaisi säilyttämään turvallisen nopeuden.
- Älä aja jalka jarrupolkimella ajon aikana. Jalan pitäminen jarrupolkimella ajon aikana voi olla vaarallista, sillä jarrut saattaavat ylikuumentua, jolloin ne eivät toimi tehokkaasti. Se myös kuluttaa jarrujärjestelmän osia.
- Jos rengas puhkeaa ajon aikana, jarruta varovaisesti ja pidä auto suoraan suunnattuna hidastamisen aikana. Pysähdy turvalliseen paikaan, kun ajonopeus on laskenut riittävästi.

- Jos auto on varustettu automaattivaihteistolla/kaksoiskytkinvaihteistolla, älä anna sen liikkua eteenpäin itsestään. Estääksesi tämän, pidä jalkasi tiukasti jarrupolkimella, kun auto on pysähtynyt.
- Toimi varoen, kun pysäköit mäkeen. Kytke seisontajarru huolellisesti ja aseta vaihdevipu P-asentoon (pysäköinti). Jos autosi on pysäköity alamäkeen, käännä etupyörät kiinni reunakivetykseen helpottaaksesi paikallaan pysymistä. Jos autosi on pysäköity ylämäkeen, käännä etupyöriä pois päin reunakivetyksestä helpottaaksesi paikallaan pysymistä. Jos reunakivetystä ei ole tai auto on pidettävä paikallaan muiden olosuhteiden johdosta, tue pyörät kiiloilla.
- Seisontajarru saattaa jäätyä. Näin voi tapahtua erityisesti, kun lunta tai jäätä on kerääntynyt takapyörien jarrujen lähelle tai ympärille tai jos jarrut ovat kastuneet. Jos on olemassa vaara seisontajarrun jäätymisestä, kytke se vain tilapäisesti siksi aikaa, kun laitat vaihteenvalitsimen asentoon P (automaattivaihteisto/kaksoiskytkinvaihteisto) tai kytket ykkös- tai peruutusvaihteen (käsivaihteisto) ja kiilaat takapyörät siten, ettei auto pääse liikkumaan. Vapauta seisontajarru tämän jälkeen.
- Älä pidä autoa paikallaan ylämäessä painamalla kaasupoljinta. Vaihteisto voisi ylikuumentua. Paina aina jarrupoljinta tai käytä seisontajarrua.

VAKIONOPEUDENSÄÄDIN (JOS VARUSTEENA)

Vakionopeudensäädin ylläpitää säädetyn ajonopeuden ilman, että kaasupoljinta tarvitsee painaa.
Järjestelmää voi käyttää, kun ajonopeus ylittää 30 km/h.

⚠ VAROITUS

- **Vakionopeudensäädin saattaa aktivoitua tahattomasti, jos se jätetään päälle (vakionopeudensäätimen merkkivalo palaa mittaristossa). Kytke vakionopeudensäädin pois päältä (merkkivalo sammuu), kun et käytä sitä, jotta se ei aktivoidu tahattomasti.**
- **Käytä vakionopeudensäädintä vain pääteillä, hyvissä sääolosuhteissa.**
- **Älä käytä vakionopeudensäädintä kun ajonopeutta täytyy muuttaa liikennetilanteen tai olosuhteiden mukaan, kuten ajettaessa vilkkaassa tai vaihtelevassa liikenteessä, liukkaalla tiellä (veden, jään tai lumen peittämällä tienpinnalla), mutkaisella tiellä tai mäessä, jonka kaltevuus ylittää 6 %.**
- **Kiinnitä erityistä huomiota ajo-olosuhteisiin, kun käytät vakionopeudensäädintä.**

⚠ HUOMIO

Moottorin käyntinopeus saattaa nousta liian suureksi, kun vakionopeudensäädin on käytössä, jos siirrät käsivaihteistolla varustetussa autossa vaihteenvalitsimen vapaa-asentoon painamatta ensin kytkinpoljinta. Paina tässä tilanteessa kytkinpoljin pohjaan asti tai kytke vakionopeudensäädin pois päältä.

✻ HUOMAUTUS

Vakionopeudensäädin aktivoituu noin 3 sekunnin viiveellä, kun SET-painiketta painetaan jarrupolkimen painamisen jälkeen. Tämä on normaalia.

✻ HUOMAUTUS

Jotta vakionopeudensäädin voidaan kytkeä päälle, jarrupoljinta on painettava vähintään kerran sen jälkeen, kun virtalukko asetetaan ON-asentoon tai moottori käynnistetään. Tällä tarkistetaan, että vakionopeudensäätimen toiminnan keskeyttämisen kannalta tärkeä jarrukytkin toimii normaalisti.

Vakionopeudensäätimen kytkin

■ Tyyppi A

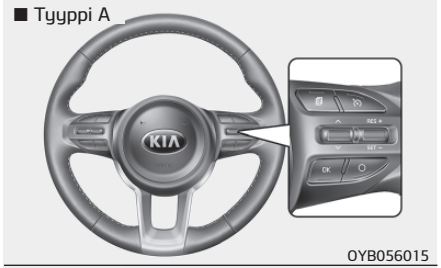

OYB056015

■ Tyyppi B

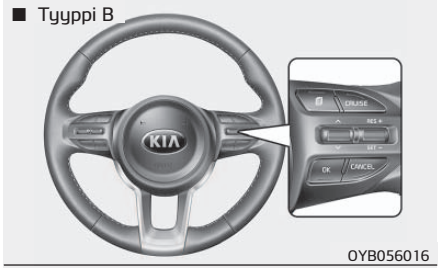

OYB056016

■ Tyyppi C

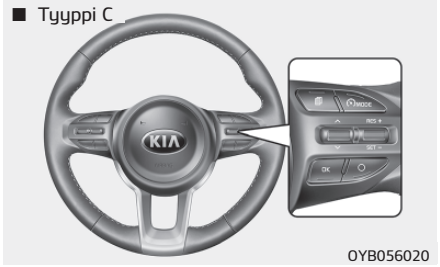

OYB056020

O / CANCEL: Poistaa vakionopeudensäätimen käytöstä.

/ CRUISE / MODE: Ottaa vakionopeudensäätimen käyttöön tai poistaa sen käytöstä.

RES+: Palaa vakionopeuteen tai kasvattaa sitä.

SET–: Asettaa vakionopeuden tai vähentää sitä.

Vakionopeuden asettaminen:

■ Tyyppi A

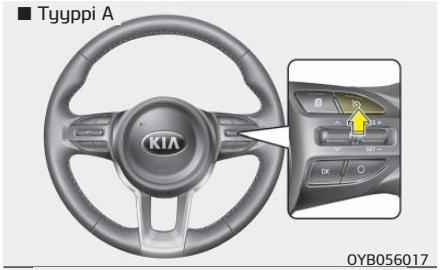

OYB056017

■ Tyyppi B

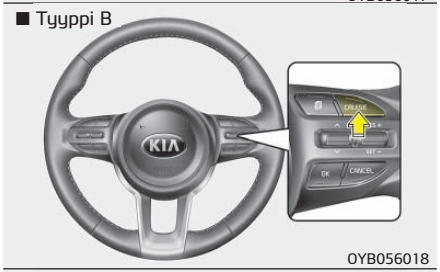

OYB056018

■ Tyyppi C

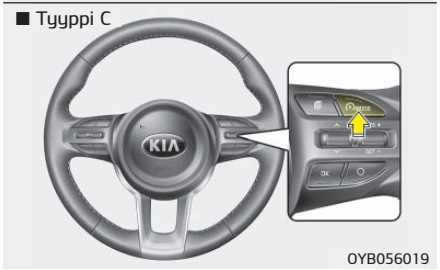

OYB056019

1. Ota vakionopeudensäädin käyttöön painamalla järjestelmän ohjauspyörän /CRUISE/ MODE -painiketta. Vakionopeudensäätimen merkkivalo syttyy.
2. Kiihdytä haluttuun nopeuteen, jonka on oltava vähintään 30 km/h.

✻ HUOMAUTUS

■ Käsivaihteisto

Käsivaihteisissa autoissa tulee jarrupoljinta painaa vähintään kerran moottorin käynnistämisen jälkeen vakionopeudensäätimen käyttämiseksi.

■ Tyyppi A

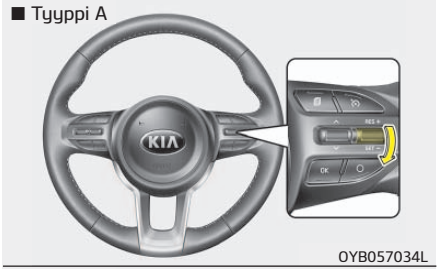

OYB057034L

■ Tyyppi B

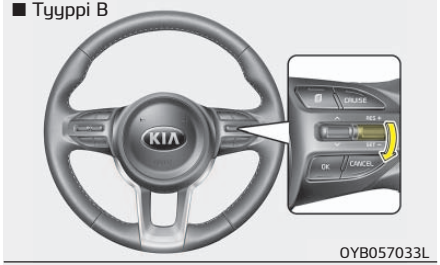

OYB057033L

■ Tyyppi C

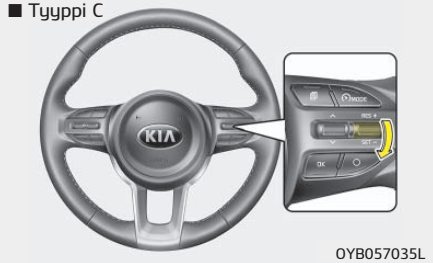

OYB057035L

3. Siirrä vipua alaspäin (SET-) ja vapauta se halutulla nopeudella. Vakionopeudensäätimen SET-merkkivalo syttyy. Vapauta samalla kaasupoljin. Järjestelmä säilyttää halutun ajonopeuden automaattisesti.

Jyrkässä ylämäessä auton nopeus voi hidastua ja vastaavasti alamäessä se saattaa kasvaa. Pieni nopeuden vaihtelu maastosta ja kuormituksesta riippuen on normaalia.

Asetetun nopeuden suurentaminen:

■ Tyyppi A

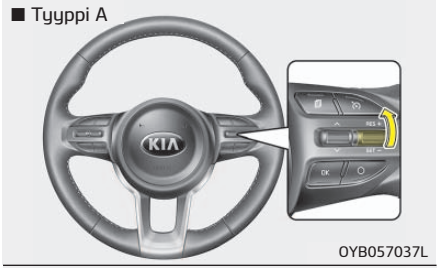

OYB057037L

■ Tyyppi B

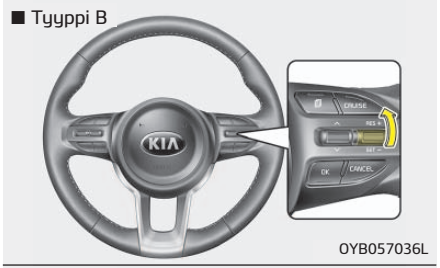

OYB057036L

■ Tyyppi C

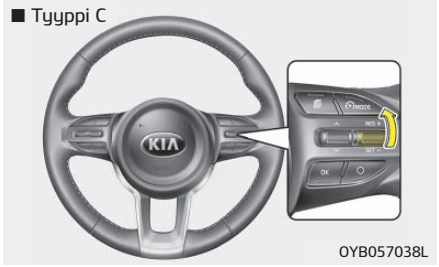

OYB057038L

Toimi toisella seuraavista tavoista:

- Nosta vipukytkin RES+ -asentoon ja pidä se ylhäällä. Ajonopeus nousee. Vapauta kytkin, kun haluttu ajonopeus on saavutettu.
- Nosta vipukytkin RES+ -asentoon ja vapauta se heti. Matkanopeus kasvaa 2,0 km/h aina, kun RES+ kytkintä siirretään ylöspäin (RES+) tällä tavalla.

Asetetun nopeuden pienentäminen:

■ Tyyppi A

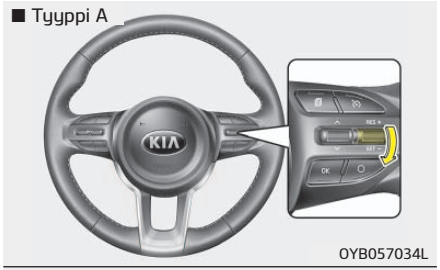

OYB057034L

■ Tyyppi B

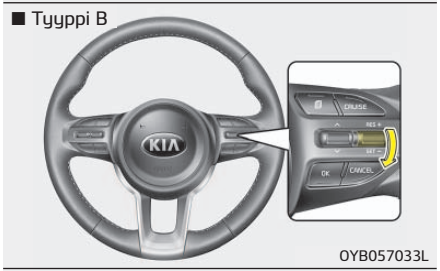

OYB057033L

■ Tyyppi C

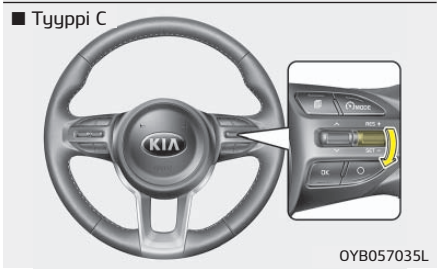

OYB057035L

Toimi toisella seuraavista tavoista:

- Paina vipukytkin SET- -asentoon ja pidä se painettuna. Ajonopeus laskee. Vapauta kytkin, kun haluttu ajonopeus on saavutettu.
- Paina vipukytkin SET- -asentoon ja vapauta se heti. Matkanopeus vähenee 2,0 km/h aina, kun vipua siirretään alaspäin (SET-) tällä tavalla.

Hetkellinen kiihdytys, kun vakionopeudensäädin on käytössä:

Paina kaasupoljin alas, kun haluat lisätä ajonopeutta hetkellisesti. Nopeudenlisäys ei vaikuta vakionopeudensäätimen toimintaan eikä muuta asetettua nopeutta.
Asetettu nopeus palautuu, kun nostat jalkasi kaasupolkimelta.

Vakionopeudensäätimen poistaminen käytöstä

■ Tyyppi A

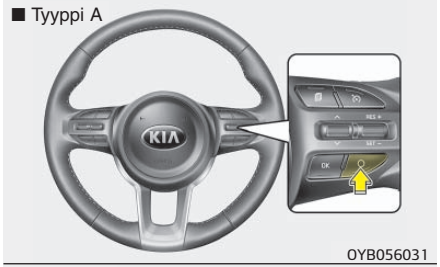

OYB056031

■ Tyyppi B

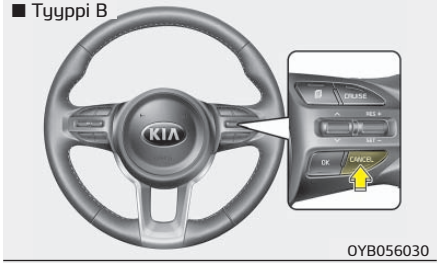

OYB056030

■ Tyyppi C

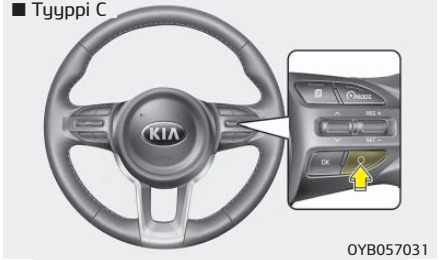

OYB057031

- Painat jarrupoljinta.
- Paina kytkinpoljinta (jos autossa on käsivaihteisto)
- Siirrä vaihteenvalitsin N-asentoon (vapaalle), jos autossa on automaattivaihteisto/kaksoiskytkinvaihteisto.
- Paina O/CANCEL-kytkintä, joka sijaitsee ohjauspyörässä.
- Laske ajonopeus alle 20 km/h asetetun nopeuden.
- Pienennä ajonopeus alle 30 km/h nopeuteen.

Mikä tahansa näistä toimenpiteistä poistaa vakionopeudensäätimen käytöstä (vakionopeudensäätimen SET-merkkivalo sammuu), mutta järjestelmä ei kytkeydy pois päältä. Voit ottaa vakionopeudensäätimen uudelleen käyttöön painamalla ohjauspyörän RES+-kytkintä. Nopeus palaa asetettuun nopeuteen.

Vakionopeuden ottaminen uudelleen käyttöön yli 30 km/h ajonopeudella:

■ Tyyppi A

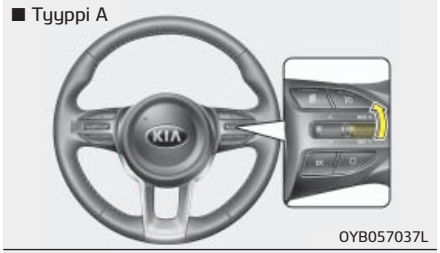

■ Tyyppi B

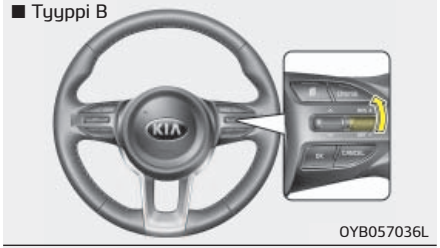

■ Tyyppi C

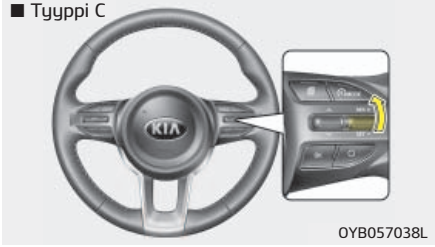

Järjestelmä ei kytkeydy kokonaan pois päältä, jos se poistettiin käytöstä painamalla muuta kuin /CRUISE/ MODE -painiketta ja se palauttaa edellisen asetetun ajonopeuden, kun vipukytkin nostetaan RES+ -asentoon.
Asetettua nopeutta ei kuitenkaan palauteta, jos ajonopeus on alle 30 km/h.

Vakionopeudensäätimen kytkeminen pois käytöstä:

- Paina vakionopeudensäätimen /CRUISE/ MODE -painiketta (vakionopeudensäätimen merkkivalo sammuu).
- Käännä virta-avain OFF-asentoon.

Vakionopeudensäädin kytkeytyy pois käytöstä kummassakin tapauksessa. Jos haluat kytkeä vakionopeudensäätimen takaisin käyttöön, toimi kohdassa "Vakionopeuden asettaminen" annettujen ohjeiden mukaisesti.

NOPEUDENRAJOITIN (JOS VARUSTEENA)

Käytä nopeudenrajoitinta, kun et halua ajonopeuden ylittävän tiettyä nopeusrajaa.
Kun asetettu nopeusraja ylitetään, järjestelmä antaa varoituksen (kuulet varoitusäänen ja asetettu nopeus vilkkuu), joka jatkuu, kunnes ajonopeus laskee alle asetetun nopeusrajan.

✻ HUOMAUTUS

Vakionopeudensäädintä ei voida käyttää, kun nopeudenrajoitin on käytössä.

Nopeudenrajoittimen asetuspainikkeet

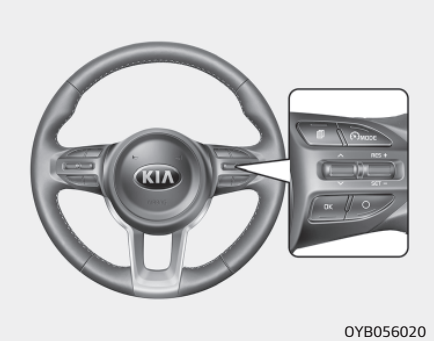

OYB056020

O: Poistaa nopeudenrajoittimen käytöstä

MODE : Kytkee nopeudenrajoittimen päälle tai pois päältä.

RES+: Palaa asetettuun nopeudenrajoittimen asetukseen tai kasvattaa sitä.

SET–: Asettaa nopeusvaroittimen asetuksen tai vähentää sitä.

Nopeusrajan asettaminen:

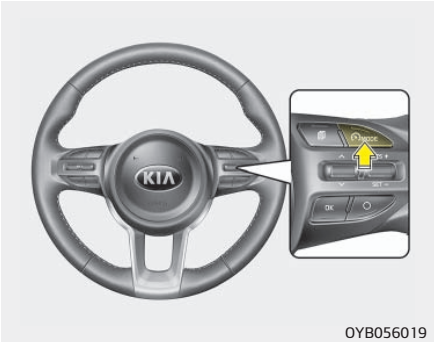

OYB056019

1. Paina ohjauspyörän nopeudenrajoittimen MODE painiketta kaksi kertaa kytkeäksesi järjestelmän päälle. Nopeudenrajoittimen merkkivalo syttyy.

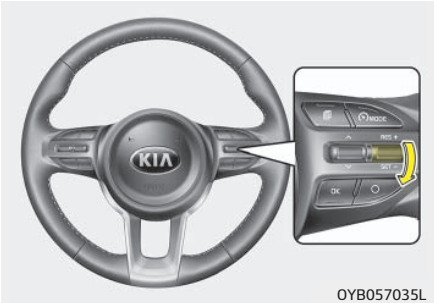

OYB057035L

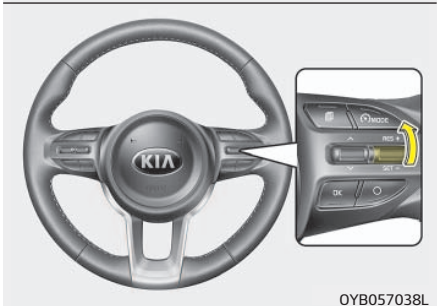

OYB057038L

2. Siirrä vipua alaspäin (SET–).

3. Siirrä vipua ylös- (RES+) tai alaspäin (SET-) ja vapauta se halutulla nopeudella. Nosta vipukytkin RES+-asentoon tai paina se SET-asentoon ja pidä sitä ylä- tai ala-asennossa. Nopeusraja nousee tai laskee 5 km/h.

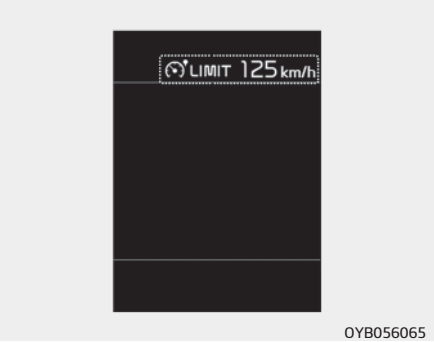

Asetettu nopeudenrajoittimen arvo näytetään.

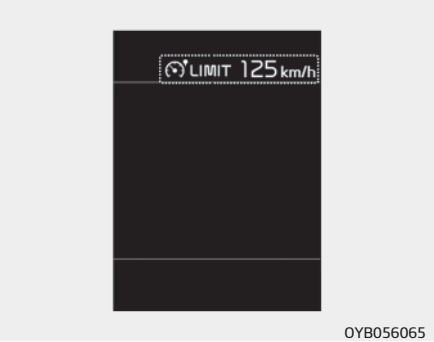

Paina kaasupoljinta voimakkaasti (yli 80 % sen liikevarasta), niin että kuulet naksahduksen ja kick-down -toiminto aktivoituu, kun haluat ylittää asetetun nopeusrajan. Tällöin asetettu nopeusraja vilkkuu näytöllä ja kuulet varoitusäänen, kunnes ajonopeus laskee alle nopeusrajan.

✻ HUOMAUTUS

- Ajonopeus ei ylitä asetettua nopeusrajaa jos kaasupoljinta ei paineta yli 50% sen liikevarasta.
- Kaasupoljinta voimakkaasti painettaessa kuuluva naksahdus on kick-down-toiminnon normaali ominaisuus.

Kytke nopeudenrajoitin pois käytöstä seuraavasti:

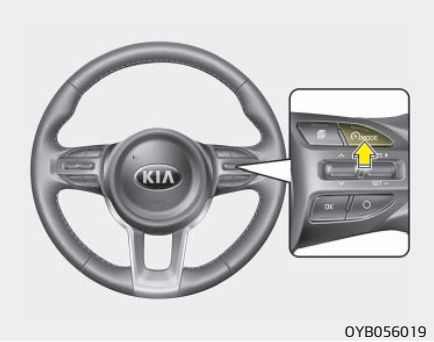

OYB056019

- Paina nopeudenrajoittimen MODE kytkintä vielä kerran.
- Paina vakionopeudensäätimen painiketta (vakionopeudensäädin kytkeytyy päälle)

Asetettu nopeusraja poistetaan käytöstä painamalla kerran O -painiketta, mutta nopeudenrajoitinjärjestelmä ei kytkeydy kokonaan pois päältä. Voit asettaa nopeusrajan uudelleen siirtämällä vipukytkintä ylöspäin RES+-asentoon tai alaspäin SET-asentoon, kunnes haluttu nopeus on asetettu.

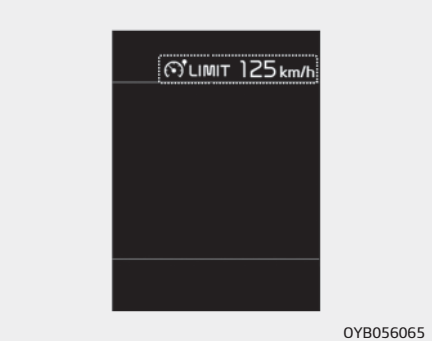

OYB056065

⚠ HUOMIO

Jos nopeudenrajoittimen ohjausjärjestelmässä on häiriö, OFF-merkkivalo alkaa vilkkua.
Tarkista järjestelmä tässä tapauksessa ammattihuoltoliikkeessä. Suosittelemme käyntiä valtuutetulla Kia-jälleenmyyjällä tai huollon yhteistyökumppanilla.

TÖRMÄYSVAROITIN (FCA) (JOS VARUSTEENA)

Törmäysvaroittimen tarkoituksena vähentää törmäysvaaraa ja välttää törmäyksiä. Se tunnistaa etäisyyden edellä ajavaan autoon tai jalankulkijaan anturien (tutkan ja kameran) avulla. Tarvittaessa järjestelmä varoittaa kuljettajaa törmäysvaarasta varoitusviestillä tai hälytyksellä.

⚠ VAROITUS

Noudata seuraavia ohjeita, kun käytät törmäysvaroitinta (FCA):

- **Kuljettajaa avustava järjestelmä ei korvaa kuljettajan huolellista ajotapaa ja varovaisuutta. Anturien toiminta-alue ja kyky tunnistaa esteitä on rajallinen. Tarkkaile liikennetilannetta jatkuvasti.**
- **ÄLÄ KOSKAAN aja liian suurella nopeudella tien kuntoon nähden tai kaarreajossa.**
- **Aja aina varovasti ja ota huomioon odottamattomien tilanteiden mahdollisuus. Törmäysvaroitin ei pysäytä autoa täydellisesti eikä estä törmäystä.**

Järjestelmän asetukset ja aktivointi

Järjestelmän asetukset

Kuljettaja voi ottaa törmäysvaroittimen käyttöön sytytysvirran kytkennän jälkeen hakemalla näyttöön mukautettavien asetusten (User Settings) kohdan "Driver Assistance" (kuljettajaa avustavat järjestelmät) ja "Forward Collision-Avoidance Assist (FCA) System" (törmäysvaroitinjärjestelmä). Törmäysvaroitin voidaan kytkeä pois käytöstä järjestelmäasetuksista.

Jos poistat törmäysvaroittimen käytöstä, LCD-näyttöön tulee varoitusvalo.

Kuljettaja voi valvoa törmäysvaroittimen tilaa LCD-näytön AEB ON/OFF -osoituksen avulla. Jos varoitusvalo jää palamaan, kun törmäysvaroitin on päällä, tarkistuta järjestelmä ammattihuoltoliikkeessä. Suosittelemme käyntiä valtuutetulla Kia-jälleenmyyjällä tai huollon yhteistyökumppanilla.

Kuljettaja voi valita törmäysvaroittimen hälytysajan mittariston LCD-näytöllä mukautettavien asetusten kohdassa "Driver Assistance" (kuljettajaa avustavat järjestelmät). Törmäysvaroittimen toimintavaihtoehdot ovat seuraavat:

- EARLY - Kun tämä vaihtoehto on valittuna, törmäysvaroitin aktivoituu normaalia aikaisemmin. Asetuksella kytketään järjestelmän hälytys siten, että autosi ja ajoradalla olevan ajoneuvon tai jalankulkijan välille jää mahdollisimman pitkä välimatka.
- NORMAL - Kun tämä vaihtoehto on valittuna, törmäysvaroitin aktivoituu normaalisti. Asetuksella kytketään järjestelmän hälytys siten, että autosi ja ajoradalla olevan ajoneuvon tai jalankulkijan välille jää nimellisasetuksen mukainen välimatka.
- LATE - Kun tämä vaihtoehto on valittuna, törmäysvaroitin aktivoituu normaalia myöhemmin. Asetuksella kytketään järjestelmän hälytys siten, että autosi ja ajoradalla olevan ajoneuvon tai jalankulkijan välille jää normaalia lyhyempi välimatka.

Järjestelmän toimintaehdot

Törmäysvaroitin voidaan ottaa käyttöön valitsemalla LCD-näytöltä FCA, kun seuraavat toimintaehdot täyttyvät:

- Ajonvakautusjärjestelmä (ESC) astuu toimintaan.
- Ajonopeus on yli 10 km/h. (Törmäysvaroitin kuitenkin aktivoituu tietyllä ajonopeudella.)
- Tunnistetaan edessä oleva ajoneuvo tai jalankulkija. (Törmäysvaroitin ei aktivoidu tiettyjen olosuhteiden ja auton järjestelmän vuoksi, mutta havaitsee vain tietyt varoitukset.)

⚠ VAROITUS

- **Törmäysvaroitin kytkeytyy valmiustilaan automaattisesti, kun sytytysvirta on kytketty. Kuljettaja voi poistaa törmäysvaroitinjärjestelmän käytöstä muuttamalla asetuksia LCD-näytössä.**
- **Törmäysvaroitin poistuu automaattisesti käytöstä, kun ajonvakautusjärjestelmä kytketään pois päältä, vaikka törmäysvaroitinjärjestelmä on päällä, eikä kuljettaja voi käynnistää törmäysvaroitinta LCD-näytöltä.**
- **Tee törmäysvaroittimen asetukset tai poista se käytöstä ohjauspyörän kytkimillä, kun olet ensin pysäyttänyt auton turvalliseen paikkaan.**

Törmäysvaroittimen varoitusviesti ja järjestelmän hallinta

Törmäysvaroitin varoittaa kuljettajaa sekä varoitusviesteillä että -merkkiäänillä riippuen törmäysriskin tasosta (edellä ajavan auton äkillinen jarrutus, autojen välinen liian lyhyt etäisyys, törmäysvaara jalankulkijaan). Se myös säätää jarruja törmäysvaaran mukaan.

Etututkan varoitus (1. varoitus)

LCD-näyttöön tulee varoitusviesti ja varoitusmerkkiääni kuuluu.

Törmäysvaroitus (2. varoitus)

OYB056051

- LCD-näyttöön tulee varoitusviesti ja varoitusmerkkiääni kuuluu.
- Auton ajonopeus hidastuu tietyissä rajoissa.
  - Jarrut aktivoituvat asteittain edellä ajavien ajoneuvojen mukaan.
  - Jarrujen ohjaus aktivoituu asetetuissa rajoissa vähentääkseen törmäyksen voimakkuutta.

Hätäjarrutus (3. varoitus)

OYB056073

- LCD-näyttöön tulee varoitusviesti ja varoitusmerkkiääni kuuluu.
- Auton ajonopeus hidastuu tietyissä rajoissa.
  - Jarrujen ohjaus aktivoituu asetetuissa rajoissa vähentääkseen törmäyksen voimakkuutta. Jarrujen säätöteho on suurimmillaan juuri ennen törmäystä.

Jarrujärjestelmän toiminta

- Jarrujärjestelmä siirtyy hätäjarrutusta ennakoivassa tilanteessa valmiustilaan, jolloin se reagoi herkemmin jarrupolkimen painallukseen.
- Törmäysvaroitin tehostaa jarrutusta kuljettajan painaessa jarrupoljinta.
- Hätäjarrutusjärjestelmä kytkee jarrujen ohjauksen automaattisesti pois kuljettajan painaessa kaasupoljinta voimakkaasti tai kääntäessä jyrkästi ohjauspyörää.
- Kun järjestelmä havaitsee vaaratekijöiden poistuneen, se kytkee jarrujen ohjauksen automaattisesti pois käytöstä.

⚠ HUOMIO

Kuljettajan pitää jatkuvasti valvoa auton toimintaa, vaikka näytössä ei ole varoitusviestejä eikä varoitusmerkkiääntä kuulu.

⚠ VAROITUS

Törmäysvaroitin ei voi estää kaikkia törmäyksiä. Törmäysvaroitin ei välttämättä pysäytä autoa täysin ennen törmäystä, johtuen ympäristöstä sekä sää- ja tieolosuhteista. Kuljettaja on jatkuvasti vastuussa turvallisuudesta ja auton hallinnasta.

⚠ VAROITUS

Törmäysvaroitin toimii lasketun riskitason mukaisesti. Se ottaa huomioon esimerkiksi auton ja jalankulkijan välisen etäisyyden, molempien liikenopeuden ja kuljettajan reaktiot.

Etäisyysanturi edessä (etututka)

Etututkan anturin tehtävänä on säilyttää määrätty etäisyys edellä ajavaan ajoneuvoon. Anturin linssin peittävä sadevesi ja lumi voi kuitenkin haitata sen tunnistustehoa. Törmäysvaroitin voi tämän vuoksi jopa poistua hetkellisesti käytöstä. Pidä etututkan anturin linssi aina puhtaana.

Varoitusviesti ja -merkkivalo

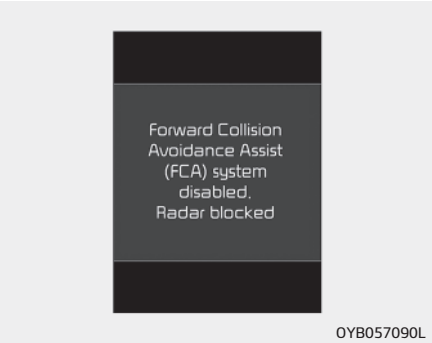

Jos anturin suojus tai linssi on sadeveden tai lumen peitossa, törmäysvaroitin voi poistua hetkellisesti käytöstä. Näyttöön tulee tätä koskeva varoitusviesti.

Kyseessä ei ole törmäysvaroittimen toimintahäiriö. Poista vesi, lumi ja vastaava linssin päältä, jotta törmäysvaroitin palaa käyttöön.

Jos anturi on kokonaan lian peitossa tai kohdetta ei havaita (esim. avoimessa maastossa), törmäysvaroitin ei ehkä toimi asianmukaisesti.

✻ HUOMAUTUS

- Älä asenna anturin alueelle tarroja tai lisävarusteita, kuten rekisterikilven kehystä. Älä myöskään vaihda puskuria itse. Tämä voi haitata anturin tunnistustehoa.
- Pidä etututkan anturi ja puskuri aina puhtaana.
- Käytä auton pesuun ainoastaan pehmeätä säämiskää. Älä suuntaa painepesurin suihkua puskuriin asennettuun anturiin.
- Älä paina etuanturin ympärillä olevaa aluetta liian voimakkaasti. Jos järjestelmä siirtyy pois paikaltaan, järjestelmän varoitusvalot ja -viestit eivät toimi eikä järjestelmä ehkä muutenkaan toimi normaalisti. Tarkastuta auto tässä tapauksessa ammattihuoltoliikkeessä. Suosittelemme käyntiä valtuutetulla Kia-jälleenmyyjällä tai huollon yhteistyökumppanilla.
- Käytä ainoastaan alkuperäisiä Kian anturin suojuksia. Älä peitä anturin suojusta maalilla.

Järjestelmän toimintahäiriö

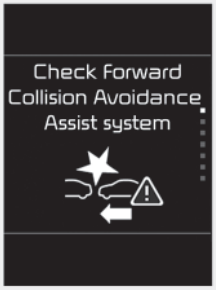

OYB057091L

- Jos törmäysvaroitinjärjestelmässä on toimintahäiriö, järjestelmän varoitusvalo ( ) syttyy ja varoitusviesti näkyy muutamien sekuntien ajan.

  Kun viesti on poistunut näytöstä, yleisvaroitusvalo ( ) syttyy. Tarkastuta auto tässä tapauksessa ammattihuoltoliikkeessä. Suosittelemme käyntiä valtuutetulla Kia-jälleenmyyjällä tai huollon yhteistyökumppanilla.
- Törmäysvaroittimen varoitusviesti saattaa tulla näyttöön ja ESC-varoitusvalo voi syttyä.

⚠ VAROITUS

- **Törmäysvaroitinjärjestelmä on ainoastaan kuljettajaa avustava järjestelmä. Kuljettaja on jatkuvasti vastuussa auton toiminnasta ja ajokäytöksestä. Älä luota pelkästään törmäysvaroitinjärjestelmän toimintaan. Säilytä riittävät turvavälit, jotta pystyt jarruttamaan ja pysäyttämään auton tarvittaessa. Hidasta vauhtia jarrupolkimella aina kun se on tarpeen.**
- **Törmäysvaroitin voi antaa tarpeettomia varoitusviestejä ja -merkkiääniä. Törmäysvaroittimen varoitusviestit ja -merkkiäänet saattavat myös puuttua, jos tunnistustoimintoa rajoitetaan.**
- **Jos törmäysvaroittimessa on toimintahäiriö, se ei ohjaa jarruja törmäysvaaran havaitsemisen yhteydessä, vaikka muut jarrujärjestelmät toimivat normaalisti.**
- **Törmäysvaroitin tunnistaa ainoastaan auton edessä olevan ajoneuvon tai jalankulkijan, kun auto liikkuu eteenpäin. Se ei tunnista eläimiä eikä vastaan tulevia autoja.**
- **Törmäysvaroitin ei tunnista sivutieltä risteykseen tulevaa autoa eikä poikittain tielle pysäköityä autoa.**

Järjestelmän rajoitukset

Törmäysvaroitin on järjestelmä, joka avustaa kuljettajaa tietyissä vaativissa ajotilanteissa, mutta se ei milloinkaan poista kuljettajan omaa vastuuta tilanteen hallinnasta.
Törmäysvaroitin valvoo ajotapahtumaa tutkan ja kameran tunnistimien avulla. Jos vaaratilanne kehittyy tunnistusalueen ulkopuolella, törmäysvaroitin ei ehkä tunnista sitä normaalisti. Kuljettajan pitää noudattaa erityistä varovaisuutta seuraavissa tilanteissa. Törmäysvaroitin voi toimia näissä tilanteissa puutteellisesti.

Ajoneuvojen tunnistaminen

- Tutkan tai kameran pinnalla on likaa, vettä tai lunta.
- Rankat vesi- tai lumikuurot
- Sähkömagneettiset häiriöt aiheuttavat toimintaongelmia.
- Tutkalla on ongelmia heijastuman vastaanottamisessa.
- Edellä oleva ajoneuvo on kapearunkoinen (esim. moottori- tai polkupyörä).
- Taustavalo, heijastuva valo tai pimeys haittaa näkemistä.
- Edellä oleva ajoneuvo ei mahdu kameran kuvakenttään.
- Auton edessä on erityisajoneuvo, esim. erityisleveä kuljetus tai korkea perävaunu.

  Edellä ajavan ajoneuvon perävalot eivät pala, tai sillä ei ole perävaloja, perävalot ovat epäsymmetriset tai perävalot eivät näy taaksepäin.
- Ulkovalon määrä muuttuu voimakkaasti esim. ajettaessa tunneliin tai sieltä pois.
- Auto liikkuu epävakaasti.
- Tutkan/kameran tunnistuskyky on rajallinen.
- Ajetaan päällystämättömällä, epätasaisella tai mäkisellä tiellä.
- Ajetaan tietyömaa-alueella tai rautatiekiskoilla tai tiellä on metallisia esineitä.
- Ajetaan sisätiloissa, esim. maanalaisessa parkkihallissa.

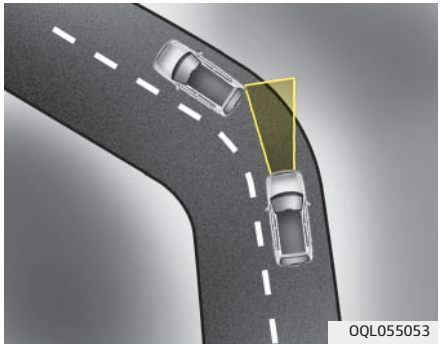

- Kaarreajo

Törmäysvaroitin toimii rajallisesti kaarreajossa. Törmäysvaroitin ei saata tunnistaa samalla kaistalla liikkuvaa ajoneuvoa. Järjestelmä voi antaa turhia varoitusviestejä ja -ääniä. Ne saattavat myös kokonaan puuttua.
Aja varovasti kaarteeseen ja hiljennä ajonopeutta tarvittaessa jarrupolkimella.

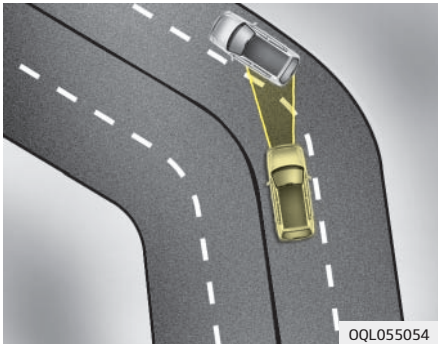

Törmäysvaroitin saattaa tunnistaa kaarteessa viereisellä kaistalla ajavan auton. Aja varovasti ja hiljennä ajonopeutta tarvittaessa jarrupolkimella.
Voit myös ylläpitää haluttua ajonopeutta painamalla kaasupoljinta. Turvallisuussyistä kuljettajan pitää tarkkailla jatkuvasti auton ympäristöä.

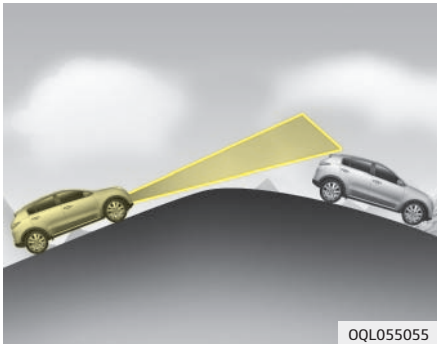

– Mäkiajo
Törmäysvaroittimen toimintateho heikkenee ajettaessa ylä- tai alamäkeen, eikä järjestelmä tunnista samalla kaistalla olevaa autoa. Järjestelmä voi antaa turhia varoitusviestejä ja -ääniä. Ne saattavat myös kokonaan puuttua.
Jos törmäysvaroitinjärjestelmä havaitsee yllättäen edessä olevan ajoneuvon, kun auto tulee mäen laelle, vauhti voi hidastua äkillisesti.
Pidä katse aina suunnattuna eteenpäin ylä- tai alamäessä ja hidasta ajonopeutta tarvittaessa painamalla jarrupoljinta.

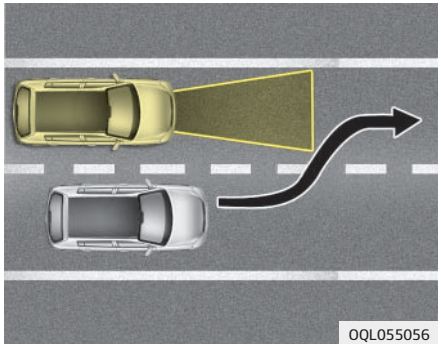

– Kaistanvaihto
Törmäysvaroitinjärjestelmä ei tunnista samalle kaistalle siirtyvää ajoneuvoa ennen kuin se on järjestelmän tunnistusalueella.
Erityisesti tilanteessa, jossa viereisellä kaistalla ajava siirtyy äkkiä autosi eteen, järjestelmä ei mahdollisesti tunnista sitä. Noudata aina riittävää varovaisuutta ajaessasi.

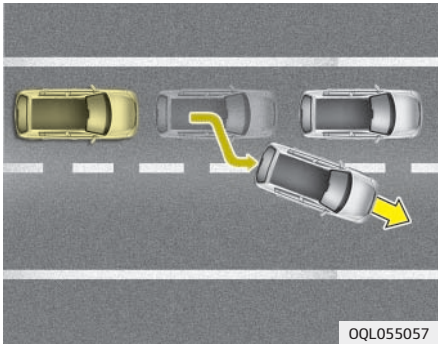

Jos samalle kaistalle pysähtynyt ajoneuvo lähtee vaihtamaan kaistaa, törmäysvaroitinjärjestelmä ei välttämättä tunnista sitä. Noudata aina riittävää varovaisuutta ajaessasi.

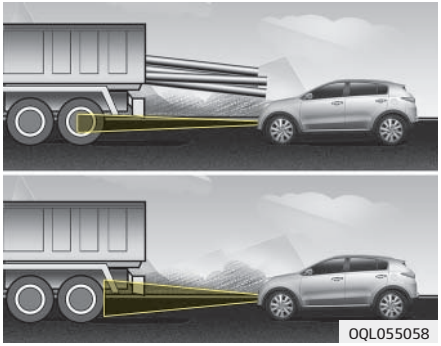

- Ajoneuvon tunnistaminen
Jos edellä ajavan ajoneuvon kuorman takaylitys on pitkä tai jos ajoneuvossa on korkea maavara, se voi aiheuttaa vaaratilanteen.

Jalankulkijan tunnistaminen

- Jalankulkija ei ole kokonaan kameran tunnistuskentässä tai hän kävelee kumarassa.
- Jalankulkija liikkuu erittäin nopeasti.
- Jalankulkija ilmestyy odottamatta auton eteen.
- Jalankulkija käyttää vaatteita, joiden värit maastoutuvat taustaan.
- Ajetaan erittäin kirkkaalla auringonpaisteella tai täysin pimeässä.
- Autolla ajetaan pimeän aikaan.
- Kamera havaitsee jalankulkijaa muistuttavan esineen.
- Jalankulkija on pienikokoinen.
- Jalankulkija on liikuntarajoitteinen.
- Jalankulkijaa on vaikeaa erottaa ympäristöstä.
- Anturin tunnistusta haittaa jokin este.
- Jalankulkijat liikkuvat ryhmässä.

⚠ VAROITUS

- **Ennen toisen auton hinaamista poista törmäysvaroitin käytöstä LCD-näytön kautta, kohdasta "User Settings" (mukautettavat asetukset). Hinauksen aikana hätäjarrutusjärjestelmän toiminta voi haitata auton turvallista käsittelyä.**
- **Ole erityisen varovainen ajaessasi sellaisen ajoneuvon takana, jolla on suuri maavara tai kuormalla on suuri peräylitys.**
- **Anturi tunnistaa ainoastaan jalankulkijan. Se ei tunnista esimerkiksi paikallaan olevia ostoskärryjä, polkupyörää, moottoripyörää eikä vetolaukkua.**
- **Tietyissä tilanteissa törmäysvaroitin ei toimi. Älä koskaan testaa törmäysvaroitinta kenenkään ihmisen tai minkään esineen avulla. Tämä voi aiheuttaa vakavia ja hengenvaarallisia vammoja.**

✻ HUOMAUTUS

Järjestelmä voi kytkeytyä hetkellisesti pois käytöstä alueella, jossa on voimakasta sähkömagneettista säteilyä.

AKTIIVINEN KAISTAVAHTI (LKA) (JOS VARUSTEENA)

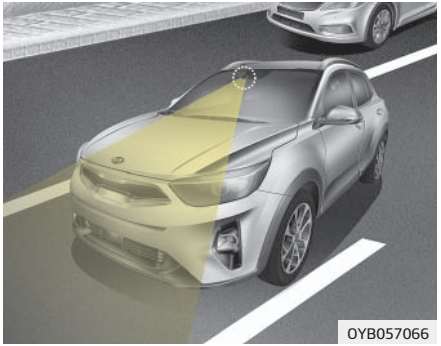

Aktiivinen kaistavahti (LKA) tunnistaa kaistaviivat tuulilasin etukameralla ja auttaa kuljettajaa pitämään auton oikealla ajokaistalla.
Kun järjestelmä havaitsee, että auto ylittää kaistaviivan tahattomasti, se ilmoittaa tilanteesta kuljettajalle LCD-näytöllä ja varoitusäänellä ja tekee vastaohjausliikkeen pitääkseen auton kaistalla.

⚠ VAROITUS

- **Kuljettaja on vastuussa tarkkaavaisuudestaan ja auton turvallisesta ajamisesta.**
- **Älä käännä ohjauspyörää äkkinäisesti, kun järjestelmä avustaa ohjauspyörän ohjauksessa.**
- **Aktiivinen kaistavahti estää kaistaviivan tahattoman ylittämisen suorittamalla pieniä vastaohjausliikkeitä. Järjestelmä on kuitenkin vain avustava toiminto, eikä ohjauspyörää aina ohjata. Kuljettajan tulisi ajaessaan kiinnittää huomiota ohjauspyörään.**
- **Aktiivisen kaistavahdin toiminta voi estyä tai se saattaa toimia epäasianmukaisesti tien kunnosta ja ympäristöstä riippuen. Ole ajaessasi aina varovainen.**

⚠ VAROITUS

- **Älä pura etukameraa väliaikaisesti sävytetyn ikkunan asentamista varten tai kiinnittääksesi ikkunaan pinnoitteita tai lisävarusteita. Jos purat kameran ja kokoat sen uudelleen, tarkastuta järjestelmä valtuutetussa Kia-liikkeessä mahdollista kalibrointia varten.**
- **Jos vaihdat tuulilasin, etukameran tai niihin liittyviä ohjauspyörän osia, tarkastuta järjestelmä valtuutetussa Kia-liikkeessä mahdollista kalibrointia varten.**
- **Järjestelmä havaitsee kaistaviivat etukameralla ja tekee ohjausliikkeet sen perusteella, joten se ei mahdollisesti toimi oikein, jos kaistaviivat eivät erotu selvästi. Ole aina tarkkaavainen ja keskittynyt järjestelmää käyttäessäsi.**
- **Kun kaistamerkintöjä on vaikea havaita, noudata "Huomautus kuljettajalle" -osion ohjeita.**
- **Älä poista tai vaurioita aktiiviseen kaistavahtiin liittyviä osia.**

(Jatkuu)

(Jatkuu)

- **Älä aseta kojelaudan päälle valoa heijastavia esineitä kuten peilejä, valkoista paperia tms. Aktiivinen kaistavahti ei mahdollisesti toimi oikein, jos auringonvalo heijastuu sen kamera-anturiin.**
- **Et ehkä kuule aktiivisen kaistavahdin varoitusääntä, jos audiolaitteisto on liian kovalla.**
- **Kun muita äänimerkkejä kuten turvavöiden varoitusääni on käytössä ja ne ohittavat aktiivisen kaistavahdin hälytysjärjestelmän, aktiivisen kaistavahdin varoitusääntä ei ehkä anneta.**
- **Jos ajonopeus on korkea, avustavan ohjauksen vääntövoima ei riitä auton pitämiseen kaistalla. Tällöin auto saattaa poistua kaistaltaan. Noudata nopeusrajoituksia aktiivista kaistavahtia käyttäessäsi.**
- **Jos kiinnität esineitä ohjauspyörään, järjestelmä ei ehkä avusta ohjauksessa.**
- **Jos kiinnität esineitä ohjauspyörään, hands off -hälytys ei ehkä toimi kunnolla.**

Aktiivisen kaistavahdin toiminta

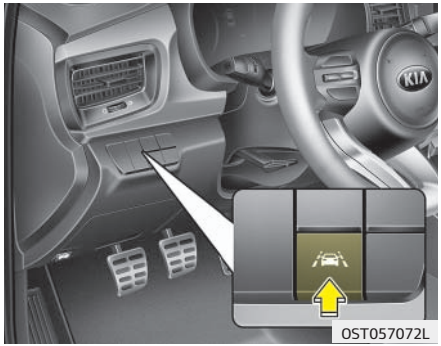

Aktiivisen kaistavahdin kytkeminen käyttöön / pois käytöstä:
Kun virtalukko on ON-asennossa, aktiivinen kaistavahti kytkeytyy automaattisesti. Merkkivalo ( ) syttyy mittaristossa valkoisena. Jos painat mittaristossa tai kuljettajan vasemmalla puolella olevaa aktiivisen kaistavahdin painiketta, järjestelmä kytkeytyy pois päältä ja mittariston näytön merkkivalo sammuu.
Merkkivalon väri muuttuu aktiivisen kaistavahdin tilan mukaan.

- Valkoinen: Anturi ei havaitse kaistamerkintöjä tai ajonopeus on alle 60 km/h.
- Vihreä: Anturi havaitsee kaistamerkinnät ja järjestelmä voi kääntää ohjauspyörää.

Aktiivisen kaistavahdin aktivoituminen

- Jos haluat nähdä aktiivisen kaistavahdin näytön LCD-näytössä, valitse ASSIST-tila ( ).
- Lisätietoja on luvun 4 kohdassa "Mukautettavien asetusten tila".

- Jos aktiivisen kaistavahdin aktivoitumisen jälkeen molemmat kaistamerkinnät tunnistetaan, ajonopeus on yli 60 km/h ja kaikki aktivoitumisen ehdot täyttyvät, vihreä ohjauspyörän merkkivalo syttyy ja ohjauspyörää ohjataan.

⚠ VAROITUS

Aktiivinen kaistavahti (LKA) on järjestelmä, joka pyrkii avustamaan kuljettajaa kaistalla pysymisessä. Kuljettajan tulee tästä huolimatta pitää auto oikealla ajokaistalla eikä luottaa järjestelmän virheettömään toimintaan.

Jos ajonopeus on yli 60 km/h ja järjestelmä havaitsee kaistamerkinnät, väri muuttuu harmaasta valkoiseksi.

Varoitus

Jos auto poistuu kaistalta, ylitetty kaistamerkintä vilkkuu LCD-näytössä ja kuuluu äänimerkki.

❋ Tuntoaistiin perustuva varoitus
Jos auto poistuu kaistalta, ylitettävä kaistaviiva vilkkuu LCD-näytöllä ja ohjauspyörässä tuntuu värinävaroitus.

Kun alla olevat ehdot täyttyvät, kaistavahti voi avustaa ohjausta.

- Ajonopeus on yli 60 km/h.
- Kaistavahti tunnistaa molemmat kaistamerkinnät.
- Auto on kaistamerkintöjen välissä.

Jos aktiivinen kaistavahti voi avustaa ohjauksessa, vihreä ohjauspyörän merkkivalo syttyy.
Jos auto poistuu kaistalta siksi, että avustimen ohjausvoima ei ole riittävä, kaistalta poistumisen suunnan puoleinen kaistamerkintä vilkkuu ja kuuluu varoitusääni.

OYB078129L

Pidä kädet ohjauspyörällä (kun kaistavahti on aktivoitunut)
Järjestelmä varoittaa kuljettajaa, jos hän päästää usean sekunnin ajaksi irti ohjauspyörästä aktiivisen kaistavahdin ollessa käytössä.

⚠ VAROITUS

- **Varoitusviesti saattaa ilmestyä myöhässä riippuen tieolosuhteista. Pidä kädet jatkuvasti ohjauspyörällä ajon aikana.**
- **Jos pidät ohjauspyörästä kiinni kevyesti, järjestelmä saattaa antaa hands off -varoituksen, sillä aktiivinen kaistavahti käsittelee tilannetta samoin kuin jos et pitäisi kiinni ohjauspyörästä.**

Varoitusvalot ja viestit

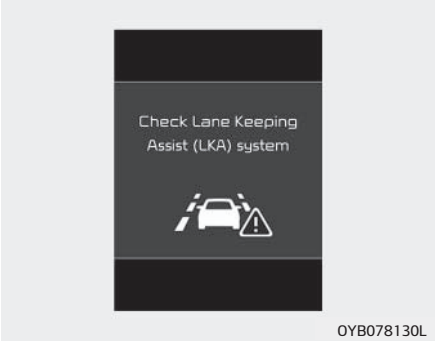

OYB078130L

Tarkista aktiivinen kaistavahti (LKA)

Kuulet varoitusäänen ja näytöllä näkyy aktiivisen kaistavahdin (keltainen) vikamerkkivalo, jos järjestelmässä on toimintahäiriö. Tarkistuta järjestelmä tässä tapauksessa ammattihuoltoliikkeessä. Suosittelemme käyntiä valtuutetulla Kia-jälleenmyyjällä tai huollon yhteistyökumppanilla.

⚠ VAROITUS

- **Kuljettaja on vastuussa tarkkojen ohjausliikkeiden suorittamisessa.**
- **Kuljettaja voi ohjata autoa, vaikka järjestelmä on tekemässä ohjausliikettä.**
- **Kytke järjestelmä pois päältä seuraavissa olosuhteissa:**
  - **huonoissa sääolosuhteissa**
  - **huonoissa tieolosuhteissa**
  - **Jos sinun pitää tehdä toistuvia ohjausliikkeitä.**
  - **Kun vedetään toista ajoneuvoa tai perävaunua**
- **Ohjauspyörän kääntäminen saattaa tuntua raskaammalta, kun järjestelmä on aktivoitunut.**

Järjestelmä poistuu käytöstä, kun:

- Vaihdat kaistaa suuntavilkkua käyttäen.
  - Käytät suuntavilkkua kaistan vaihtamiseksi.
  - Jos vaihdat kaistaa käyttämättä suuntavilkkua, ohjauspyörää saatetaan ohjata järjestelmän toimesta.
- Aktiivinen kaistavahti voi siirtyä ohjauksen avustustilaan, kun auto on lähellä kaistan keskiosaa, kun järjestelmä käynnistetään tai kaistaa vaihdetaan. Aktiivinen kaistavahti ei voi auttaa ohjauksessa, jos auto seuraa kaistaviivaa jatkuvasti liian lähellä ennen siirtymistä avustustilaan.
- Ajonvakautusjärjestelmä (ESC) tai ajovakauden hallintajärjestelmä (VSM) toimii aktiivisesti.
- Järjestelmä ei voi avustaa ohjausta, kun ajetaan jyrkkään kaarteeseen suurella ajonopeudella.
- Järjestelmä ei voi avustaa ohjausta, kun ajonopeus on alle 60 km/h tai yli 200 km/h.
- Järjestelmä ei voi avustaa ohjausta, kun kaistaa vaihdetaan äkillisesti.
- Järjestelmä ei voi avustaa ohjausta, kun jarrupoljinta painetaan äkillisesti.
- Järjestelmä ei voi avustaa ohjausta, kun kaista (tai tien leveys) on erittäin leveä tai kapea.
- Järjestelmä ei voi avustaa ohjausta, kun vain yksi kaistamerkintä tunnistetaan.
- Kaistamerkintöjä on enemmän kuin kaksi (esim. tietyöalueella).
- Kaarteen säde on liian pieni.
- Kun käännät ohjauspyörää äkillisesti, aktiivinen kaistavahti poistuu väliaikaisesti käytöstä.
- Kun ajetaan jyrkässä mäessä.

Kuljettajan huomio

Kuljettajan on oltava varuillaan alla mainituissa tilanteissa, sillä järjestelmä ei ehkä toimi asianmukaisesti, kun kaistamerkintöjen tunnistus on heikkoa tai rajoittunutta:

Kun kaistan ja tien kunto on heikko

- Kaistaviiva ei erotu selvästi tiestä tai se on pölyn tai hiekan peitossa.
- Kun kaistamerkinnän väri ei erotu kunnolla tienpinnasta.
- Tiessä on kaistaviivaa muistuttava merkki.
- Kaistamerkintä on epäselvä tai kulunut.
- Kaistojen lukumäärä kasvaa/vähenee tai kaistaviivat risteävät (ajettaessa tietullin läpi tai kaistojen jakautuessa/yhdistyessä).
- Kaistaviivoja on enemmän kuin kaksi.
- Kaistamerkintä on erittäin kapea tai leveä.
- Kaistaviiva ei ole näkyvissä lumen, sateen, lian, lätäkön tai muun syyn johdosta.
- Kaistaviivalla on esimerkiksi keskikorokkeen, suojakaiteen tai meluesteen varjo.
- Kaistamerkintä on monimutkainen tai se on korvattu muulla rakenteella esimerkiksi tietyöalueella.
- Tiessä on suojatiemerkintöjä tai muita symboleita.
- Kaista katoaa yhtäkkiä, kuten esimerkiksi risteyksessä.
- Tunnelin kaistamerkinnän päällä on likaa, öljyä tms.
- Ajokaista (tai tie) on erittäin kapea tai leveä.

Ulkoisten olosuhteiden vaikutuksesta

- Ulkovalon määrä muuttuu äkillisesti esim. ajettaessa tunneliin tai sieltä pois tai ajettaessa sillan alta.
- Ajovalot eivät ole päällä pimeällä tai tunnelissa.
- Tiellä on kaistanjakaja.
- Esim. katulampun, auringon tai vastaantulevan auton valo heijastuu tien pinnalla olevasta vedestä.
- Kun kirkas valo paistaa vastakkaiseen suuntaan ajosuuntaasi nähden.
- Tien pinta ei ole tasainen.
- Kun edellä ajava auto on erittäin lähellä tai peittää kaistaviivan.
- Kun ajat jyrkässä mäessä tai kaarteessa.
- Auto tärisee voimakkaasti.
- Lämpötila sisäpeilin lähellä on erittäin korkea suoran auringonpaisteen tms. vuoksi.

Kun näkyvyys eteen on huono

- Linssi tai tuulilasi on jonkin aineen peitossa.
- Anturi ei havaitse kaistamerkintää sumun tai rankan vesi- tai lumisateen takia.
- Tuulilasi on huurtunut matkustamon ilmankosteudesta.
- Kojelaudan päällä on jotakin tms.

⚠ VAROITUS

Aktiivinen kaistavahti (LKA) on järjestelmä, joka pyrkii avustamaan kuljettajaa kaistalla pysymisessä. Kuljettaja ei saa kuitenkaan luottaa yksinomaan järjestelmään, vaan häneltä edellytetään aina turvallista ajotapaa ja tarkkuutta.

KUOLLEEN KULMAN VAROITUSJÄRJESTELMÄ (BCW) (JOS VARUSTEENA)

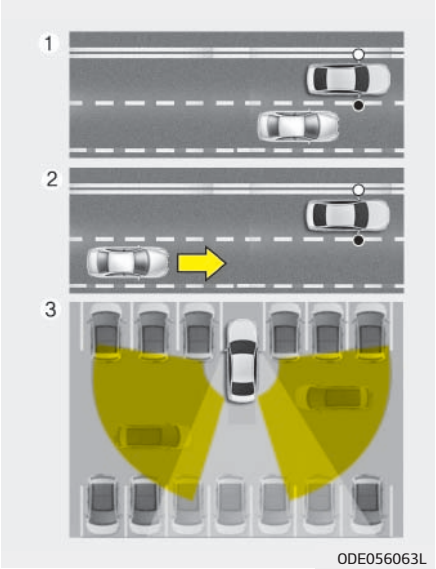

Kuolleen kulman törmäysvaroitin (BCW) käyttää tutka-anturia kuljettajan varoittamiseen ajon aikana.
Se tarkkailee auton takana sivussa olevaa aluetta ja ilmoittaa tiedot kuljettajalle.

1. Kuolleen kulman törmäysvaroitin (BCW)
   Tunnistusalue riippuu ajonopeudestasi. Jos ajonopeutesi on vähintään 10 km/h suurempi kuin muiden lähellä ajavien ajoneuvojen, varoitusta ei anneta.
2. Kaistanvaihtoavustin (LCA)
   Kun toinen auto lähestyy autoasi suurella nopeudella, annetaan varoitus.
3. Risteävän liikenteen varoitin (RCCW)
   Kun peruutat, anturi tunnistaa vasemmalta ja oikealta lähestyvät ajoneuvot ja varoittaa sinua niistä.

⚠ VAROITUS

- **Ota aina huomioon ajo-olosuhteet odottamattomien tilanteiden varalta ajon aikana, vaikka kuolleen kulman varoitusjärjestelmä (BCW) on käytössä.**
- **Kuolleen kulman varoitusjärjestelmä (BCW) on vain kuljettajaa avustava toiminto. Älä luota pelkästään järjestelmään, vaan ole aina tarkkaavainen ja aja turvallisesti.**

Kuolleen kulman varoitusjärjestelmä (BCW) ja kaistanvaihtoavustin (LCA)

Toimintaedellytykset

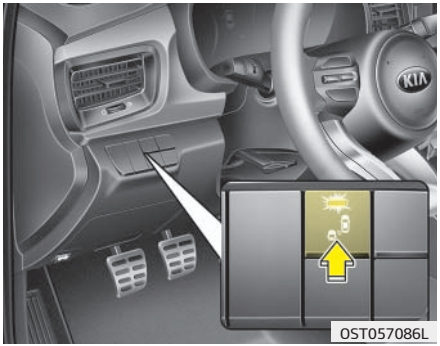

Kytkimen merkkivalo syttyy, kun kuolleen kulman törmäysvaroittimen kytkintä painetaan virtalukon ollessa ON-asennossa. Jos ajonopeus ylittää 30 km/h, järjestelmä kytkeytyy päälle.
Jos painat painiketta uudelleen, kytkimen merkkivalo ja järjestelmä sammutetaan.
Jos virtalukko käännetään ensin OFF-asentoon ja sitten ON-asentoon, järjestelmä palautuu moottorin sammutusta edeltävään toimintatilaan.

Kytke järjestelmä pois käytöstä painamalla painiketta, kun et halua käyttää järjestelmää.
Kun järjestelmä kytketään käyttöön sivutaustapeilin varoitusvalo syttyy 3 sekunnin ajaksi.

Varoitustapa

Järjestelmä aktivoituu seuraavissa tilanteissa:

1. Järjestelmä on kytkettynä käyttöön
2. Ajonopeus on yli 30 km/h
3. Auton takana havaitaan muita ajoneuvoja

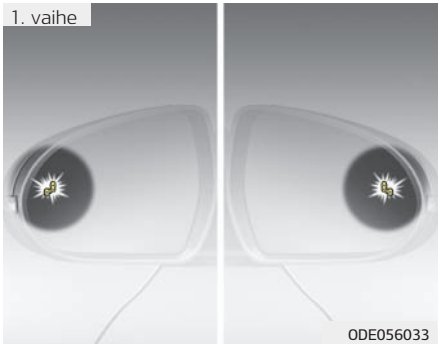

Jos järjestelmä havaitsee ajoneuvon tunnistusalueella, sivutaustapeilin varoitusvalo syttyy.
Jos havaittu auto ei ole tunnistusalueella, varoitus kytketään pois päältä.

Toisen vaiheen hälytys kytkeytyy, kun:

1. Ensimmäisen vaiheen varoitusvalo palaa
2. Suuntavalo on kytketty kaistan vaihdon merkiksi

Kun toisen vaiheen varoitus aktivoituu, ulkopeilin varoitusvalo alkaa vilkkua ja hälytysääni kuuluu.
Jos siirrät suuntavilkkukytkimen alkuperäiseen asentoonsa, toisen tason hälytys kytketään pois päältä.
- Toisen vaiheen hälytys voi kytkeytyä.

- Hälytyksen kytkeminen päälle:

  Siirry LCD-näytön mukautettavien asetusten tilaan ➞ Driver Assistance (Kuljettajaa avustavat järjestelmät) ja valitse "Sound for BCW (Blind-Spot Collision Warning)" (Kuolleen kulman varoittimen varoitusääni).

- Hälytyksen kytkeminen pois päältä:

  Siirry LCD-näytön mukautettavien asetusten tilaan ➞ Driver Assistance (Kuljettajaa avustavat järjestelmät) ja poista valinta kohdasta "Sound for BCW (Blind-Spot Collision Warning)" (Kuolleen kulman varoittimen varoitusääni).

⚠ HUOMIO

Hälytystoiminto varoittaa kuljettajaa. Poista toiminto käytöstä ainoastaan, jos se on välttämätöntä

Tunnistusanturi

Anturit sijaitsevat takapuskurin sisällä. Pidä takapuskuri aina puhtaana, jotta järjestelmä toimii asianmukaisesti.

Varoitusviesti

Varoitusviesti "Blind-Spot Collision Warning (BCW) system disabled. Radar blocked" (Kuolleen kulman varoitusjärjestelmä pois käytöstä, anturi peittynyt) tulee näytölle ilmoittamaan kuljettajalle, että takapuskurissa on likaa tai että lämpötila sen läheisyydessä on korkea. Järjestelmä kytkeytyy pois käytöstä automaattisesti, ja kytkimen varoitusvalo sammuu.
Puhdista takapuskuri liasta.

Järjestelmän normaali toiminta palautuu noin 10 minuutin kuluttua puskurin puhdistuksesta.
Jos järjestelmä ei toimi normaalisti, vaikka lika ja vieraat aineet olisi poistettu, toimita autosi valtuutettuun Kia-huoltoon järjestelmän tarkastamiseksi. Suosittelemme käyntiä valtuutetulla Kia-jälleenmyyjällä tai huollon yhteistyökumppanilla.
Viesti saattaa tulla, vaikka takapuskurin päällä ei olisi mitään, esimerkiksi jos ajetaan avoimessa maastossa kuten aavikolla, missä ei ole riittävästi tietoja toimintaa varten.
Tämä viesti saattaa ilmaantua myös kovalla sateella tai veden roiskuessa tiestä.
Tässä tapauksessa autoa ei tarvitse huoltaa.

Jos järjestelmä ei toimi asianmukaisesti, siitä ilmoitetaan viestillä "Check Blind-Spot Collision Warning (BCW) system" (Tarkista kuolleen kulman varoitusjärjestelmä) ja kytkimen valo sammuu. Järjestelmä kytkeytyy automaattisesti pois käytöstä.

Tarkistuta järjestelmä tässä tapauksessa ammattihuoltoliikkeessä. Suosittelemme käyntiä valtuutetulla Kia-jälleenmyyjällä tai huollon yhteistyökumppanilla.

RCCW (Risteävän liikenteen varoitusjärjestelmä)

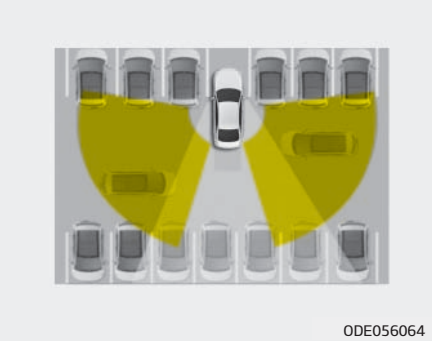

Kun peruutat autollasi pysäköintipaikasta, anturi tunnistaa vasemmalta ja oikealta lähestyvät ajoneuvot ja antaa niistä tiedot kuljettajalle.

Toimintaedellytykset

- Siirry LCD-näytön mukautettavien asetusten tilaan ➞ Driver Assistance (Kuljettajaa avustavat järjestelmät) ➞ Rear Collision Warning (Törmäysvaroitus) ja valitse "Rear Cross-Traffic Collision Warning" (Risteävän liikenteen varoitus). Järjestelmä kytkeytyy valmiustilaan.
- Valitse Rear Cross-Traffic Collision Warning (Risteävän liikenteen varoitus) -kohta uudelleen kytkeäksesi järjestelmän pois päältä.
- Jos moottori sammutetaan ja käynnistetään uudelleen, risteävän liikenteen varoitusjärjestelmä palaa tilaan, jossa se oli ennen moottorin sammuttamista. Kytke risteävän liikenteen varoitusjärjestelmä pois päältä, kun sitä ei käytetä.
- Järjestelmä toimii, kun ajonopeus on alle 10 km/h ja vaihteenvalitsin on R-asennossa (peruutus).
- Risteävän liikenteen varoitusjärjestelmän tunnistusetäisyys on n. 0,5–20 m suunnasta riippuen. Jos lähestyvän ajoneuvon nopeus on 4–36 km/h tunnistusalueella, varoitus on päällä. Järjestelmän tunnistusetäisyys riippuu kuitenkin olosuhteista. Tarkkaile aina auton ympäristöä.

Varoitustapa

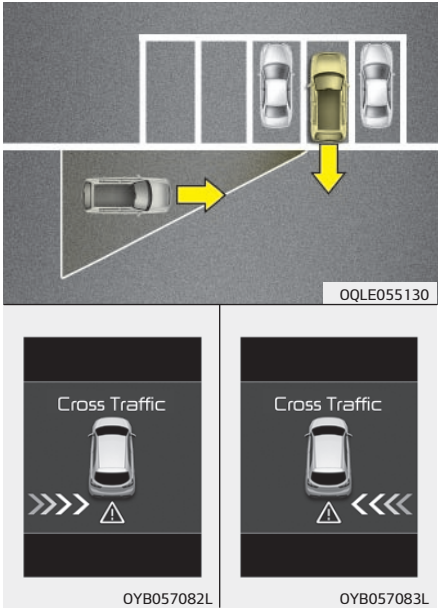

- Jos anturit havaitsevat lähestyvän ajoneuvon, kuuluu äänimerkki ja varoitusvalo vilkkuu sivupeilissä.
- Varoitus peruuntuu, jos havaittu ajoneuvo on tunnistusalueen ulkopuolella, liikkuu vastakkaiseen suuntaan tai liikkuu hitaasti.
- Ulkoiset tekijät ja olosuhteet voivat häiritä järjestelmän toimintaa, joten kiinnitä ympäristöön aina huomiota.

❊ Jos puskuri on jommalla kummalla puolella kaiteen tai toisen ajoneuvon peitossa, järjestelmän tunnistuskyky saattaa heikentyä.

⚠ VAROITUS

- **Ulkopeilin varoitusvalo syttyy aina, kun järjestelmä havaitsee takasivulla ajoneuvon.**

  Törmäysvaaran vuoksi tarkkaile myös auton ympäristöä varoitusvalon lisäksi.
- **Vaikka autossasi on kuolleen kulman varoitusjärjestelmä, se ei korvaa turvallista ajotapaa. Älä luota pelkästään järjestelmään, vaan tarkista tilanne aina itse ennen kaistan vaihtamista.**

  Tietyissä olosuhteissa järjestelmä ei varoita kuljettajaa. Tarkkaile auton ympäristöä aina ajon aikana.

⚠ HUOMIO

- **Järjestelmä ei ehkä toimi asianmukaisesti, jos puskuri on vaihdettu tai jos anturin lähellä olevalla alueella on tehty korjauksia.**
- **Tunnistusalue vaihtelee tien leveyden mukaan. Kapealla tiellä järjestelmä voi tunnistaa viereistä seuraavalla kaistalla liikkuvan ajoneuvon.**
- **Jos tie on kovin leveä, järjestelmä ei ehkä tunnista viereisellä kaistalla ajavia ajoneuvoja.**
- **Järjestelmä voi kytkeytyä pois käytöstä alueella, jossa on voimakasta sähkömagneettista säteilyä.**

Olosuhteet, joissa järjestelmää ei voida käyttää

Sivutaustapeilin varoitus ei mahdollisesti toimi seuraavissa olosuhteissa:

- Sivutaustapeilin kuori on vaurioitunut tai likainen.
- Ikkuna on likainen.
- Ikkunoissa on erittäin tumma sävylasi.

Kuljettajan huomio

Kuljettajan pitää olla erityisen varovainen seuraavissa tilanteissa, koska järjestelmä ei mahdollisesti havaitse muita ajoneuvoja tai esteitä:

- Tie on mutkainen, tai autolla ajetaan maksuportista.
- Anturi on veden, lumen tai mudan peitossa.
- Takapuskurissa on anturin edessä esimerkiksi tarra, puskurisuojus tai pyöräteline.
- Takapuskurissa on vaurio, tai anturi on siirtynyt pois alkuperäiseltä paikaltaan.
- Auton korkeus on muuttunut merkittävästi esimerkiksi raskaan kuorman tai väärän rengaspaineen takia.
- Ajo-olosuhteet ovat huonot esim. rankkasateen tai lumikuuron vuoksi.
- Auton lähellä on kiinteä este, esimerkiksi suojakaide.
- Auton lähellä on suurikokoinen ajoneuvo, esimerkiksi bussi tai kuorma-auto.
- Auton lähellä on moottori- tai polkupyörä.
- Auton lähellä on matala perävaunu.
- Auton viereinen ajoneuvo lähtee liikkeelle samanaikaisesti ja samalla ajonopeudella.
- Toinen ajoneuvo ohittaa auton erittäin suurella ajonopeudella.
- Kaistanvaihdon aikana.
- Alamäessä tai epätasaisella tienpinnalla.
- Toinen ajoneuvo ajaa hyvin lähellä takana.
- Autolla vedetään perävaunua tai traileria.
- Takapuskurin pinta on erittäin lämmin tai kylmä.
- Muut autot, seinät tai pysäköintihallin pilarit peittävät anturien tunnistusalueen.
- Havaittu ajoneuvo liikkuu samaan aikaan taaksepäin, kun peruutat autoasi.
- Tunnistusalueella on kapea tai matala este, kuten ostoskärryt tai lastenrattaat.
- Toinen ajoneuvo on matala, esimerkiksi urheiluauto.
- Autosi lähellä on muita ajoneuvoja.
- Kun viereisellä kaistalla oleva auto siirtyy seuraavalle kaistalle tai kahden kaistan päässä oleva ajoneuvo siirtyy viereiselle kaistalle.
- Ajetaan kapealla tiellä, jonka varrella on paljon kasvillisuutta.
- Ajetaan märällä tienpinnalla.

KULJETTAJAN VIREYSTILAN VALVONTAJÄRJESTELMÄ (DAW) (JOS VARUSTEENA)

Kuljettajan vireystilan valvontajärjestelmä varoittaa kuljettajaa väsymisen tasosta tai epätarkasta ajotavasta.

Järjestelmän asetukset ja aktivointi

Järjestelmän asetukset

- Kun auto toimitetaan tehtaalta, kuljettajan vireystilan valvontajärjestelmä on oletusarvoisesti kytketty pois käytöstä.
- Kuljettajan vireystilan valvontajärjestelmä kytketään käyttöön käynnistämällä moottori ja valitsemalla LCD-näytössä User Settings (käyttäjäasetukset) ➟ Driver Assistance (kuljettajaa avustavat järjestelmät) ➟ Driver Attention Warning (kuljettajan vireystilan valvontajärjestelmä) ➟ Off/Normal/High (pois käytöstä / normaali / korkea).
- Kuljettaja voi valita vireystilan valintajärjestelmän toimintatilan.
  - Off (pois päältä): kuljettajan vireystilan valvontajärjestelmä on kytketty pois käytöstä.
  - Normal: kuljettajan vireystilan valvontajärjestelmä varoittaa kuljettajaa väsymisen tasosta tai epätarkasta ajotavasta.
  - High (korkea): Kuljettajan vireystilan valvontajärjestelmä varoittaa kuljettajaa väsymisen tasosta tai epätarkasta ajotavasta aiemmin kuin normaalitilassa.
- Valitut kuljettajan vireystilan valvontajärjestelmän asetukset eivät poistu muistista, kun moottori käynnistetään uudelleen.

Kuljettajan vireystason osoitus

■ Järjestelmä poiskytketty

OYB057087L

■ Huolellinen ajotapa

OYB057078L

■ Epätarkka ajotapa

OYB057077L

- Kuljettaja voi tarkkailla omaa ajokuntoaan LCD-näytön osoituksen avulla.

  Kuljettajan vireystilan valvontajärjestelmän näyttö tulee näkyviin, kun valitaan LCD-näytöltä valitaan ASSIST Mode -välilehti (), jos järjestelmä on aktivoitunut. (Lisätietoja on luvun 4 kohdassa "LCD-näytön tilat".)
- Kuljettajan vireystila esitetään näytössä asteikolla 1–5. Pienempi luku tarkoittaa heikompaa vireystilaa.
- Osoitus pienenee, jos kuljettaja ei pidä taukoa tietyn ajan kuluessa.
- Osoitus suurenee, kun järjestelmä tulkitsee kuljettajan ajotapaa aktiivisesti tietyn ajan kuluessa.
- Kun kuljettaja kytkee järjestelmän päälle ajon aikana, se näyttää edellisen tauon ja tason.

Pidä tauko

- "Consider taking a break" (sinun kannattaa pitää tauko) -viesti tulee LCD-näyttöön ja varoitusmerkkiääni ilmoittaa kuljettajalle, että hänen kannattaa pitää tauko, kun vireystaso on laskenut alle 1:n.
- Kuljettajan vireystilan valvontajärjestelmä ei ehdota taukoa, jos kokonaisajoaika on alle 10 minuuttia.

Järjestelmän nollaus

- Kun kuljettaja nollaa kuljettajan vireystilan valvontajärjestelmän, edellisen tauon ajaksi asetetaan 00:00 ja kuljettajan vireystasoksi 5 (erittäin virkeä).
- Vireystilan valvontajärjestelmän arvoksi asetetaan 00:00 ja kuljettajan vireystasoksi 5 seuraavissa tilanteissa:
  - Moottori on sammutettu.
  - Kuljettaja avaa turvavyön ja kuljettajan oven.
  - Moottori on käynyt 10 minuuttia joutokäyntiä.
- Kuljettajan vireystilan valvontajärjestelmä kytkeytyy takaisin käyttöön, kun kuljettaja lähtee ajamaan.

Järjestelmän valmiustila

Kuljettajan vireystilan valvontajärjestelmä siirtyy valmiustilaan ja Standby-näyttö näkyy seuraavissa tilanteissa:
- Kamera ei tunnista kaistoja.
- Ajonopeus on alle 60 km/h tai yli 200 km/h.

Järjestelmän toimintahäiriö

Kun näyttöön tulee "Check Driver Attention Warning (DAW) system" -viesti (Tarkista kuljettajan vireystilan valvontajärjestelmä), järjestelmä ei toimi asianmukaisesti. Tarkastuta auto tässä tapauksessa ammattihuoltoliikkeessä. Suosittelemme käyntiä valtuutetulla Kia-jälleenmyyjällä tai huollon yhteistyökumppanilla.

⚠ VAROITUS

- **Kuljettajan vireystilan valvontajärjestelmä on kuljettajaa avustava toiminto, eikä se korvaa turvallista ajotapaa. Kuljettajan vastuulla on ajaa aina varovasti ja huomioida odottamattomien tilanteiden mahdollisuus. Tarkkaile liikennetilannetta jatkuvasti.**
- **Järjestelmä voi ehdottaa tauon pitämistä kuljettajan ajotavan mukaan, vaikka hän ei tuntisi väsymystä.**
- **Väsyneen kuljettajan on pidettävä taukoja, vaikka kuljettajan vireystilan valvontajärjestelmä ei ehdotasitä.**

✻ HUOMAUTUS

Kuljettajan vireystilan valvontajärjestelmä hyödyntää tuulilasissa olevaa kamera-anturia. Jotta kamera-anturi pysyy hyvässä kunnossa, noudata seuraavia ohjeita:

- Tuulilasiin EI SAA kiinnittää lisävarusteita eikä tarroja, eikä tuulilasia saa sävyttää.
- ÄLÄ KOSKAAN aseta kojelaudan päälle mitään valoa heijastavaa (esim. valkoinen paperi, peili). Vähäinenkin heijastus voi aiheuttaa kuljettajan vireystilan valvontajärjestelmän toimintahäiriöitä.
- Vältä ajotilanteita, joissa kamera-anturi uppoaa kokonaan veteen.
- Kamerayksikköä ei saa purkaa, ja sitä pitää suojella iskuilta.

⚠ HUOMIO

Kuljettajan vireystilan valvontajärjestelmä ei toimi oletetulla tavalla seuraavissa tilanteissa, ja järjestelmän hälytyksiä ei aina saada:

- **Kaistaviivan tunnistusjärjestelmä toimii rajallisesti. (Lisätietoja on tämän luvun kohdassa "Aktiivinen kaistavahti (LKA)".)**
- **Autolla ajetaan äkillisiä kiihdytyksiä tehden tai mutkitellen ja esteitä väistellen (esim. tietyömaalla, muita ajoneuvoja tai esteitä väistellen tai kuoppaisella tiellä).**
- **Ajolinjan pitokyky on heikentynyt merkittävästi (mahdollisesti rengaspaineiden vaihtelun, renkaiden epätasaisen kulumisen tai pyöränsuuntauksen aurauksen/harituksen vuoksi).**
- **Autolla ajetaan mutkaisella tiellä.**
- **Autolla ajetaan kuoppaisella tiellä.**
- **Autolla ajetaan tuulisella alueella.**
- **Seuraavat kuljettajaa avustavat järjestelmät säätelevät auton toimintaa:**
  - **Aktiivinen kaistavahti (LKA)**
  - **Automaattinen hätäjarrutusjärjestelmä (FCA)**

⚠ HUOMIO

Kuljettajan vireystilan valvontajärjestelmän varoitusmerkkiäänet voivat peittyä audiojärjestelmän soittoäänen alle, jos äänenvoimakkuus on liian suuri.

TALOUDELLINEN AJAMINEN

Ajotyyli ja ajo-olosuhteet vaikuttavat eniten polttoaineenkulutukseen.
Jokainen näistä tekijöistä vaikuttaa siihen, kuinka monta kilometriä pystyt ajamaan yhdellä polttoainelitralla. Säästät polttoaine- ja korjauskuluissa, kun noudatat seuraavia ohjeita.

- Aja tasaisesti. Kiihdytä maltillisesti. Älä tee rajuja kiihdytyksiä tai kaasu pohjassa vaihteiden vaihtoja, vaan ylläpidä tasaista nopeutta. Vältä tarpeettomia pysähdyksiä (esim. liikennevalot). Pyri säätämään nopeutesi liikenteen mukaan, ettei sinun tarvitsisi muuttaa nopeutta tarpeettomasti. Vältä ruuhkassa ajamista.
  Vältä tarpeettomia jarrutuksia jättämällä sopiva turvaväli edellä ajavaan. Myös jarrupalat kuluvat näin hitaammin.
- Pidä ajonopeus maltillisena. Polttoaineenkulutus kasvaa ajonopeuden noustessa. Ajonopeuden pitäminen maltillisena säästää polttoainetta erityisesti maantiellä.
- Älä aja jalka jarrupolkimella ajon aikana. Se kuluttaa järjestelmiin kuuluvia komponentteja ja lisää polttoaineenkulutusta. Lisäksi jarrut saattavat ylikuumentua, jolloin niiden suorituskyky saattaa heikentyä vaarallisesti.
- Huolla renkaita asianmukaisesti. Pidä rengaspaineet suosituksen mukaisina. Renkaat kuluvat ennenaikaisesti, jos rengaspaine on liian suuri tai liian pieni. Tarkasta rengaspaineet vähintään kuukausittain.
- Varmista että pyörien suuntaus on oikea. Suuntaus saattaa muuttua, kun renkaat osuvat jalkakäytävän reunaan tai kun ajetaan epätasaisella tiellä liian suurella ajonopeudella. Väärin suunnatut renkaat kuluvat ennenaikaisesti ja esimerkiksi polttoaineenkulutus saattaa nousta.
- Pidä autosi hyvässä kunnossa. Säästät huolto- ja polttoainekuluissa, kun huollat autoa luvun 8 huolto-ohjelman mukaisesti. Auton huollontarve kasvaa, jos autoa käytetään vaativissa käyttöolosuhteissa (katso lisätietoja luvusta 8).
- Pidä auto puhtaana. Pidennät autosi käyttöikää pitämällä sen puhtaana ja poistamalla korroosiota aiheuttavan lian mahdollisimman nopeasti. On erityisen tärkeää, että mutaa, likaa, jäätä jne. ei anneta kerääntyä auton alustaan. Alustaan kertynyt materiaali lisää polttoaineenkulutusta ja aiheuttaa korroosiota.
- Lastaa auto kevyesti. Älä kuljeta tarpeetonta kuormaa. Lisäpaino lisää polttonesteenkulutusta.
- Älä anna moottorin käydä joutokäynnillä pidempään kuin on tarpeen. Jos joudut odottamaan (muualla kuin liikenteessä), sammuta moottori ja käynnistä vasta, kun olet valmis lähtemään liikkeelle.
- Auton ei tarvitse antaa lämmetä pitkään. Moottorin käynnistyksen jälkeen anna moottorin käydä 10–20 sekuntia ennen kuin lähdet liikkeelle. Pidennä lämmitysaikaa, kun ulkolämpötila on hyvin matala.
- Älä käytä moottoria liian alhaisilla tai korkeilla kierroksilla. Liian matalilla kierroksilla ajaminen tarkoittaa liian suurella vaihteella ajamista, jolloin moottori meinaa sammua. Vaihda pienemmälle vaihteelle. Moottorin käyntinopeus on liian suuri, kun käyntinopeusmittarin osoitin on punaisella alueella. Vaihda vaihdetta nopeussuositusten mukaisesti.

- Käytä ilmastointilaitetta säästeliäästi. Polttoaineenkulutus kasvaa, kun ilmastointilaitetta käytetään, sillä se saa käyttövoimansa moottorista.
- Polttoaineenkulutus saattaa kasvaa, jos pidät ikkunoita auki ajon aikana.
- Polttoaineenkulutus kasvaa ajettaessa sivu- ja vastatuulessa. Näissä olosuhteissa voit vähentää polttoaineenkulutusta hidastamalla ajonopeutta.

Auton pitäminen hyvässä toimintakunnossa on tärkeää sekä polttoainetalouden että turvallisuuden kannalta. Huollata järjestelmä ammattihuoltoliikkeessä.
Suosittelemme käyntiä valtuutetulla Kia-jälleenmyyjällä tai huollon yhteistyökumppanilla.

⚠ VAROITUS

■ Moottorin sammuttaminen auton liikkuessa

Älä sammuta moottoria alamäessä tai muutoinkaan auton liikkuessa. Jarru- ja ohjaustehostin toimivat normaalisti ainoastaan moottorin ollessa käynnissä. Hyödynnä alamäessä moottorijarrutusta vaihtamalla pienemmälle vaihteelle. Virtaavaimen kääntäminen OFF-asentoon saattaa lisäksi kytkeä ohjauslukon, jolloin autoa ei voi ohjata, ja siten johtaa onnettomuuteen, josta saattaa aiheutua vakavia tai kuolemaan johtavia vammoja.

ERITYISET AJO-OLOSUHTEET

Vaaralliset ajo-olosuhteet

Toimi seuraavasti, kun joudut ajamaan esimerkiksi veden, lumen, jään, mudan tai hiekan peittämällä tienpinnalla:

- Aja varoen ja jätä tavanomaista pidempi turvaväli edellä ajavaan pidemmän jarrutusmatkan varalta.
- Älä tee äkkinäisiä ohjausliikkeitä äläkä paina jarrupoljinta äkillisesti.
- Jos lukkiutumaton jarrujärjestelmä (ABS) ei toimi, "pumppaa" jarrupoljinta kevyesti, eli paina sitä kevyesti ja vapauta se toistuvasti, kunnes auto pysähtyy.

⚠ VAROITUS

■ ABS

Älä "pumppaa" (paina ja vapauta toistuvasti) jarrupoljinta autossa, joka on varustettu lukkiutumattomalla jarrujärjestelmällä (ABS).

- Jos auto pysähtyy lumeen, liejuun tai hiekkaan, käytä kakkosvaihdetta. Paina kaasupoljinta kevyesti, jotta vetävät pyörät eivät pyörisi paikallaan.
- Laita vetävien pyörien alle hiekkaa, suolaa tai muuta pitävää materiaalia, tai asenna niihin lumiketjut.

⚠ VAROITUS

■ Pienemmälle vaihteelle vaihtaminen

Pienemmälle vaihteelle vaihtaminen automaattivaihteistolla/kaksoiskytkinvaihteistolla varustetussa autossa saattaa aiheuttaa onnettomuuden liukkaalla tienpinnalla ajettaessa. Renkaat saattavat menettää pitonsa, kun niiden pyörintänopeus muuttuu yllättäen. Vaihda varovasti pienemmälle vaihteelle ajettaessa liukkaalla tienpinnalla.

Auton kaatumisvaaran vähentäminen

Tämä monikäyttöinen henkilöauto on tyypiltään crossover-malli eli CUV (Crossover Utility Vehicle). Tämäntyyppisten autojen kaatumisriski on suurempi kuin tavallisilla henkilöautoilla. CUV-malleissa on korkeampi maavara ja suhteellisen kapea raideväli, jotka mahdollistavat monipuolisen käytön myös päällystettyjen teiden ulkopuolella. Erityisten rakenteellisten seikkojen takia niiden painopiste on korkeammalla kuin tavallisilla henkilöautoilla. Suuremmasta maavarasta on etuna parempi näkyvyys, jolloin mahdolliset vaaratilanteet voidaan ennakoida paremmin. Katumaasturia ei ole suunniteltu yhtä nopeaan kaarreajoon kuin tavanomaista henkilöautoa – aivan kuten urheiluautoa ei ole suunniteltu maasto-olosuhteisiin. Kuljettajan ja matkustajien on ehdottomasti käytettävä turvavyötä.

Matkustaja, joka ei ole kiinnittänyt turvavyötään, on auton kaatuessa paljon suuremmassa hengenvaarassa kuin matkustaja, joka käyttää turvavyötä. Kuljettaja voi vähentää auton kaatumisvaaraa eri tavoin.

Jyrkkiä käännöksiä ja äkillisiä ohjausliikkeitä tulee välttää mahdollisuuksien mukaan, katolle ei saa kuormata painavia tavaroita eikä autoa saa muunnella millään tavalla.

⚠ VAROITUS

■ Vaihtorenkaat

Käytä aina tämän oppaan renkaita koskevassa luvussa suositeltua rengaskokoa ja -tyyppiä. Muunlaisten renkaiden asentaminen voi heikentää auton turvallisuutta ja suorituskykyä.

Kiinnijuuttuneen auton irrottaminen

Jos auto on juuttunut lumeen, hiekkaan tai liejuun, käännä ohjauspyörää vuorotellen vasemmalle ja oikealle, jotta etupyörien ympärille saadaan liikkumatilaa. Vaihda sitten automaattivaihteistolla/kaksoiskytkinvaihteistolla varustetussa autossa edestakaisin peruutusvaihteen (R) ja minkä tahansa eteenpäinajovaihteen välillä ja käsivalintaisella vaihteistolla peruutusvaihteen ja ykkösvaihteen välillä. Älä kiihdytä voimakkaasti vaan vältä pyörien luistattamista. Jos auto ei irtoa muutaman yrityksen jälkeen, tilaa hinausauto vetämään se irti, ettei moottori ylikuumene eikä vaihteistoon tule vaurioita.

⚠ HUOMIO

Moottori saattaa ylikuumentua, vaihteisto saattaa vaurioitua tai rikkoutua kokonaan ja renkaat saattavat puhjeta, jos juuttunutta autoa yritetään irrottaa tämän käsikirjan ohjeiden mukaisesti liian pitkään.

⚠ VAROITUS

■ Renkaiden luistaminen

Älä anna renkaiden pyöriä tyhjää, erityisesti jos ajonopeus on yli 56 km/h. Renkaat saattavat ylikuumentua ja puhjeta, mistä saattaa aiheutua vammoja sivullisille.

✻ HUOMAUTUS

Kytke ajonvakautusjärjestelmä (ESC) pois päältä, ennen kuin yrität irrottaa juuttunutta autoa.

⚠ VAROITUS

Jos autosi juuttuu lumeen, liejuun, hiekkaan tms., voit yrittää irrottaa auton ajamalla vuorotellen eteen- ja taaksepäin. Varmista, ettei auton ympärillä ole esteitä. Auto saattaa irrotessaan liikkua äkillisesti eteen- tai taaksepäin ja aiheuttaa vammoja tai omaisuusvahinkoja.

Kaarreajo

Vältä vaihteen vaihtamista ja jarrujen käyttöä ajaessasi kaarteessa, erityisesti märällä tienpinnalla. Kaarteessa tulisi kiihdyttää hieman. Näin pidennät renkaiden käyttöikää.

Ajaminen pimeällä

Noudata seuraavia ohjeita ajaessasi pimeällä:

- Koska näkyvyys on pimeällä huono erityisesti valaisemattomilla tieosuuksilla, hidasta ajonopeutta ja säilytä pidempi turvaväli edelläsi ajaviin ajoneuvoihin.
- Säädä peilit niin, että muiden autojen ajovalot eivät heijastu niistä ja haittaa näkyvyyttä.
- Pidä autosi ajovalaisimet puhtaina ja oikein suunnattuina autoissa, joissa ei ole automaattista ajovalojen suuntausta. Likaiset ja väärin suunnatut ajovalot vaikeuttavat huomattavasti näkemistä yöllä.
- Älä katso suoraan vastaantulevien ajoneuvojen valoihin. Saatat sokaistua hetkeksi, ja näön sopeutuminen hämärään saattaa kestää useita sekunteja.

Ajaminen sateessa

Märällä tienpinnalla ajaminen saattaa olla vaarallista, ellei kuljettaja ole varautunut tilanteeseen. Ota seuraavat asiat huomioon:

- Kova sade heikentää näkyvyyttä ja pidentää pysähtymismatkaa, joten ajonopeutta on hiljennettävä.
- Huolla tuulilasinpyyhkimet asianmukaisesti. Vaihda pyyhkimien sulat, kun tuulilasiin jää raitoja tai märkiä alueita.
- Huonokuntoisten renkaiden heikentynyt pitokyky saattaa johtaa onnettomuuteen jarrutettaessa äkillisesti märällä tienpinnalla. Aja ainoastaan hyväkuntoisilla renkailla.
- Kytke ajovalot, jotta muiden on helpompi nähdä autosi.
- Jarrujen komponentit saattavat kastua, jos ajat vesilätäkön yli liian nopeasti. Hidasta ajonopeutta.
- Paina jarrupoljinta kevyesti ajon aikana kunnes jarrut toimivat normaalisti, jos epäilet jarrujen kastuneen.

Ajaminen syvässä vedessä

Ennen kuin ajat veden peittämälle tielle, varmista, ettei vesi ylety pyörännavan yläpuolelle. Aja hitaasti. Varaudu erityisen pitkään pysähtymismatkaan, sillä jarrujen suorituskyky saattaa heikentyä.
Kun olet ajanut veden peittämällä tiellä, kuivaa jarrut ajamalla hitaasti ja painamalla samalla jarrupoljinta.

Ajaminen maastossa

Aja maastossa varoen, sillä kivet tai puunjuuret voivat vaurioittaa autoa. Tutustu maasto-olosuhteisiin paikassa, johon aiot ajaa, ennen ajoonlähtöä.

Moottoritiellä ajaminen

Renkaat

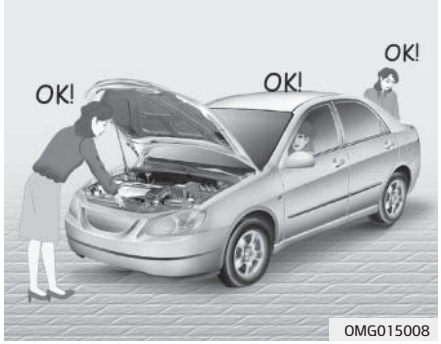

Varmista, että rengaspaineet ovat suositusten mukaiset. Rengas saattaa ylikuumentua ja vaurioitua, jos rengaspaine on liian matala.
Vältä huonokuntoisten renkaiden käyttöä, sillä niiden pitokyky on huono ja ne saattavat rikkoutua äkillisesti.

✻ HUOMAUTUS

Älä koskaan ylitä renkaisiin merkittyä suurinta rengaspainetta.

⚠ VAROITUS

- **Liian matala tai korkea rengaspaine saattaa aiheuttaa rengasrikon, joka saattaa johtaa auton hallinnan vaikeutumiseen tai menettämiseen ja onnettomuuteen, josta saattaa aiheutua vakavia tai kuolemaan johtavia vammoja. Tarkasta aina rengaspaineet ennen ajamista. Suositellut rengaspaineet löydät luvun 9 kappaleesta "Renkaat ja vanteet".**
- **Ajaminen autolla, jonka renkaiden kulutuspinnan urasyvyys on liian pieni on erittäin vaarallista. Saatat menettää auton hallinnan ja joutua onnettomuuteen, josta aiheutuu vakavia tai kuolemaan johtavia vammoja. Vaihda kuluneet renkaat heti kun mahdollista, äläkä asenna niitä enää uudelleen. Tarkasta aina ennen ajamista auton renkaiden kulutuspinta. Lisätietoihin ja kulumisilmaisimiin voit tutustua luvun 8 kappaleessa "Renkaat ja vanteet".**

Polttoneste, jäähdytysneste ja moottoriöljy

Polttoaineenkulutus kasvaa ajonopeuden noustessa. Tarkista jäähdytysnestetaso ja moottorin öljytaso.

Käyttöhihna

Moottori saattaa ylikuumentua, jos käyttöhihna on löystynyt tai vaurioitunut.

AJAMINEN TALVELLA

Normaaliin käyttöön verrattuna talviajo ja vaativat sääolot aiheuttavat nopeampaa osien kulumista ja muita mahdollisia ongelmia. Noudata seuraavia ohjeita minimoidaksesi talviajon aiheuttamia ongelmia:

✻ Kielikohtaiset (islannin- ja bulgariankieliset) talvirenkaita ja rengasketjuja koskevat tiedot ovat luvun 10 liitteessä.

Lumiset tai jäiset olosuhteet

Asenna autoosi talvirenkaat tai lumiketjut ennen syvässä lumessa ajamista. Käytä alkuperäisten renkaiden kokoisia ja tyyppisiä talvirenkaita. Tämän ohjeen noudattamatta jättäminen saattaa heikentää auton turvallisuutta ja ajettavuutta. Älä aja liian suurella ajonopeudella äläkä tee nopeita kiihdytyksiä, älä paina jarrupoljinta äkillisesti tai käänny liian jyrkästi lumen peittämällä tienpinnalla, sillä tämä voi aiheuttaa vaaratilanteen.
Hidasta ajonopeutta hyödyntämällä moottorijarrutusta. Jarrupolkimen painaminen liukkaalla tienpinnalla ajettaessa saattaa johtaa auton hallinnan menettämiseen. Säilytä riittävä turvaväli edellä ajavaan. Paina jarrupoljinta kevyesti. Vaikka lumiketjut parantavat auton etenemiskykyä huomattavasti, ne eivät estä sivuluisuun joutumista.

✻ HUOMAUTUS

Lumiketjujen käyttö saattaa olla kiellettyä joissakin maissa. Perehdy paikalliseen tieliikennelakiin ennen lumiketjujen asentamista.

Talvirenkaat

Autoon asennettavien talvirenkaiden tulee vastata kooltaan ja kantavuudeltaan alkuperäisiä renkaita ja olla tyypiltään vyörenkaat. Vaihda kaikkien pyörien tilalle talvirenkailla varustetut pyörät ohjattavuuden parantamiseksi kaikissa sääolosuhteissa. Muista, että talvirenkaiden tarjoama pito kuivalla tiellä ei ole niin hyvä kuin auton alkuperäisrenkaiden. Aja puhtaallakin tienpinnalla varoen. Pyydä rengasliikkeestä lisätietoja enimmäisajonopeutta koskevista suosituksista.

⚠ VAROITUS

■ Talvirenkaiden koko

Käytä alkuperäisten renkaiden kokoisia talvirenkaita. Vääränkokoisten renkaiden asentaminen saattaa vaikeuttaa auton hallintaa ja heikentää ajoturvallisuutta.

Selvitä mahdolliset nastarenkaiden käyttöä koskevat rajoitukset ennen niiden asentamista.

Lumiketjut

Vyörenkaat saattavat vaurioitua tietyntyyppisten lumiketjujen käytöstä, koska niiden sivut ovat tavanomaista ohuemmat. Käytä mieluummin talvirenkaita. Älä asenna lumiketjuja kevytmetallivanteilla varustettuihin pyöriin, sillä ne saattavat vaurioittaa vannetta. Käytä ainoastaan lumiketjuja, joiden ketjun paksuus on alle 12 mm. Auton takuu ei kata vääränlaisten lumiketjujen käytöstä aiheutuneiden vaurioiden korjaustöitä.
Asenna lumiketjut ainoastaan eturenkaisiin. Tutustu lumiketjuja koskeviin määräyksiin.

⚠ HUOMIO

- **Käytä ainoastaan pyörien koon ja tyypin mukaisia lumiketjuja. Valmistajan takuu ei kata vääränlaisten lumiketjujen käytöstä aiheutuneita kori- ja jousitusvaurioita. Lumiketjut saattavat irrota niiden kiinnityskoukkujen osuessa auton runkoon tai osiin. Käytä ainoastaan SAE-luokan "S" hyväksyttyjä lumiketjuja.**
- **Varmista n. 0,5–1 km:n ajon jälkeen, että lumiketjut on kiinnitetty turvallisesti. Kiristä lumiketjut tai kiinnitä ne uudelleen, jos ne ovat löystyneet.**
- **Vaikka asennetut lumiketjut ovat asianmukaiset, älä tee täyskäännöstä (käännä ohjauspyörää aivan toiseen laitaan) autolla ajaessasi. (Jos teet täyskäännöksen, aja alle 10 km/h nopeudella.)**
- **Jos autossasi on koon 205/55R17-renkaat, älä käytä lumiketjuja, sillä ne voivat vahingoittaa autoa (pyöriä, jousitusta tai koria).**

Lumiketjujen asennus
Noudata lumiketjujen asennuksessa niiden mukana toimitetun asennusoppaan ohjeita ja kiristä ne mahdollisimman tiukalle. Aja tavanomaista hitaammin käyttäessäsi lumiketjuja. Pysäytä auto ja kiristä ketjut, jos kuulet että ne osuvat auton alustaan tai runkoon. Jos ketjujen kiristäminen ei korjaa ongelmaa, vähennä ajonopeutta, kunnes ääni lakkaa. Irrota ketjut heti kun niitä ei enää tarvita.

⚠ VAROITUS

■ Lumiketjujen asentaminen

Pysäköi ennen lumiketjujen asentamista auto tasaiselle alueelle, jossa ei ole liikennettä. Kytke hätävilkut ja aseta varoituskolmio auton taakse. Siirrä vaihteenvalitsin P-asentoon, kytke seisontajarru ja sammuta moottori ennen lumiketjujen asentamista.

⚠ VAROITUS

■ Lumiketjut

- **Lumiketjujen käyttö heikentää auton hallittavuutta merkittävästi.**
- **Älä ylitä 30 km/h tai lumiketjujen valmistajan suosittelemaa ajonopeutta (noudata alhaisinta nopeussuositusta).**
- **Aja varovaisesti ja vältä töyssyjä, kuoppia, tiukkoja käännöksiä tai muita epätasaisuuksia.**
- **Älä tee lukkojarrutuksia tai käänny liian jyrkästi.**

⚠ HUOMIO

- **Vääränkokoiset tai väärin asennetut lumiketjut saattavat vaurioittaa jarruputkia, jousitusta, koria ja pyöriä.**
- **Pysähdy ja kiristä ketjut aina, kun kuulet niiden osuvan auton runkoon.**

Käytä hyvälaatuista etyleeniglykolijäähdytysnestettä

Auton jäähdytysjärjestelmä on täytetty korkealaatuisella etyleeniglykolipohjaisella jäähdytysnesteellä. Jäähdytysjärjestelmässä tulee käyttää vain tämäntyyppistä jäähdytysnestettä, sillä se estää järjestelmän jäätymisen, suojaa sitä korroosiolta ja voitelee vesipumpun osat. Lisää jäähdytysnestettä kappaleen 8 ohjeiden mukaisesti. Testauta jäähdytysnesteen pakkaskestävyys ennen talvea.

Tarkasta akku ja kaapelit

Talvilämpötilat kuormittavat akkujärjestelmää enemmän. Tarkista akun ja akkukaapelien kunto silmämääräisesti kappaleen 8 ohjeiden mukaisesti. Tarkistuta akun lataustila ammattihuoltoliikkeessä. Suosittelemme käyntiä valtuutetulla Kia-jälleenmyyjällä tai huollon yhteistyökumppanilla.

Vaihda moottoriöljy talvilaatuiseen moottoriöljyyn tarpeen mukaan

Hyvin kylmässä ilmastossa tulisi käyttää matalamman viskositeetin omaavaa talvilaatuista moottoriöljyä. Noudata kappaleen 9 suosituksia. Jos et ole varma, minkä tyyppistä öljyä sinun tulisi käyttää, suosittelemme ottamaan yhteyttä valtuutettuun Kia-jälleenmyyjään tai huollon yhteistyökumppaniin.

Tarkasta sytytystulpat ja sytytysjärjestelmä

Tarkasta sytytystulpat kappaleessa 8 annettujen ohjeiden mukaisesti ja vaihda ne tarvittaessa. Tarkista myös, näkyykö sytytysjohdoissa tai muissa sytytysjärjestelmän osissa vaurioita.

Suojaa lukot jäätymiseltä

Suojaa lukot jäätymiseltä suihkuttamalla avaimenreikään hyväksyttyä lukkosulaa tai glyseriiniä. Suihkuta lukkoon lukkosulaa, jos se on jään peittämä. Voit sulattaa jäätyneen lukkomekanismin työntämällä lukkoon kuumennetun avaimen. Käsittele kuumaa avainta varoen.

Käytä hyväksyttyä lasinpesunestettä

Tarkista lasinpesunesteen pakkaskestävyys ja lisää sitä pakkauksen ohjeiden mukaisesti. Talvikäyttöön soveltuvaa pesunestettä on saatavilla Kia-jälleenmyyjillä tai huollon yhteistyökumppaneilla ja useimmilla autotarvikemyyjillä. Älä käytä jäähdytysnestettä lasinpesunesteenä, koska se saattaa vaurioittaa maalipintaa.

Estä seisontajarrun jäätyminen

Seisontajarru saattaa jäätyä tietyissä olosuhteissa, jos se on kytkettynä. Näin voi tapahtua erityisesti, kun lunta tai jäätä on kerääntynyt takapyörien jarrujen lähelle tai ympärille tai jos jarrut ovat kastuneet. Jos on olemassa vaara seisontajarrun jäätymisestä, kytke se vain tilapäisesti siksi aikaa, kun laitat vaihteenvalitsimen asentoon P (automaattivaihteisto/kaksoiskytkinvaihteisto) tai kytket ykkös- tai peruutusvaihteen (käsivaihteisto) ja kiilaat takapyörät siten, ettei auto pääse liikkumaan. Vapauta seisontajarru tämän jälkeen.

Älä anna lumen tai jään kerääntyä alustaan

Pyöräkoteloihin saattaa joissain olosuhteissa kertyä jäätä ja lunta, joka voi haitata ohjausta. Jos ajat vaikeissa talvisissa olosuhteissa, jossa näin saattaa tapahtua, tarkasta säännöllisesti auton alaosat varmistuaksesi siitä, että etupyörät ja ohjaus pystyy toimimaan esteettömästi.

Pidä autossa varusteita hätätilanteen varalle

Pidä autossasi sääolojen edellyttämiä varusteita ja tarvikkeita. Esimerkiksi lumiketjut, hinausköysi, taskulamppu, hätäsoihtu, hiekkaa, lapio, apukäynnistyskaapelit, jääraappa, hansikkaat, suojapeite, haalarit, huopa jne.

PERÄVAUNUN VETÄMINEN (EUROOPASSA)

Jos aiot hinata tai vetää perävaunua autollasi, sinun on ensin tutustuttava maassasi vallitseviin moottoriajoneuvoihin liittyvin määräyksiin.
Säännökset saattavat sisältää tiettyjä perävaunutyyppikohtaisia tai auton hinaamista koskevia määräyksiä. Suosittelemme kysymään neuvoa valtuutetulta Kia-jälleenmyyjältä tai huollon yhteistyökumppanilta.

⚠ VAROITUS

■ Perävaunun vetäminen

Jos sinulla ei ole oikeaa välineistöä ja ajat virheellisesti perävaunua vetäessäsi, voit menettää yhdistelmän hallinnan. Esimerkiksi jarrutta-minen ei saata onnistua lainkaan, jos perävaunu on liian painava. Autossa oleville henkilöille saattaa aiheutua vakavia tai kuolemaan johtavia vammoja. Noudata tässä osassa annettuja ohjeita vetäessäsi perävaunua.

⚠ VAROITUS

■ Painorajoitukset

Varmista ennen perävaunun vetämistä, etteivät sen kokonaismassa, auton kokonaismassa, suurin akselimassa tai perävaunun aisapaino ylitä sallittuja enimmäisrajoja.

⚠ VAROITUS

Muista poistaa moottorin automaattinen sammutus- ja käynnistysjärjestelmä (ISG) ja aktiivinen kaistavahti (LKA) käytöstä, kun vedät perävaunua.

✻ HUOMAUTUS

■ Koskee Eurooppaa

- Taka-akselin suurin akselimassa saa ylittyä korkeintaan 15 % ja kokonaismassa korkeintaan 10 % tai 100 kg (sen mukaan kumpi on pienempi). Ajonopeus ei saa ylittää 100 km/h (M1-luokan henkilöauto) tai 80 km/h (N1-luokan henkilöauto).
- Takarenkaan kuormitusluokan mukainen suurin kuormitus ei saa ylittyä yli 15% henkilöautossa perävaunun vetoaisan aiheuttaman lisäkuormituksen takia. Älä tällöin ylitä 100 km/h ajonopeutta ja takarenkaiden paineen tulisi olla vähintään 20 kPa (0,2 bar) yli tavallisen suosituspaineen (joka käytössä ilman perävaunua).

⚠ HUOMIO

Perävaunun vetäminen ohjeiden vastaisesti saattaa johtaa kalliisiin korjaustöihin, joita auton takuu ei kata. Noudata tässä osassa annettuja ohjeita vetäessäsi perävaunua.

Autollasi voi vetää perävaunua. Tarkista perävaunun yhteensopivuus tämän kappaleen osasta "Perävaunun massa". Perävaunun vetäminen vaikuttaa ajamiseen. Se aiheuttaa muutoksia ohjauksessa, polttoaineen kulutuksessa ja osien kulumisnopeudessa. Perävaunun vetäminen onnistuneesti ja turvallisesti edellyttää oikeanlaisia ja oikein käytettyjä varusteita.
Tämä osa sisältää hyväksi koettuja perävaunun vetämiseen liittyviä neuvoja ja turvallisuusohjeita. Niitä noudattamalla varmistat matkustajien turvallisuuden. Tutustu ohjeisiin huolellisesti ennen perävaunun vetämistä.

Moottorin, vaihteiston, akseliston ja renkaiden kuormitus kasvaa vedettävän lisäpainon takia. Moottorin kierrosnopeus ja kuormitus ovat normaalia korkeammat. Tämä lisäkuormitus tuottaa enemmän lämpöä. Perävaunu lisää myös huomattavasti ilmanvastusta, joka lisää vedettävää kuormaa.

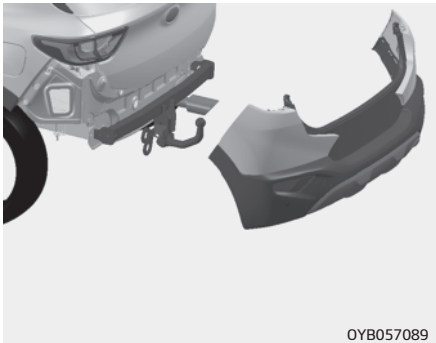

✻ HUOMAUTUS

■ Vetokoukun asennuspaikka

Vetokoukku voidaan asentaa, kun takapuskuri ja takapalkki on poistettu. Takapuskuri tulee asentaa takaisin vetokoukun asentamisen jälkeen.

Vetokoukut

On tärkeää, että vetokoukkuvarusteet ovat oikeantyyppiset. Sivutuuli, ohi ajavat suuret rekat ja huonot tiet ovat eräitä syitä, joiden takia vetokoukun pitää olla kunnollinen. Tässä on joitakin noudatettavia ohjeita:

- Joudutaanko koriin tekemään reikiä vetokoukun asentamiseksi? Reiät pitää sulkea tiiviisti, kun vetokoukku irrotetaan.
  Jos reikiä ei suljeta asianmukaisesti, hengenvaarallista häkäkaasua (CO) sekä vettä ja likaa saattaa päästä auton sisäosiin.
- Auton puskureita ei ole tarkoitettu vetokoukun kiinnityspisteiksi. Älä kiinnitä vuokrakoukkuja tai muita puskurikiinnitteisiä vetokoukkuja. Käytä ainoastaan runkoon asennettavia vetokoukkuja, joissa ei ole puskuriin kiinnitettäviä osia.
- Valtuutetun Kia-jälleenmyyjän tai huollon yhteistyökumppanin lisävarustemallistossa on tarjolla Kia-vetokoukkuja.

Turvavaijerit

Kiinnitä aina turvavaijeri auton ja perävaunun välille. Vedä turvavaijeri perävaunun vetoaisan alitse niin, ettei vetoaisa osu tiehen, jos se irtoaa vetokoukusta.
Tutustu valmistajan toimittamiin turvavaijerin käyttöön liittyviin oheisiin. Noudata turvavaijerin kiinnityksessä valmistajan antamia ohjeita. Säädä turvavaijerin kireys niin, että kääntyminen onnistuu helposti. Älä missään tapauksessa anna turvavaijerin laahata maata.

Jarrulliset perävaunut

Varmista että perävaunun jarrut ovat määräysten mukaiset sekä oikein asennetut ja että ne toimivat oikein.
Jos jarruttoman perävaunun massa kuormattuna on yli suurimman sallitun perävaunumassan, perävaunussa on oltava omat asianmukaiset jarrut. Noudata perävaunun jarrujärjestelmän asennus- ja huolto-ohjeita.

- Älä tee muutoksia autosi jarrujärjestelmään.

⚠ VAROITUS

■ Perävaunun jarrut

Älä vedä jarrullista perävaunua, jos olet epävarma jarrujärjestelmän käyttöönottoon tai asennukseen liittyvistä toimenpiteistä. Älä yritä tehdä asennustoimenpiteitä itse. Teetä työ siihen erikoistuneessa asennusliikkeessä.

Ajaminen perävaunun kanssa

Perävaunun vetäminen edellyttää tietämystä siihen liittyvistä käytännöistä. Tutustu perävaunun vetämiseen ennen julkiselle tielle siirtymistä. Huomioi perävaunun lisäpainon vaikutus ohjattavuuteen ja auton käyttäytymiseen jarrutettaessa. Huomioi myös, että auton ja perävaunun yhdistelmä on huomattavasti pelkkää autoa pidempi ja että sen ohjattavuus on huomattavasti huonompi.
Tarkista vetokoukku ja -aisa, turvavaijerin kiinnitys, sähköliitännät, valot, renkaat ja peilien säädöt ennen liikkeellelähtöä. Jos perävaunussa on sähkötoimiset jarrut, tarkista niiden toimivuus painamalla jarrukytkintä auton ja perävaunun liikkuesssa. Samalla voit tarkistaa sähköliitäntöjen toimivuuden.

Tarkasta ajoittain matkan aikana, että kuormat ovat tiukasti kiinnittyneet ja että valot ja jarrut toimivat edelleen.

Turvaväli

Jätä kaksi kertaa tavanomaista pidempi turvaväli edellä ajavaan, kun vedät perävaunua. Näin vältät todennäköisimmin äkkijarrutusta ja äkillisiä ohjausliikkeitä edellyttävät tilanteet.

Ohittaminen

Varaudu huomattavasti pidempään ohitusmatkaan perävaunua vetäessäsi. Ajoneuvoyhdistelmän pituuden vuoksi sinun täytyy ajaa tavanomaista pidempään ohituskaistalla ennen kuin voit palata ajokaistalle.

Peruuttaminen

Käännä ohjauspyörää yhdellä kädellä sen alareunasta. Liikuta kättäsi vasemmalle, kun haluat kääntää perävaunua vasemmalle. Liikuta kättäsi oikealle, kun haluat kääntää perävaunua oikealle. Peruuta hitaasti ja pyydä toista henkilöä opastamaan sinua auton ulkopuolelta, jos mahdollista.

Kääntyminen

Käänny loivemmin, kun vedät perävaunua. Näin vältät perävaunun ajautumisen tien reunan yli ja osumisen jalkakäytävän reunaan, liikennemerkkeihin, puihin tai muihin esteisiin. Vältä voimakkaita ja äkillisiä ohjausliikkeitä. Kytke suuntavilkku hyvissä ajoin.

Suuntavilkkujen käyttö perävaunua vedettäessä

Autoon tulee liittää perävaunun johtosarja erillisen suuntavilkun käyttöä varten. Vihreä nuolimerkkivalo vilkkuu mittaristossa, kun suuntavilkku on kytketty päälle. Kun perävaunun johtosarja on kytketty oikein, sen suuntavilkut toimivat samanaikaisesti auton vilkkujen kanssa.
Vihreä nuolimerkkivalo vilkkuu mittaristossa, vaikka perävaunun suuntavilkun polttimo olisi palanut. Takanasi ajavat ajoneuvot eivät tuolloin näe suuntavilkkua, vaikka olet kytkenyt sen. Tarkista perävaunun suuntavilkkujen toimivuus ajoittain. Tarkista perävaunun valojen toimivuus aina, kun kytket johtosarjan tai irrotat sen.
Älä yhdistä perävaunun valojärjestelmää suoraan autosi valojärjestelmään. Käytä ainoastaan alkuperäistä perävaunun johtosarjaa.

Pyydä perävaunun liitäntäsarjan asennuksessa apua ammattihuoltoliikkeestä. Suosittelemme käyntiä valtuutetulla Kia-jälleenmyyjällä tai huollon yhteistyökumppanilla.

⚠ VAROITUS

Muun kuin alkuperäisen perävaunun johtosarjan käyttö saattaa vaurioittaa auton sähköjärjestelmää tai aiheuttaa vammoja.

Ajaminen rinteessä

Vähennä nopeutta ja vaihda pienemmälle vaihteelle ennen kuin alat ajamaan pitkää tai jyrkkää alamäkeä. Saatat muuten joutua painamaan jarrupoljinta niin usein, että jarrut ylikuumenevat, jolloin niiden suorituskyky heikkenee.
Moottorin ja vaihteiston ylikuumenemisen ehkäisemiseksi laske ajonopeus noin nopeuteen 70 km/h pitkässä ylämäessä.
Pidä automaatti- /kaksoiskytkinvaihteiston vaihteenvalitsin D-asennossa, kun vedät jarrutonta perävaunua, jonka paino ylittää suurimman sallitun perävaunupainon.
Vaihteisto kuumenee hitaammin D-asennossa ja sen käyttöikä pitenee.

⚠ HUOMIO

- **Kun vedät perävaunua jyrkässä rinteessä (kaltevuus yli 6 prosenttia), kiinnitä erityistä huomiota jäähdytysnesteen lämpötilaan, ettei moottori ylikuumene Jos jäähdytysnesteen lämpömittarin osoitin liikkuu "H (HOT) (tai 130°C / 260°F)" -lukeman puolelle, aja tien sivuun ja pysähdy välittömästi, kun niin on turvallista tehdä ja anna moottorin käydä joutokäynnillä, kunnes se jäähtyy. Jatka ajamista moottorin jäähdyttyä riittävästi.**
- **Sinun on sovitettava ajonopeus perävaunun painon ja ylämäen jyrkkyyden mukaan pienentääksesi moottorin ja vaihteiston ylikuumenemisen mahdollisuutta.**

(Jatkuu)

(Jatkuu)

- **Kaksoiskytkinvaihteistolla varustetuissa autoissa kytkin voi ylikuumentua, kun vedetään perävaunua jyrkkää mäkeä.**
  Kytkimen ylikuumentuessa järjestelmää suojaava turvatoiminto aktivoituu. Turvajärjestelmän toimiessa vaihdeasennon osoitus vilkkuu mittaristossa ja kuuluu varoitusääni.
  LCD-näyttöön tulee toimintoa koskeva varoitusviesti ja ajokäytös voi muuttua epävakaaksi.
  Jos et huomioi varoitusta, auton toiminta muuttuu yhä epävakaammaksi.
  Pysäytä auto tasaiselle paikalle ja paina jarrupoljinta muutaman minuutin ajan, minkä jälkeen autolla voidaan taas lähteä liikkeelle.

Mäessä pysäköiminen

Älä pysäköi autoa rinteeseen, kun siihen on kytketty perävaunu. Jos ajoneuvoyhdistelmä lähtee alamäessä tahattomasti liikkeelle, se saattaa aiheuttaa sivullisille vakavia tai kuolemaan johtavia vammoja ja auto sekä perävaunu saattavat vaurioitua.

⚠ VAROITUS

■ Pysäköiminen mäessä

Perävaunun irtoaminen mäkeen pysäköidystä autosta saattaa aiheuttaa vakavia tai kuolemaan johtavia vammoja.

Toimi seuraavasti, jos pysäköiminen rinteeseen on välttämätöntä:

1. Aja auto pysäköintipaikkaan. Käännä ohjauspyörää niin, että pyörät kääntyvät jalkakäytävän reunaa kohti (oikealle alamäessä, vasemmalle ylämäessä).
2. Jos auto on varustettu käsivaihteistolla, siirrä vaihteenvalitsin vapaa-asentoon. Siirrä vaihteenvalitsin P-asentoon, jos auto on varustettu automaattivaihteistolla/kaksoiskytkinvaihteistolla.
3. Kytke seisontajarru ja sammuta moottori.
4. Aseta kiilat perävaunun pyörien alle alamäen puolelle.
5. Käynnistä moottori, paina jarruja, siirrä vapaalle, vapauta seisontajarru ja vapauta hitaasti jarruja, kunnes perävaunun kiilat vastaanottavat kuorman.

6. Paina jarrupoljin pohjaan asti, kytke seisontajarru ja siirrä vaihteenvalitsin R-asentoon (käsivaihteisto) tai P-asentoon (automaattivaihteisto/kaksoiskytkinvaihteisto).
7. Sammuta moottori ja vapauta jarrut, mutta jätä seisontajarru päälle.

⚠ VAROITUS

■ Seisontajarru

Autosta poistuminen saattaa olla vaarallista, jos seisontajarrua ei ole kiristetty.
Auto saattaa liikkua äkillisesti, jos et sammuta moottoria poistuessasi autosta. Siitä saattaa aiheutua vakavia tai kuolemaan johtavia vammoja.

Mäkilähtö

1. Vaihteenvalitsimen ollessa vapaa-asennossa (käsivaihteisto) tai P-asennossa (automaattivaihteisto/kaksoiskytkinvaihteisto) paina jarrupoljin pohjaan asti ja toimi seuraavasti pitäen sitä painettuna:
   - Käynnistä moottori.
   - Siirrä vaihteenvalitsin 1. vaihteelle (käsivaihteisto) tai D-asentoon (automaattivaihteisto/kaksoiskytkinvaihteisto).
   - Vapauta seisontajarru.
2. Poista jalkasi varovaisesti jarrupolkimelta.
3. Aja hitaasti, kunnes perävaunu on irti kiiloista.
4. Pysäytä ja pyydä joku keräämään pyöräkiilat talteen.

Perävaunun aiheuttama huollontarve

Autosi tulee huollattaa useammin, jos vedät perävaunua säännöllisesti. Huollossa tulee kiinnittää erityisesti huomioita moottori-, vetopyörästö- ja vaihteistoöljyyn sekä jäähdytysnesteeseen. Myös jarrujärjestelmän osien kunto tulee tarkistaa säännöllisesti. Löydät edellämainituista seikoista nopeasti lisätietoja tästä käsikirjasta käyttämällä aakkosellista hakemistoa. Jos vedät perävaunua, on hyvä kerrata nämä kohdat ennen matkan aloittamista.
Huolla myös perävaunu ja vetokoukku asianmukaisesti. Noudata perävaunun huolto-ohjelmaa ja tarkista sen kunto säännöllisesti. Tarkista perävaunun ja vetokoukun kunto mielellään ennen jokaista liikkeellelähtöä. Erityisen tärkeää on tarkistaa, että ruuvit ja mutterit eivät ole löystyneet.

⚠ HUOMIO

- **Moottori saattaa ylikuumentua perävaunun aiheuttaman lisäkuormituksen takia, erityisesti kuumina päivinä ja ylämäessä ajettaessa. Jos jäähdytysnesteen mittari osoittaa ylikuumenemista, kytke ilmastointilaite pois päältä ja sammuta moottori turvallisessa paikassa jäähdyttääksesi moottorin.**
- **Perävaunua vedettäessä vaihteistoöljy tulee tarkastaa useammin.**
- **Asennuta autoosi jäähdyttimen puhallin moottorin suorituskyvyn parantamiseksi perävaunua vedettäessä, jos autoasi ei ole varustettu ilmastointilaitteella.**

Perävanun vetäminen

Huomioi seuraavat asiat, kun vedät autollasi perävaunua:

- Harkitse kitkavetopään käyttämistä. Pyydä lisätietoja kitkavetopäästä vetokoukkujen jälleenmyyjältä.

- Älä suorita minkäänlaista hinaamista tai vetämistä auton ensimmäisen 2000 kilometrin aikana antaaksesi moottorin ajautua sisään kunnolla. Tämän varoituksen huomiotta jättäminen saattaa aiheuttaa vakavia vaurioita moottoriin tai vaihteistoon.
- Kun aiot vetää perävaunua, suosittelemme kysymään valtuutetulta Kia-jälleenmyyjältä tai huollon yhteistyökumppanilta lisävaatimuksista, kuten vetokoukkusarjasta yms.
- Pidä ajonopeus kohtuullisena (alle 100 km/h)
- Ajonopeuden tulee olla pitkää ylämäkeä ajettaessa alle 70 km/h tai nopeusrajoituksen mukainen, jos se on alle 70 km/h.
- Painoon liittyvät huomioon otettavat asiat:

Koskee Eurooppaa

Ominaisuus		Kappa 1.0L T-GDI			Kappa 1.2L MPI	Kappa 1.4L MPI		Smartstream D1.6
		5 M/T	6 M/T	DCT	5M/T	6 M/T	6 A/T	6 M/T
Perävaunun suurin sallittu paino kg	Jarruton	450	450	450	450	450	450	450
	Jarrullinen	1 110	1 110	1 110	910	1 000	800	1 110
Suurin sallittu aisapaino kg		75						
Suositeltu etäisyys takapyörän keskikohdan ja kiinnityspisteen välillä mm		805						

Perävaunun massa

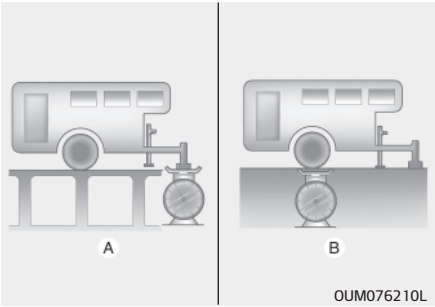

A: Aisapaino
B: Perävaunun kokonaismassa

Paljon perävaunu saa painaa? Perävaunun paino ei saa ylittää rekisteriotteeseen merkittyä jarrullisen perävaunun suurinta massaa. Kuitenkin myös enimmäispainorajan alittava perävaunu voi joissakin olosuhteissa olla liian painava.
Perävaunun enimmäispaino riippuu käyttötavasta. Tärkeitä siihen vaikuttavia tekijöitä ovat ajonopeus, korkeus merenpinnasta, tien kaltevuus, ulkolämpötila ja se, miten usein autolla vedetään perävaunua. Sopivin mahdollinen paino saattaa myös määräytyä osittain autoosi asennettujen lisävarusteiden perusteella.

Perävaunun aisapaino

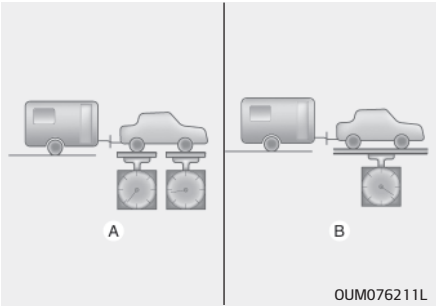

A: Suurin akselimassa
B: Auton kokonaismassa

Perävaunun aisapaino tulee tietää tarkasti, sillä se vaikuttaa autosi kokonaismassaan. Auton kokonaismassa sisältää auton omamassan lisäksi matkustajien, matkatavaroiden ja polttoaineen painon. Jos aiot vetää perävaunua, sinun on lisättävä aisakuorma kokonaismassaan (GVW), koska autosi on kuljetettava myös tämä kuorma.

Perävaunun aisakuorma saa painaa enimmillään 10 % täysin kuormatun perävaunun massasta suurimman sallitun perävaunun aisakuorman rajoissa. Punnitse perävaunun paino ja aisapaino erikseen ja tarkista, että ne ovat säännösten mukaiset. Jos näin ei ole, aisapainoa voidaan mahdollisesti vähentää asettelemalla perävaunun kuorma uudelleen.

⚠ VAROITUS

■ Perävaunu

- **Älä koskaan kuormaa perävaunun takaosaan enemmän painoa kuin etuosaan. Etuosaan tulisi kuormata noin 60 % perävaunun kokonaiskuormasta, jolloin perävaunun takaosaan jää noin 40 % kuormasta.**
- **Älä koskaan ylitä perävaunun tai vetokoukun painorajoitusta. Väärin kuormattu perävaunu saattaa vaurioittaa autoa tai aiheuttaa henkilövahinkoja. Tarkista painot kalibroidulla vaa'alla tai julkisessa punnituspisteessä.**
- **Saatat menettää auton hallinnan väärin kuormatun perävaunun takia.**

AUTON MASSA

Tämän osion ohjeet auttavat sinua lastaamaan autosi niin, ettei sen paino ylitä suurinta sallittua painoa. Auto toimii mahdollisimman suorituskykyisesti, kun se on lastattu oikein. Tutustu seuraaviin termeihin auton ja perävaunun sallitun enimmäispainon määrittämiseksi ennen lastauksen aloittamista.

Auton omamassa

Sisältää auton, kaikkien vakiovarusteiden ja täyden polttoainesäiliön painon. Ei sisällä matkustajien, lisävarusteiden ja kuorman painoa.

Todellinen omamassa

Auton omamassan ja siihen myöhemmin lisättyjen lisävarusteiden painon summa.

Kuorman paino

Kuorman ja lisävarusteiden yhteispaino.

Akselimassa

Kullekin akselille (etu- ja taka-akseli) kohdistuva paino, joka sisältää omamassan ja kuorman painon.

Akselimassa (GAWR – Gross axle weight rating)

Suurin sallittu yhdelle akselille kohdistuva paino. Nämä luvut on merkitty tyyppikilpeen.
Kummankaan akselin kokonaismassa ei saa koskaan ylittää suurinta sallittua akselimassaa.

Kokonaismassa

Tämä on auton omamassan sekä kuorman ja matkustajien painon summa.

Kokonaismassaluokitus (GVWR – Gross vehicle weight rating)

Täyteen lastatun auton suurin sallittu paino (mukaan lukien kaikki varusteet, matkustajat ja matkatavarat). GVWR voidaan lukea kuljettajan (tai etumatkustajan) ovikynnyksessä sijaitsevasta tunnistetietokilvestä.

Ylikuorma

⚠ VAROITUS

■ Massat

Autosi suurin sallittu akseli- ja kokonaismassa on merkitty kuljettajan (tai etumatkustajan) ovessa sijaitsevaan tyyppikilpeen. Näiden painorajoitusten ylittäminen saattaa vaurioittaa autoa tai aiheuttaa onnettomuuden. Laske kokonaismassa ennen ajoon lähtöä arvioimalla matkatavaroiden ja matkustajien paino. Älä ylitä painorajoituksia.

Hätätilanteessa toimiminen

Muun liikenteen varoittaminen 7-2
Hätävilkut 7-2
Hätätilanne ajon aikana 7-3
Jos moottori sammuu risteyksessä 7-3
Rengas tyhjenee ajon aikana 7-3
Jos moottori sammuu ajon aikana 7-3
Jos moottori ei käynnisty 7-4
Jos moottori ei käynnisty tai käynnistyy huonosti 7-4
Jos moottori pyörii normaalisti, mutta ei käynnisty 7-4
Hätäkäynnistys 7-5
Käynnistäminen apukäynnistyskaapeleilla 7-5
Käynnistäminen työntämällä 7-6
Jos moottori ylikuumenee 7-7
Järjestelmän esittely 7-8
Rengaspaineiden valvontajärjestelmän asetukset 7-8
Alhaisen rengaspaineen osoitus 7-9
Rengaspaineiden valvontajärjestelmän toimintahäiriö 7-11
Viite: Merkkivalon tila 7-11
Jos rengas tyhjenee (jos autossa on varusteena vararengas) 7-12
Tunkki ja työkalut 7-12
Varapyörän irrotus ja laittaminen takaisin 7-12
Renkaiden vaihtaminen 7-13
Tunkin tarra 7-18
Tunkin vaatimustenmukaisuusvakuutus 7-19
Jos rengas tyhjenee (autossa on varusteena paikkaussarja) 7-20
Johdanto 7-21
Renkaanpaikkaussarjan osat 7-22
Renkaanpaikkaussarjan käyttö 7-23
Paikkausaineen tasaaminen renkaaseen 7-25
Rengaspaineen tarkistaminen 7-25
Ohjeita renkaanpaikkaussarjan turvalliseen käyttöön 7-26
Tekniset tiedot 7-26
Hinaaminen 7-27
Hinauspalvelu 7-27
Irrotettava hinaussilmukka 7-28
Hinausköydellä hinaaminen 7-28
Hätävarusteet 7-31
Palosammutin 7-31
Ensiapulaukku 7-31
Varoituskolmio 7-31
Rengaspainemittari 7-31

MUUN LIIKENTEEN VAROITTAMINEN

Hätävilkut

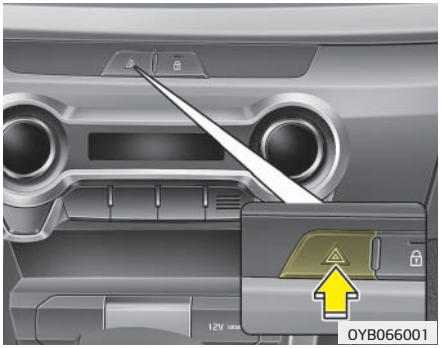

Hätävilkkujen käyttö viestittää muiden ajoneuvojen kuljettajille, että heidän tulee olla erityisen varovaisia lähestyessään autoasi tai ohittaessaan sen.
Käytä hätävilkkuja, kun joudut suorittamaan korjaustöitä tai pysähdyt tien sivuun.
Paina hätävilkkukytkintä virta-avaimen ollessa missä tahansa asennossa. Hätävilkkukytkin sijaitsee keskikonsolin kytkinpaneelissa. Kaikki suuntavilkut vilkkuvat samanaikaisesti.

- Hätävilkut toimivat, vaikka moottori on sammutettu.
- Et voi käyttää hätä- ja suuntavilkkuja samanaikaisesti.
- Käytä hätävilkkuja vain niitä koskevien määräysten mukaan (laki ei salli hätävilkkujen käyttöä hinaustilanteessa eikä liikkuvassa ajoneuvossa).

HÄTÄTILANNE AJON AIKANA

Jos moottori sammuu risteyksessä

- Siirrä vaihteenvalitsin N-asentoon ja työnnä auto turvalliseen paikkaan.
- Jos autossasi on käsivaihteisto, eikä sitä ole varustettu virtalukon suojakytkimellä, autoa voidaan liikuttaa eteenpäin kytkemällä 2. tai 3. vaihde ja sitten starttaamalla moottoria painamatta kytkinpoljinta.

Rengas tyhjenee ajon aikana

Jos rengas tyhjenee ajon aikana:

1. Nosta jalka kaasupolkimelta ja anna auton vauhdin hidastua ajaessasi suoraan eteenpäin. Älä paina jarrupoljinta välittömästi äläkä ohjaa heti tien sivuun, sillä se saattaa aiheuttaa onnettomuuden. Kun auton vauhti on hidastunut sellaiselle nopeudelle, että pysähtymisen suorittaminen on turvallista, paina varovaisesti jarrua ja ohjaa tien sivuun. Aja mahdollisimman kauas tiestä ja pysäköi tasaiselle, kantavalle alustalle. Jos ajat moottoritiellä, älä pysäköi keskikaistalle.
2. Kun auto on pysähtynyt, kytke hätävilkut, kytke seisontajarru ja siirrä vaihteenvalitsin P-asentoon (automaattivaihteisto/kaksoiskytkinvaihteisto) tai R-asentoon (käsivaihteisto).
3. Pyydä matkustajia poistumaan autosta. Varmista, että he eivät poistu ajokaistan puoleisista ovista.
4. Noudata renkaan vaihtamisessa ohjeita, jotka annetaan kohdassa ”Jos rengas tyhjenee” sivulla 7-12.

Jos moottori sammuu ajon aikana

1. Aja suoraan eteenpäin ja hidasta ajonopeutta vähitellen. Pysäytä auto varoen turvalliseen paikkaan.
2. Kytke hätävilkut.
3. Yritä käynnistää moottori. Jos auto ei käynnisty, ota yhteyttä ammattihuoltoon. Suosittelemme käyntiä valtuutetulla Kia-jälleenmyyjällä tai huollon yhteistyökumppanilla.

JOS MOOTTORI EI KÄYNNISTY

Jos moottori ei käynnisty tai käynnistyy huonosti

1. Varmista, että vaihteenvalitsin on N- tai P-asennossa, jos autosi on varustettu automaattivaihteistolla/kaksoiskytkinvaihteistolla, ja että seisontajarru on kytketty.
2. Tarkista, että akkukaapelien liitokset ovat puhtaat ja että ne eivät ole löystyneet.
3. Sytytä sisävalo. Akku on tyhjentynyt, jos sisävalo sammuu tai himmenee, kun käytät käynnistysmoottoria.
4. Varmista, että käynnistysmoottorin liittimet eivät ole löystyneet.
5. Älä työnnä tai vedä autoa sen käynnistämiseksi. Katso ohjeet kohdasta "Käynnistäminen apuakulla".

⚠ VAROITUS

Älä yritä käynnistää moottoria työntämällä tai hinaamalla autoa. Se voi vaurioittaa autoa tai johtaa onnettomuuteen. Lisäksi käynnistäminen työntämällä tai vetämällä ylikuormittaa katalysaattoria, josta seuraa tulipalovaara.

Jos moottori pyörii normaalisti, mutta ei käynnisty

1. Tarkista polttoaineen määrä.
2. Kun virtalukko on LOCK-asennossa, tarkasta kaikkien sytytystulppien ja -puolien liittimet. Kytke kaikki irronneet tai löystyneet liittimet uudelleen.
3. Tarkista polttoaineputkisto silmämääräisesti moottoritilassa.
4. Jos moottori ei käynnisty vielä-kään, ota yhteys ammattihuoltoon. Suosittelemme ottamaan yhteyttä valtuutettuun Kia-jälleenmyyjään tai huollon yhteistyökumppaniin.

HÄTÄKÄYNNISTYS

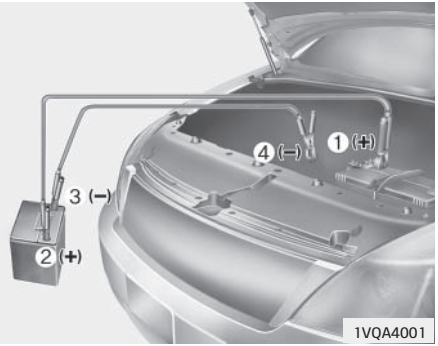

Kytke kaapelit kuvan mukaisessa numerojärjestyksessä ja irrota ne päinvastaisessa järjestyksessä.

Käynnistäminen apukäynnistyskaapeleilla

Moottorin käynnistäminen apukäynnistyskaapelien avulla saattaa olla väärin toteutettuna vaarallista. Noudata apukäynnistyskaapelien käyttöön liittyviä ohjeita, jotta akku ja auton järjestelmät eivät vaurioidu ja jotta et altista itseäsi vaaralle. Anna mekaanikon tai hinauspalvelun käynnistää moottori, ellet ole täysin varma käynnistämiseen liittyvistä toimenpiteistä.

⚠ HUOMIO

Kytke apukäynnistyskaapelit vain 12 voltin sähköjärjestelmään. Auton 12 voltin käynnistysmoottori, sytytysjärjestelmä ja muut sähköosat saattavat vaurioitua pysyvästi, jos kytket apukäynnistyskaapelit 24 voltin sähköjärjestelmään (kaksi 12 voltin akkua sarjaan kytkettynä tai 24 voltin moottorigeneraattori)

⚠ VAROITUS

■ Akku

Älä yritä tarkistaa akun nestetasoa, sillä akun kotelo saattaa haljeta tai se saattaa räjähtää ja aiheuttaa vakavia vammoja.

⚠ VAROITUS

■ Akku

- **Älä käsittele avotulta akun läheisyydessä. Kipinä tai avotuli saattaa sytyttää akun tuottaman vetykaasun ja aiheuttaa räjähdyksen. Vältyt vakavilta vammoilta ja auton vaurioitumiselta noudattamalla tarkoin näitä ohjeita. Anna ammattilaisen suorittaa työ, jos et ole varma miten sinun tulisi toimia. Auton akku sisältää rikkihappoa. Se on myrkyllistä ja erittäin syövyttävää. Käytä suojalaseja ja varo, ettei happoa joudu ihollesi tai vaatteillesi, kun käynnistät auton apukäynnistyskaapeleilla.**
- **Älä yritä käynnistää moottoria apukäynnistyskaapelien avulla, jos tyhjentynyt akku on jäätynyt tai jos sen nestetaso on matala; akun kotelo saattaa haljeta tai akku saattaa räjähtää.**
- **Akun (+)- ja (–)-kaapelit eivät saa koskettaa toisiaan. Tämä voi aiheuttaa kipinöintiä.**
- **Jos käynnistät apukaapeleiden avulla akkua, joka on jäätynyt tai jonka varaus on lähes purkautunut, akku voi haljeta tai räjähtää.**

Käynnistäminen apukäynnistyskaapeleilla

1. Varmista, että apuakun jännite on 12 volttia ja negatiivinen napa on maadoitettu.
2. Jos apukäynnistyskaapelit kytketään toisen auton akkuun, varmista, etteivät autot ole kosketuksessa toisiinsa.
3. Sammuta kaikki tarpeettomat sähkölaitteet.
4. Liitä käynnistyskaapelit tarkassa järjestyksessä kuvan mukaisesti. Liitä apukäynnistyskaapeli ensin tyhjentyneen akun plusnapaan (1) ja liitä sitten kaapelin toinen pää apukäynnistyksessä käytettävän akun plusnapaan (2).
   Liitä seuraavaksi toisen apukäynnistyskaapelin pää apukäynnistyksessä käytettävän akun miinusnapaan (3) ja liitä tämän kaapelin toinen pää kaukana akusta sijaitsevaan, kiinteään metalliosaan käynnistettävän auton moottoritilassa (4) (esim. moottorin nostokorvakkeeseen). Älä liitä sitä sellaiseen osaan tai sellaisen osan lähelle, joka liikkuu kun moottori käynnistetään.
   Varmista, että apukäynnistyskaapelien liittimet eivät koske muuhun kuin ohjeen mukaiseen akkunapaan tai maadoituspisteeseen. Älä nojaudu akun yli kiinnittäessäsi kaapeleita.

⚠ HUOMIO

■ Akkukaapelit

Älä yhdistä apukäynnistyskaapelia apukäynnistyksessä käytettävän akun miinusnavan ja tyhjentyneen akun miinusnavan välille. Tyhjentynyt akku saattaa ylikuumentua, jolloin sen kotelo murtuu ja akkuhappo pääsee vuotamaan.
Varmista, että kytket käynnistyskaapelin toisen pään apuakun negatiiviseen ja sitten toisen pään metalliseen kohtaan, joka on kaukana akusta.

5. Käynnistä apukäynnistyksessä käytettävän auton moottori, nosta sen käyntinopeus noin lukemaan 2 000 rpm ja käynnistä käynnistettävän auton moottori.

Jos akkuvarauksen purkautumisen syy on epäselvä, tarkistuta järjestelmä ammattihuoltoliikkeessä. Suosittelemme käyntiä valtuutetulla Kia-jälleenmyyjällä tai huollon yhteistyökumppanilla.

Käynnistäminen työntämällä

Käsivaihteistolla varustettua autoa ei saa käynnistää työntämällä, sillä tämä voi vaurioittaa katalysaattoria.
Automaattivaihteistolla/kaksoiskytkinvaihteistolla varustettuja autoja ei voi käynnistää työntämällä.
Menettele kohdassa "Käynnistäminen apuakulla" annettujen ohjeiden mukaisesti.

⚠ VAROITUS

Älä käynnistä autoa hinaamalla, sillä se saattaa käynnistyessään liikkua eteenpäin odottamattomasti ja törmätä vetävään autoon.

JOS MOOTTORI YLIKUUMENEE

Moottorin lämpötila on todennäköisesti liian korkea, jos jäähdytysnesteen lämpömittarin osoitin on H-merkinnän tasolla, huomaat moottorin tehon laskeneen tai kuulet moottorista nakutusääntä. Toimi seuraavasti:

1. Siirry tien sivuun heti, kun se on turvallista.
2. Siirrä vaihteenvalitsin P-asentoon (automaattivaihteistossa/kaksoiskytkinvaihteistossa) tai vapaalle (käsivaihteistossa) ja kytke seisontajarru. Sammuta ilmastointi, jos se on päällä.
3. Sammuta moottori, jos jäähdytysnestettä vuotaa auton alle tai konepellin alta nousee höyryä. Älä avaa konepeltiä, ennen kuin jäähdytysnesteen vuotaminen on lakannut tai höyryä ei enää näy. Jätä moottori käyntiin ja tarkista, että jäähdyttimen puhallin toimii, jos autossa ei ole näkyvää jäähdytysnestevuotoa eikä konepellin alta nouse höyryä. Sammuta moottori, jos puhallin ei toimi.
4. Tarkista, onko vesipumpun käyttöhihna paikallaan. Jos hihna on paikallaan, tarkista että se on kiristetty oikein.
   Tarkista vuotaako jäähdyttimestä, jäähdyttimen letkuista tai auton alta jäähdytysnestettä. (Jos ilmastointilaite on ollut käytössä, on normaalia, että kondenssivettä tippuu auton alle).

⚠ VAROITUS

Älä pidä kättä, hiuksia tai vaatekappaleita liikkuvien osien kuten puhaltimen ja käyttöhihnan lähellä, kun moottori on käynnissä.

5. Jos vesipumpun käyttöhihna on vahingoittunut tai jäähdytysnestettä vuotaa, sammuta moottori välittömästi ja ota yhteyttä ammattihuoltoon. Suosittelemme ottamaan yhteyttä valtuutettuun Kia-jälleenmyyjään tai huollon yhteistyökumppaniin.

⚠ VAROITUS

Älä avaa jäähdyttimen korkkia, kun moottori on kuuma. Jäähdytysneste saattaa purkautua ulos suurella paineella ja aiheuttaa palovammoja.

6. Odota, että moottorin lämpötila putoaa normaaliksi, jos et löydä mitään syytä sen ylikuumenemiseen. Jos jäähdytysnestesäiliön nestetaso on laskenut, nosta nestetaso puolivälimerkintään asti lisäämällä säiliöön jäähdytysnestettä.
7. Aja varovasti ja kiinnitä erityistä huomiota ylikuumenemiseen liittyviin vikaoireisiin. Jos ylikuumeneminen tapahtuu uudelleen, soita ammattihuoltoon. Suosittelemme ottamaan yhteyttä valtuutettuun Kia-jälleenmyyjään tai huollon yhteistyökumppaniin.

⚠ HUOMIO

- **Jos jäähdytysnesteen määrä vähenee merkittävästi, jäähdytysjärjestelmässä on vuoto. Tarkistuta järjestelmä tässä tapauksessa ammattihuoltoliikkeessä. Suosittelemme käyntiä valtuutetulla Kia-jälleenmyyjällä tai huollon yhteistyökumppanilla.**
- **Jos moottori ylikuumenee liian matalan jäähdytysnestetason vuoksi, jäähdytysnesteen lisääminen liian nopeasti voi aiheuttaa halkeamia moottoriin. Lisää jäähdytysnestettä hitaasti ja pieni määrä kerrallaan, jotta moottori ei vaurioidu.**

RENGASPAINEEN VALVONTAJÄRJESTELMÄ (TPMS)

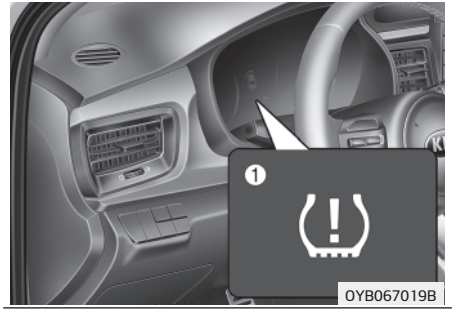

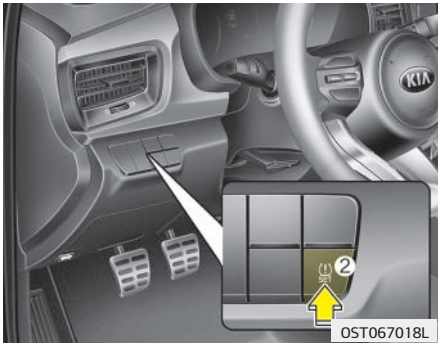

Alhaisen rengaspaineen merkkivalo (1) / TPMS SET -kytkin (2)

Järjestelmän esittely

Rengaspaineiden valvontajärjestelmä (TPMS) havaitsee muutoksen renkaan säteessä. Jos rengaspaine laskee alle suosituspaineen, järjestelmän varoitusvalo syttyy.

Jotta järjestelmä toimisi asianmukaisesti, kuljettajan on säädettävä asetukset tarkasti ja rengaspaineita noudattaen.

Varoitusvalo syttyy mittaristoon, jos yhdessä tai useammassa renkaassa on liian alhainen paine valvontajärjestelmän asetusten säädön jälkeen.

Varoitusvalo syttyy myös varoitukseksi järjestelmän toimintahäiriöstä.

Katso lisätietoja yllä olevasta kuvasta (1).

Rengaspaineiden valvontajärjestelmän asetukset

Kuljettaja voi tehdä rengaspaineiden valvontajärjestelmän asetukset seuraavasti:

1) Täytä kaikki renkaat suosituspaineeseen.
2) Käynnistä moottori, varmista, ettei auto liiku ja paina kuljettajan istuimen vasemmalla puolella olevaa TPMS-kytkintä (2) yli 3 sekunnin ajan.
3) Tarkista vilkkuuko ( ) varoitusvalo 4 sekunnin ajan.

4) Tarkista, tuleeko seuraava viesti mittaristoon (jos varusteena).

❈ Jos varoitusvalo ei vilku tai viestiä ei tule näkyviin, siirry takaisin vaiheeseen 2).

Katso tämän auton suositellut rengaspaineet luvusta 9 "Renkaat ja vanteet" tai kuljettajan oven painetarrasta.

Jotta rengaspaineiden valvontajärjestelmä toimisi asiallisesti, kuljettajan on seuraavissa tapauksissa tehtävä sen asetukset.

❈ Rengaspaineiden valvontajärjestelmän asetusten tekemistä edellyttävät tilanteet

- Rengas tai pyörä korjataan tai vaihdetaan.
- Rengas tai pyörä sijoitetaan uudelleen.

• Rengas tai pyörä säädetään.
- Alhaisen paineen merkkivalo syttyy.
- Jousitus tai ABS-järjestelmä vaihdetaan.

⚠ HUOMIO

Jos järjestelmän asetukset tehdään säätämättä rengaspaineita, voi ilmetä vääriä hälytyksiä tai merkkivalo saattaa jäädä syttymättä, vaikka jonkun renkaan paine olisi selvästi liian alhainen.
Varmista, että kaikkien renkaiden paine on asianmukainen ennen asetusten tekemistä.
Jos järjestelmän asetuksia ei tehdä asianmukaisesti, voi ilmetä vääriä hälytyksiä tai merkkivalo saattaa jäädä syttymättä, vaikka jonkun renkaan paine olisi selvästi liian alhainen.
Järjestelmän asetuksia ei tehdä, jos painat SET-kytkintä (2) ajon aikana. Muista pysäyttää auto ja painaa kytkintä (2) yli 3 sekunnin ajan.
- **Varmista, että rengas on kylmä ennen täyttämistä.**
  Rengas on kylmä, kun auto on ollut paikallaan vähintään 3 tuntia tai sillä on ajettu korkeintaan 1,6 km.

Alhaisen rengaspaineen osoitus

( ) -varoitusvalo syttyy, kun havaitaan rengas, jonka paine on liian alhainen. Joissain järjestelmissä yllä oleva viesti saatetaan näyttää mittaristossa.
Jos varoitusvalo syttyy, hidasta ajonopeutta ja vältä jyrkkiä käännöksiä ja nopeita jarrutuksia. Tarkastuta autosi ammattihuoltoliikkeessä. Suosittelemme käyntiä valtuutetulla Kia-jälleenmyyjällä tai huollon yhteistyökumppanilla.
Tarkista kaikkien pyörien paineet, täytä ne suosituspaineeseen tai vaihda tai korjaa tarvittaessa.

Ellet pääse huoltoasemalle, pysäytä auto turvalliseen paikkaan, tarkista kaikki renkaat ja tee rengaspaineiden valvontajärjestelmän asetukset. Jos rengaspaineiden korjaaminen ei onnistu, käytä korjaustyökaluja renkaan korjaamiseksi tai vaihda vararengas ja ota yhteyttä ammattihuoltoon.
Suosittelemme ottamaan yhteyttä valtuutettuun Kia-jälleenmyyjään tai huollon yhteistyökumppaniin.
Et välttämättä kykene tunnistamaan tyhjentynyttä rengasta ainoastaan silmämääräisesti. Käytä tarkkoja työkaluja rengaspaineen mittaamiseen ja korjaamiseen.
Huomaa, että pitkästä ajamisesta kuumentuneen renkaan paine on korkeampi. Suosittelemme mittaamaan ja säätämään rengaspaineet, kun autolla on ajettu alle 1,6 km viimeisen 3 tunnin aikana.

⚠ HUOMIO

- Merkkivalo saattaa jäädä palamaan varapyörän vaihtamisen jälkeen, sillä varapyörän säde on erilainen. Muista vaihtaa normaali rengas.
- Huomaa, että rengaspainejärjestelmä ei korvaa renkaiden asianmukaista huoltoa. Asianmukaisen rengaspaineen ylläpitäminen on kuljettajan vastuulla ja kaikki renkaat tulee tarkistaa kuukausittain, jotta rengaspaine pysyy yllä.
- Varoitusvalo saattaa syttyä, jos järjestelmän asetuksia ei ole tehty asianmukaisesti.
- Kylmällä ilmalla alhaisen rengaspaineen varoitusvalo saattaa syttyä, vaikka rengas olisi asetettu oikeaan paineeseen. Tämä ei ole toimintahäiriö, vaan johtuu ulkolämpötilan laskemisen aiheuttamasta rengaspaineen muutoksesta. Tarkista renkaat ja säädä ne suosituspaineeseen.

(Jatkuu)

(Jatkuu)

- Järjestelmän toiminta saattaa heikentyä seuraavissa tilanteissa.
  - Järjestelmän asetukset ovat epäasianmukaiset
  - Käytetään muita kuin suositeltu- ja alkuperäisrenkaita
  - Ajetaan lumisilla, liukkailla tai päällystämättömillä teillä
  - Käännytään jyrkästi, kiihdytetään nopeasti tai jarrutetaan toistuvasti
  - Ajetaan liian hiljaa tai liian kovaa
  - Auto on ylikuormattu
  - Autoon on asennettu varapyörä tai lumiketjut
- Kun renkaisiin täytetään lisää ilmaa, alhaisen rengaspaineen merkkivalon sammutuksen ehdot eivät ehkä täyty. Tämä johtuu täyttölaitteen virhemarginaalista. Alhaisen rengaspaineen merkkivalo sammuu, jos rengaspaine ylittää suositellun rengaspaineen.

⚠ VAROITUS

- Liian alhaisilla rengaspaineilla ajaminen saattaa aiheuttaa renkaiden ylikuumenemista ja johtaa niiden vaurioitumiseen. Se myös lyhentää renkaan urapinnan käyttöikää, ja huonontaa auton ohjattavuutta ja jarrutustehoa aiheuttaen epävakautta. Ota tässä tapauksessa yhteyttä ammattihuoltoon oikean rengaspaineen ylläpitämiseksi. Suosittelemme ottamaan yhteyttä valtuutettuun Kia-huoltoon tai huollon yhteistyökumppaniin.
- Ulkoisten tekijöiden aiheuttamat äkilliset rengasvauriot eivät välttämättä ilmene heti. Jos auto on epävakaa, nosta jalkasi välittömästi kaasupolkimelta ja ohjaa auto turvalliseen paikkaan tarkistusta varten.

Rengaspaineiden valvontajärjestelmän toimintahäiriö

Rengaspaineen valvontajärjestelmän vian merkkivalo ( ) vilkkuu noin minuutin ajan ja jää sitten palamaan, jos järjestelmässä on toimintahäiriö. Tämä toistuu aina, kun moottori käynnistetään, kunnes toimintahäiriö korjataan.
Jos merkkivalo jää palamaan tai syttyy, vaikka rengaspaineiden valvontajärjestelmän säädöt on tehty, tarkistuta järjestelmä ammattihuoltoliikkeessä. Suosittelemme käyntiä valtuutetulla Kia-jälleenmyyjällä tai huollon yhteistyökumppanilla.

⚠ VAROITUS

- **Jos rengaspaineiden valvontajärjestelmässä on toimintahäiriö, alhaisesta rengaspaineesta ei ilmoiteta. Huollata järjestelmä tässä tapauksessa ammattihuoltoliikkeessä. Suosittelemme käyntiä valtuutetulla Kia-jälleenmyyjällä tai huollon yhteistyökumppanilla.**
- **Jos järjestelmä ei toimi rengaspaineiden valvontajärjestelmän poiston tai siihen liittyvien erilaisten osien asennuksen vuoksi, se saattaa olla ongelma, kun auto tarkistetaan säännöllisesti.**
- **Kun rengaspaineiden valvontajärjestelmään liittyviä osia korjataan, muista vaihtaa ne alkuperäisten mukaisiin osiin tai rengaspaineiden valvontajärjestelmän säädön edellyttämiin osiin.**
  – Rengaspaineiden valvontajärjestelmään liittyvät osat: renkaat, pyörät, ABS-yksikkö, jousitus

⚠ VAROITUS

■ KOSKEE EUROOPPAA

Älä tee autoon muutoksia. Se voi vaikuttaa rengaspaineiden valvontajärjestelmän toimintaan.
❊ Kaikissa EUROOPAN markkinoilla alla mainittuina aikoina myydyissä autoissa on oltava rengaspaineiden valvontajärjestelmä.
– Uusi malli: 1.11.2012 –
– Nykyinen malli: 1.11.2014 – (ensirekisteröidyt autot)

Viite: Merkkivalon tila

Tila	Symboli
Alhainen rengaspaine	Palaa
Järjestelmän toimintahäiriö	▶ Syttyy vilkkumisen jälkeen (60 sekuntia)
Asetukset	▶ - Sammuu vilkkumisen jälkeen (4 sekuntia)

JOS RENGAS TYHJENEE (JOS AUTOSSA ON VARUSTEENA VARARENGAS)

Tunkki ja työkalut

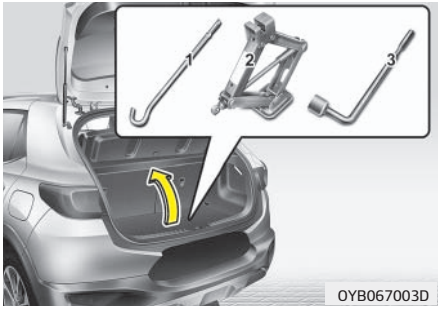

Tunkki, tunkin kahva ja mutteriavain sijaitsevat tavaratilassa.
Välineet sijaitsevat tavaratilan maton alla.

(1) Tunkin kampi

(2) Tunkki

(3) Mutteriavain

Tunkin käyttäminen

Käytä tunkkia ainoastaan renkaanvaihtoon hätätilanteessa.
Laske tunkki täysin alas ja sijoita se tavaratilaan huolellisesti, jotta se ei aiheuta melua ajon aikana.
Noudata tunkin käyttöohjeita henkilövahinkojen välttämiseksi.

⚠ VAROITUS

■ Renkaiden vaihtaminen

- **Älä tee korjaustöitä ajoradalla.**
- **Aja auto aina kokonaan pois ajoradalta ennen renkaiden vaihtamista. Käytä tunkkia vain tukevalla alustalla. Kutsu hinauspalvelu, ellei tien vieressä ole tasaista aluetta renkaiden vaihtamista varten.**
- **Muista käyttää oikeita nosturin kiinnityskohtia auton etu- ja takapäässä; älä koskaan käytä puskuria tai mitään muuta kohtaa nosturin kiinnityspisteenä.**
- **Auto saattaa pudota pois tunkin päältä ja aiheuttaa vakavia tai kuolemaan johtavia vammoja.**
- **Älä mene tunkin varassa olevan auton alle.**
- **Älä käynnistä tai käytä moottoria, kun auto on nostettu tunkin varaan.**
- **Älä anna kenenkään jäädä autoon, kun se on tunkin varassa.**
- **Varmista että lapset pysyvät poissa ajoradalta ja ovat riittävän etäällä autosta, kun käytät tunkkia.**

Varapyörän irrotus ja laittaminen takaisin

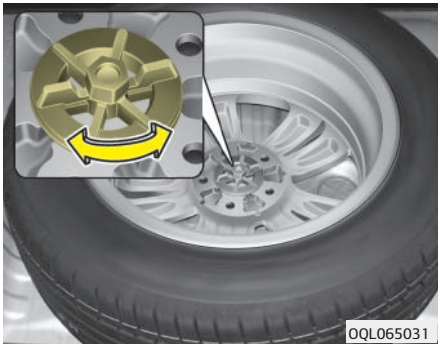

Käännä varapyörän kiinnitysruuvia vastapäivään.
Kun laitat varapyörän takaisin, aseta se paikalleen ja kiristä kiinnitysruuvi.
Aseta vararengas ja työkalut huolellisesti niille varatuille paikoille, jotta ne eivät aiheuta melua ajon aikana.

Jos varapyörän kiinnityspultin avaaminen käsin on hankalaa, voit käyttää tunkin kampea apuna.

1. Aseta tunkin kampi (1) varapyörän kiinnityspultin sisälle.
2. Käännä varapyörän kiinnityspulttia vastapäivään tunkin kammella.

⚠ VAROITUS

Varmista, että varapyörän pidike on kohdistettu kunnolla varapyörän keskiöön, ettei varapyörä pääse rämisemään.
Muussa tapauksessa varapyörä saattaa pudota pidikkeestään ja aiheuttaa onnettomuuden.

Renkaiden vaihtaminen

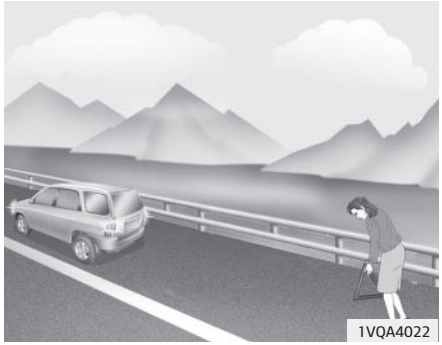

1. Pysäköi tasaiselle alustalle ja kytke seisontajarru tiukasti.
2. Siirrä vaihteenvalitsin R-asentoon (käsivaihteisto) tai P-asentoon (automaattivaihteisto/kaksoiskytkinvaihteisto).
3. Kytke hätävilkut.

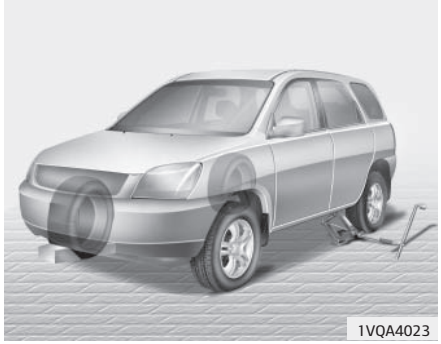

4. Poista pyöränmutteriavain, tunkki, tunkin varsi ja varapyörä autosta.
5. Estä nostettavan pyörän vastakkaisessa kulmassa oleva pyörä kiilalla etu- tai takapuolelta.

⚠ VAROITUS

■ Renkaan vaihtaminen

- **Estä auton liikkuminen pyörän-vaihdon aikana kiristämällä sei-sontajarru ja asettamalla kiilat pyörään, joka on ristikkäin vas-takkaisella puolella vaihdettavaan pyörään nähden.**
- **Autossa ei saa oleskella ja kiilojen käyttö on suositeltavaa kaikissa pyörissä, kun autoa nostetaan tunkilla.**

6. Kierrä kutakin pulttia yksi kierros vastapäivään, mutta älä irrota pult-teja ennen pyörän nostamista.

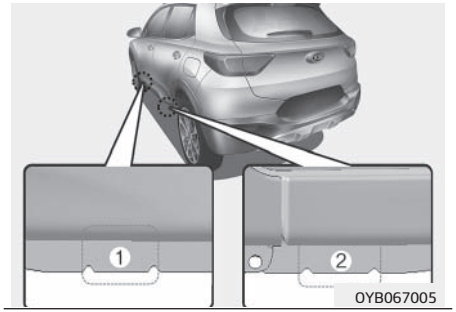

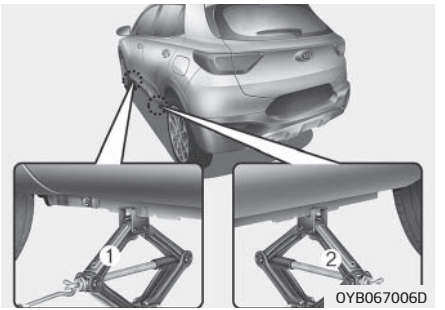

7. Aseta nosturi vaihdettavan etupyö-rän (1) tai takapyörän (2) viereiseen, lähimpänä olevaan nostokohtaan. Kiinnitä erityistä huomiota tunkin asetteluun. Kiinnityskohdat koos-tuvat kahdesta runkoon hitsatusta levystä, joissa on kaksi ulkonevaa kielekettä ja ympyränmuotoinen kohokuvio tunkin kohdistamisen helpottamiseksi.

⚠ VAROITUS

■ Tunkin nostokohta

Käytä vammojen välttämiseksi vain auton mukana tullutta tunkkia ja kiinnitä se ainoastaan sille tarkoitet-tuun kiinnityskohtaan. Älä koskaan tue tunkkia muuhun auton osaan.

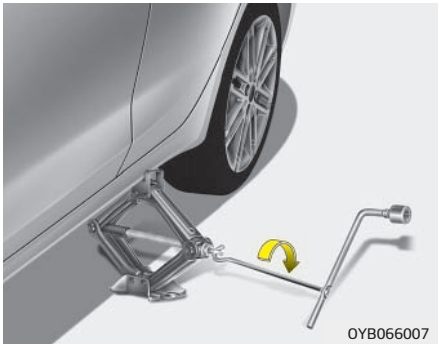

8. Aseta tunkin kahva paikalleen ja käännä sitä myötäpäivään, niin että pyörä nousee hieman irti maas-ta. Oikea korkeus on noin 30 mm. Varmista ennen pyöränmutterien irrottamista, että auto on tunkin päällä vakaasti ja ettei se pääse liikkumaan.

9. Avaa mutterit kokonaan ja irrota ne sormin. Irrota pyörä ja aseta se vaaka-asentoon vierimisen estämiseksi. Kohdista varapyörän vanteen läpiviennit pyörännavan pultteihin ja aseta pyörä paikalleen.
   Jos kohdistaminen on vaikeaa, kallista pyörää hieman ja aseta ylimmäinen pultti paikalleen. Heiluta pyörää edestakaisin, kunnes se on helppo asettaa paikalleen.

⚠ VAROITUS

Vanteissa saattaa olla teräviä reunoja. Käsittele näitä osia varoen mahdollisten vakavien vammojen välttämiseksi. Varmista, ettei pyörännavassa tai pyörässä ole epäpuhtauksia (kuten mutaa, pikeä, hiekkaa tms.), jotka estäisivät pyörää asettumasta kiinteästi napaa vasten.

Poista epäpuhtaudet tarvittaessa. Pyöränmutterit saattavat löystyä ja rengas irrota, jos niiden kiinnityspinnalla on epäpuhtauksia. Saatat menettää auton hallinnan pyörän irrotessa ajon aikana. Tämä saattaa johtaa onnettomuuteen, josta aiheutuu vakavia tai kuolemaan johtavia vammoja.

10. Aseta mutterit paikalleen ja kiristä ne sormitiukkuuteen. Varmista, että rengas on mahdollisimman hyvin paikallaan heiluttamalla rengasta edestakaisin, ja kiristä mutterit sormin niin tiukkaan kuin mahdollista.
11. Laske auto maahan kiertämällä tunkin kampea vastapäivään.

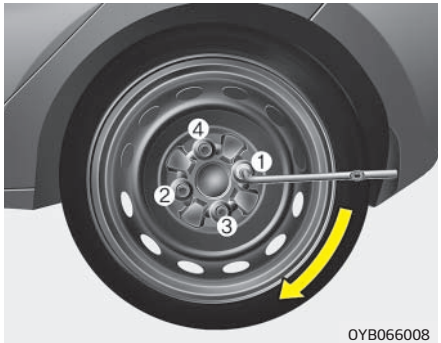

Aseta mutteriavain kuvan mukaiseen asentoon ja kiristä mutterit. Varmista, että mutteri asettuu avaimen kantaan kunnolla. Älä paina avaimen vartta jalalla tai liitä siihen jatkokappaletta. Kiristä joka toista mutteria, kunnes kaikki mutterit ovat kireällä. Tarkista mutterien kireys yksitellen. Tarkistuta järjestelmä ammattihuoltoliikkeessä pyörien vaihtamisen jälkeen. Suosittelemme käyntiä valtuutetulla Kia-jälleenmyyjällä tai huollon yhteistyökumppanilla.

Pyöränmutterien oikea tiukkuus:
Teräs- ja alumiininen kevytmetallivanne: 108–127 Nm.

Irrota venttiilin hattu ja tarkista rengaspaine, jos sinulla on rengaspainemittari. Jos rengaspaine on liian alhainen, aja hitaasti lähimmälle huoltoasemalle täyttämään rengas. Päästä ilmaa renkaasta, jos rengaspaine on liian korkea. Aseta venttiilinhattu aina takaisin paikalleen rengaspaineen tarkistamisen ja renkaan täyttämisen jälkeen. Renkaasta saattaa muuten vuotaa ilmaa. Korvaa hävinnyt venttiilinhattu uudella mahdollisimman pian.
Pyöränvaihdon jälkeen aseta tyhjentynyt rengas varapyörän paikalle ja työkalut niille varatuille paikoille.

- Mittaa rengaspaine mahdollisimman pian varapyörän käyttöönoton jälkeen. Täytä rengas ohjeen mukaiseen paineeseen.
- Tarkista pyöränmutterien tiukkuus ja kiristä tarvittaessa 50 km:n ajon jälkeen, jos vaihdat renkaat. Tarkista pyöränmutterien tiukkuus uudelleen 1000 km:n ajon jälkeen.

⚠ HUOMIO

Pyörien muttereissa ja pyörännavan pulteissa on metrijärjestelmän mukaiset kierteet. Asenna mutterit aina takaisin samoille paikoille tai käytä vastaavia muttereita, joissa on metrijärjestelmän mukaiset kierteet. Jos asennat metrijärjestelmän mukaiseen pulttiin mutterin, jonka kierteet eivät ole metrijärjestelmän mukaiset (tai päinvastoin), pyörä ei kiinnity pyörännapaan oikein ja pultti vaurioituu ja täytyy vaihtaa,
Suuressa osassa pyöränmuttereita ei ole metrijärjestelmän mukaisia kierteitä. Tarkista kierteiden tyyppi tarkoin ennen asennusta. Jos olet epävarma, ota yhteyttä ammattihuoltoon. Suosittelemme käyntiä valtuutetulla Kia-jälleenmyyjällä tai huollon yhteistyökumppanilla.

⚠ VAROITUS

■ Pyörännavan pultit

Pyörä ei mahdollisesti pysy paikallaan, jos pultit ovat vaurioituneet. Pyörä saattaa irrota ja aiheuttaa onnettomuuden, josta seuraa vakavia tai kuolemaan johtavia vammoja.

Kiinnitä tunkki, tunkin kampi, mutteriavain ja vararengas huolellisesti paikoilleen, jotta ne eivät tuota melua ajaessa.

⚠ VAROITUS

■ Vararenkaan väärä paine

Mittaa rengaspaine mahdollisimman pian varapyörän käyttöönoton jälkeen. Säädä paine suosituksen mukaiseksi tarpeen mukaan. Tarkista rengaspainesuositus kohdasta "Renkaat ja vanteet".

Tärkeää: tilapäisajoon tarkoitetun varapyörän käyttäminen (jos varusteena)

Autosi on varustettu tavallista pyörää pienemmällä varapyörällä. Se on pienemmän kokonsa ansiosta helpompi varastoida. Pyörä on tarkoitettu vain väliaikaiseen käyttöön.

⚠ HUOMIO

- **Aja erityisen varovasti, kun autoon on asennettu tilapäiskäyttöön tarkoitettu varapyörä. Asenna sen tilalle normaalikokoinen pyörä heti, kun se on mahdollista.**
- **Autoon saa asentaa vain yhden tilapäiskäyttöön tarkoitetun varapyörän kerrallaan.**

⚠ VAROITUS

Tilapäiskäyttöön tarkoitettua varapyörää tulee käyttää vain hätätapauksessa. Älä aja autollasi yli 80 km/h, kun pieni varapyörä on käytössä. Korjauta tai vaihdata alkuperäisen pyörän rengas ja asenna se takaisin viipymättä, sillä vararenkaan hajoaminen saattaa johtaa onnettomuuteen, josta aiheutuu vakavia tai kuolemaan johtavia vammoja.

Tilapäisajoon tarkoitetun varapyörän rengaspaineen tulisi olla 4,2 bar (420 kPa).

✻ HUOMAUTUS

Tarkista varapyörän rengaspaine asennuksen jälkeen. Säädä paine suosituksen mukaiseksi tarpeen mukaan.

Huomioi seuraavat asiat käyttäessäsi tilapäisajoon tarkoitettua varapyörää:

- Ajonopeus ei saa ylittää 80 km/h, muuten rengas saattaa vaurioitua.
- Valitse ajonopeus niin, että pystyt väistämään kaikki tienpinnan vauriot. Kuoppaan osuminen tai esimerkiksi tiellä olevan romun päältä ajaminen saattaa vaurioittaa tilapäisajoon tarkoitettua varapyörää vakavasti.
- Pyörän muu kuin tilapäinen käyttö saattaa johtaa rengasrikkoon ja auton hallinnan menettämiseen, joista saattaa aiheutua vakavia vammoja.
- Noudata tilapäisajoon tarkoitettuun varapyörään merkittyä enimmäiskuormarajaa ja auton enimmäismassarajaa.
- Vältä esteiden yli ajamista. Auton maavara on noin 2,5 cm tavallista pienempi, koska tilapäiskäyttöön tarkoitettu varapyörä on läpimitaltaan tavallista pyörää pienempi.
- Älä pese autoa automaattipesussa, kun siihen on asennettu tilapäiskäyttöön tarkoitettu varapyörä.
- Älä kiinnitä lumiketjua tilapäiskäyttöön tarkoitettuun pienikokoiseen varapyörään. Lumiketju ei sovi pyörään kunnolla, koska pyörä on tavallista pienempi. Ketju saattaisi irrota ja vaurioittaa autoa.
- Tilapäiskäyttöön tarkoitettua pientä varapyörää ei tulisi asentaa tyhjentyneen etupyörän tilalle, jos autolla ajetaan lumisella tai jäisellä tienpinnalla.
- Tilapäiskäyttöön tarkoitettu pieni varapyörä on autokohtainen. Älä käytä sitä muissa autoissa.
- Tilapäiskäyttöön tarkoitetun pienen varapyörän renkaan kulutuspinta kuluu tavallista nopeammin. Tarkasta pienen varapyörän rengas säännöllisesti ja vaihda kulunut uuteen vastaavanlaiseen, joka on samaa kokoa, kuviota ja asennetaan samalle vanteelle.

- Tilapäiskäyttöön tarkoitetun pienen varapyörän rengasta ei saa asentaa muulle vanteelle, eikä pyörään saa asentaa tavallista rengasta, talvirengasta tai koristekapselia. Pyörä, siihen asennetut osat ja muut auton osat saattaisivat vaurioitua.
- Käytä vain yhtä tilapäiskäyttöön tarkoitettua pientä varapyörää kerrallaan.
- Älä vedä perävaunua, kun tilapäinen pieni varapyörä on asennettu.

Tunkin tarra

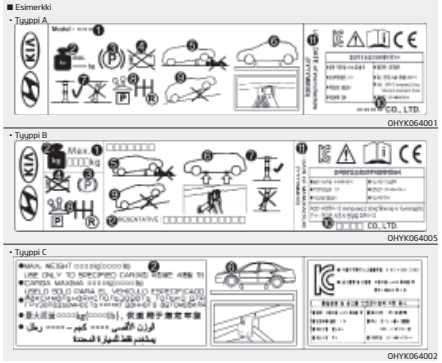

❊ Autossa olevan tunkin tarra voi poiketa kuvassa näkyvästä. Tunkin tarrassa on tarkempia tietoja.

1. Mallin nimi
2. Suurin sallittu paino
3. Kytke seisontajarru, kun käytät tunkkia.
4. Pysäytä moottori, kun käytät tunkkia.
5. Älä mene tunkin varassa olevan auton alle.
6. Tunkin paikat kynnyskotelon alaosassa
7. Tunkin nostolevyn pitää olla vaakasuorassa nostokohdan alapuolella, kun auto nostetaan tunkin varaan.
8. Siirrä vaihdevipu käsivaihteistossa peruutusvaihteelle tai automaattivaihteistossa/kaksoiskytkinvaihteistossa P-asentoon.
9. Tunkkia tulee käyttää kiinteällä, tasaisella maa-alustalla.
10. Tunkin valmistaja
11. Valmistusaika
12. Valmistajan edustaja ja osoite

Tunkin vaatimustenmukaisuusvakuutus

CE

EC Declaration of Conformity
according to EC Machinery Directive 2006/42/EC

We, **FRONTEC CO., LTD.**
2091-12 Jeongwang 2(i)-dong Siheung-si Gyeonggi-d ,Korea
declare under our sole responsibility that the product

Product : JACK-ASSY
Type Designation(s) : 1200KG, 1000KG, 800KG, 700KG, 500KG
Serial No. : N/A (prototype)
Year of Manufacture : 2013
to which this declaration relates is in conformity with the following standard(s) or other normative document(s);

EN ISO12100 (2010)	Safety of machinery - General principles for design – Risk assessment and risk reduction
EN 1494/A1 (2008)	Mobile or movable jacks and associated lifting equipment

following the provisions of Directive(s);

2006/42/EC	Directive on the approximation of the laws of Member States relating to machinery (OJ L157 Jun, 9, 2006)

Siheung-si Gyeonggi-d ,Korea / 15.07.2013 SOO HONG, MIN President
(Place and date of issue)(Name and signature or equivalent making of authorized person)

* T.C.F Compiling Location:
- Address: PRIBORSKA 280, 739 42 FRYDEK MISTEK,CHLEBOVICE, CZECH REPUBLIC
- Team: Purchase team
- Company name: HANWHA L&C CZECH s.r.o

OUM074110L

JOS RENGAS TYHJENEE (AUTOSSA ON VARUSTEENA PAIKKAUSSARJA)

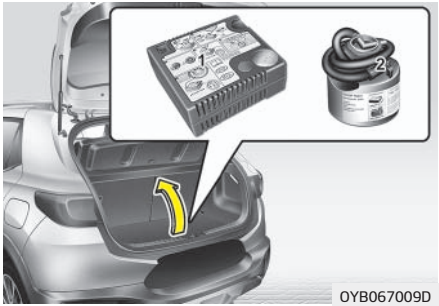

Lue käyttöohjeet ennen paikkaussarjan käyttöä.
(1) Kompressori
(2) Paikkausainepullo

Koska paikkaussarja korjaa renkaan vain väliaikaisesti, tarkastuta paikkaamasi rengas viipymättä ammattihuoltoliikkeessä. Suosittelemme käyntiä valtuutetulla Kia-jälleenmyyjällä tai huollon yhteistyökumppanilla.

⚠ HUOMIO

■ Paikkausaine riittää vain yhden renkaan paikkaamiseen

Jos kaksi tai useampia renkaita on tyhjentynyt, älä käytä renkaanpaikkaussarjaa, sillä sen sisältämä paikkausainepullo riittää vain yhden renkaan paikkaamiseen.

⚠ VAROITUS

■ Renkaan kyljen vauriot

Älä käytä renkaanpaikkaussarjaa renkaiden kyljissä olevien reikien korjaamiseen. Seurauksena voisi olla renkaan tyhjenemisestä johtuva onnettomuus.

⚠ VAROITUS

■ Vain väliaikainen korjaus

Korjauta rengas viipymättä. Renkaanpaikkaussarjalla paikattu rengas saattaa tyhjentyä milloin tahansa.

⚠ HUOMIO

- **Kun vaihdat renkaan tai korjaat sen paikkausaineen käyttämisen jälkeen, muista poistaa renkaan sisäosaan ja pyörään kiinnittynyt paikkausaine. Jos paikkausainetta ei poisteta, saattaa ilmetä melua ja värinää.**
- **Suosittelemme alkuperäisen Kian valmistaman paikkausaineen käyttämistä.**
- **Jos rengaspaineiden valvontajärjestelmän varoitusvalo syttyy renkaanpaikkaussarjan käytön jälkeen, tarkastuta autosi ammattihuoltoliikkeessä. Suosittelemme ottamaan yhteyttä valtuutettuun Kia-huoltoon tai huollon yhteistyökumppaniin.**

Johdanto

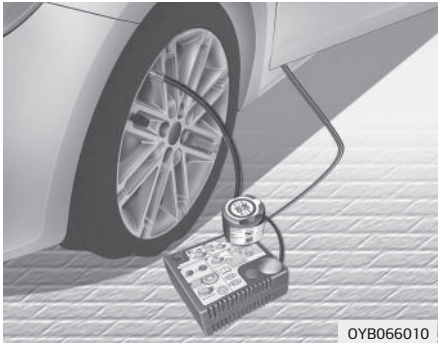

Voit korjata puhjenneen renkaan paikkaussarjan avulla niin, että pääset jatkamaan matkaa.
Voit korjata yleisimmät, esim. naulan renkaaseen aiheuttamat vauriot helposti ja täyttää renkaan kompressorin ja paikkausaineen avulla.
Varmistettuasi, että rengas on kunnolla paikattu, voit jatkaa ajamista (enintään 200 km 80 km/h ajonopeudella) korjaamolle renkaan vaihtamista varten.

Erittäin suurikokoisten repeämien tai renkaan sivun vaurioiden korjaaminen ei mahdollisesti onnistu paikkaussarjalla.
Kun rengaspaine laskee, renkaan suorituskyky saattaa huonontua.
Vältä äkillisiä ohjausliikkeitä, erityisesti kun auto on kuormattu täyteen tai kun vedät perävaunua.
Renkaanpaikkaussarjaa ei ole suunniteltu tai tarkoitettu renkaan lopullisen korjauksen tekemiseen ja sitä voidaan käyttää ainoastaan yhteen renkaaseen.
Renkaan paikkaaminen onnistuu helposti ja luotettavasti, kun noudatat seuraavia ohjeita:
Tutustu osioon "Ohjeita renkaanpaikkaussarjan turvalliseen käyttöön" sivulla 7-26.

⚠ VAROITUS

Älä käytä renkaanpaikkaussarjaa, jos renkaassa on useita liian matalan rengaspaineen aiheuttamia vaurioita.

Renkaanpaikkaussarjan avulla voidaan paikata ainoastaan renkaan kulutuspinnan vaurioita.

Renkaanpaikkaussarjan osat

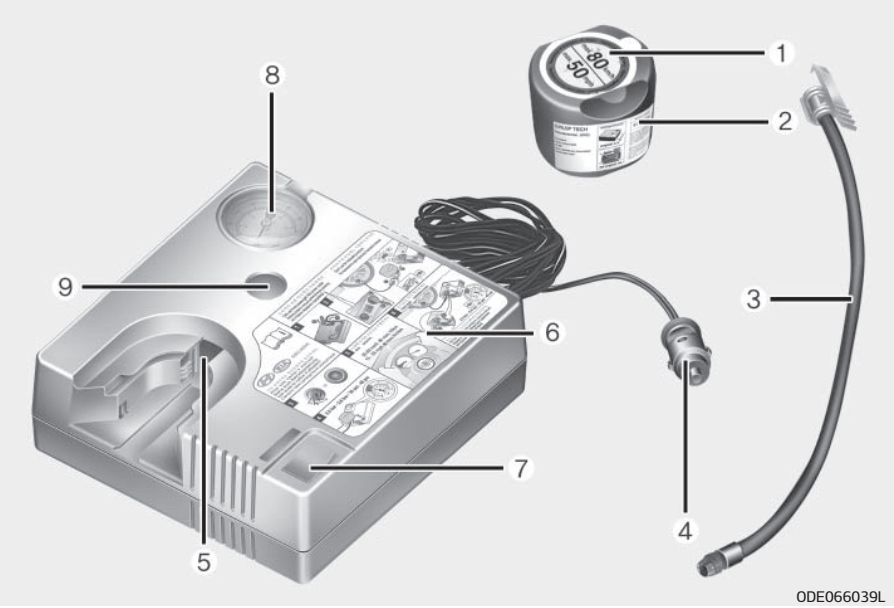

1. Nopeusrajoitustarra
2. Tiivisteainesäiliö, jossa nopeusrajoitustarra
3. Tiivisteainesäiliöstä lähtevä täyttöletku renkaan venttiiliin
4. Liittimet ja kaapelit sähköpistokkeen suoraan liitokseen.
5. Paikkausainepullon teline
6. Kompressori
7. Virtakytkin
8. Painemittari, joka näyttää renkaan täyttöpaineen.
9. Painike rengaspaineen vähentämiseksi

Virtajohto ja liitosletku sijaitsevat kompressorin kotelossa.

⚠ VAROITUS

Ennen kuin käytät paikkaussarjaa noudata tiivisteainesäiliössä olevia ohjeita.

Irrota paikkausainepullossa oleva nopeusrajoitustarra ja kiinnitä se auton ohjauspyörään.

Huomioi paikkausainepullon viimeinen käyttöpäivä.

Renkaanpaikkaussarjan käyttö

1. Irrota nopeusrajoitustarra (1) tiivisteainesäiliöstä (2) ja aseta se hyvin näkyvään paikkaan matkustamossa (esim. ohjauspyörään), jolloin se muistuttaa ajamaan sopivalla nopeudella.
2. Paikkausaineen lisääminen Noudata tarkasti esitettyjä vaiheita. Muussa tapauksessa tiivisteaine saattaa vuotaa esim. korkean paineen vaikutuksesta.

3. Ravista paikkausainepulloa.

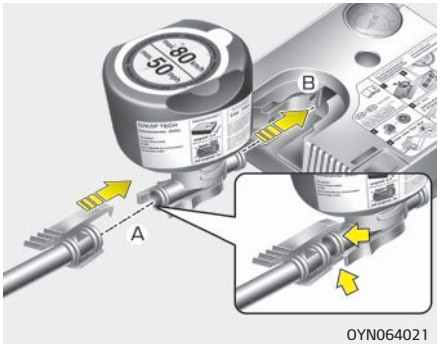

4. Kiinnitä täyttöletku (3) paikkausainepullon liittimeen (A).
5. Varmista, ettei kompressorin painiketta (9) paineta.
6. Ruuvaa rikkoutuneen pyörän venttiilikorkki auki ja ruuvaa tiivisteainesäiliön täyttöletku (3) venttiiliin.
7. Kiinnitä tiivisteainesäiliö kompressorissa olevaan pidikkeeseen siten, että säiliö pysyy pystyasennossa (B).

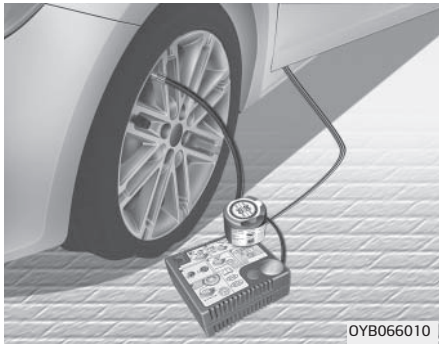

8. Huolehdi, että kompressori on pois päältä asennossa 0.

⚠ HUOMIO

Kiinnitä paikkausaineen täyttöletku tiukasti venttiiliin. Muussa tapauksessa paikkausaine voi virrata takaisinpäin mahdollisesti tukkien täyttöletkun.

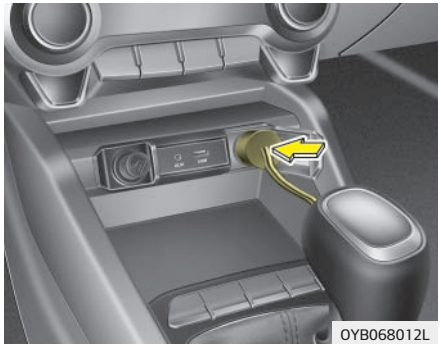

9. Liitä kompressori auton sähköpistokkeeseen käyttämällä tarkoituksenmukaisia kaapeleita ja liittimiä.

✻ HUOMAUTUS

Käytä vain etumatkustajan puoleista pistorasiaa.

10. Kun virta on kytketty päälle tai moottorin start/stop-painike on-asennossa: Kytke kompressori päälle ja anna sen käydä noin 3 minuuttia täyttääksesi tiivisteaineen. Täytönjälkeisellä rengaspaineella ei ole merkitystä.
11. Sammuta kompressori.
12. Irrota letku tiivisteainesäiliöstä ja pyörän venttiilistä.

Laita renkaanpaikkaussarja takaisin paikalleen.

⚠ VAROITUS

Jos moottori on jätetty käyntiin huonosti tuuletetussa tai suljetussa tilassa (kuten rakennuksen sisällä), hiilimonoksidi voi aiheuttaa myrkytyksen tai tukehtumisen.

Paikkausaineen tasaaminen renkaaseen

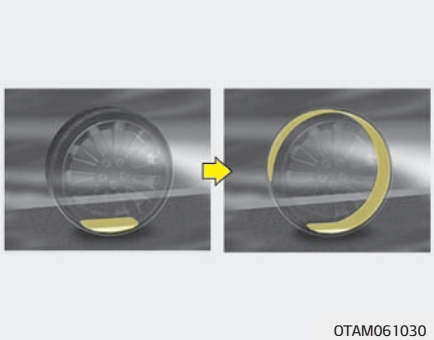

13. Aja autolla välittömästi noin 7–10 km (tai noin 10 minuuttia), jotta paikkausaine leviää renkaaseen mahdollisimman tasaisesti.

⚠ HUOMIO

Älä ylitä ajonopeutta 60 km/h. Jos mahdollista, säilytä yli 20 km/h ajonopeus.
Jos havaitset ajon aikana tavallisesta poikkeavaa ajokäytöstä, tärinää tai melua, pienennä ajonopeutta ja kiinnitä erityistä huomiota ohjaukseen, kunnes voit pysähtyä turvalliseen paikkaan. Ota yhteyttä tie- tai hinauspalveluun.
Kun käytät renkaanpaikkaussarjaa, pyörään saattaa tulla paikkausaineroiskeita. Poista paikkausaineeseen tahrima pyörä ja tarkastuta auto ammattihuoltoliikkeessä. Suosittelemme käyntiä valtuutetulla Kia-jälleenmyyjällä tai huollon yhteistyökumppanilla.

Rengaspaineen tarkistaminen

1. Pysäköi sopivaan paikkaan ajettuasi noin 7–10 km (tai noin 10 minuuttia).
2. Kytke kompressorin täyttöletku (3) (kiinnikepuoli) suoraan ja kytke täyttöletku (3) (toinen puoli) renkaan venttiiliin.
3. Liitä kompressori auton akkuun käyttämällä tarkoituksenmukaisia kaapeleita ja liittimiä.
4. Säädä rengaspainearvoksi 2 bar. Suorita seuraavat toimenpiteet virta-avaimen ollessa ON-asennossa.

- **Rengaspaineen lisääminen:** Käynnistä kompressori ja kytke katkaisija asentoon I. Kytke kompressori hetkeksi pois päältä ja tarkista rengaspaine.

⚠ VAROITUS

Kompressori saattaa ylikuumentua ja vaurioitua, jos käytät sitä yli 10 minuutin ajan.

- **Rengaspaineen vähentäminen:** Paina kompressorin painiketta (9).

⚠ HUOMIO

Jos rengaspaine ei pysy ohjearvon mukaisena, aja autolla toisen kerran. Katso lisätietoja kohdasta Paikkausaineen tasaaminen renkaaseen. Toista sitten vaiheet 1–4.
Yli 4 mm:n pituisten repeämien korjaaminen renkaanpaikkaussarjalla saattaa olla mahdotonta.
Ota yhteyttä ammattihuoltoon, jos rengasta ei voi paikata ajokelpoiseksi renkaanpaikkaussarjan avulla. Suosittelemme käyntiä valtuutetulla Kia-jälleenmyyjällä tai huollon yhteistyökumppanilla.

⚠ VAROITUS

Rengaspaineen tulee olla vähintään 2,0 bar. Älä jatka ajamista, jos rengaspaine on tätä matalampi. Ota yhteyttä tie- tai hinauspalveluun.

Ohjeita renkaanpaikkaussarjan turvalliseen käyttöön

- Pysäköi tien sivuun kauas muusta liikenteestä, jotta voit käyttää renkaanpaikkaussarjaa turvallisesti. Varoita muuta liikennettä sijoittamalla varoituskolmio näkyvälle paikalle.
- Kytke seisontajarru myös pysäköitäessä tasaiselle alustalle, jotta auto ei pääse liikkumaan äkillisesti.
- Käytä renkaanpaikkaussarjaa ainoastaan henkilöauton renkaiden paikkaamiseen ja täyttöön. Älä käytä sarjaa moottori- tai polkupyörän renkaiden tai muun tyyppisten renkaiden paikkaamiseen.
- Älä irrota renkaasta naulaa, ruuvia tai muuta puhkeamisen aiheuttanutta esinettä.
- Tutustu paikkausainepullon sivussa oleviin käyttöohjeisiin ja varoituksiin ennen paikkaussarjan käyttöä.
- Älä sammuta moottoria, kun auto on ulkotilassa. Kompressorin käyttö saattaa tyhjentää auton akun.
- Valvo renkaanpaikkaussarjan toimintaa jatkuvasti.
- Älä käytä kompressoria kerrallaan yli 10 minuuttia, jottei se ylikuumene.
- Älä käytä renkaanpaikkaussarjaa, kun ulkolämpötila on alle -30 °C.
- Oman turvallisuutesi vuoksi älä käytä renkaanpaikkaussarjaa, kun sekä rengas että vanne ovat vaurioituneet.

Tekniset tiedot

Nimellisjännite: 12 V DC
Käyttöjännite: 10–15 V DC
Nimellisvirta: 10 A ± 1 A
(12 V:n jännitettä käytettäessä)
Käyttölämpötila: –30–+70 °C
Suurin käyttöpaine: 6 bar (87 psi)
Kompressorin koko:
161 x 150 x 55,8 mm
Paikkausainepullo: 81 x 85,5 ø mm

Kompressorin paino: 0,7 kg
Paikkausainepuollon tilavuus: 200 ml

❊ Paikkausainetta ja varaosia on saatavana valtuutetuista auto- ja rengasliikkeistä. Hävitä tyhjä paikkausainepullo paikallisten määräysten mukaisesti. Auto- tai rengasliikkeen pitää huolehtia paikkausainejäämien hävittämisestä paikallisten määräysten mukaisesti.

HINAAMINEN

Hinauspalvelu

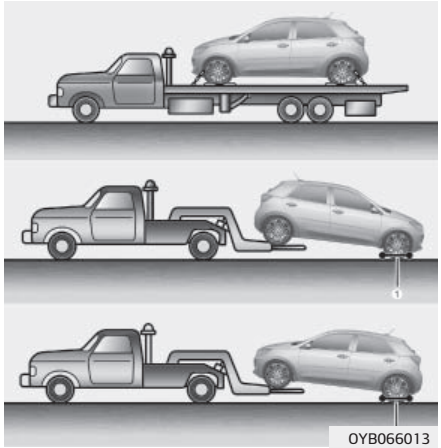

Jos auto on hinattava hätätilanteen johdosta, suosittelemme kääntymään hinauksen suorittamiseksi valtuutetun Kia-huollon tai ammattihinauspalvelun puoleen. Auto saattaa vaurioitua, jos se nostetaan tai sitä hinataan väärin. Henkilöautodollyn (1) tai avolavakuorma-auton käyttö on suositeltua.

Autoa voi hinata niin, että sen takapyörät ovat kiinni tien pinnassa (ilman pyöräalustoja) ja etupyörät ylhäällä.
Aseta dolly-hinauslaite auton etupyörien alle, jos autoa joudutaan hinaamaan siten, että sen etupyörät ovat kiinni tien pinnassa, tai jos kuorman kantavat pyörät tai jousituskomponentit ovat vaurioituneet.
Ainoastaan auton takapyörät saavat olla hinattaessa kiinni tien pinnassa, jos dolly-hinauslaitetta ei käytetä.

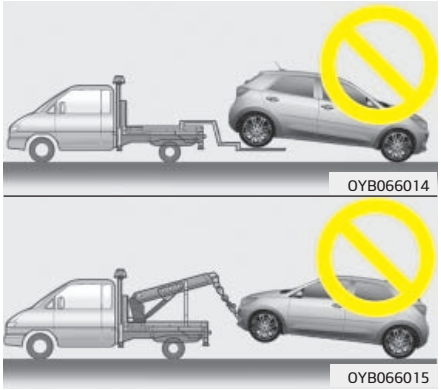

⚠ HUOMIO

- **Älä hinaa autoa niin, että etupyörät ovat kiinni tiessä; auto saattaa vaurioitua.**
- **Älä hinaa autoa hihnatyyppisellä hinausjärjestelmällä. Auton hinaamiseen pitää käyttää kuljetusalustaa tai eturenkaat täytyy nostaa irti tienpinnasta.**

Jos autoa täytyy hinata hätätapauksessa ilman siirtolavettia:

1. Käännä virta-avain ACC-asentoon.
2. Siirrä vaihteenvalitsin N-asentoon (vapaa-asentoon).
3. Vapauta seisontajarru.

⚠ HUOMIO

Vaihteisto saattaa vaurioitua, jos vaihteenvalitsinta ei siirretä N-asentoon (vapaa-asentoon).

Irrotettava hinaussilmukka (jos varusteena)

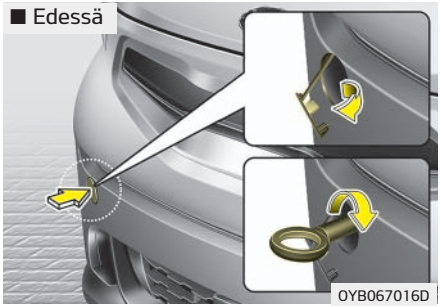

1. Avaa takaluukku ja ota hinauskoukku työkalurasiasta.
2. Poista puskurin reiän kansi painamalla kannen yläosasta (etuosasta).
3. Kiinnitä hinauskoukku kiertämällä koukkua myötäpäivään reiässä, kunnes se on kunnolla kiinnittynyt.
4. Irrota hinaussilmukka ja kiinnitä suojakansi paikalleen käytön jälkeen.

Hinausköydellä hinaaminen

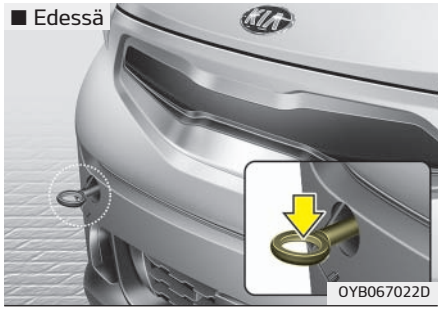

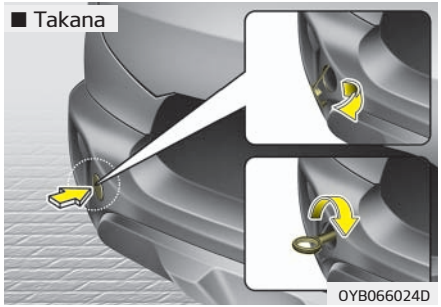

Jos hätätilanteen johdosta auto on hinattava, suosittelemme kääntymään hinauksen suorittamiseksi valtuutetun Kia-huollon tai ammattihinauspalvelun puoleen.

Voit hinata autoa hätätilanteessa auton etu- tai takaosassa sijaitsevaan hinaussilmukkaan kiinnitetyllä hinausvaijerilla tai -köydellä. Kiinnitä erityistä huomiota ohjaukseen ja muuhun liikenteeseen hinatessasi autoa. Hinattavassa autossa pitää olla kuljettaja, joka ohjaa autoa ja käyttää jarruja.
Autoa saa hinata näin vain hitaasti ja lyhyen matkan kovapintaisella tiellä. Hinattavan auton pyörien, akselien, voimansiirron, ohjausjärjestelmän ja jarrujen pitää olla hyvässä kunnossa.

- Älä käytä hinauskoukkua auton vetämiseen pois mudasta, hiekasta tai vastaavista paikoista, joista autoa ei voi ajaa omin voimin pois.
- Vältä painavamman auton hinaamista kevyemmällä autolla.
- Hinaavan ja hinattavan auton kuljettajien pitää pystyä viestimään keskenään säännöllisesti.

⚠ HUOMIO

- **Kiinnitä hinausköysi hinaussilmukkaan.**
- **Auton runko saattaa vaurioitua jos auton hinausköysi kiinnitettään muualle kuin hinaussilmukkaan.**
- **Käytä vain ajoneuvokäyttöön hyväksyttyä hinausköyttä tai -vaijeria. Kiinnitä köysi tai vaijeri tukevasti hinaussilmukkaan.**

- Ennen hinauksen suorittamista tarkasta, ettei hinauskoukku ole rikkoutunut tai vahingoittunut.
- Kiinnitä köysi tai vaijeri pitävästi silmukkaan.
- Vältä nykiviä liikkeitä. Kiinnitä se tukevasti paikoilleen tasaisella voiman käytöllä.
- Jotta hinaussilmukka ei vaurioidu, vältä auton vetämistä niin, että vetävä auto on hinattavan auton sivulla tai sitä korkeammalla. Vedä autoa aina suoraan eteenpäin.

⚠ VAROITUS

Kiinnitä erityistä huomiota ohjaukseen ja muuhun liikenteeseen hinatessasi autoa.

- **Vältä äkillisiä ohjausliikkeitä, jotta hinausköysi/-vaijeri ja hinaussilmukka eivät rasitu liikaa. Ylikuormitus saattaa aiheuttaa onnettomuuden, jossa matkustajille aiheutuu vammoja tai he joutuvat hengenvaaraan.**
- **Jos epäkuntoinen auto ei liiku, älä hinaa sitä väkisin. Suosittelemme ottamaan yhteyttä valtuutettuun Kia-huoltoon tai hinauspalveluun avun saamiseksi.**
- **Hinaa autoa mahdollisimman suoraan eteenpäin.**
- **Säilytä riittävä välimatka hinattavaan autoon.**

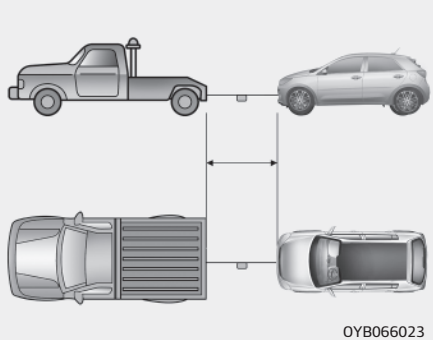

- Käytä hinausköyttä, joka on alle 5 m pitkä. Kiinnitä valkoinen tai punainen kangas (noin 30 cm leveä) hinausköyden keskiosaan, jotta se on helpompi havaita.
- Varmista, että hinausköysi pysyy kireänä ajon aikana.

Hinausköydellä hinaamiseen liittyvät varotoimenpiteet

- Käännä virta-avain ACC-asentoon, jotta ohjauslukko ei lukkiudu.
- Siirrä vaihteenvalitsin N-asentoon (vapaa-asentoon).
- Vapauta seisontajarru.
- Koska jarrujen teho on tavallista heikompi, paina jarrupoljinta voimakkaammin.

- Ohjaus on tavanomaista raskaampi, koska ohjaustehostin ei ole käytössä.
- Jos autoa hinataan pitkää alamäkeä, jarrut saattavat ylikuumentua, jolloin niiden teho heikkenee. Pysähdy usein ja anna jarrujen jäähtyä.

⚠ HUOMIO

■ Automaattivaihteisto/ kaksoiskytkinvaihteisto

- **Hinaa autoa vain etuosasta, jos pyöriä ei nosteta irti tiestä. Varmista, että vaihteenvalitsin on N-asennossa (vapaa-asennossa). Käännä virta-avain ACC-asentoon, jotta ohjauslukko pysyy auki. Hinattavassa autossa tulee olla kuljettaja, joka ohjaa autoa ja painaa jarrupoljinta tarvittaessa.**
- **Älä hinaa autoa yli 1,5 km:n matkaa tai yli 15 km/h nopeudella, jotta automaattivaihteisto/kaksoiskytkinvaihteisto ei vaurioituisi vakavasti.**
- **Varmista ennen hinaamista, ettei automaattivaihteistosta/kaksoiskytkinvaihteistosta ole vuotanut öljyä auton alle. Jos havaitset automaattivaihteiston/kaksoiskytkinvaihteiston öljyvuodon, auto on hinattava siirtolavettia tai dolly-hinauslaitetta käyttäen.**

HÄTÄVARUSTEET (JOS VARUSTEENA)

Autossa on hätävarusteita yleisempien hätätilanteiden varalle.

Palosammutin

Toimi seuraavasti, jos havaitset pienen tulipalon ja osaat käyttää palosammutinta.

1. Irrota varmistinsokka, joka estää laukaisukahvan tahattoman painamisen.
2. Tähtää suutin tulipalon lähteeseen.
3. Aloita sammuttaminen noin 2,5 metrin etäisyydeltä painamalla sammuttimen laukaisukahva alas. Sammutteen tulo lakkaa, kun vapautat kahvan.
4. Levitä sammutetta edestakaisella liikkeellä. Tarkkaile palokohdetta sammuttamisen jälkeen, sillä se saattaa syttyä uudelleen.

Ensiapulaukku

Ensiapulaukku sisältää ensiapua annettaessa tarvittavia välineitä, kuten sakset, laastaria ja teippiä.

Varoituskolmio

Sijoita varoituskolmio tien sivuun varoittamaan paikalle tulevia ajoneuvoja hätätilanteessa tai kun auto joudutaan pysäyttämään tien sivuun teknisen ongelman takia.

Rengaspainemittari (jos varusteena)

Rengaspaine laskee hieman päivittäisessä ajossa, joten se, että renkaaseen joudutaan lisäämään ilmaa ajoittain, ei viittaa renkaan vioittumiseen. Koska rengaspaine nousee renkaan lämmetessä, tarkista rengaspaine kylmistä renkaista.

Tarkista rengaspaine seuraavasti:

1. Avaa täyttöventtiilin korkki, joka sijaitsee vanteessa.
2. Paina rengaspainemittarin suutin venttiiliä vasten. Renkaasta poistuu jonkin verran ilmaa, kun asetat mittarin suuttimen paikalleen. Paina suutin tiukemmin venttiiliä vasten, jos vuoto ei lakkaa.
3. Mittari toimii, kun sen suuttimen ja venttiilin välinen liitos ei vuoda.
4. Lue rengaspaine mittarista nähdäksesi, onko paine alhainen vai korkea.
5. Säädä rengaspaineet määritettyyn paineeseen. Tarkista rengaspainesuositus kohdasta ”Renkaat ja vanteet”.
6. Kiinnitä täyttöventtiilin korkki takaisin paikoilleen.

Huolto

Moottoritila 8-04
Huoltotoimenpiteet 8-07
Omistajan vastuu 8-07
Omatoimisiin huoltotöihin liittyvät varotoimenpiteet 8-07
Omatoiminen huolto 8-09
Huolto-ohjelma (omatoimiset tarkastus- ja huoltotoimenpiteet) 8-09
Määräaikaishuolto 8-11
Määräaikaishuoltoon liittyvät varotoimet 8-11
Tavallinen huolto-ohjelma - Bensiinimoottorit [Eurooppa (Ei koske Venäjää)] 8-12
Huolto-ohjelma vaativissa käyttöolosuhteissa - Bensiinimoottorit [Koskee Eurooppaa (Venäjää lukuun ottamatta)] 8-17
Tavallinen huolto-ohjelma - Bensiinimoottorit [Ei koske Eurooppaa (Mukaanlukien Venäjä)] 8-19
Huolto-ohjelma (vaativat käyttöolosuhteet) - Bensiinimoottorit [Ei koske Eurooppaa (Venäjä mukaan lukien)] 8-25
Tavallinen huolto-ohjelma - Dieselmoottorit [Eurooppa (Venäjää lukuun ottamatta)] 8-28
Huolto-ohjelma vaativissa käyttöolosuhteissa - Dieselmoottorit [Koskee Eurooppaa (Venäjää lukuun ottamatta)] 8-32
Tavallinen huolto-ohjelma - Dieselmoottorit [Ei koske Eurooppaa (Mukaan lukien Venäjä)] 8-34
Huolto-ohjelma (vaativat käyttöolosuhteet) - Dieselmoottorit [Ei koske Eurooppaa (Venäjä mukaan lukien)] 8-39
Määräaikaishuollon kohteiden kuvaus 8-41
Moottoriöljy ja öljynsuodatin 8-41
Käyttöhihnat 8-41
Polttoainesuodatin (dieselmoottorit) 8-41
Polttoaineensuodatin (bensiinimoottori) 8-41
Polttoaineputket ja -letkut sekä liitokset 8-41
Huohotinputki (bensiinimoottorit) ja polttoaineen täyttöaukon korkki 8-42
Kampikammion tuuletusputket 8-42
Ilmanpuhdistimen suodatin 8-42
Sytytystulpat (bensiinimoottorit) 8-42
Venttiilivälys (koskee Kappa 1.0L T-GDI -moottoria) 8-42
Jäähdytysjärjestelmä 8-42
Jäähdytysneste 8-42
Käsivaihteiston vaihteistoöljy 8-42
Automaattivaihteistoöljy 8-42
Kaksoiskytkinvaihteiston öljy 8-43
Jarruletkut ja -putket 8-43
Jarru-/kytkinneste 8-43
Seisontajarru 8-43
Jarrulevyt, -palat, -satulat ja -navat 8-43
Jousituksen kiinnityspultit 8-43
Ohjausvaihteen kotelo, ohjausnivelet ja suojakumit/alapallonivel 8-43
Vetoakselit ja kumisuojukset 8-43
Ilmastointilaitteen kylmäaine 8-43
Moottoriöljy (bensiini) 8-44
Moottorin öljytason tarkistaminen 8-44
Moottoriöljyn ja öljynsuodattimen vaihtaminen 8-45

Moottoriöljy (diesel) ... 8-46
Moottorin öljytason tarkistaminen ... 8-46
Moottoriöljyn ja öljynsuodattimen vaihtaminen ... 8-47
Jäähdytysneste ... 8-48
Jäähdytysnestetason tarkistaminen ... 8-48
Jäähdytysnesteen vaihtaminen ... 8-51
Jarru-/kytkinneste ... 8-52
Jarru-/kytkinnestetason tarkistaminen ... 8-52
Automaattivaihteistonesteen tason tarkistaminen ... 8-53
Automaattivaihteistoöljy ... 8-53
Automaattivaihteistoöljyn vaihtaminen ... 8-54
Lasinpesuneste ... 8-55
Lasinpesunestetason tarkistaminen ... 8-55
Seisontajarru ... 8-56
Seisontajarrun tarkastaminen ... 8-56
Veden poistaminen polttoainesuodattimesta ... 8-57
Polttoaineensuodattimen (patruunan) vaihtaminen ... 8-57
Polttoaineensuodatin (dieselmoottori) ... 8-57
Ilmanpuhdistin ... 8-58
Suodattimen vaihtaminen ... 8-58
Suodattimen tarkastaminen ... 8-59
Raitisilmasuodatin ... 8-59
Lasinpyyhkimien sulat ... 8-60
Sulkien kunnon tarkistaminen ... 8-60
Sulan vaihtaminen ... 8-60
Akun parhaan mahdollisen toiminnan varmistamiseksi ... 8-63
Akku ... 8-63
Akun tietotarra ... 8-64
Akun lataaminen ... 8-65
Järjestelmien toiminnan alustaminen ... 8-66
Renkaiden huoltaminen ... 8-67
Suositeltavat rengaspaineet kylmissä renkaissa ... 8-67
Renkaat ja vanteet ... 8-67
Rengaspaineiden mittaaminen ... 8-68
Renkaiden kiertovaihto ... 8-69
Pyöränkulmat ja renkaan tasapainotus ... 8-70
Renkaan vaihtaminen ... 8-70
Vanteen vaihtaminen ... 8-71
Renkaiden pitokyky ... 8-72
Renkaiden huoltaminen ... 8-72
Renkaan sivupinnan merkinnät ... 8-72
Matalan profiilisuhteen rengas ... 8-75
Sulakkeet ... 8-76
Matkustamon sulakerasian sulakkeen vaihtaminen ... 8-78
Moottoritilan sulakkeen vaihtaminen ... 8-79
Sulake-/relerasian kuvaus ... 8-81
Polttimot ... 8-109
Polttimoiden vaihtamiseen liittyvät varotoimet ... 8-109
Polttimon sijainti (edessä) ... 8-111
Polttimon sijainti (takana) ... 8-112
Polttimon sijainti (sivussa) ... 8-113
Sivusuuntavalon (LED-tyyppinen) polttimon vaihtaminen ... 8-113
Sivusuuntavalon (polttimotyyppinen) polttimon vaihtaminen ... 8-113
Ajovalon (lähi-/kaukovalot) polttimon vaihto (ajovalotyyppi A) ... 8-114
Etusuuntavilkun polttimon vaihtaminen (ajovalotyyppi A) ... 8-115

Seisontavalon/päiväajovalon polttimon vaihtaminen (ajovalotyyppi A) 8-115
Ajovalon (lähi-/kaukovalot) polttimon vaihtaminen (ajovalotyyppi B) 8-116
Etusuuntavilkun polttimon vaihtaminen (ajovalotyyppi B) 8-117
Staattisen kaarrevalon vaihtaminen (ajovalotyyppi B) 8-117
Seisontavalon / Päiväajovalon (LED-tyyppinen) vaihto (ajovalotyyppi B) 8-118
Etusumuvalon polttimon vaihtaminen 8-118
Takasuuntavalon polttimon vaihtaminen 8-119
Jarru- ja seisontavalon polttimon vaihtaminen 8-120
Takavalon (sisempi) polttimon vaihtaminen 8-121
Jarru- ja takavalon (LED-tyyppinen) polttimon vaihtaminen 8-121
Peruutusvalon polttimon vaihtaminen 8-122
Takasumuvalon polttimon vaihtaminen 8-122
Lisäjarruvalon polttimon vaihtaminen 8-122
Rekisterikilven valon polttimon vaihtaminen 8-123
Kartanlukuvalon polttimon vaihtaminen 8-123
Ehostuspeilin valon polttimoiden vaihtaminen 8-124
Kattovalon polttimon vaihtaminen 8-124
Hansikaslokeron valon polttimon vaihtaminen 8-125
Tavaratilan valon polttimon vaihtaminen 8-125
Ajovalojen ja etusumuvalon suuntauksen säätäminen (Eurooppa) 8-126
Auton hoitaminen 8-133
Ulkopintojen hoitaminen 8-133
Sisätilojen hoitaminen 8-137
Päästöjen hallintajärjestelmä 8-139
1. Kampikammion päästöjen hallintajärjestelmä 8-139
2. Haihtumiskaasupäästöjen hallintajärjestelmä 8-139
3. Pakokaasupäästöjen hallintajärjestelmä 8-139
NOx-katalysaattori 8-142
Selektiivinen katalyyttinen pelkistys 8-142

MOOTTORITILA

■ Kappa 1.0L T-GDI -moottori (bensiini)

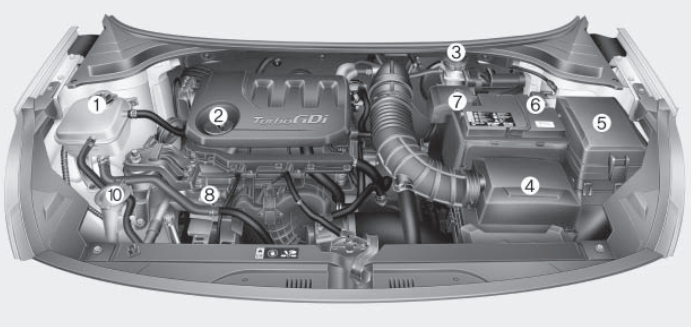

❊ Auton todellinen moottoritila saattaa poiketa kuvassa esitetystä.

OYB076081

1. Jäähdytysnesteen paisuntasäiliö
2. Moottoriöljyn täyttöaukon korkki
3. Jarru-/kytkinnestesäiliö
4. Ilmanpuhdistin
5. Sulakerasia
6. Akun miinusnapa
7. Akun plusnapa
8. Moottoriöljyn mittatikku
9. Jäähdyttimen kansi
10. Tuulilasin pesunestesäiliö

■ Kappa 1.2L MPI -moottori (bensiini)

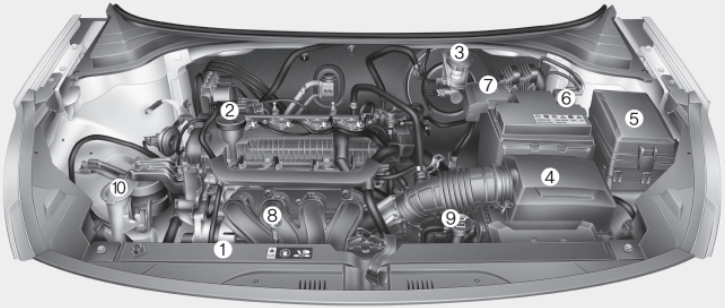

■ Kappa 1.4L MPI -moottori (bensiini)

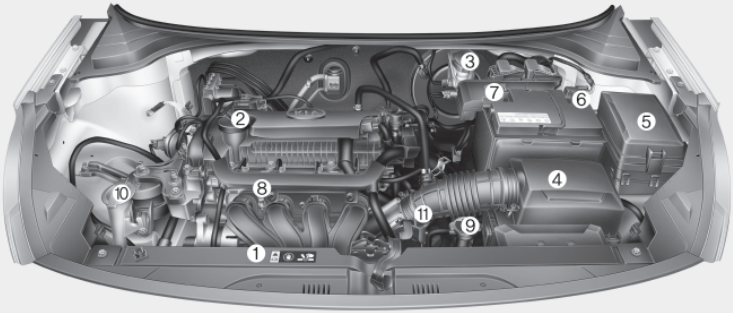

❊ Auton todellinen moottoritila saattaa poiketa kuvassa esitetystä.

OYB076001/OST078002L

1. Jäähdytysnesteen paisuntasäiliö
2. Moottoriöljyn täyttöaukon korkki
3. Jarru-/kytkinnestesäiliö
4. Ilmanpuhdistin
5. Sulakerasia
6. Akun miinusnapa
7. Akun plusnapa
8. Moottoriöljyn mittatikku
9. Jäähdyttimen kansi
10. Tuulilasin pesunestesäiliö
11. Automaattivaihteistoöljyn mittatikku

■ Smartstream D1.6 -moottori (diesel)

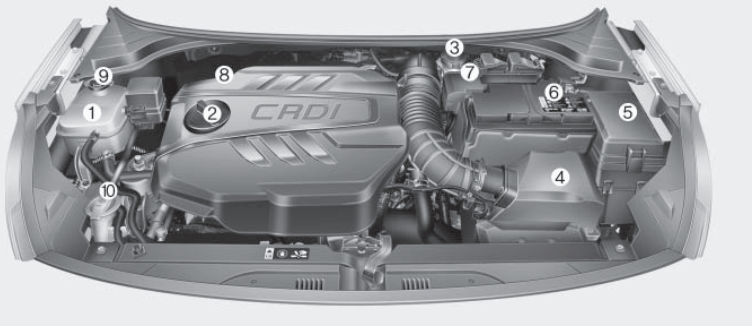

OYB078131L

1. Jäähdytysnesteen paisuntasäiliö
2. Moottoriöljyn täyttöaukon korkki
3. Jarru-/kytkinnestesäiliö
4. Ilmanpuhdistin
5. Sulakerasia
6. Akun miinusnapa
7. Akun plusnapa
8. Moottoriöljyn mittatikku
9. Jäähdyttimen kansi
10. Tuulilasin pesunestesäiliö

HUOLTOTOIMENPITEET

Vammojen ja auton vaurioittamisen välttämiseksi noudata ohjeita ja äärimmäistä varovaisuutta, kun teet tarkastus- tai huoltotoimenpiteitä itse.
Epäsäännöllisesti tai ohjeiden vastaisesti suoritettu huolto saattaa aiheuttaa vian, joka vaurioittaa autoa, tuottaa vammoja tai aiheuttaa onnettomuuden.

Omistajan vastuu

✻ HUOMAUTUS

Auton omistaja vastaa huoltotöihin liittyvien tietojen säilyttämisestä.

Huollata autosi ammattihuoltoliikkeessä. Suosittelemme käyntiä valtuutetulla Kia-jälleenmyyjällä tai huollon yhteistyökumppanilla.
Auton omistajan pitää säilyttää tositteet, jotka osoittavat että autoa on huollettu seuraavilla sivuilla esitetyn huolto-ohjelman mukaisesti.
Tositteita tarvitaan takuuvaatimusten tekemiseen.
Yksityiskohtaiset takuuehdot on esitetty takuu- ja huoltokirjassa.
Takuu ei korvaa väärin, huolto-ohjelman vastaisesti suoritettujen tai laiminlyötyjen huoltotöiden aiheuttamia vaurioita.

Omatoimisiin huoltotöihin liittyvät varotoimenpiteet

Väärin tai vain osittain suoritetut huoltotyöt saattavat aiheuttaa vaurioita. Tämän kappaleen ohjeet liittyvät vain helposti suoritettaviin huoltotoimenpiteisiin.

✻ HUOMAUTUS

Takuuaikana omatoimisesti suoritetut virheelliset huoltotoimenpiteet saattavat vaikuttaa takuun kattavuuteen. Lisätietoja löydät erillisestä Takuu- ja huoltokirjasta, joka on toimitettu auton mukana. Suosittelemme, että huollatat järjestelmän ammattihuoltoliikkeessä, jos olet epävarma huolto- tai korjaustyön suorittamiseen liittyvistä toimenpiteistä. Suosittelemme käyntiä valtuutetulla Kia-jälleenmyyjällä tai huollon yhteistyökumppanilla.

⚠ VAROITUS

■ Huoltotyöt

- Huoltotöiden tekeminen saattaa olla vaarallista. Tiettyjen huoltotoimenpiteiden suorittaminen väärin saattaa johtaa vakaviin vammoihin. Suosittelemme, että huollatat auton ammattihuoltoliikkeessä, jos et hallitse huoltoon liittyviä työvaiheita tai sinulla ei ole tarvittavia työkaluja. Suosittelemme käyntiä valtuutetulla Kia-jälleenmyyjällä tai huollon yhteistyökumppanilla.
- Moottoritilassa työskenteleminen on vaarallista moottorin ollessa käynnissä. Se on erityisen vaarallista, jos käytät koruja tai löysiä vaatteita. Ne saattavat tarttua kiinni liikkuviin osiin, mistä saattaa aiheutua vammoja.
  Muista riisua kaikki korut (erityisesti kello, sormukset, rannekorut ja kaulakorut) sekä solmio, huivit ja muut vastaavat löysät vaatekappaleet ennen moottorin tai jäähdytyspuhaltimen lähellä työskentelemistä.

⚠ HUOMIO

- Älä aseta painavia esineitä tai kohdista liiallista voimaa moottorisuojaan (jos varusteena) tai polttoainejärjestelmään liittyviin osiin.
- Kun tarkistat polttoainejärjestelmän (polttoainelinjat ja ruiskutuslaitteet), ota yhteyttä ammattihuoltoon. Suosittelemme käyntiä valtuutetulla Kia-jälleenmyyjällä tai huollon yhteistyökumppanilla.
- Älä aja pitkiä aikoja moottorisuojan (jos varusteena) ollessa irrotettuna.
- Älä tarkista moottoritilaa avotulen läheisyydessä.
  Polttoaine, lasinpesuneste jne. ovat herkästi syttyviä ja voivat aiheuttaa tulipalon.
- Kytke irti akun miinusnapa (-) ennen akkuun, kaapeleihin tai sähköjohtoihin koskemista. Voit saada sähköiskun.
- Kun poistat suojakannen litteäpäisellä ruuvimeisselillä, varo vaurioittamasta kantta.
- Varo palovammoja ja sähköiskuja, kun vaihdat ja puhdistat polttimoita.

OMATOIMINEN HUOLTO

Seuraavat luettelot sisältävät auton tarkastuksia, jotka tulee suorittaa ilmoitetuin aikavälein, jotta varmistetaan auton turvallinen ja luotettava toiminta. Mistä tahansa haittatekijästä on ilmoitettava huoltoon mahdollisimman pian. Näitä omatoimisen huollon tarkastuksia ei yleensä korvata takuun puitteissa, vaan omistajan pitää maksaa niistä aiheutuvat työ-, varaosa- ja voiteluainekustannukset.

Huolto-ohjelma (omatoimiset tarkastus- ja huoltotoimenpiteet)

Polttoaineen täytön yhteydessä:

- Tarkista moottorin öljytaso.
- Tarkista jäähdytysnesteen paisuntasäiliön nestetaso.
- Tarkista lasinpesunesteen taso.
- Tarkista näyttävätkö renkaat liian tyhjiltä.

⚠ VAROITUS

Toimi erityisen varovaisesti, kun tarkistat jäähdytysnestetason moottorin ollessa lämmin. Jäähdytysjärjestelmästä saattaa purkautua polttavan kuumaa jäähdytysnestettä ja höyryä. Ne saattavat aiheuttaa palovammoja tai muita vakavia vammoja.

Ajon aikana:

- Kiinnitä huomiota pakosarjan äänen muutoksiin ja mahdolliseen pakokaasun hajuun matkustamossa.
- Kiinnitä huomiota ohjauspyörässä tuntuvaan tärinään. Huomioi myös ohjauksen muuttuminen raskaammaksi, ohjauspyörän löystyminen ja muutokset ohjauspyörän asennossa, kun pyörät ovat suorassa.
- Kiinnitä huomiota auton suuntavakauteen.
- Pysähtyessäsi: Kuuluuko ohjaamossa tavallisesta poikkeavia ääniä, puoltaako ohjaus jarrutettaessa, täytyykö jarrupoljin painaa tavallista syvempään tai onko sen painaminen tavallista vaikeampaa?
- Tarkista vaihteistoöljyn taso, jos havaitset että vaihteet eivät kytkeydy kunnolla tai jos vaihteiston toiminnassa on tapahtuu muita muutoksia.
- Tarkista, toimivatko käsivaihteisto ja kytkin normaalisti.
- Tarkista automaatti-/kaksoiskytkinvaihteiston P-asento.
- Tarkista seisontajarru.
- Tarkista, näkyykö auton alla nestevuotoja (ilmastointijärjestelmästä tippuu normaalisti kondenssivettä käytön aikana ja sen jälkeen).

Vähintään kerran kuukaudessa:

- Tarkista jäähdytysnesteen paisuntasäiliön nestetaso.
- Tarkista, että kaikki valot toimivat, mukaanlukien jarruvalot, suuntavilkut ja hätävilkut.
- Tarkista kaikkien pyörien (myös varapyörän) rengaspaineet, ja tarkista ovatko ne liian kuluneet, epätasaisesti kuluneet tai vaurioituneet.
- Tarkista pyöränmutterien kireys.

Vähintään kaksi kertaa vuodessa (esim. keväällä ja syksyllä):

- Tarkista, onko jäähdyttimen, lämmönvaihtimen ja ilmastointilaitteen letkuissa vuotoja.
- Tarkista tuulilasinpesimen ja pyyhkimien toiminta. Puhdista pyyhkimien sulat pesuaineeseen kastetulla puhtaalla liinalla.
- Tarkista ajovalojen suuntaus.
- Tarkista äänenvaimentimen, pakoputkiston, lämpösuojalevyjen kunto ja niiden kiinnittimet.
- Tarkista, että turvavyöt eivät ole liian kuluneet ja että ne toimivat normaalisti.

Vähintään kerran vuodessa:

- Pese kori ja puhdista ovien vedenpoistoaukot.
- Voitele saranat ja tarkista konepellin saranoiden kunto.
- Voitele ovien ja konepellin lukkokielet ja salvat.
- Voitele ovien kumitiivisteet.
- Tarkista, että ilmastointijärjestelmä toimii normaalisti.
- Tarkista ja voitele automaattivaihteiston vaihteensiirtovivusto ja siihen liitetyt osat.
- Puhdista akun kotelo ja navat.
- Tarkasta jarru-/kytkinnesteen taso.

MÄÄRÄAIKAISHUOLTO

Määräaikaishuoltoon liittyvät varotoimet

Noudata tavallista huolto-ohjelmaa, jos autoa ei käytetä vaativissa käyttöolosuhteissa. Jos jokin seuraavista olosuhteista pätee, noudata vaativan käytön huolto-ohjelmaa.

- Ajetaan jatkuvasti lyhyitä matkoja (alle 8 km tai talviaikana alle 16 km).
- Moottoria käytetään pitkään joutokäynnillä tai ajetaan pitkiä matkoja alhaisella ajonopeudella.
- Ajetaan epätasaisella, pölyävällä, päällystämättömällä tai sorapäällysteisellä tienpinnalla tai tiellä jolle on levitetty suolaa.
- Ajetaan teillä, joille on levitetty suolaa tai muuta korroosiota aiheuttavaa ainetta, tai erittäin kylmässä ilmastossa.
- Ajetaan hiekalla tai muulla pölyävällä tienpinnalla.
- Ajetaan vilkkaassa liikenteessä.
- Ajetaan toistuvasti mäkiajoa tai vuoristoteitä.
- Perävaunun vetäminen tai kuljetuslaatikko/kattoteline käytössä.
- Käyttö poliisiautona, taksina, jakelu- tai hinausautona.
- Ajetaan yli 170 km/h.
- Usein toistuvat pysähdykset ja liikkeellelähdöt.

Jos autoa käytetään edellä mainituissa olosuhteissa, auton tarkastukset, huolto-osien uusimiset ja nesteiden lisäykset täytyy tehdä useammin kuin normaalin määräaikaishuolto-ohjelman mukaan. Noudata edelleen huolto-ohjelmaa, kun taulukossa luetellut aika- tai ajokilometrirajat ylittyvät.

Tavallinen huolto-ohjelma - Bensiinimoottorit [Eurooppa (Ei koske Venäjää)]

Seuraavat huoltotoimenpiteet tulee suorittaa auton suorituskyvyn ja vähäpäästöisyyden varmistamiseksi. Säilytä tositteet niiden suorittamisesta mahdollisia takuuvaatimuksia varten. Kun sekä ajokilometrimäärä että aikaväli on ilmoitettu, noudatetaan sitä joka täyttyy ensin.

NRO	OMINAISUUS	HUOM.
*1	Moottoriöljy ja öljynsuodatin	Tarkista moottorin öljymäärä ja mahdolliset öljyvuodot 500 km välein tai ennen pitkää ajomatkaa.
*2	Jäähdytysneste (moottori)	Lisää jäähdytysnesteeseen ainoastaan tislattua tai pehmeää vettä, äläkä koskaan sekoita kovaa vettä tehtaalla lisättyyn jäähdytysnesteeseen. Vääränlaisen jäähdytysnesteseoksen käyttäminen saattaa aiheuttaa vakavan moottorivaurion tai muun toimintahäiriön.
*3	Käyttöhihnat (moottori)	• Säädä laturin, vesipumpun ja ilmastoinnin (jos varusteena) hihnat. Tarkasta ja tarvittaessa korjaa tai vaihda. • Tarkasta käyttöhihnan kiristin, ohjainpyörä ja vaihtovirtageneraattorin hihnapyörä ja säädä tai vaihda tarvittaessa.
*4	Venttiilinvälys	Tarkasta venttiilikoneiston käyntiääni ja/tai moottorin värinätön käynti ja säädä tarvittaessa. Tarkistuta järjestelmä tässä tapauksessa ammattihuoltoliikkeessä. Suosittelemme käyntiä valtuutetulla Kia-jälleenmyyjällä tai huollon yhteistyökumppanilla.
*5	Sytytystulppa	Voidaan vaihtaa ylimääräisen huoltokäynnin välttämiseksi ennen määrättyä vaihtoväliä muiden huoltotöiden suorittamisen yhteydessä.
*6	Käsivaihteiston öljy	Käsivaihteiston öljy tulisi uusia aina, jos jakovaihteisto on joutunut veden alle.
*7	Kaksoiskytkinvaihteiston (DCT) öljy	Kaksoiskytkinvaihteiston (DCT) öljy tulisi uusia aina, jos vaihteisto on joutunut veden alle.

NRO	OMINAISUUS	HUOM.
*8	Polttoaineen lisäaineet (bensiini)	Kia suosittelee lyijyttömän polttoaineen käyttöä, jonka oktaaniluku on RON (Reseach Octane Number) 95 / AKI (Anti Knock Index) 91 tai korkeampi (Euroopassa) tai RON (Reseach Octane Number) 91 / AKI (Anti Knock Index) 87 tai korkeampi (muualla kuin Euroopassa). Jos mahdollisuutta hyvälaatuiseen bensiiniin ei ole ja käynnistyksessä esiintyy ongelmia tai moottori ei käy tasaisesti, polttoainesäiliöön suositellaan lisättäväksi tilanteeseen soveltuvaa lisäainetta 15 000 km:n välein (Euroopassa, Australiassa ja Uudessa-Seelannissa) tai 10 000 km:n välein (ei Euroopassa, Australiassa tai Uudessa-Seelannissa) tai 5 000 km:n välein (Kiinassa). Lisäaineita ja niiden käyttöön liittyviä lisätietoja on saatavilla ammattihuoltoliikkeistä. Suosittelemme käyntiä valtuutetulla Kia-jälleenmyyjällä tai huollon yhteistyökumppanilla. Älä sekoita erilaisia polttoaineen lisäaineita keskenään.

Tavallinen huolto-ohjelma – Bensiinimoottorit [Eurooppa (Ei koske Venäjää)] (Jatkuu)

HUOLTOVÄLIT		Tavallinen huolto-ohjelma – Bensiinimoottorit [Eurooppa (Ei koske Venäjää)]							
		Kuukausien määrä tai ajomatka (ensin täyttyvä)							
	Kuukautta	12	24	36	48	60	72	84	96
	Mailit×1 000	10	20	30	40	50	60	70	80
	Km×1 000	15	30	45	60	75	90	105	120
KOHDE									
Moottoriöljy ja öljynsuodatin *1	Kappa 1.0L T-GDI	Vaihto 15 000 km:n tai 12 kk:n välein							
	Kappa 1.2L MPI								
	Kappa 1.4L MPI								
Jäähdytysneste (moottori) *2		Ensimmäinen vaihto 210 000 km:n tai 120 kk:n jälkeen, sen jälkeen 30 000 km:n tai 24 kk:n välein							
Käyttöhihnat (moottori) *3		Ensimmäinen tarkastus 90 000 km:n tai 72 kk:n jälkeen, tämän jälkeen 30 000 km:n tai 24 kk:n välein							
Venttiilivälys *4	Kappa 1.0L T-GDI	–	–	–	–	–	I	–	–
Alipaineletkut ja kampikammion ilmanvaihdon letkut		–	I	–	I	–	I	–	I
Sytytystulpat *5	Kappa 1.0L T-GDI	Vaihto 75 000 km:n välein							
	Kappa 1.2L MPI	Vaihto 150 000 km:n välein							
	Kappa 1.4L MPI	Vaihto 150 000 km:n välein							
Automaatti-vaihteistoöljy	4 A/T	–	–	–	I	–	–	–	I
	6 A/T	Ei tarkistusta, huoltovapaa							

HUOLTOVÄLIT	Tavallinen huolto-ohjelma - Bensiinimoottorit [Eurooppa (Ei koske Venäjää)]								
	Kuukausien määrä tai ajomatka (ensin täyttyvä)								
	Kuukautta	12	24	36	48	60	72	84	96
	Mailit×1 000	10	20	30	40	50	60	70	80
	Km×1 000	15	30	45	60	75	90	105	120
KOHDE									
Käsivaihteiston vaihteistoöljy *6		–	–	–	I	–	–	–	I
Kaksoiskytkinvaihteiston (DCT) öljy *7		–	–	–	I	–	–	–	I
Vetoakseli ja suojakumit		–	I	–	I	–	I	–	I
Polttoaineen lisäaineet (bensiini) *8		Lisää 15 000 km:n tai 12 kk:n välein							
Polttoaineputket, -letkut ja liitokset		–	–	–	I	–	–	–	I
Polttoainesäiliön suodatin		–	–	–	I	–	–	–	I
Polttoainehöyryputki ja polttoaineen täyttöaukon korkki		–	–	–	I	–	–	–	I
Ilmanpuhdistimen suodatin		–	I	–	R	–	I	–	R
Välijäähdytin, tulo/ lähtöputki, ilmanottoputki	Kappa 1.0L T-GDI	I	I	I	I	I	I	I	I
Pakojärjestelmä		I	I	I	I	I	I	I	I
Jäähdytysjärjestelmä		Ensimmäinen tarkastus 60 000 km:n tai 48 kk:n jälkeen, tämän jälkeen 30 000 km:n tai 24 kk:n välein							
Ilmastointilaitteen kompressori/kylmäaine		I	I	I	I	I	I	I	I
Raitisilmasuodatin		–	R	–	R	–	R	–	R
Jarrulevyt ja -palat		I	I	I	I	I	I	I	I

HUOLTOVÄLIT	Tavallinen huolto-ohjelma – Bensiinimoottorit [Eurooppa (Ei koske Venäjää)]								
	Kuukausien määrä tai ajomatka (ensin täyttyvä)								
	Kuukautta	12	24	36	48	60	72	84	96
	Mailit×1 000	10	20	30	40	50	60	70	80
	Km×1 000	15	30	45	60	75	90	105	120
KOHDE									
Rumpujarrut ja kosketuspinnat		–	I	–	I	–	I	–	I
Jarruputket, -letkut ja liitokset		I	I	I	I	I	I	I	I
Jarru-/kytkinneste		I	R	I	R	I	R	I	R
Seisontajarru		–	I	–	I	–	I	–	I
Ohjausvaihde/hammastanko, nivelet ja suojakumit		I	I	I	I	I	I	I	I
Jousituksen pallonivelet		I	I	I	I	I	I	I	I
Renkaat (rengaspaineet ja kulutuspinta)		I	I	I	I	I	I	I	I
Akun kunto		I	I	I	I	I	I	I	I

I: Tarkasta ja tarvittaessa säädä, korjaa, puhdista tai vaihda.
R: Korvaa tai vaihda.

Huolto-ohjelma vaativissa käyttöolosuhteissa – Bensiinimoottorit [Koskee Eurooppaa (Venäjää lukuun ottamatta)]

HUOLTOKOHDE		HUOLTOTOIMENPIDE	HUOLTOVÄLIT	KÄYTTÖOLOSUHTEET
Moottoriöljy ja öljynsuodatin	Kappa 1.0L T-GDI	R	7 500 km:n tai 6 kk:n välein	A, B, C, D, E, F, G, H, I, J, K
	Kappa 1.2L MPI			
	Kappa 1.4L MPI			
Sytytystulpat		R	Vaihda tavallista useammin käyttöolosuhteiden mukaan	B, H, I, K
Automaattivaihteistoöljy		R	90 000 km	A, C, D, E, F, G, H, I, J
Käsivaihteiston öljy		R	120 000 km	C, D, E, F, G, H, I, J
Kaksoiskytkinvaihteiston (DCT) öljy		R	120 000 km	C, D, E, F, G, H, I, J
Vetoakseli ja suojakumit		I	Tarkasta tavallista useammin käyttöolosuhteiden mukaan	C, D, E, F, G, H, I, J
Ilmanpuhdistimen suodatin		R	Vaihda tavallista useammin käyttöolosuhteiden mukaan	C, E
Raitisilmasuodatin		R	Vaihda tavallista useammin käyttöolosuhteiden mukaan	C, E, G
Jarrulevyt ja -palat, -satulat ja -navat		I	Tarkasta tavallista useammin käyttöolosuhteiden mukaan	C, D, E, G, H
Rumpujarrut ja kosketuspinnat		I	Tarkasta tavallista useammin käyttöolosuhteiden mukaan	C, D, E, G, H

HUOLTOKOHDE	HUOLTOTOIMENPIDE	HUOLTOVÄLIT	KÄYTTÖOLOSUHTEET
Seisontajarru	I	Tarkasta tavallista useammin käyttöolosuhteiden mukaan	C, D, G, H
Ohjausvaihde/hammastanko, nivelet ja suojakumit	I	Tarkasta tavallista useammin käyttöolosuhteiden mukaan	C, D, E, F, G
Jousituksen pallonivelet	I	Tarkasta tavallista useammin käyttöolosuhteiden mukaan	C, D, E, F, G

Huoltotoimenpide

I: Tarkasta ja tarvittaessa säädä, korjaa, puhdista tai vaihda.

R: Korvaa tai vaihda.

VAATIVAT KÄYTTÖOLOSUHTEET

A : Ajetaan jatkuvasti lyhyitä alle 8 km matkoja (normaali ulkolämpötila) tai alle 16 km matkoja (ulkolämpötila alle 0 °C).

B : Moottoria käytetään pitkään joutokäynnillä tai ajetaan pitkiä matkoja alhaisella ajonopeudella..

C : Ajetaan epätasaisella, pölyävällä, päällystämättömällä tai sorapäällysteisellä tienpinnalla tai tiellä jolle on levitetty suolaa.

D : Ajetaan teillä, joille on levitetty suolaa tai muuta korroosiota aiheuttavaa ainetta, tai erittäin kylmässä ilmastossa

E : Ajetaan hiekalla tai muulla pölyävällä tienpinnalla.

F : Ajetaan vilkkaassa liikenteessä.

G : Ajetaan toistuvasti mäkiajoa tai vuoristoteitä.

H : Perävaunun vetäminen tai kuljetuslaatikko kattotelineen päällä.

I : Käyttö poliisiautona, taksina, jakelu- tai hinausautona.

J : Ajaminen yli 170 km/h nopeuksilla.

K : Ajaminen, joka vaatii jatkuvia pysähtelyjä ja kiihdytyksiä.

Tavallinen huolto-ohjelma - Bensiinimoottorit [Ei koske Eurooppaa (Mukaanlukien Venäjä)]

Seuraavat huoltotoimenpiteet tulee suorittaa auton suorituskyvyn ja vähäpäästöisyyden varmistamiseksi. Säilytä tositteet niiden suorittamisesta mahdollisia takuuvaatimuksia varten. Kun sekä ajokilometrimäärä että aikaväli on ilmoitettu, noudatetaan sitä joka täyttyy ensin.

NRO	OMINAISUUS	HUOM.
*1	Moottoriöljy ja öljynsuodatin	Tarkista moottorin öljymäärä ja mahdolliset öljyvuodot 500 km välein tai ennen pitkää ajomatkaa.
*2	Jäähdytysneste (moottori)	Lisää jäähdytysnesteeseen ainoastaan tislattua tai pehmeää vettä, äläkä koskaan sekoita kovaa vettä tehtaalla lisättyyn jäähdytysnesteeseen. Vääränlaisen jäähdytysnesteseoksen käyttäminen saattaa aiheuttaa vakavan moottorivaurion tai muun toimintahäiriön.
*3	Käyttöhihnat (moottori)	• Säädä laturin, vesipumpun ja ilmastoinnin (jos varusteena) hihnat. Tarkasta ja tarvittaessa korjaa tai vaihda. • Tarkasta käyttöhihnan kiristin, ohjainpyörä ja vaihtovirtageneraattorin hihnapyörä ja säädä tai vaihda tarvittaessa.
*4	Venttiilinvälys	Tarkasta venttiilikoneiston käyntiääni ja/tai moottorin värinätön käynti ja säädä tarvittaessa. Tarkistuta järjestelmä tässä tapauksessa ammattihuoltoliikkeessä. Suosittelemme käyntiä valtuutetulla Kia-jälleenmyyjällä tai huollon yhteistyökumppanilla.
*5	Sytytystulppa	Voidaan vaihtaa ylimääräisen huoltokäynnin välttämiseksi ennen määrättyä vaihtoväliä muiden huoltotöiden suorittamisen yhteydessä.

NRO	OMINAISUUS	HUOM.
*6	Käsivaihteiston öljy	Käsivaihteiston öljy tulisi uusia aina, jos jakovaihteisto on joutunut veden alle.
*7	Polttoaineen lisäaineet (bensiini)	Kia suosittelee lyijyttömän polttoaineen käyttöä, jonka oktaaniluku on RON (Reseach Octane Number) 95 / AKI (Anti Knock Index) 91 tai korkeampi (Euroopassa) tai RON (Reseach Octane Number) 91 / AKI (Anti Knock Index) 87 tai korkeampi (muualla kuin Euroopassa). Jos mahdollisuutta hyvälaatuiseen bensiiniin ei ole ja käynnistyksessä esiintyy ongelmia tai moottori ei käy tasaisesti, polttoainesäiliöön suositellaan lisättäväksi tilanteeseen soveltuvaa lisäainetta 15 000 km:n välein (Euroopassa, Australiassa ja Uudessa-Seelannissa) tai 10 000 km:n välein (ei Euroopassa, Australiassa tai Uudessa-Seelannissa) tai 5 000 km:n välein (Kiinassa). Lisäaineita ja niiden käyttöön liittyviä lisätietoja on saatavilla ammattihuoltoliikkeistä. Suosittelemme käyntiä valtuutetulla Kia-jälleenmyyjällä tai huollon yhteistyökumppanilla. Älä sekoita erilaisia polttoaineen lisäaineita keskenään.

Tavallinen huolto-ohjelma - Bensiinimoottorit [Ei koske Eurooppaa (Mukaanlukien Venäjä)](Jatkuu)

HUOLTOVÄLIT	Tavallinen huolto-ohjelma - Bensiinimoottorit [Ei koske Eurooppaa (Mukaanlukien Venäjä)]								
	Kuukausien määrä tai ajomatka (ensin täyttyvä)								
	Kuukautta	12	24	36	48	60	72	84	96
	Mailit×1 000	10	20	30	40	50	60	70	80
	Km×1 000	15	30	45	60	75	90	105	120
KOHDE									
Moottoriöljy ja öljynsuodatin *1	Kappa 1.0L T-GDI	Ei koske Kiinaa: Vaihto 10 000 km:n tai 12 kk:n välein Kiina: Vaihto 5 000 km:n tai 6 kk:n välein							
	Kappa 1.2L MPI	Paitsi Lähi-itä, Keski- ja Etelä-Amerikka, Intia, Libya, Iran, Algeria, Sudan, Marokko, Tunisia, Egypti, Kiina: Vaihto 15 000 km:n tai 12 kk:n välein Lähi-itä, Keski- ja Etelä-Amerikka, Intia, Libya, Iran, Algeria, Sudan, Marokko, Tunisia, Egypti: Vaihto 10 000 km:n tai 12 kk:n välein Kiina: Vaihto 5 000 km:n tai 6 kk:n välein							
	Kappa 1.4L MPI								
Jäähdytysneste (moottori) *2		Ensimmäinen vaihto 210 000 km:n tai 120 kk:n jälkeen, sen jälkeen 30 000 km:n tai 24 kk:n välein							
Käyttöhihnat (moottori) *3		-	I	-	I	-	I	-	I
Venttiilivälys *4	Kappa 1.0L T-GDI	-	-	-	-	-	I	-	-
Alipaineletkut ja kampikammion ilmanvaihdon letkut		-	I	-	I	-	I	-	I

HUOLTOVÄLIT	Tavallinen huolto-ohjelma - Bensiinimoottorit [Ei koske Eurooppaa (Mukaanlukien Venäjä)]								
	Kuukausien määrä tai ajomatka (ensin täyttyvä)								
	Kuukautta	12	24	36	48	60	72	84	96
	Mailit×1 000	10	20	30	40	50	60	70	80
	Km×1 000	15	30	45	60	75	90	105	120
KOHDE									
Sytytystulpat *5	Kappa 1.0L T-GDI (Lyijytön)	Vaihto 75 000 km:n välein							
	Kappa 1.2L MPI (Lyijytön)	Vaihto 150 000 km:n välein							
	Kappa 1.4L MPI (Lyijytön)	Vaihto 150 000 km:n välein							
	Kappa 1.2L MPI (Lyijyllinen)	Vaihto 30 000 km:n välein							
	Kappa 1.4L MPI (Lyijyllinen)	Vaihto 30 000 km:n välein							
Käsivaihteiston vaihteistoöljy *6		-	-	-	I	-	-	-	I
Vetoakseli ja suojakumit		-	I	-	I	-	I	-	I
Polttoaineen lisäaineet (bensiini) *7		Lisää 10 000 km:n tai 6 kk:n välein (Australia ja Uusi-Seelanti: Lisää 15 000 km:n tai 12 kk:n välein Kiina: Lisää 5 000 km:n tai 6 kk:n välein							
Polttoainesuodatin (bensiini)	Kiina, Brasilia	-	I	-	R	-	I	-	R
Polttoaineputket, -letkut ja liitokset		-	-	-	I	-	-	-	I

	Tavallinen huolto-ohjelma - Bensiinimoottorit [Ei koske Eurooppaa (Mukaanlukien Venäjä)]								
	Kuukausien määrä tai ajomatka (ensin täyttyvä)								
HUOLTOVÄLIT	Kuukautta	12	24	36	48	60	72	84	96
	Mailit×1 000	10	20	30	40	50	60	70	80
	Km×1 000	15	30	45	60	75	90	105	120
KOHDE									
Polttoainesäiliön suodatin	Koskee Kiinaa	I	I	R	I	I	R	I	I
	Ei koske Kiinaa	–	I	–	R	–	I	–	R
Polttoainehöyryputki ja polttoaineen täyttöaukon korkki		–	–	–	I	–	–	–	I
Ilmanpuhdistimen suodatin	Ei koske Kiinaa, Intiaa, Lähi-itää	I	I	R	I	I	R	I	I
	Kiina, Intia, Lähi-itä	R	R	R	R	R	R	R	R
Välijäähdytin, tulo/lähtöputki, ilmanottoputki	Kappa 1.0L T-GDI	I	I	I	I	I	I	I	I
Pakojärjestelmä		I	I	I	I	I	I	I	I
Jäähdytysjärjestelmä		Ensimmäinen tarkastus 60 000 km:n tai 48 kk:n jälkeen, tämän jälkeen 30 000 km:n tai 24 kk:n välein							
Ilmastointilaitteen kompressori/kylmäaine		I	I	I	I	I	I	I	I
Raitisilmasuodatin	Ei koske Australiaa ja Uutta-Seelantia	R	R	R	R	R	R	R	R
	Koskee Australiaa ja Uutta-Seelantia	I	R	I	R	I	R	I	R

	Tavallinen huolto-ohjelma - Bensiinimoottorit [Ei koske Eurooppaa (Mukaanlukien Venäjä)]								
	Kuukausien määrä tai ajomatka (ensin täyttyvä)								
HUOLTOVÄLIT	Kuukautta	12	24	36	48	60	72	84	96
	Mailit×1 000	10	20	30	40	50	60	70	80
	Km×1 000	15	30	45	60	75	90	105	120
KOHDE									
Jarrulevyt ja -palat		I	I	I	I	I	I	I	I
Rumpujarrut ja kosketuspinnat		-	I	-	I	-	I	-	I
Jarruputket, -letkut ja liitokset		I	I	I	I	I	I	I	I
Jarru-/kytkinneste		I	R	I	R	I	R	I	R
Seisontajarru		-	I	-	I	-	I	-	I
Ohjausvaihde/hammastanko, nivelet ja suojakumit		I	I	I	I	I	I	I	I
Jousituksen pallonivelet		I	I	I	I	I	I	I	I
Renkaat (rengaspaineet ja kulutuspinta)		I	I	I	I	I	I	I	I
Akun kunto		I	I	I	I	I	I	I	I

I: Tarkasta ja tarvittaessa säädä, korjaa, puhdista tai vaihda.
R: Korvaa tai vaihda.

Huolto-ohjelma (vaativat käyttöolosuhteet)
- Bensiinimoottorit [Ei koske Eurooppaa (Venäjä mukaan lukien)]

HUOLTOKOHDE			HUOLTOTOIMENPIDE	HUOLTOVÄLIT	AJOOLOSUHTEET
Moottoriöljy ja öljynsuodatin	Kappa 1.0L T-GDI	Ei koske Kiinaa	R	5 000 km:n tai 6 kk:n välein	A, B, C, D, E, F, G, H, I, J, K
		Koskee Kiinaa	R	5 000 km:n tai 3 kk:n välein	A, B, C, D, E, F, G, H, I, J, K
	Kappa 1.2L MPI, Kappa 1.4L MPI	Paitsi Lähi-itä, Keski- ja Etelä-Amerikka, Intia, Libya, Iran, Algeria, Sudan, Marokko, Tunisia, Egypti, Kiina	R	7 500 km:n tai 6 kk:n välein	A, B, C, D, E, F, G, H, I, J, K
		Lähi-itä, Keski- ja Etelä-Amerikka, Intia, Libya, Iran, Algeria, Sudan, Marokko, Tunisia, Egypti	R	5 000 km:n tai 6 kk:n välein	A, B, C, D, E, F, G, H, I, J, K
		Koskee Kiinaa	R	5 000 km:n tai 3 kk:n välein	A, B, C, D, E, F, G, H, I, J, K
Sytytystulpat			R	Vaihda tavallista useammin käyttöolosuhteiden mukaan	B, H, I, K

HUOLTOKOHDE	HUOLTOTOIMENPIDE	HUOLTOVÄLIT	AJOOLOSUHTEET
Käsivaihteiston öljy	R	120 000 km	C, D, E, F, G, H, I, J
Vetoakseli ja suojakumit	I	Tarkasta tavallista useammin käyttöolosuhteiden mukaan	C, D, E, F, G, H, I, J
Ilmanpuhdistimen suodatin	R	Vaihda tavallista useammin käyttöolosuhteiden mukaan	C, E
Raitisilmasuodatin	R	Vaihda tavallista useammin käyttöolosuhteiden mukaan	C, E, G
Jarrulevyt ja -palat, -satulat ja -navat	I	Tarkasta tavallista useammin käyttöolosuhteiden mukaan	C, D, E, G, H
Rumpujarrut ja kosketuspinnat	I	Tarkasta tavallista useammin käyttöolosuhteiden mukaan	C, D, E, G, H
Seisontajarru	I	Tarkasta tavallista useammin käyttöolosuhteiden mukaan	C, D, G, H
Ohjausvaihde/hammastanko, nivelet ja suoja-kumit	I	Tarkasta tavallista useammin käyttöolosuhteiden mukaan	C, D, E, F, G
Jousituksen pallonivelet	I	Tarkasta tavallista useammin käyttöolosuhteiden mukaan	C, D, E, F, G

Huoltotoimenpide

I: Tarkasta ja tarvittaessa säädä, korjaa, puhdista tai vaihda.

R: Korvaa tai vaihda.

VAATIVAT KÄYTTÖOLOSUHTEET

A : Ajetaan jatkuvasti lyhyitä alle 8 km matkoja (normaali ulkolämpötila) tai alle 16 km matkoja (ulkolämpötila alle 0 °C).

B : Moottoria käytetään pitkään joutokäynnillä tai ajetaan pitkiä matkoja alhaisella ajonopeudella..

C : Ajetaan epätasaisella, pölyävällä, päällystämättömällä tai sorapäällysteisellä tienpinnalla tai tiellä jolle on levitetty suolaa.

D : Ajetaan teillä, joille on levitetty suolaa tai muuta korroosiota aiheuttavaa ainetta, tai erittäin kylmässä ilmastossa

E : Ajetaan hiekalla tai muulla pölyävällä tienpinnalla.

F : Ajetaan vilkkaassa liikenteessä.

G : Ajetaan toistuvasti mäkiajoa tai vuoristoteitä.

H : Perävaunun vetäminen tai kuljetuslaatikko kattotelineen päällä.

I : Käyttö poliisiautona, taksina, jakelu- tai hinausautona.

J : Ajaminen yli 170 km/h nopeuksilla.

K : Ajaminen, joka vaatii jatkuvia pysähtelyjä ja kiihdytyksiä.

Tavallinen huolto-ohjelma – Dieselmoottorit [Eurooppa (Venäjää lukuun ottamatta)]

Seuraavat huoltotoimenpiteet tulee suorittaa auton suorituskyvyn ja vähäpäästöisyyden varmistamiseksi. Säilytä tositteet niiden suorittamisesta mahdollisia takuuvaatimuksia varten. Kun sekä ajokilometrimäärä että aikaväli on ilmoitettu, noudatetaan sitä joka täyttyy ensin.

NRO	OMINAISUUS	HUOM.
*1	Moottoriöljy ja öljynsuodatin	Tarkista moottorin öljymäärä ja mahdolliset öljyvuodot 500 km välein tai ennen pitkää ajomatkaa.
*2	Moottoriöljy ja öljynsuodatin (dieselmoottori)	• Vaihda moottoriöljy ja öljysuodatin 20 000 km tai 12 kuukauden välein, jos suosituksen mukaista moottoriöljyä ei ole saatavissa. • Tarkista moottorin öljytaso säännöllisesti ja lisää moottoriöljyä tarvittaessa. Auton takuu ei kata liian matalan öljytason aiheuttamien moottorivaurioiden korjaustöitä. • Huolto-ohjelman huoltovälit riippuvat polttoaineen laadusta. Niitä laskettaessa on oletettu, että autossa käytetään hyvälaatuista EN590-standardin mukaista tai vastaavaa polttoainetta. Noudata vaativiin käyttöolosuhteisiin mukautettua huolto-ohjelmaa, jos käyttämäsi dieselpolttoaine ei täytä EN590-standardin vaatimuksia.
*3	Jäähdytysneste (moottori)	Lisää jäähdytysnesteeseen ainoastaan tislattua tai pehmeää vettä, äläkä koskaan sekoita kovaa vettä tehtaalla lisättyyn jäähdytysnesteeseen. Vääränlaisen jäähdytysnesteseoksen käyttäminen saattaa aiheuttaa vakavan moottorivaurion tai muun toimintahäiriön.
*4	Käyttöhihnat (moottori)	• Säädä laturin, vesipumpun ja ilmastoinnin (jos varusteena) hihnat. Tarkasta ja tarvittaessa korjaa tai vaihda. • Tarkasta käyttöhihnan kiristin, ohjainpyörä ja vaihtovirtageneraattorin hihnapyörä ja säädä tai vaihda tarvittaessa.

NRO	OMINAISUUS	HUOM.
*5	Käsivaihteiston öljy	Käsivaihteiston öljy tulisi uusia aina, jos jakovaihteisto on joutunut veden alle.
*6	Polttoaineensuodattimen patruuna (diesel)	Huolto-ohjelman huoltovälit riippuvat polttoaineen laadusta. Niitä laskettaessa on oletettu, että autossa käytetään hyvälaatuista EN590-standardin mukaista tai vastaavaa polttoainetta. Moottoriöljy pitää vaihtaa useammin, jos autossa käytetty dieselpolttoaine ei vastaa EN590-standardin vaatimuksia. Ota yhteyttä ammattihuoltoon huolto-ohjelmasta riippumatta, jos polttoaineen virtaus heikentyy, moottorin käyntinopeus vaihtelee äkillisesti, moottorin teho heikkenee, käynnistäminen on vaikeaa tai havaitset jonkin muun ajoturvallisuuteen vaikuttavan vian. Suosittelemme käyntiä valtuutetulla Kia-jälleenmyyjällä tai huollon yhteistyökumppanilla.

HUOLTOVÄLIT	Tavallinen huolto-ohjelma - Dieselmoottorit [Eurooppa (Venäjää lukuun ottamatta)]								
	Kuukausien määrä tai ajomatka (ensin täyttyvä)								
	Kuukautta	24	48	72	96	120	144	168	192
	Mailit×1 000	20	40	60	80	100	120	140	160
	Km×1 000	30	60	90	120	150	180	210	240
KOHDE									
Moottoriöljy ja öljynsuodatin *1,*2	Smartstream D1.6	Vaihto 30 000 km:n tai 24 kk:n välein							
Jäähdytysneste (moottori) *3		Ensimmäinen vaihto 210 000 km:n tai 120 kk:n jälkeen, sen jälkeen 30 000 km:n tai 24 kk:n välein							
Käyttöhihnat (moottori) *4		-	I	I	I	I	I	I	I
Jakohihna	Smartstream D1.6	Tarkastus 120 000 km:n välein							
Jakohihnajärjestelmä (jakohihna, öljyhihna, kiristin, ohjainpyörä)	Smartstream D1.6	Vaihto 180 000 km:n välein							
Käsivaihteiston vaihteistoöljy *5		-	I	-	I	-	I	-	I
Vetoakseli ja suojakumit		I	I	I	I	I	I	I	I
Polttoaineensuodattimen patruuna (diesel) *6		I	R	I	R	I	R	I	R
Polttoaineputket, -letkut ja liitokset		I	I	I	I	I	I	I	I
Urealiuoksen linja ja liitännät (jos varusteena)	Diesel	I	I	I	I	I	I	I	I
Urealiuoksen täyttöaukon korkki (jos varusteena)	Diesel	-	I	-	I	-	I	-	I

HUOLTOVÄLIT	Tavallinen huolto-ohjelma - Dieselmoottorit [Eurooppa (Venäjää lukuun ottamatta)]							
	Kuukausien määrä tai ajomatka (ensin täyttyvä)							
Kuukautta	24	48	72	96	120	144	168	192
Mailit×1 000	20	40	60	80	100	120	140	160
Km×1 000	30	60	90	120	150	180	210	240
KOHDE								
Ilmanpuhdistimen suodatin	I	R	I	R	I	R	I	R
Pakojärjestelmä	I	I	I	I	I	I	I	I
Jäähdytysjärjestelmä	Ensimmäinen tarkastus 60 000 km:n tai 48 kk:n jälkeen, tämän jälkeen 30 000 km:n tai 24 kk:n välein							
Ilmastointilaitteen kompressori/kylmäaine	I	I	I	I	I	I	I	I
Raitisilmasuodatin	R	R	R	R	R	R	R	R
Jarrulevyt ja -palat	I	I	I	I	I	I	I	I
Rumpujarrut ja kosketuspinnat	I	I	I	I	I	I	I	I
Jarruputket, -letkut ja liitokset	I	I	I	I	I	I	I	I
Jarru-/kytkinneste	R	R	R	R	R	R	R	R
Seisontajarru	I	I	I	I	I	I	I	I
Ohjausvaihde/hammastanko, nivelet ja suojakumit	I	I	I	I	I	I	I	I
Jousituksen pallonivelet	I	I	I	I	I	I	I	I
Renkaat (rengaspaineet ja kulutuspinta)	I	I	I	I	I	I	I	I
Renkaiden kiertovaihto	Vaihto 10 000 km:n välein							
Akun kunto	I	I	I	I	I	I	I	I

I: Tarkasta ja tarvittaessa säädä, korjaa, puhdista tai vaihda.
R: Korvaa tai vaihda.

Huolto-ohjelma vaativissa käyttöolosuhteissa – Dieselmoottorit [Koskee Eurooppaa (Venäjää lukuun ottamatta)]

KOHDE		HUOLTOTOIMENPIDE	HUOLTOVÄLIT	KÄYTTÖ-OLOSUHTEET
Moottoriöljy ja öljynsuodatin	Smartstream D1.6	R	Vaihto 15 000 km:n tai 12 kk:n välein	A, B, C, D, E, F, G, H, I, J, K
Käsivaihteiston öljy		R	120 000 km	C, D, E, F, G, H, I, J
Vetoakseli ja suojakumit		I	Tarkasta tavallista useammin käyttöolosuhteiden mukaan	C, D, E, F, G, H, I, J
Ilmanpuhdistimen suodatin		R	Vaihda tavallista useammin käyttöolosuhteiden mukaan	C, E
Raitisilmasuodatin		R	Vaihda tavallista useammin käyttöolosuhteiden mukaan	C, E, G
Jarrulevyt ja -palat, -satulat ja -navat		I	Tarkasta tavallista useammin käyttöolosuhteiden mukaan	C, D, E, G, H
Rumpujarrut ja kosketuspinnat		I	Tarkasta tavallista useammin käyttöolosuhteiden mukaan	C, D, E, G, H

KOHDE	HUOLTOTOIMENPIDE	HUOLTOVÄLIT	KÄYTTÖ-OLOSUHTEET
Seisontajarru	I	Tarkasta tavallista useammin käyttöolosuhteiden mukaan	C, D, G, H
Ohjausvaihde/hammastanko, nivelet ja suojakumit	I	Tarkasta tavallista useammin käyttöolosuhteiden mukaan	C, D, E, F, G
Jousituksen pallonivelet	I	Tarkasta tavallista useammin käyttöolosuhteiden mukaan	C, D, E, F, G

Huoltotoimenpide

I: Tarkasta ja tarvittaessa säädä, korjaa, puhdista tai vaihda.

R: Korvaa tai vaihda.

VAATIVAT KÄYTTÖOLOSUHTEET

A : Ajetaan jatkuvasti lyhyitä alle 8 km matkoja (normaali ulkolämpötila) tai alle 16 km matkoja (ulkolämpötila alle 0 °C).

B : Moottoria käytetään pitkään joutokäynnillä tai ajetaan pitkiä matkoja alhaisella ajonopeudella..

C : Ajetaan epätasaisella, pölyävällä, päällystämättömällä tai sorapäällysteisellä tienpinnalla tai tiellä jolle on levitetty suolaa.

D : Ajetaan teillä, joille on levitetty suolaa tai muuta korroosiota aiheuttavaa ainetta, tai erittäin kylmässä ilmastossa

E : Ajetaan hiekalla tai muulla pölyävällä tienpinnalla.

F : Ajetaan vilkkaassa liikenteessä.

G : Ajetaan toistuvasti mäkiajoa tai vuoristoteitä.

H : Perävaunun vetäminen tai kuljetuslaatikko kattotelineen päällä.

I : Käyttö poliisiautona, taksina, jakelu- tai hinausautona.

J : Ajaminen yli 170 km/h nopeuksilla.

K : Ajaminen, joka vaatii jatkuvia pysähtelyjä ja kiihdytyksiä.

Tavallinen huolto-ohjelma - Dieselmoottorit [Ei koske Eurooppaa (Mukaan lukien Venäjä)]

Seuraavat huoltotoimenpiteet tulee suorittaa auton suorituskyvyn ja vähäpäästöisyyden varmistamiseksi. Säilytä tositteet niiden suorittamisesta mahdollisia takuuvaatimuksia varten. Kun sekä ajokilometrimäärä että aikaväli on ilmoitettu, noudatetaan sitä joka täyttyy ensin.

NRO	OMINAISUUS	HUOM.
*1	Moottoriöljy ja öljynsuodatin	Tarkista moottorin öljymäärä ja mahdolliset öljyvuodot 500 km välein tai ennen pitkää ajomatkaa.
*2	Moottoriöljy ja öljynsuodatin (dieselmoottori)	• Tarkista moottorin öljytaso säännöllisesti ja lisää moottoriöljyä tarvittaessa. Auton takuu ei kata liian matalan öljytason aiheuttamien moottorivaurioiden korjaustöitä. • Huolto-ohjelman huoltovälit riippuvat polttoaineen laadusta. Niitä laskettaessa on oletettu, että autossa käytetään hyvälaatuista EN590-standardin mukaista tai vastaavaa polttoainetta. Noudata vaativiin käyttöolosuhteisiin mukautettua huolto-ohjelmaa, jos käyttämäsi dieselpolttoaine ei täytä EN590-standardin vaatimuksia.
*3	Jäähdytysneste (moottori)	Lisää jäähdytysnesteeseen ainoastaan tislattua tai pehmeää vettä, äläkä koskaan sekoita kovaa vettä tehtaalla lisättyyn jäähdytysnesteeseen. Vääränlaisen jäähdytysnesteseoksen käyttäminen saattaa aiheuttaa vakavan moottorivaurion tai muun toimintahäiriön.
*4	Käyttöhihnat (moottori)	• Säädä laturin, vesipumpun ja ilmastoinnin (jos varusteena) hihnat. Tarkasta ja tarvittaessa korjaa tai vaihda. • Tarkasta käyttöhihnan kiristin, ohjainpyörä ja vaihtovirtageneraattorin hihnapyörä ja säädä tai vaihda tarvittaessa.
*5	Käsivaihteiston öljy	Käsivaihteiston öljy tulisi uusia aina, jos jakovaihteisto on joutunut veden alle.

NRO	OMINAISUUS	HUOM.
*6	Polttoaineensuodattimen patruuna (diesel)	Huolto-ohjelman huoltovälit riippuvat polttoaineen laadusta. Niitä laskettaessa on oletettu, että autossa käytetään hyvälaatuista EN590-standardin mukaista tai vastaavaa polttoainetta. Moottoriöljy pitää vaihtaa useammin, jos autossa käytetty dieselpolttoaine ei vastaa EN590-standardin vaatimuksia. Ota yhteyttä ammattihuoltoon huolto-ohjelmasta riippumatta, jos polttoaineen virtaus heikentyy, moottorin käyntinopeus vaihtelee äkillisesti, moottorin teho heikkenee, käynnistäminen on vaikeaa tai havaitset jonkin muun ajoturvallisuuteen vaikuttavan vian. Suosittelemme käyntiä valtuutetulla Kia-jälleenmyyjällä tai huollon yhteistyökumppanilla.

	Tavallinen huolto-ohjelma - Dieselmoottorit [Ei koske Eurooppaa (Mukaan lukien Venäjä)]								
	Kuukausien määrä tai ajomatka (ensin täyttyvä)								
HUOLTOVÄLIT	Kuukautta	12	24	36	48	60	72	84	96
	Mailit×1 000	10	20	30	40	50	60	70	80
	Km×1 000	15	30	45	60	75	90	105	120
KOHDE									
Moottoriöljy ja öljynsuodatin *1,*2	Smartstream D1.6	Koskee Venäjää, Australiaa ja Uutta-Seelantia: Vaihto 15 000 km:n tai 12 kk:n välein Ei koske Venäjää, Australiaa ja Uutta-Seelantia: Vaihto 10 000 km:n tai 12 kk:n välein							
Jäähdytysneste (moottori) *3		Ensimmäinen vaihto 210 000 km:n tai 120 kk:n jälkeen, sen jälkeen 30 000 km:n tai 24 kk:n välein							
Käyttöhihnat (moottori) *4		–	–	–	I	–	I	–	I
Jakohihnajärjestelmä (jakohihna, öljyhihna, kiristin, ohjainpyörä)	Smartstream D1.6	Vaihto 240 000 km:n välein							
Käsivaihteiston vaihteistoöljy *5		–	–	–	I	–	–	–	I
Vetoakseli ja suojakumit		–	I	–	I	–	I	–	I
Polttoaineensuodattimen patruuna (diesel) *6		–	I	–	R	–	I	–	R
Polttoaineputket, -letkut ja liitokset		–	I	–	I	–	I	–	I

HUOLTOVÄLIT	Tavallinen huolto-ohjelma - Dieselmoottorit [Ei koske Eurooppaa (Mukaan lukien Venäjä)]								
	Kuukausien määrä tai ajomatka (ensin täyttyvä)								
	Kuukautta	12	24	36	48	60	72	84	96
	Mailit×1 000	10	20	30	40	50	60	70	80
	Km×1 000	15	30	45	60	75	90	105	120
KOHDE									
Ilmanpuhdistimen suodatin	Ei koske Kiinaa, Intiaa, Lähi-itää	I	I	R	I	I	R	I	I
	Koskee Kiinaa, Intiaa, Lähi-itää	R	R	R	R	R	R	R	R
Pakojärjestelmä		-	I	-	I	-	I	-	I
Jäähdytysjärjestelmä		Ensimmäinen tarkastus 60 000 km:n tai 48 kk:n jälkeen, tämän jälkeen 30 000 km:n tai 24 kk:n välein							
Ilmastointilaitteen kompressori/kylmäaine		I	I	I	I	I	I	I	I
Raitisilmasuodatin	Ei koske Australiaa ja Uutta-Seelantia	R	R	R	R	R	R	R	R
	Koskee Australiaa ja Uutta-Seelantia	I	R	I	R	I	R	I	R
Jarrulevyt ja -palat		I	I	I	I	I	I	I	I
Rumpujarrut ja kosketuspinnat		-	I	-	I	-	I	-	I
Jarruputket, -letkut ja liitokset		I	I	I	I	I	I	I	I
Jarru-/kytkinneste		I	R	I	R	I	R	I	R
Seisontajarru		-	I	-	I	-	I	-	I
Ohjausvaihde/hammastanko, nivelet ja suojakumit		I	I	I	I	I	I	I	I

HUOLTOVÄLIT	Tavallinen huolto-ohjelma - Dieselmoottorit [Ei koske Eurooppaa (Mukaan lukien Venäjä)]								
	Kuukausien määrä tai ajomatka (ensin täyttyvä)								
	Kuukautta	12	24	36	48	60	72	84	96
	Mailit×1 000	10	20	30	40	50	60	70	80
	Km×1 000	15	30	45	60	75	90	105	120
KOHDE									
Jousituksen pallonivelet		I	I	I	I	I	I	I	I
Renkaat (rengaspaineet ja kulutuspinta)		I	I	I	I	I	I	I	I
Renkaiden kiertovaihto		Vaihto 10 000 km:n välein							
Akun kunto		I	I	I	I	I	I	I	I

I: Tarkasta ja tarvittaessa säädä, korjaa, puhdista tai vaihda.
R: Korvaa tai vaihda.

Huolto-ohjelma (vaativat käyttöolosuhteet) - Dieselmoottorit [Ei koske Eurooppaa (Venäjä mukaan lukien)]

KOHDE			HUOLTOTOIMENPIDE	HUOLTOVÄLIT	KÄYTTÖ-OLOSUHTEET
Moottoriöljy ja öljynsuodatin	Smartstream D1.6	Koskee Venäjää, Australiaa ja Uutta-Seelantia	R	7 500 km:n tai 6 kk:n välein	A, B, C, D, E, F, G, H, I, J, K
		Ei koske Venäjää, Australiaa ja Uutta-Seelantia	R	5 000 km:n tai 6 kk:n välein	A, B, C, D, E, F, G, H, I, J, K
Käsivaihteiston öljy			R	120 000 km	C, D, E, F, G, H, I, J
Vetoakseli ja suojakumit			I	Tarkasta tavallista useammin käyttöolosuhteiden mukaan	C, D, E, F, G, H, I, J
Ilmanpuhdistimen suodatin			R	Vaihda tavallista useammin käyttöolosuhteiden mukaan	C, E
Raitisilmasuodatin			R	Vaihda tavallista useammin käyttöolosuhteiden mukaan	C, E, G
Jarrulevyt ja -palat, -satulat ja -navat			I	Tarkasta tavallista useammin käyttöolosuhteiden mukaan	C, D, E, G, H
Rumpujarrut ja kosketuspinnat			I	Tarkasta tavallista useammin käyttöolosuhteiden mukaan	C, D, E, G, H

KOHDE	HUOLTOTOIMENPIDE	HUOLTOVÄLIT	KÄYTTÖ-OLOSUHTEET
Seisontajarru	I	Tarkasta tavallista useammin käyttöolosuhteiden mukaan	C, D, G, H
Ohjausvaihde/hammastanko, nivelet ja suojakumit	I	Tarkasta tavallista useammin käyttöolosuhteiden mukaan	C, D, E, F, G
Jousituksen pallonivelet	I	Tarkasta tavallista useammin käyttöolosuhteiden mukaan	C, D, E, F, G

Huoltotoimenpide

I: Tarkasta ja tarvittaessa säädä, korjaa, puhdista tai vaihda.

R: Korvaa tai vaihda.

VAATIVAT KÄYTTÖOLOSUHTEET

A : Ajetaan jatkuvasti lyhyitä alle 8 km matkoja (normaali ulkolämpötila) tai alle 16 km matkoja (ulkolämpötila alle 0 °C).

B : Moottoria käytetään pitkään joutokäynnillä tai ajetaan pitkiä matkoja alhaisella ajonopeudella..

C : Ajetaan epätasaisella, pölyävällä, päällystämättömällä tai sorapäällysteisellä tienpinnalla tai tiellä jolle on levitetty suolaa.

D : Ajetaan teillä, joille on levitetty suolaa tai muuta korroosiota aiheuttavaa ainetta, tai erittäin kylmässä ilmastossa

E : Ajetaan hiekalla tai muulla pölyävällä tienpinnalla.

F : Ajetaan vilkkaassa liikenteessä.

G : Ajetaan toistuvasti mäkiajoa tai vuoristoteitä.

H : Perävaunun vetäminen tai kuljetuslaatikko kattotelineen päällä.

I : Käyttö poliisiautona, taksina, jakelu- tai hinausautona.

J : Ajaminen yli 170 km/h nopeuksilla.

K : Ajaminen, joka vaatii jatkuvia pysähtelyjä ja kiihdytyksiä.

MÄÄRÄAIKAISHUOLLON KOHTEIDEN KUVAUS

Moottoriöljy ja öljynsuodatin

Moottoriöljy ja öljynsuodatin täytyy vaihtaa huolto-ohjelman mukaisesti. Ne täytyy vaihtaa useammin, jos autoa käytetään vaativissa käyttöolosuhteissa.

Käyttöhihnat

Tarkista, ettei hihnoissa näy halkeamia tai murtumia ja että ne eivät ole liian kuluneet. Tarkista hihnojen kireys säännöllisesti ja säädä se sopivaksi tarpeen mukaan.

⚠ HUOMIO

Käännä virta-avain LOCK/OFF- tai ACC-asentoon ennen hihnojen tarkastamista.

Polttoainesuodatin (dieselmoottorit)

Tukkeutunut polttoaineensuodatin saattaa rajoittaa auton suorituskykyä, vahingoittaa päästöjenhallintajärjestelmää tai aiheuttaa esimerkiksi käynnistysvaikeuksia. Suodatin tulee vaihtaa tavallista useammin, jos polttoainesäiliöön kertyy huomattavan paljon vierasaineita.

Käynnistä moottori usean minuutin ajaksi, kun olet asentanut uuden suodattimen, ja tarkista, ettei liitoskohdissa näy vuotoja. Vaihdata polttoainesuodatin ammattihuoltoliikkeessä. Suosittelemme käyntiä valtuutetulla Kia-jälleenmyyjällä tai huollon yhteistyökumppanilla.

Polttoaineensuodatin (bensiinimoottori)

Kia-bensiiniautoissa on elinikäinen polttoainesuodatin, joka on integroitu polttoainesäiliöön. Säännöllistä huoltoa tai vaihtoa ei tarvita, mutta se riippuu polttoaineen laadusta. Tarkista tai vaihda polttoainesuodatin, jos polttoaineen virtaus heikentyy, moottorin käyntinopeus vaihtelee äkillisesti, moottorin teho heikkenee, käynnistäminen on vaikeaa tai havaitset jonkin muun ajoturvallisuuteen vaikuttavan vian.
Tarkistuta tai vaihdata polttoainesuodatin ammattihuoltoliikkeessä. Suosittelemme käyntiä valtuutetulla Kia-jälleenmyyjällä tai huollon yhteistyökumppanilla.

Polttoaineputket ja -letkut sekä liitokset

Tarkista ettei polttoaineputkissa ja -letkuissa ja niiden liitoksissa näy vuotoja tai vaurioita. Vaihdatat polttoaineputket ja -letkut sekä niiden liitokset ammattihuoltoliikkeessä. Suosittelemme käyntiä valtuutetulla Kia-jälleenmyyjällä tai huollon yhteistyökumppanilla.

⚠ VAROITUS

■ Dieselmoottori

Älä koskaan suorita toimenpiteitä ruiskutusjärjestelmään, kun moottori on käynnissä tai 30 sekunnin sisällä sen sammuttamisesta. Korkeapainepumpussa, jakoputkessa, suuttimissa ja korkeapaineputkissa vallitsee korkea paine moottorin sammuttamisenkin jälkeen. Jos järjestelmässä on vuoto, korkealla paineella purkautuva polttoaine saattaa aiheuttaa vakavia vammoja osuessaan ihoon. Tahdistinta käyttävien henkilöiden tulisi pysyä vähintään 30 cm päässä moottorin ohjausyksiköstä (ECU) ja moottoritilan johtosarjoista, kun moottori on käynnissä. Common Rail -järjestelmässä vaikuttavat suuret sähkövirrat voivat aiheuttaa voimakkaita magneettikenttiä.

Huohotinputki (bensiinimoottorit) ja polttoaineen täyttöaukon korkki

Tarkista polttoainehöyryputki ja polttoaineen täyttöaukon korkki huolto-ohjelman mukaisesti. Varmista, että osat asennetaan vaihdettaessa oikein.

Kampikammion tuuletusputket (jos varusteena)

Tarkista, ettei putkissa ole lämpövaurioita, halkeamia tai muita vaurioita. Putki on liian kulunut, jos kumipinta on kova ja hauras, siinä on murtumia, halkeamia, kulumia tai se on paisunut tavallisesta poikkeavasti. Kiinnitä erityistä huomiota putken osiin, jotka sijaitsevat lämmönlähteiden (kuten pakosarjan) läheisyydessä.

Tarkista, että putket ovat paikallaan ja kulkevat niin, että niiden pinta ei ole kosketuksissa lämmönlähteeseen, terävään reunaan tai liikkuviin osiin, jotka saattaisivat aiheuttaa niihin ennenaikaisia kulumia tai lämpövaurioita. Tarkista, että kaikki liitokset (kuten kiristimet ja liittimet) on kiristetty asianmukaisesti ja etteivät ne vuoda. Kulunut tai vaurioitunut putki tulee uusia viipymättä.

Ilmanpuhdistimen suodatin

Vaihdata ilmansuodatin ammattihuoltoliikkeessä. Suosittelemme käyntiä valtuutetulla Kia-jälleenmyyjällä tai huollon yhteistyökumppanilla.

Sytytystulpat (bensiinimoottorit)

Varmista vaihdon yhteydessä, että uusien sytytystulppien lämpöarvo on sopiva.

⚠ VAROITUS

Älä tarkasta sytytystulppia äläkä irrota niitä moottorin ollessa kuuma. Ne voivat aiheuttaa palovammoja.

Venttiilivälys (koskee Kappa 1.0L T-GDI -moottoria)

Tarkasta venttiilikoneiston käyntiääni ja/tai moottorin värinätön käynti ja säädä tarvittaessa. Huollata järjestelmä tässä tapauksessa ammattihuoltoliikkeessä. Suosittelemme käyntiä valtuutetulla Kia-jälleenmyyjällä tai huollon yhteistyökumppanilla.

Jäähdytysjärjestelmä

Tarkista näkyykö jäähdyttimessä, jäähdytysnesteen paisuntasäiliössä, putkissa tai niiden liitoksissa vuotoja tai vaurioita. Vaihda kaikki vaurioituneet osat.

Jäähdytysneste

Jäähdytysneste pitää vaihtaa huolto-ohjelman mukaisesti.

Käsivaihteiston vaihteistoöljy (jos varusteena)

Tarkista vaihteistoöljy huolto-ohjelman mukaisesti.

Automaattivaihteistoöljy (jos varusteena)

Automaattivaihteistoöljyä ei tarkisteta säännöllisesti, kun autoa käytetään normaaleissa käyttöolosuhteissa.

Vaihdata automaattivaihteistoöljy huolto-ohjelman mukaisesti ammattihuoltoliikkeessä. Suosittelemme käyntiä valtuutetulla Kia-jälleenmyyjällä tai huollon yhteistyökumppanilla.

✻ HUOMAUTUS

Käyttämätön automaattivaihteistoöljy on väriltään punaista. Automaattivaihteistoöljy tummuu käytössä. Tämä on normaalia, eikä värin tummuminen osoita, että öljy tulisi vaihtaa.

⚠ HUOMIO

Muun kuin suositellun öljyn käyttö saattaa aiheuttaa vaihteiston toimintahäiriön ja vaurioittaa vaihteistoa.
Käytä ainoastaan suosituksen mukaista automaattivaihteistoöljyä. (Katso luvun 9 kohtaa Voiteluaine-suositukset ja täyttömäärät.)

Kaksoiskytkinvaihteiston öljy (mikäli varusteena)

Tarkista kaksoiskytkinvaihteiston vaihteistoöljy huolto-ohjelman mukaisesti.

Jarruletkut ja -putket

Tarkista silmämääräisesti, että letkut ja putket ovat paikallaan eikä niissä ole hankaumia, murtumia tai vuotoja. Vaihda kuluneet ja vaurioituneet osat välittömästi.

Jarru-/kytkinneste (varustelun mukaan)

Tarkista jarru-/kytkinnestesäiliön nestetaso. Nestetason pitää olla säiliön sivussa olevien MIN- ja MAX-merkintöjen välillä. Käytä ainoastaan jarru-/kytkinnestettä, joka täyttää DOT 3 tai DOT 4 -määräyksen.

Seisontajarru

Tarkasta seisontajarrujärjestelmä, mukaan lukien seisontajarruvipu (tai poljin) ja johdot.

Jarrulevyt, -palat, -satulat ja -navat

Tarkista, etteivät jarrupalat ole kuluneet liikaa, etteivät jarrulevyt ole kuluneet ja että jarrusatuloissa ei ole nestevuotoja. Lisätietoja jarrupalojen ja jarruhihnojen kuluneisuuden tarkistamisesta on Kian verkkosivustolla alla olevassa osoitteessa.
(www.KIA-hotline.com)

Jousituksen kiinnityspultit

Tarkista etteivät jousituksen ripustukset ole löystyneet tai vaurioituneet. Kiristä ne tarvittaessa suosituksen mukaiseen kiristysmomenttiin.

Ohjausvaihteen kotelo, ohjausnivelet ja suojakumit/ alapallonivel

Tarkista, onko ohjauspyörän vapaaliike liian laaja, kun auto on pysäytetty ja moottori on sammutettu.
Tarkista, ovatko ripustukset vääntyneet tai vaurioituneet. Tarkista, onko pölysuojuksissa tai pallonivelissä vaurioita tai halkeamia ja ovatko ne liian kuluneet. Vaihda kaikki vaurioituneet osat.

Vetoakselit ja kumisuojukset

Tarkista, onko vetoakseleissa, pölysuojuksissa tai kiristimissä vaurioita tai halkeamia ja ovatko ne liian kuluneet. Vaihda vaurioituneet osat uusiin ja voitele tarvittaessa uudelleen.

Ilmastointilaitteen kylmäaine (mikäli varusteena)

Tarkista, ettei ilmastointijärjestelmän putkissa ja niiden liitoksissa ole vuotoja tai vaurioita.

MOOTTORIÖLJY (BENSIINI)

Moottorin öljytason tarkistaminen

■ Kappa 1.0L T-GDI -moottori (bensiini)

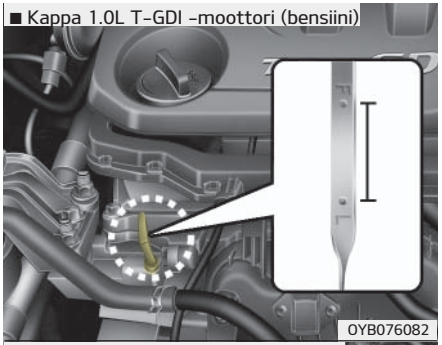

■ Kappa 1.2L MPI -moottori (bensiini)

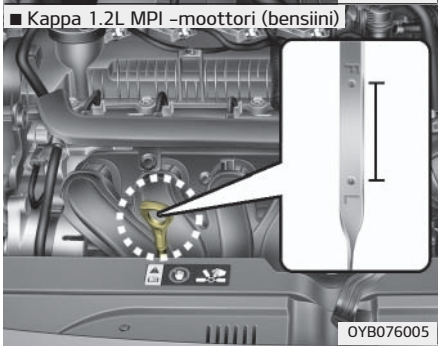

■ Kappa 1.4L MPI -moottori (bensiini)

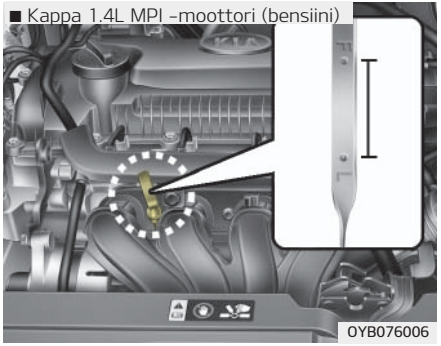

1. Varmista, että auto on tasaisella pinnalla.
2. Käynnistä moottori ja anna sen saavuttaa normaali toimintalämpötila.
3. Sammuta moottori ja odota muutama minuutti (noin 5 minuuttia), että öljy ehtii asettua takaisin öljypohjaan.
4. Vedä mittatikku ulos, pyyhi se puhtaaksi ja työnnä se takaisin paikalleen, pohjaan asti.

⚠ VAROITUS

■ Jäähdyttimen letku

Älä koske jäähdyttimen letkuun, kun tarkastat öljytasoa tai lisäät öljyä, sillä se on polttavan kuuma.

5. Vedä mittatikku uudelleen ulos ja tarkasta pinnan taso. Pinnan tulisi olla "F" (Full) ja "L" (Low) -merkkien välissä.

⚠ HUOMIO

- **Älä lisää liikaa moottoriöljyä. Moottori saattaa vaurioitua.**
- **Varo ettei öljyä läiky moottoritilaan, kun vaihdat tai lisäät moottoriöljyä. Poista mahdolliset roiskeet välittömästi.**
- **Puhdista mittatikku puhtaalla rievulla. Likainen mittatikku voi vaurioittaa moottoria.**

■ Kappa 1.0L T-GDI -moottori (bensiini)

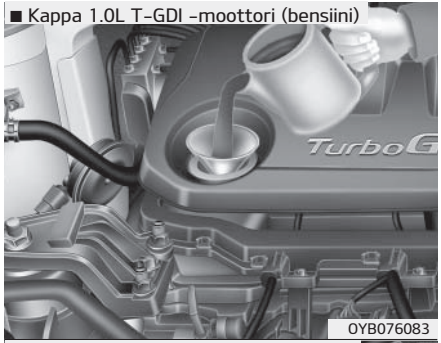

OYB076083

■ Kappa 1.2L MPI -moottori (bensiini)

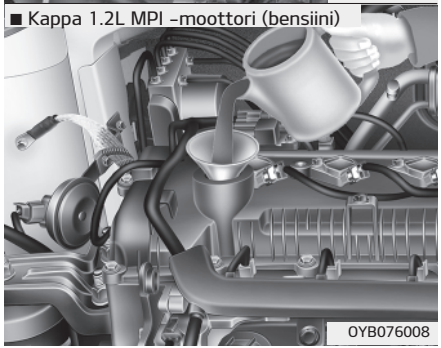

OYB076008

■ Kappa 1.4L MPI -moottori (bensiini)

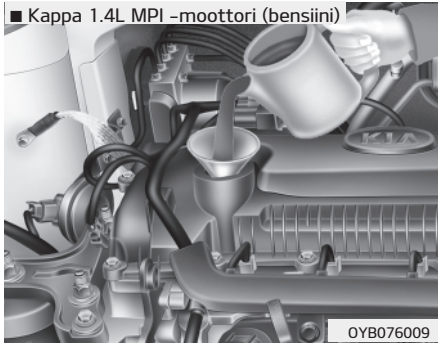

OYB076009

Jos se on lähellä "L" (Low) -merkkiä, lisää sen verran öljyä, että pinnan taso asettuu "F" (Full) -merkin kohdalle. **Älä anna tason ylittää F-merkintää.**
Käytä suppiloa öljyn lisäämiseen, jotta sitä ei roisku moottoritilaan.

Käytä vain suosituksen mukaista moottoriöljyä. (Katso luvun 9 kohtaa Voiteluainesuositukset ja täyttömäärät.)

Moottoriöljyn ja öljynsuodattimen vaihtaminen

Vaihdata moottoriöljy ja -suodatin ammattihuoltoliikkeessä. Suosittelemme käyntiä valtuutetulla Kia-jälleenmyyjällä tai huollon yhteistyökumppanilla.

⚠ VAROITUS

Ihon pitkäaikainen altistuminen käytetylle moottoriöljylle saattaa aiheuttaa ärsytystä ja ihosyöpää. Jäteöljyn sisältämien kemikaalien on laboratoriokokeissa todettu aiheuttavan syöpää koe-eläimille. Pese kädet viipymättä lämpimällä vedellä ja saippualla, kun olet käsitellyt jäteöljyä.

MOOTTORIÖLJY (DIESEL)

Moottorin öljytason tarkistaminen

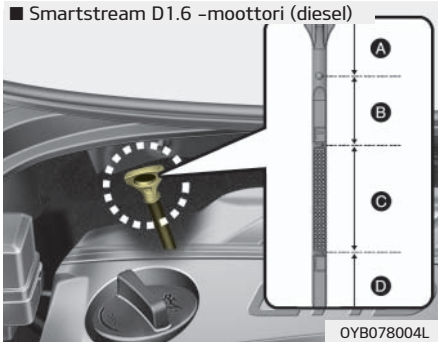

1. Varmista, että auto on tasaisella pinnalla.
2. Käynnistä moottori ja anna sen saavuttaa normaali toimintalämpötila.
3. Sammuta moottori ja odota muutama minuutti (noin 5 minuuttia), että öljy ehtii asettua takaisin öljypohjaan.
4. Vedä mittatikku ulos, pyyhi se puhtaaksi ja työnnä se takaisin paikalleen, pohjaan asti.

⚠ VAROITUS

■ Jäähdyttimen letku

Älä koske jäähdyttimen letkuun, kun tarkastat öljytasoa tai lisäät öljyä, sillä se on polttavan kuuma.

5. Vedä mittatikku uudelleen ulos ja tarkasta pinnan taso.
6. Tason tulisi olla C-alueella. Jos taso on D-alueella, lisää sen verran moottoriöljyä, että taso on C-alueella.

Kuva	Vaadittu toimenpide moottoriöljyn tasoon nähden
Alue (A)	Ota yhteyttä valtuutettuun Kia-jälleenmyyjään tai huollon yhteistyökumppaniin.
Alue (B)	Älä täytä öljyä.
Alue (C)	Normaali. Voit lisätä öljyä, kunhan öljyn taso ei ylitä C-aluetta.
Alue (D)	Lisää öljyä ja varmista, että öljyn taso on C-alueella.

⚠ HUOMIO

- **Varo ettei öljyä läiky moottoritilaan, kun vaihdat tai lisäät moottoriöljyä. Poista mahdolliset roiskeet välittömästi.**
- **Puhdista mittatikku puhtaalla rievulla. Likainen mittatikku voi vaurioittaa moottoria.**

■ Smartstream D1.6 -moottori (diesel)

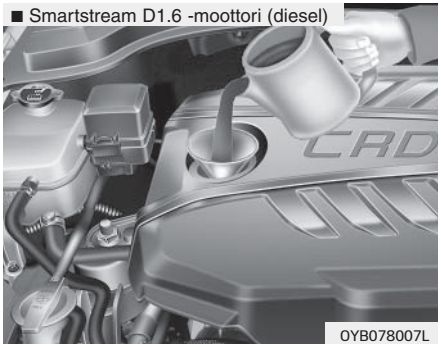

OYB078007L

Jos se on lähellä "L" (Low) -merkkiä, lisää sen verran öljyä, että pinnan taso asettuu "F" (Full) -merkin kohdalle. **Älä anna tason ylittää F-merkintää.**

Käytä vain suosituksen mukaista moottoriöljyä. (Katso luvun 9 kohtaa Voiteluainesuositukset ja täyttömäärät.)

Moottoriöljyn ja öljynsuodattimen vaihtaminen

Vaihdata moottoriöljy ja -suodatin ammattihuoltoliikkeessä. Suosittelemme käyntiä valtuutetulla Kia-jälleenmyyjällä tai huollon yhteistyökumppanilla.

⚠ VAROITUS

Ihon pitkäaikainen altistuminen käytetylle moottoriöljylle saattaa aiheuttaa ärsytystä ja ihosyöpää. Jäteöljyn sisältämien kemikaalien on laboratoriokokeissa todettu aiheuttavan syöpää koe-eläimille. Pese kädet viipymättä lämpimällä vedellä ja saippualla, kun olet käsitellyt jäteöljyä.

JÄÄHDYTYSNESTE

Auton paineistettu jäähdytysjärjestelmä on täytetty jäähdytysnesteellä, joka soveltuu ympärivuotiseen käyttöön. Järjestelmä on täytetty tehtaalla.
Tarkista jäähdytysnesteen pakkaskestävyys ja määrä vähintään kerran vuodessa, ennen talvikauden alkua ja ennen kuin ajat alueelle, jossa on kylmä ilmasto.

⚠ HUOMIO

- **Jos moottori ylikuumenee liian matalan jäähdytysnestetason vuoksi, jäähdytysnesteen lisääminen liian nopeasti voi aiheuttaa halkeamia moottoriin. Lisää jäähdytysnestettä hitaasti ja pieni määrä kerrallaan, jotta moottori ei vaurioidu.**
- **Jos jäähdytysnestettä ei ole tarpeeksi, autolla ei saa ajaa. Seurauksena voi olla mm. vesipumpun vaurioituminen, tai moottori voi leikata kiinni.**

Jäähdytysnestetason tarkistaminen

⚠ VAROITUS

Jäähdyttimen kannen irrottaminen

- **Älä koskaan yritä irrottaa jäähdyttimen kantta, kun moottori on käynnissä tai kuuma. Näin toimimalla jäähdytysjärjestelmä ja moottori voivat vahingoittua. Lisäksi kuuma jäähdytysneste ja höyryt voivat aiheuttaa vakavia henkilövahinkoja.**
- **Sammuta moottori ja odota, että se jäähtyy. Avaa jäähdytysnesteen paisuntasäiliön korkki erittäin varovasti. Kiedo paksu pyyhe sen ympärille ja kierrä sitä vastapäivään ensimmäiseen rajoittimeen asti. Siirry kauemmaksi, kun paine purkautuu jäähdytysjärjestelmästä.**

(Jatkuu)

(Jatkuu)

Kun olet varma, että kaikki paine on purkautunut, irrota korkki tarttumalla siihen tukevasti paksun pyyhkeen läpi, painamalla ja kiertämällä vastapäivään.

- **Älä irrota jäähdyttimen kantta tai tyhjennystulppaa, vaikka moottori ei olisi käynnissä, jos moottori tai jäähdytin on kuuma. Kuuma jäähdytysneste ja höyry voivat purkautua paineella aiheuttaen vakavia vammoja.**

⚠ VAROITUS

Sähkömoottori (jäähdyttimen tuuletin) ohjautuu moottorin jäähdytysnesteen lämpötilan, jäähdytysaineen paineen ja ajonopeuden mukaan. Puhallin saattaa käynnistyä, vaikka moottori ei olisikaan käynnissä. Toimi erityisen varovaisesti työskennellessäsi puhaltimen siipien läheisyydessä, jotta puhallin ei aiheuta sinulle vammoja käynnistyessään. Puhallin kytkeytyy pois päältä, kun jäähdytysnesteen lämpötila laskee. Tämä on normaalia.

■ Kappa 1.0L T-GDI -moottori (bensiini)

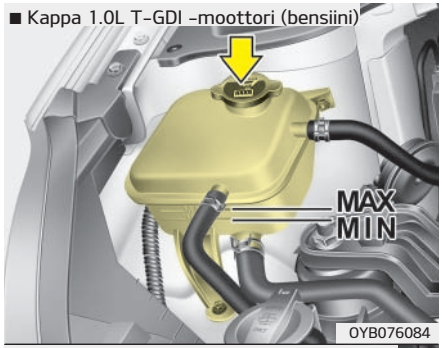

■ Kappa 1.2L/1.4L MPI -moottori (bensiini)

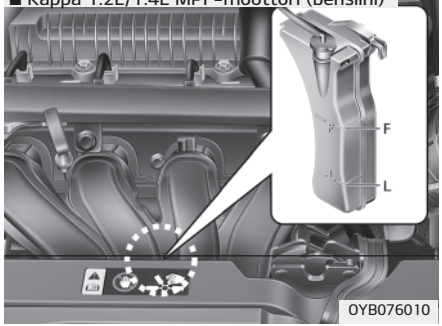

■ Smartstream D1.6 -moottori (diesel)

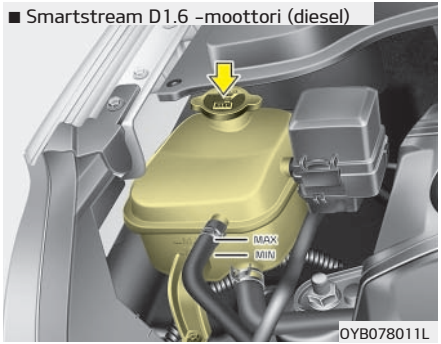

Tarkista, että kaikki jäähdytysjärjestelmän ja lämmönvaihtimen letkut ja niiden liitokset ovat hyvässä kunnossa. Vaihda paisuneet ja vahingoittuneet letkut uusiin.

Nestetason pitää olla säiliön sivussa olevien MAX- ja MIN-merkintöjen (F ja L) välillä, kun moottori on jäähtynyt.

Jos nestetaso on alhainen, lisää tarvittava määrä tislattua (ionitonta) vettä. Tason pitää nousta MAX (F) -merkintään, muttei ylittää sitä.

Jos nestettä pitää lisätä usein, tarkastuta järjestelmä ammattihuoltoliikkeessä. Suosittelemme käyntiä valtuutetulla Kia-jälleenmyyjällä tai huollon yhteistyökumppanilla.

Suositeltu moottorin jäähdytysneste

- Lisää jäähdytysnesteeseen ainoastaan tislattua tai pehmeää vettä, äläkä koskaan sekoita kovaa vettä tehtaalla lisättyyn jäähdytysnesteeseen. Vääränlaisen jäähdytysnesteseoksen käyttäminen saattaa aiheuttaa vakavan moottorivaurion tai muun toimintahäiriön.
- Jäähdytysjärjestelmässä tulee käyttää etyleeniglykolipohjaista ja fosfaattipitoista jäähdytysnestettä, joka suojaa moottorin alumiiniosia korroosiolta ja jäätymiseltä.
- ÄLÄ KÄYTÄ jäähdytysnestettä, joka sisältää etanolia tai metanolia, äläkä sekoita sitä suosituksen mukaiseen jäähdytysnesteeseen.
- Älä käytä jäähdytysnesteseosta, joka sisältää yli 60 % tai alle 35 % jäähdytysnestettä, koska sen lämmönsiirtokyky on normaalia heikompi.

Tarkista seossuhteet seuraavasta taulukosta.

Ulkoilman lämpötila	Seossuhde (tilavuus)	
	Pakkasneste	Vesi
-15°C	35	65
-25°C	40	60
-35°C	50	50
-45°C	60	40

■ Kappa 1.0L T-GDI -moottori (bensiini)

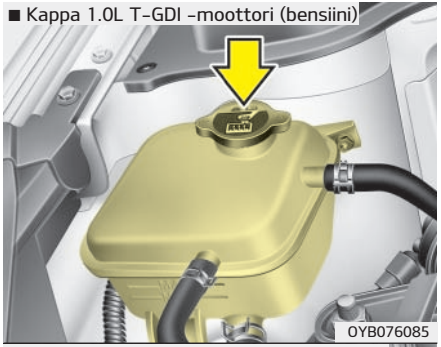

■ Kappa 1.2L/1.4L MPI -moottori (bensiini)

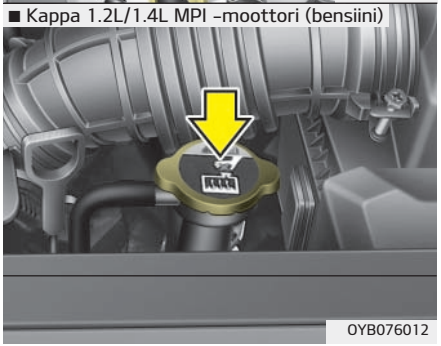

■ Smartstream D1.6 -moottori (diesel)

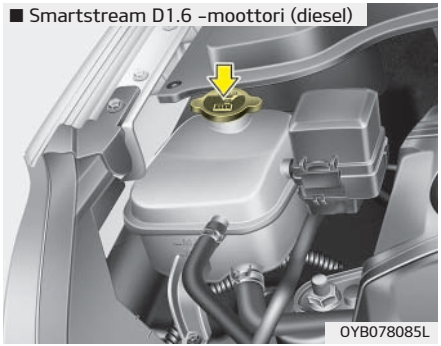

⚠ VAROITUS

Jäähdyttimen kansi

Älä avaa jäähdyttimen kantta, kun moottori tai jäähdytin on kuuma. Polttavan kuuma jäähdytysneste ja höyry voivat purkautua paineella, aiheuttaen vakavia vammoja.

Jäähdytysnesteen vaihtaminen

Vaihdata jäähdytysneste ammattihuoltoliikkeessä. Suosittelemme käyntiä valtuutetulla Kia-jälleenmyyjällä tai huollon yhteistyökumppanilla.

⚠ HUOMIO

Aseta paksu kangas jäähdyttimen korkin ympärille ennen jäähdytysnesteen lisäämistä estääksesi jäähdytysnesteen läikkymisen moottorin osiin, kuten laturiin.

⚠ VAROITUS

■ Jäähdytysneste

- **Älä lisää jäähdytysnestettä tai pakkasnestettä lasinpesunestesäiliöön.**
- **Jäähdytysneste voi heikentää näkyvyyttä, kun sitä suihkutetaan tuulilasille, jolloin seurauksena voi olla auton hallinnan menettäminen tai maalipinnan ja korin vahinkoja.**

JARRU-/KYTKINNESTE (MIKÄLI VARUSTEENA)

Jarru-/kytkinnestetason tarkistaminen

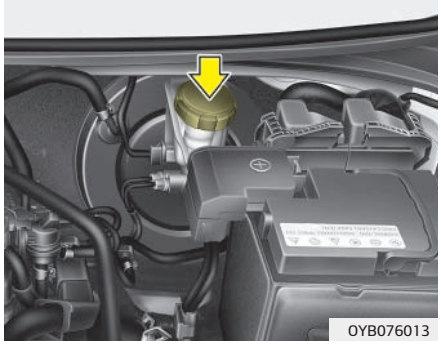

Tarkista säiliön nestetaso säännöllisesti. Nestetason pitää olla säiliön sivussa olevien MAX- ja MIN-merkintöjen välillä. Puhdista säiliön kannen ympäristö huolellisesti ennen kannen avaamista, jotta jarru-/kytkinnesteeseen ei sekoitu mitään.
Jos nestetaso on matala, lisää nestettä MAX-tasoon asti. Nestetaso laskee normaalissa käytössä. Tämä johtuu jarrujen kitkapintojen kulumisesta.

Jos nestetaso on erittäin alhainen, tarkastuta järjestelmä ammattihuoltoliikkeessä. Suosittelemme käyntiä valtuutetulla Kia-jälleenmyyjällä tai huollon yhteistyökumppanilla.
Käytä ainoastaan määrättyjä jarrunesteitä. (Katso luvun 9 kohtaa Voiteluainesuositukset tai täyttömäärät.)
Älä koskaan sekoita erityyppisiä nesteitä keskenään.

⚠ VAROITUS

■ Jarru-/kytkinnestevuoto

Jos järjestelmään täytyy lisätä usein jarru-/kytkinnestettä, tarkastuta järjestelmä ammattihuoltoliikkeessä. Suosittelemme käyntiä valtuutetulla Kia-jälleenmyyjällä tai huollon yhteistyökumppanilla.

⚠ VAROITUS

■ Jarru-/kytkinneste

Käsittele jarru-/kytkinnestettä varoen. Älä anna sen joutua silmiin. Huuhtele silmät välittömästi runsaalla määrällä puhdasta vesijohtovettä, jos jarru-/kytkinnestettä joutuu silmiin. Mene viipymättä lääkäriin.

⚠ HUOMIO

Varo, ettei jarru-/kytkinnestettä läiky auton maalipinnoille, sillä se vaurioittaa niitä. Älä koskaan käytä avonaisessa astiassa säilytettyä jarru-/kytkinnestettä, sillä nesteen ominaisuudet muuttuvat sen altistuessa ilmalle. Se tulee hävittää asianmukaisesti. Älä lisää säiliöön vääräntyyppistä nestettä. Jarrujärjestelmän tai kytkimen osat saattavat vaurioitua, jos järjestelmässä on esimerkiksi muutama pisara mineraaliöljyä (kuten moottoriöljyä).

AUTOMAATTIVAIHTEISTOÖLJY (MIKÄLI VARUSTEENA)

Automaattivaihteistonesteen tason tarkistaminen

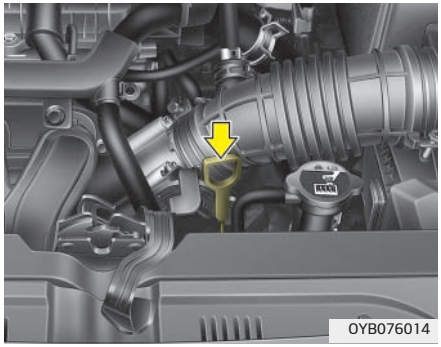

Automaattivaihteistonesteen taso on tarkistettava säännöllisesti.
Pidä auto tasaisella maalla seisontajarru kytkettynä ja tarkasta nestemäärä seuraavien ohjeiden mukaisesti.

1. Aseta vaihdevipu vapaalle (N-asento) ja varmista, että moottori käy normaalilla joutokäynnillä.

✻ HUOMAUTUS

Kun olet tarkastanut automaattivaihtoöljyn tason, aseta mittatikku takaisin paikoilleen. Noudata kuvan opastusta.

⚠ HUOMIO

Jos asetat mittatikun väärin, se voi vääntyä tai vahingoittua.

2. Kun vaihteisto on lämmennyt riittävästi (nesteen lämpötila noin 70–80 °C), esim. 10 minuutin normaalin ajon jälkeen, siirrä vaihteenvalitsin kaikkien asentojen kautta N- (vapaa) tai P (pysäköinti) -asentoon.

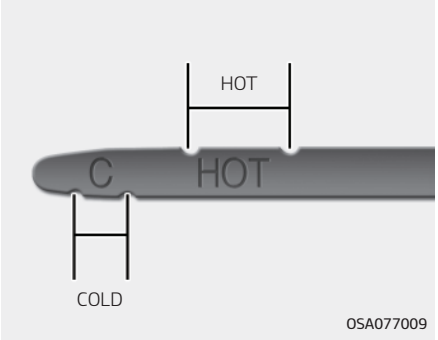

3. Varmista, että nestemäärä on mittatikun "HOT"-alueella. Jos nestemäärä on alhaisempi, lisää määrättyä nestettä täyttöaukon kautta. Jos nestetaso on korkeampi, tyhjennä nestettä poistoaukosta.
4. Jos nestemäärä tarkastetaan kylmissä olosuhteissa (nesteen lämpötila 20–30 °C), lisää nestettä "COLD"-merkintään asti ja tarkasta sitten nestemäärä edellä esitetyn kohdan 2 mukaisesti.

⚠ VAROITUS

■ Vaihteistoöljy

Vaihteistoöljyn määrä tulee tarkistaa moottorin ollessa normaalissa toimintalämpötilassa. Tämä tarkoittaa, että moottori, jäähdytin, jäähdyttimen letku ja pakoputki jne. ovat hyvin kuumia. Varo ettet polta itseäsi tämän toimenpiteen aikana.

⚠ HUOMIO

- **Alhainen nestemäärä aiheuttaa vaihteiston luistoa. Ylitäyttö voi aiheuttaa vaahtoamista, nesteen menetystä ja vaihteiston toimintahäiriöitä.**
- **Väärän tyyppisen nesteen käyttäminen saattaa johtaa vaihteiston toimintahäiriöihin ja vioittumiseen.**

⚠ VAROITUS

■ Seisontajarru

Jotta auto ei lähtisi äkillisesti liikkeelle, kytke seisontajarru ja paina jarrupoljinta ennen vaihteenvalitsimen siirtämistä.

✻ HUOMAUTUS

"COLD"-merkintä on ainoastaan ohjeellinen EIKÄ sitä tule käyttää vaihteistoöljyn määrän määrittämiseen.

✻ HUOMAUTUS

Uuden automaattivaihteistoöljyn on oltava punaista. Nesteeseen lisätään punaista väriainetta, jotta se erotetaan tehtaalla moottoriöljystä tai jäähdytysnesteestä. Punainen väriaine, joka ei ole osoitus nesteen laadusta, ei ole pysyvää. Automaattivaihteistoöljy tummuu käytössä. Öljy saattaa näyttää vaaleanruskealta.

Käytä ainoastaan suosituksen mukaista automaattivaihteistoöljyä. (Katso luvun 9 kohtaa Voiteluainesuositukset tai täyttömäärät.)

Automaattivaihteistoöljyn vaihtaminen

Vaihdata automaattivaihteistoöljy huolto-ohjelman mukaisesti ammattihuoltoliikkeessä. Suosittelemme käyntiä valtuutetulla Kia-jälleenmyyjällä tai huollon yhteistyökumppanilla.

LASINPESUNESTE

Lasinpesunestetason tarkistaminen

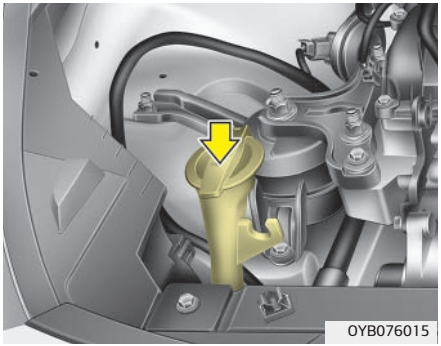

Säiliö on läpinäkyvä, joten nestetaso voidaan tarkistaa pikaisesti vilkaisemalla.
Tarkista lasinpesunestesäiliön nestetaso ja lisää lasinpesunestettä tarvittaessa. Voit lisätä järjestelmään puhdasta vettä, jos lasinpesunestettä ei ole saatavilla. Käytä kuitenkin kylmässä ilmastossa aina jäätymisenestoainetta sisältävää lasipesunestettä.

⚠ VAROITUS

■ Jäähdytysneste

- **Älä lisää jäähdytysnestettä tai pakkasnestettä lasinpesunestesäiliöön.**
- **Jäähdytysnesteen suihkuttaminen tuulilasiin saattaa heikentää näkyvyyttä huomattavasti ja kuljettaja voi sen seurauksena menettää auton hallinnan tai se saattaa vahingoittaa maalipintaa.**
- **Tuulilasin pesuneste sisältää alkoholia, jonka seurauksena se voi syttyä joissain olosuhteissa Älä altista lasinpesunestettä tai lasinpesunestesäiliötä avotulelle tai kipinöille. Auto saattaa vaurioitua ja matkustajille saattaa aiheutua vammoja.**
- **Lasinpesuneste on myrkyllistä ihmisille ja eläimille. Älä nauti lasinpesunestettä ja vältä ihokosketusta. Lasinpesunesteen nauttiminen saattaa johtaa vakaviin tai kuolemaan johtaviin vammoihin.**

SEISONTAJARRU

Seisontajarrun tarkastaminen

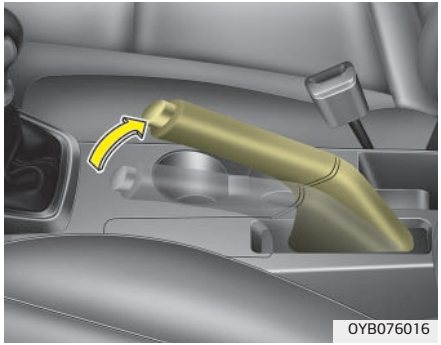

Tarkasta seisontajarruvivun liike laskemalla "napsahdusten" määrä, kun kytket jarrun ääriasentoon vapautetusta asennosta. Pelkän seisontajarrun pitäisi pystyä pitämään auto paikallaan melko jyrkässä mäessä. Jos vivun liike on ohjearvoa pitempi tai lyhyempi, huollata järjestelmä ammattihuoltoliikkeessä. Suosittelemme käyntiä valtuutetulla Kia-jälleenmyyjällä tai huollon yhteistyökumppanilla.

Liike: 5–6 naksahdusta, kun vipua vedetään 20 kg:n (196 N) voimalla.

POLTTOAINEENSUODATIN (DIESELMOOTTORI)

Veden poistaminen polttoainesuodattimesta

Dieselmoottorin polttoaineensuodatin on tärkeä osa polttoainejärjestelmää, sillä se erottaa veden polttoaineesta ja kerää sen suodattimen pohjalle.
Jos suodattimeen on kertynyt vettä, varoitusvalo syttyy, kun virta-avain käännetään ON-asentoon.

Jos varoitusvalo syttyy, vie autosi ammattihuoltoon, jossa vesi poistetaan ja järjestelmä tarkastetaan. Suosittelemme käyntiä valtuutetulla Kia-jälleenmyyjällä tai huollon yhteistyökumppanilla.

⚠ HUOMIO

Jos polttoaineensuodattimeen kertynyttä vettä ei tyhjennetä säännöllisesti, vesi saattaa vaurioittaa tärkeitä polttoainejärjestelmän osia.

Polttoaineensuodattimen (patruunan) vaihtaminen

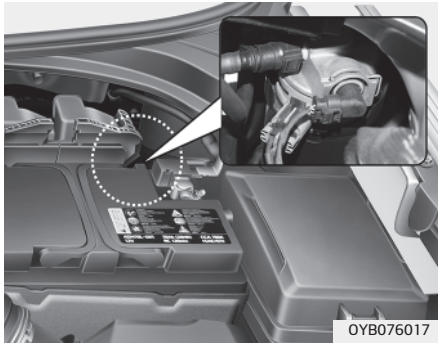

✻ HUOMAUTUS

Kun vaihdat polttoaineensuodattimen patruunan, käytä ammattihuoltoliikkeestä saatavia osia. Suosittelemme käyntiä valtuutetulla Kia-jälleenmyyjällä tai huollon yhteistyökumppanilla.

ILMANPUHDISTIN

Suodattimen vaihtaminen

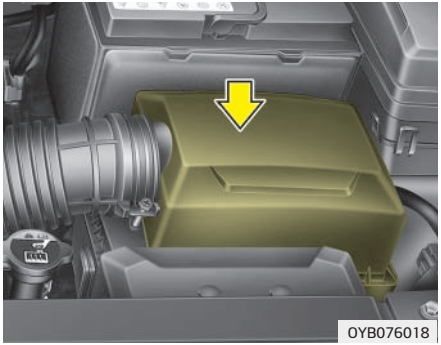

Suodatinta ei saa pestä, vaan se tulee vaihtaa tarvittaessa.
Voit puhdistaa suodattimen ilmanpuhdistimen tarkastuksen yhteydessä.
Puhdista suodatin paineilmalla.

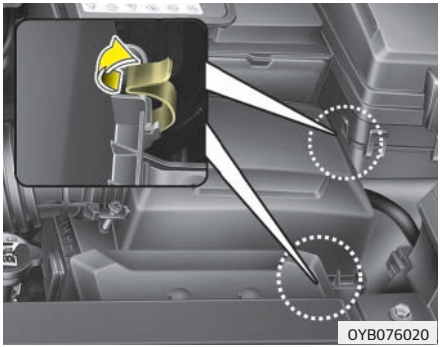

1. Avaa ilmansuodattimen kannen kiinnittimiä ja avaa kansi.

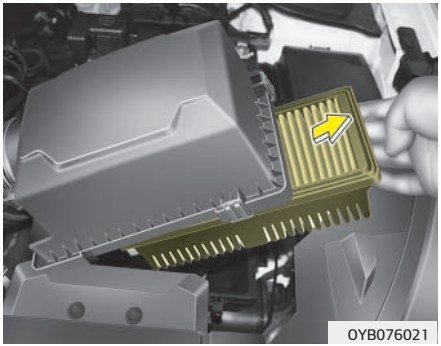

2. Pyyhi ilmansuodattimen sisäosat.
3. Vaihda ilmansuodatin.
4. Sulje kansi ja kiinnitä kiinnikkeet.

Vaihda suodatin huolto-ohjelman mukaisesti.
Jos autoa käytetään erittäin pölyisillä tai hiekkaisilla alueilla, vaihda elementti suositeltuja vaihtovälejä useammin. (Saat lisätietoja tämän luvun osasta "Huolto-ohjelma vaativissa käyttöolosuhteissa".)

⚠ HUOMIO

- **Älä aja autoa, kun ilmansuodatin on irrotettu, sillä moottori rasittuu tavanomaista enemmän.**
- **Varmista ettei ilmanottoon pääse pölyä tai likaa, jossa se saattaa aiheuttaa vaurioita.**
- **Käytä ammattihuoltoliikkeestä saatuja varaosia. Suosittelemme käyntiä valtuutetulla Kia-jälleenmyyjällä tai huollon yhteistyökumppanilla.**

RAITISILMASUODATIN

Suodattimen tarkastaminen

Ilmastointilaitteen raitisilmasuodatin tulee vaihtaa huolto-ohjelman mukaisesti. Jos autoa käytetään jatkuvasti hyvin saastuneissa kaupungeissa tai pölyisillä, vaikeakulkuisilla teillä, tulee se tarkastaa useammin ja vaihtaa aikaisemmin. Noudata seuraavia ohjeita, jos haluat vaihtaa raitisilmasuodattimen itse. Toimi varoen, jotta et vaurioita auton muita osia.

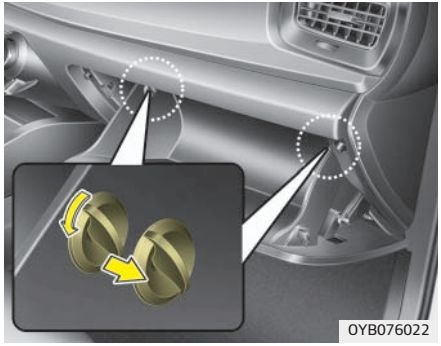

1. Avaa hansikaslokero ja poista pysäyttimet molemmilta puolilta.

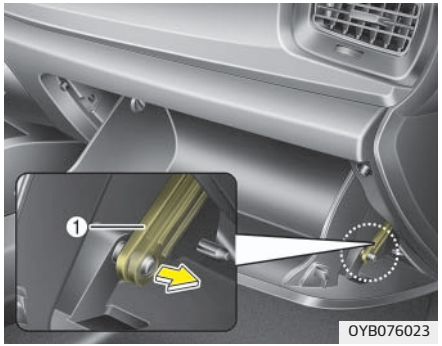

2. Kun hansikaslokero on auki, vedä tukikiinnikettä (1).

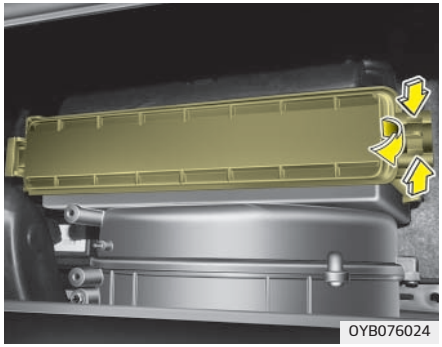

3. Pidä raitisilmasuodattimen kannen oikeassa laidassa sijaitseva lukituspainike alaspainettuna ja vedä kotelo ulos.

4. Vaihda raitisilmasuodatin.
5. Suorita asennus käänteisessä järjestyksessä.

✻ HUOMAUTUS

Varmista, että asennat raitisilmasuodattimen asianmukaisesti paikalleen. Suodattimen suodatusteho saattaa heikentyä ja järjestelmä saattaa toimia äänekkäästi, jos suodatin ei ole paikallaan.

LASINPYYHKIMIEN SULAT

Sulkien kunnon tarkistaminen

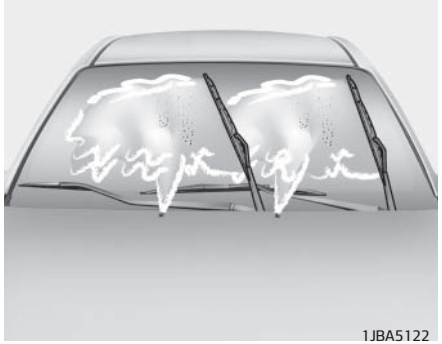

✻ HUOMAUTUS

Automaattipesussa käytettävä kuumavahaus saattaa vaikeuttaa tuulilasin puhdistamista.

Tuulilasinpyyhkimien teho heikkenee, jos sulkiin tai tuulilasiin on tarttunut likaa. Likaantumisen ovat voineet aiheuttaa hyönteiset, puiden mahla ja joissakin automaattipesukoneissa käytetty kuumavahaus. Jos pyyhkimien sulat eivät pyyhi kunnolla, puhdista sekä tuulilasi että sulat hyvällä pesuaineella tai miedolla puhdistusaineella ja huuhtele perusteellisesti puhtaalla vedellä.

⚠ HUOMIO

Älä käsittele pyyhkimen sulkia bensiinillä, petrolilla, tinnerillä tai muilla liuottimilla tai altista niitä liuottimille.

Sulan vaihtaminen

Kun pyyhkimet eivät enää puhdista riittävän hyvin, sulat voivat olla kuluneet tai murtuneet ja ne on vaihdettava uusiin.

⚠ HUOMIO

Älä liikuta pyyhkimiä käsin, jotta pyyhkimien varret tai muut osat eivät vaurioidu.

⚠ HUOMIO

Pyyhkimet eivät mahdollisesti toimi oikein tai saattavat vaurioitua, jos käytät muita kuin suosituksen mukaisia pyyhkimensulkia.

Tuulilasinpyyhkimen sulka

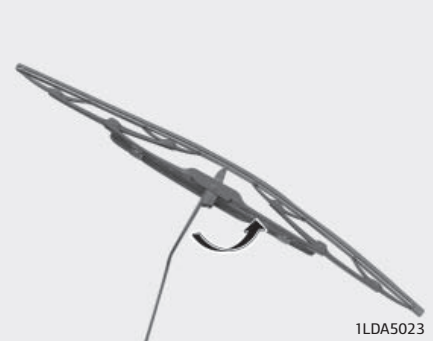

Tyyppi A

1. Nosta pyyhkijän varsi ja käännä pyyhkijän sulka siten, että muovinen lukitsin tulee esiin.

⚠ HUOMIO

Älä päästä pyyhkimen vartta putoamaan tuulilasia vasten, koska se saattaa aiheuttaa naarmun tai särön tuulilasiin.

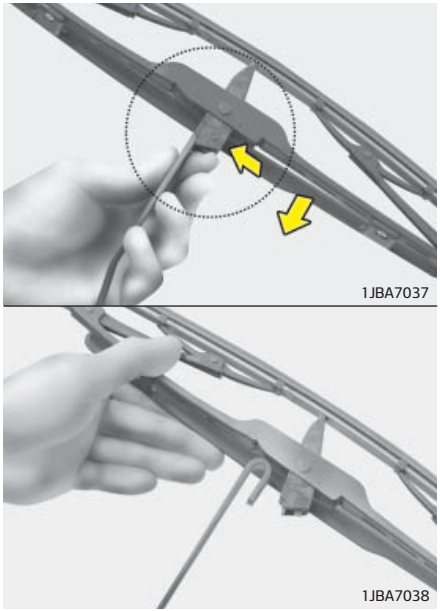

2. Paina pidikettä ja liu'uta sulkaa alaspäin.
3. Nosta se irti varresta.
4. Asenna uusi sulka irrotukseen nähden käänteisessä järjestyksessä.

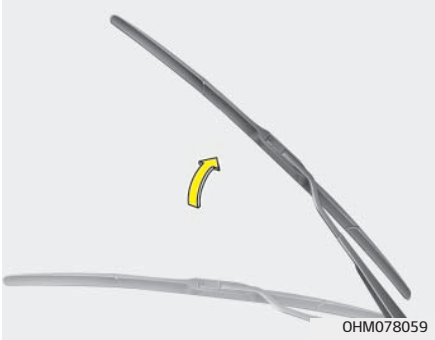

Tyyppi B

1. Nosta pyyhkijän varsi.

⚠ HUOMIO

Älä päästä pyyhkimen vartta putoamaan tuulilasia vasten, koska se saattaa aiheuttaa naarmun tai särön tuulilasiin.

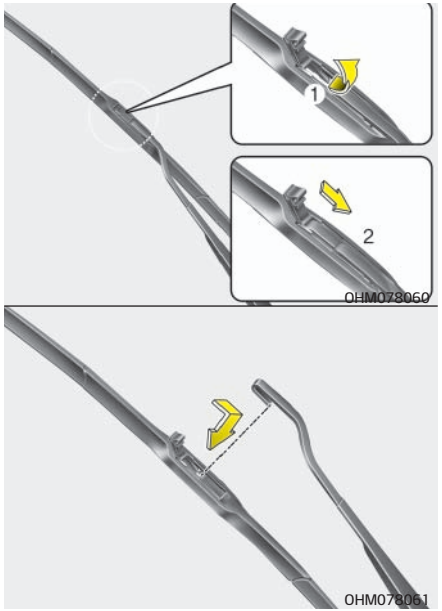

2. Nosta tuulilasinpyyhkimen sulan lukituskieleke ylös. Vedä sulkaa alaspäin ja irrota se.
3. Asenna uusi sulka.

Takalasinpyyhkimen sulka

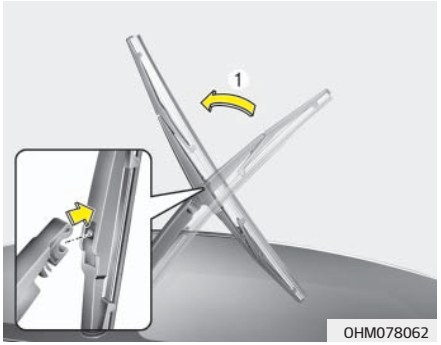

1. Nosta pyyhkijän vartta (1) ja vedä sulka irti.

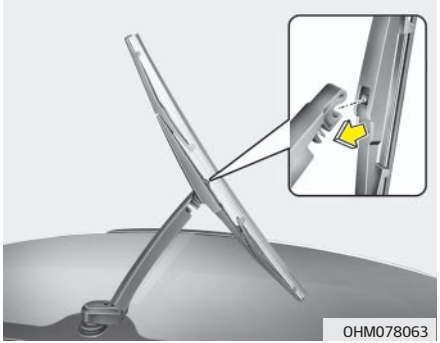

2. Asenna uusi pyyhkimen sulka työntämällä sen keskiosa pyyhkimen varren kiinnityskohtaan niin, että se napsahtaa paikalleen.
3. Varmista, että sulka on kiinnittynyt kunnolla yrittämällä vetää sitä kevyesti.

Pyyhkimien ja muiden järjestelmän osien vaurioitumisen välttämiseksi pyyhkimien sulat on suositeltavaa vaihdattaa ammattihuoltoliikkeessä. Suosittelemme käyntiä valtuutetulla Kia-jälleenmyyjällä tai huollon yhteistyökumppanilla.

AKKU

Akun parhaan mahdollisen toiminnan varmistamiseksi

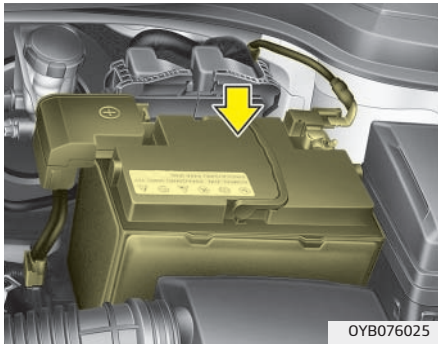

- Varmista, että akku on kiinnitetty asianmukaisesti.
- Pidä akun kansi kuivana ja puhtaana.
- Pidä akun navat ja liitokset puhtaina, asianmukaisesti kiristettyinä ja voideltuna vaseliinilla tai akkunaparasvalla.
- Huuhtele akusta vuotanut akkuneste pois kotelon pinnalta, veden ja ruokasoodan seoksella.
- Irrota akkukaapelit, jos autolla ei ajeta lähiaikoina.

✻ HUOMAUTUS

Perusakku on huoltovapaa. Jos akun sivuun on merkitty ala- ja ylärajat (LOWER, UPPER), voi tarkastaa sen nestetason. Nestetason tulisi olla ala- ja ylärajan (LOWER, UPPER) välissä. Jos akkuhappoa on liian vähän, akkuun on lisättävä tislattua (mineraalitonta) vettä. (Älä koskaan lisää rikkihappoa tai muita elektrolyyttiä.) Kun täytät akkua, varo ettei nestettä roisku akkuun tai sen vieressä oleviin osiin. Älä täytä akun kennoja liian täyteen. Se voi aiheuttaa korroosiota muissa osissa. Muita myös sulkea akkukennojen tulpat. Ota yhteyttä ammattihuoltoon. Suosittelemme käyntiä valtuutetulla Kia-jälleenmyyjällä tai huollon yhteistyökumppanilla.

⚠ VAROITUS

■ **Akkuun liittyvät vaarat**

Noudata seuraavia ohjeita, kun käsittelet akkua.

Pidä palavat savukkeet ja muut avotulen tai kipinöiden lähteet poissa akun lähettyviltä.

Akun kennoissa on aina helposti syttyvää vetykaasua, joka saattaa aiheuttaa räjähdyksen syttyessään.

Pidä akut poissa lasten ulottuvilta, koska ne sisältävät erittäin syövyttävää RIKKIHAPPOA. Varmista, että akkuhappoa ei joudu iholle, silmiin, vaatteille tai auton maalipinnoille.

(Jatkuu)

(Jatkuu)

Jos akkuhappoa joutuu silmiisi, huuhtele niitä puhtaalla vedellä vähintään 15 minuutin ajan ja mene viipymättä lääkäriin.

Jos akkunestettä joutuu iholle, pese altistuneet kohdat huolellisesti. Jos tunnet kipua tai polttavaa tunnetta, ota välittömästi yhteys lääkäriin.

Käytä suojalaseja ladatessasi akkua tai työskennellessäsi sen läheisyydessä. Varmista riittävä tuuletus, kun työskentelet suljetussa tilassa.

Akun hävittäminen virheellisesti voi olla haitallista ympäristölle ja terveydelle. Hävitä paristot paikallisten lakien ja määräysten mukaisesti.

(Jatkuu)

(Jatkuu)

Akku sisältää lyijyä. Älä hävitä akkua. Ota yhteyttä ammattihuoltoon. Suosittelemme käyntiä valtuutetulla Kia-jälleenmyyjällä tai huollon yhteistyökumppanilla.

- Muovikoteloisen akun kotelo saattaa murtua, jolloin vuotava akkuhappo saattaa aiheuttaa vammoja, jos koteloa nostettaessa siihen kohdistetaan liikaa voimaa. Käytä apuna akkutelinettä tai nosta akkua käsin vastakkaisista kulmista.
- Älä koskaan lataa akkua, kun siihen on liitetty akkukaapelit.
- Sytytysjärjestelmä toimii suurjännitteellä. Älä koske sen komponentteihin, kun moottori on käynnissä tai virta-avain on ON-asennossa.

Ohjeiden noudattamatta jättämisestä saattaa aiheutua vakavia tai kuolemaan johtavia vammoja.

⚠ HUOMIO

- Kun aiot jättää auton seisomaan pidemmäksi aikaa kylmiin olosuhteisiin, irrota akku ja säilytä sitä sisätiloissa.
- Lataa akku aina täyteen estääksesi akun kuoren vauriot alueilla, joilla vallitsee matala lämpötila.
- Jos liität hyväksymättömiä sähkölaitteita akkuun, se saattaa tyhjentyä. Älä liitä sähköjärjestelmään ulkoisia laitteita.

Akun tietotarra

■ Esimerkki

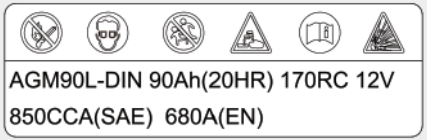

OUM074113L

❇ Todellinen akkutarra voi poiketa kuvassa näkyvästä.

1. AGM90L-DIN: Kian mallinimi akulle
2. 90Ah(20HR): nimelliskapasiteetti (ampeeritunteina)
3. 170RC: nimellinen varastointikapasiteetti (minuutteina)
4. 12V: nimellisjännite
5. 850CCA (SAE): SAE:n mukaisen kylmätestin virta ampeereina
6. 680A: EN:n mukaisen kylmätestin virta ampeereina

Akun lataaminen

Autossasi on huoltovapaa kalsiumpohjainen akku.

- Lataa akkua pienellä virralla (ylläpitolataus) 10 tunnin ajan, jos se on tyhjentynyt nopeasti esimerkiksi ajovalojen jäätyä päälle.
- Jos akku tyhjentyy vähitellen ajon aikana, suuren virrankulutuksen takia, käytä 20–30 A latausvirtaa kahden tunnin ajan.

⚠ VAROITUS

■ Akun lataaminen

Noudata seuraavia ohjeita ladatessasi akkua:

- **Irrota akku autosta ja sijoita se hyvin tuuletettuun tilaan.**
- **Älä päästä savukkeita, kipinä- tai avotulilähteitä akun lähelle.**
- **Valvo akkua sen latautuessa ja pysäytä lataus tai pienennä latausvirtaa, jos akku alkaa rajusti kaasuuntua (kiehua) tai jos akkunesteen lämpötila ylittää 49 °C.**
- **Käytä suojalaseja tarkkaillessasi akkua latauksen aikana.**
- **Irrota akkulaturi seuraavassa järjestyksessä.**
  1. **Sammuta akkulaturin pääkytkin.**
  2. **Irrota negatiivinen liitin akun negatiivisesta navasta.**
  3. **Irrota positiivinen liitin akun positiivisesta navasta.**

⚠ VAROITUS

- **Ennen kuin aloitat huoltotoimenpiteitä tai akun lataamista, kytke kaikki sähkölaitteet pois päältä ja sammuta moottori.**
- **Akun irrotuksessa negatiivinen kaapeli on irrotettava ensin ja asennuksessa se on kiinnitettävä viimeisenä.**
- **Suosittelemme, että akkuun liittyvät toimenpiteet tehdään ammattihuoltoliikkeessä. Suosittelemme käyntiä valtuutetulla Kia-jälleenmyyjällä tai huollon yhteistyökumppanilla.**

⚠ HUOMIO

- **Pidä akku kaukana vedestä ja kaikenlaisista nesteistä.**
- **Käytä turvallisuussyistä ammattihuoltoliikkeestä saatuja varaosia. Suosittelemme käyntiä valtuutetulla Kia-jälleenmyyjällä tai huollon yhteistyökumppanilla.**

Järjestelmien toiminnan alustaminen

Seuraavien järjestelmien toiminta joudutaan alustamaan, kun akku on tyhjentynyt tai akkukaapelit on irrotettu:

- kertapainalluksella sulkeutuva/avautuva ikkuna
- kattoluukku
- ajotietokone
- ilmastointilaite
- audiojärjestelmä

RENKAAT JA VANTEET

Renkaiden huoltaminen

Varmista auton suorituskyky, matala polttoaineenkulutus ja ajoturvallisuus pitämällä rengaspaineet aina suositusten mukaisina ja noudattamalla enimmäismassarajoja.

Suositeltavat rengaspaineet kylmissä renkaissa

Kaikkien renkaiden paineet (myös varapyörän) pitää tarkastaa silloin, kun renkaat ovat kylmät. Rengas on kylmä, kun autolla ei ole ajettu ollenkaan viimeisten 3 tunnin aikana tai sillä on ajettu korkeintaan 1,6 km.
Renkaat kuluvat hitaammin ja ajomukavuus sekä ohjattavuus paranevat, kun pidät rengaspaineet suositusten mukaisina.
Tarkista rengaspainesuositukset luvun 9 kohdasta Renkaat ja vanteet.

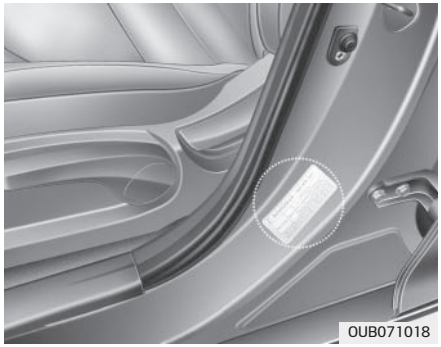

Kaikki ohjearvot (renkaiden koko ja rengaspaineet) on merkitty kuljettajan puoleisessa keskipilarissa olevaan tarraan.

⚠ VAROITUS

■ Renkaan liian alhainen paine

Renkaat saattavat ylikuumentua ja hajota, jos rengaspaine on huomattavan matala eli vähintään 0,7 baaria alle ohjearvon. Rengasrikko voi johtaa auton hallinnan menettämiseen ja aiheuttaa vaaratilanteen, josta seurauksena voi olla vakavia ja hengenvaarallisia vammoja. Tämä on todennäköisempää kuumana päivänä tai suurella ajonopeudella ajettaessa.

⚠ HUOMIO

- **Renkaat saattavat kulua ennenaikaisesti, auton ohjattavuus saattaa heikentyä ja polttoaineenkulutus kasvaa, jos rengaspaineet ovat liian matalat. Myös vanteet saattavat vääntyä. Varmista että rengaspaineet ovat aina ohjearvojen mukaiset. Jos johonkin renkaaseen on usein lisättävä ilmaa, tarkistuta järjestelmä ammattihuoltoliikkeessä. Suosittelemme käyntiä valtuutetulla Kia-jälleenmyyjällä tai huollon yhteistyökumppanilla.**
- **Liiallinen täyttäminen aiheuttaa ajossa värinää ja liiallista renkaan kulutuspinnan keskiosan kulumista sekä lisää liikenneonnettomuuksien riskiä.**
- **Lämpimien renkaiden rengaspaine on yleensä 0,28–0,41 baaria korkeampi kuin kylmiä renkaita koskeva ohjearvo. Kun renkaat ovat lämpimät, älä laske rengaspainetta ohjearvon mukaiseksi poistamalla niistä ilmaa.**
- **Asenna venttiilinhatut takaisin paikoilleen. Venttiilirunkoon saattaa muuten päästä likaa tai kosteutta, joka aiheuttaa vuodon. Korvaa kadonnut venttiilinhattu uudella mahdollisimman pian.**

⚠ VAROITUS

■ Renkaan täyttäminen

Ajettavuus saattaa heikentyä ja renkaat saattavat kulua ennenaikaisesti tai hajota äkillisesti, jos rengaspaineet ovat liian korkeat tai matalat. Saatat menettää auton hallinnan ja joutua onnettomuuteen, josta aiheutuu vakavia vammoja.

⚠ HUOMIO

■ Rengaspaine

Noudata aina seuraavia ohjeita:

- **Tarkista rengaspaineet kylmistä renkaista. (kun auto on ollut pysäköitynä vähintään 3 tuntia tai sillä ei ole ajettu yli 1,5 km käynnistämisestä).**
- **Tarkasta varapyörän rengaspaine aina, kun tarkastat muiden pyörien rengaspaineet.**
- **Älä ylitä auton painorajoituksia. Älä ylikuormita kattotelinettä (jos varusteena).**
- **Vanhojen ja kuluneiden renkaiden käyttö saattaa johtaa onnettomuuteen. Vaihda renkaat, jos ne ovat hyvin kuluneet tai vaurioituneet.**

Rengaspaineiden mittaaminen

Tarkista renkaiden kunto vähintään kerran kuussa.
Tarkista myös varapyörän rengaspaine.

Rengaspaineen mittaaminen

Mittaa rengaspaine hyvälaatuisella rengaspainemittarilla. Rengaspainetta ei voi päätellä silmämääräisesti. Vyörenkaat saattavat näyttää täysiltä, vaikka niiden rengaspaine olisi matala.
Tarkasta rengaspaineet, kun renkaat ovat kylmät. – Rengas on kylmä, kun autolla ei ole ajettu ollenkaan viimeisten 3 tunnin aikana tai sillä on ajettu korkeintaan 1,6 km.
Irrota venttiilinhattu renkaan venttiilin varresta. Paina rengaspainemittari tukevasti venttiiliä vasten paineen mittaamiseksi. Kylmän renkaan rengaspaine on riittävä, kun se vastaa rengas- ja kuormaustietotarraan merkittyä ohjearvoa. Jos paine on liian pieni, lisää ilmaa, kunnes paine on oikea.
Jos lisäät ilmaa liikaa, päästä ylimääräinen ilma pois painamalla renkaan venttiilin varren keskellä olevaa metallinastaa. Tarkasta paine uudestaan rengaspainemittarin avulla. Muista asettaa venttiilinhatut takaisin paikoilleen. Ne ehkäisevät vuotoja suojaamalla venttiiliä lialta ja kosteudelta.

⚠ VAROITUS

- **Tarkista renkaiden kunto ja rengaspaineet säännöllisesti. Käytä rengaspainemittaria.**
- **Liian matalasta tai korkeasta rengaspaineesta johtuva rengasrikko saattaa johtaa auton hallinnan vaikeutumiseen tai menettämiseen ja liikenneonnettomuuteen, josta aiheutuu vakavia ja hengenvaarallisia vammoja. Rengaspaineiden ohjearvot löytyvät tästä käsikirjasta ja kuljettajan puoleisen keskipilarin alaosaan kiinnitetystä tarrasta.**
- **Kuluneiden renkaiden käyttö saattaa johtaa onnettomuuteen. Vaihda liian kuluneet, epätasaisesti kuluneet ja vaurioituneet renkaat uusiin.**
- **Tarkista myös varapyörän rengaspaine. Kia suosittelee, että tarkastat varapyörän aina, kun tarkastat auton muiden renkaiden paineita.**

Renkaiden kiertovaihto

Kulumisen tasoittamiseksi on suositeltavaa kiertovaihtaa renkaita 10 000 km:n välein tai aikaisemmin, jos epätasaista kulumista voidaan havaita.
Tarkista pyörien tasapainotus paikanvaihdon yhteydessä.
Tarkista paikanvaihdon yhteydessä, onko renkaan kulutuspinta kulunut epätasaisesti tai onko rengas vaurioitunut. Epätasainen kuluminen johtuu yleensä väärästä rengaspaineesta, virheellisestä pyörien suuntauksesta, pyörien epätasapainosta, äkkijarrutuksista ja kaarreajosta suurella nopeudella. Tarkista, onko renkaan kulutuspinnassa tai sivussa pullistumia tai kohoumia. Vaihda rengas, jos havaitset niitä. Vaihda rengas, jos sen kudosta tai sidelankoja on näkyvissä. Muista säätää rengaspaineet oikeiksi paikanvaihdon jälkeen ja tarkista pyöränmutterien tiukkuus.
Tarkista rengaspainesuositus luvun 9 kohdasta Renkaat ja vanteet.

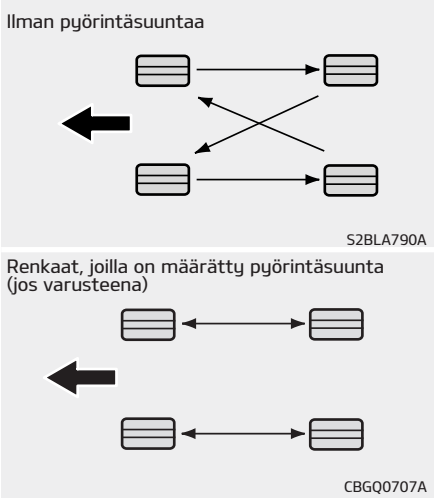

Tarkista jarrupalojen kunto, kun vaihdat pyörien paikkaa.

✻ HUOMAUTUS

Vaihda vyörenkaat, joissa on epäsymmetrinen kuvio, ainoastaan edestä taakse, ei vasemmalta puolelta oikealle.

⚠ VAROITUS

- **Älä käytä pienikokoista varapyörää pyörän kiertovaihdossa.**
- **Älä käytä autossa samanaikaisesti ristikudos- ja vyörenkaita. Se voi johtaa auton epätavalliseen ajokäyttäytymiseen sekä onnettomuuteen, josta voi aiheutua vakavia tai kuolemaan johtavia vammoja tai omaisuusvahinkoja.**

Pyöränkulmat ja renkaan tasapainotus

Auton renkaat on suunnattu ja tasapainotettu tehtaalla niin, että auton suorituskyky ja kestävyys on paras mahdollinen.
Pyöriä ei tarvitse normaalisti suunnata uudelleen. Suuntaus tulee kuitenkin tarkistaa ja säätää tarpeen mukaan, jos renkaat kuluvat epätasaisesti tai ohjaus puoltaa.
Renkaat täytyy mahdollisesti tasapainottaa uudelleen, jos tunnet tärinää ajaessasi tasaisella tiellä.

⚠ HUOMIO

Vääränlaisten tasapainotuspainojen käyttäminen saattaa vahingoittaa kevytmetallivanteita. Käytä ainoastaan oikeanlaisia painoja.

Renkaan vaihtaminen

Jos rengas on kulunut tasaisesti, kulumisilmaisin (A) ilmestyy yhtenäisenä nauhana kulutuspinnan poikki. Tällöin renkaan kulutuspinnasta on jäljellä alle 1,6 mm. Vaihda rengas viipymättä.
Älä odota, että kulumisilmaisin tulee näkyviin koko kulutuspinnan alueella, vaan vaihda rengas heti.

✻ HUOMAUTUS

Kun vaihdat renkaita, suosittelemme käyttämään auton alkuperäisrenkaita vastaavia renkaita.
Jos näin ei tehdä, se heikentää suorituskykyä ja ajettavuutta.

⚠ HUOMIO

Pyöränvaihdon jälkeen muista tarkistaa ja jälkikiristää pyöränpultit noin 50 km:n ajon jälkeen ja tehdä uusi tarkistus 1 000 km:n ajon jälkeen. Jos ohjauspyörä ravistaa tai auto tärisee ajon aikana, renkaat ovat epätasapainossa. Rengas pitää tasapainottaa. Jos ongelma ei ratkea, ota yhteyttä ammattihuoltoon. Suosittelemme käyntiä valtuutetulla Kia-jälleenmyyjällä tai huollon yhteistyökumppanilla.

⚠ VAROITUS

■ Renkaiden vaihtaminen

Pienentääksesi rengasrikon tai auton hallinnan menetyksen aiheuttaman onnettomuuden vakavan tai hengenvaarallisen loukkaantumisen riskiä, toimi seuraavasti:

- **Vaihda liian kuluneet, epätasaisesti kuluneet ja vaurioituneet renkaat uusiin. Kuluneet renkaat voivat aiheuttaa jarrutustehon, ohjauksen ja pidon heikkenemistä.**
- **Älä aja autoa liian suurilla tai pienillä rengaspaineilla. Tämä voi aiheuttaa renkaiden epätasaista kulumista ja rengasrikon.**
- **Kun vaihdat renkaita, älä koskaan asenna sekä vyö- että ristikudosrenkaita samaan autoon. Vaihda ehdottomasti kaikki renkaat (myös vararengas) jos vaihdat vyörenkaista ristikudosrenkaisiin.**

(Jatkuu)

(Jatkuu)

- **Muiden kuin suositeltujen rengas- ja pyöräkokojen käyttäminen saattaa vaikuttaa ajo-ominaisuuksiin ja huonontaa auton hallintaa, mikä saattaa johtaa vakavaan onnettomuuteen.**
- **Vanteet, jotka eivät täytä Kian vaatimuksia, saattavat sopia huonosti ja aiheuttaa autolle vaurioita, muuttaa ajo-ominaisuuksia tai huonontaa auton hallintaa.**
- **Lukkiutumattoman jarrujärjestelmän (ABS) toiminta perustuu pyörien pyörintänopeuksien vertailuun. Renkaan koko vaikuttaa pyörän pyörimisnopeuteen. Asenna autoon ainoastaan alkuperäisten pyörien kokoiset pyörät. Lukkiutumaton jarrujärjestelmä ja ajonvakautusjärjestelmä (ESC) saattavat toimia arvaamattomasti, jos autoon on asennettu erikokoisia pyöriä.**

Tilapäiskäyttöön tarkoitetun varapyörän renkaan vaihtaminen (jos varusteena)

Tilapäiskäyttöön tarkoitetun varapyörän renkaan kulutuspinta kuluu tavallista nopeammin. Vaihda rengas, kun kulumisilmaisin tulee näkyviin. Uuden vararenkaan täytyy olla kooltaan ja malliltaan samanlainen kuin uuden auton mukana toimitettu vararengas, ja se pitää asentaa samalle tilapäisvarapyörän vanteelle. Tavallinen rengas ei sovi tilapäiskäyttöön tarkoitetun varapyörän vanteelle ja tilapäiskäyttöön tarkoitetun varapyörän rengas ei sovi tavalliselle vanteelle.

Vanteen vaihtaminen

Vaihda vanteen tilalle ainoastaan halkaisijaltaan, leveydeltään ja sivupoikkeamaltaan vastaava vanne.

⚠ VAROITUS

Vääränkokoisen vanteen käyttäminen saattaa lyhentää vanteen ja pyöränlaakerin käyttöikää, pidentää jarrutusmatkaa, huonontaa pysähtyvyyttä, ohjattavuutta, pienentää maavaraa sekä korin ja renkaan välistä etäisyyttä ja vaikuttaa nopeus- ja matkamittarin kalibrointiin, ajovalojen suuntaukseen ja puskurin korkeuteen.

Renkaiden pitokyky

Renkaiden pitokyky on tavallista huonompi, kun ne ovat kuluneet, rengaspaine on liian matala tai tienpinta on liukas. Renkaat tulee vaihtaa heti kun kulutuspinnan kulumisilmaisimet tulevat näkyviin. Hidasta vauhtia, jos tiellä on vettä, lunta tai jäätä, pienentääksesi auton hallinnan menettämisen riskiä.

Renkaiden huoltaminen

Suositusten mukainen rengaspaine ja asianmukainen pyörien suuntaus vähentävät renkaiden kulumista. Jos havaitset epätasaista renkaan kulumista, tarkastuta pyöränkulmat ammattihuoltoliikkeessä. Suosittelemme käyntiä valtuutetulla Kia-jälleenmyyjällä tai huollon yhteistyökumppanilla.
Varmista, että uudet renkaat tasapainotetaan asennuksen yhteydessä. Ajomukavuus paranee ja renkaiden käyttöikä pitenee. Vanteelta irrotettu rengas tulee aina tasapainottaa uudelleen.

Renkaan sivupinnan merkinnät

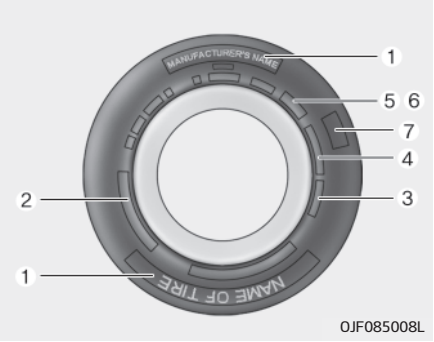

Renkaan sivupinnan merkinnät osoittavat renkaan ominaisuudet ja sisältävät renkaan tunnistenumeron (TIN). Sarjanumeroa voidaan käyttää renkaan tunnistamiseen takaisinkutsukampanjan yhteydessä.

1. Valmistaja tai tuotemerkki

Renkaan valmistaja tai tuotemerkki.

2. Rengaskokomerkintä

Renkaan sivupinnassa on rengaskokomerkintä. Sen sisältämiä tietoja tarvitaan uusia renkaita hankittaessa. Merkinnän kirjainten ja numeroiden merkitys esitetään seuraavassa esimerkissä.
Esimerkki renkaan kokomerkinnästä:
(Oman autosi renkaiden kokomerkinnän tiedot saattavat poiketa esimerkistä.)
P235/55R19 108T

P – Ajoneuvotyyppi, johon rengas soveltuu (P-merkinnällä varustetut renkaat soveltuvat henkilö- ja pakettiautoihin; kaikissa renkaissa ei kuitenkaan ole tätä merkintää).
235 – Renkaan leveys millimetreinä
55 – Profiilisuhde. Renkaan korkeuden prosentuaalinen osuus sen leveydestä
R – Renkaan rakenteen koodi (vyörengas)
19 – Vanteen halkaisija (tuumaa)
108 – Kantavuustunnus; numerokoodi, joka osoittaa suurimman sallitun kuorman, jonka rengas kantaa.
T – Nopeusluokitus. Lisätietoja nopeusluokista annetaan tämän luvun nopeusluokitustaulukossa.

Vanteen kokomerkintä

Myös vanteeseen on merkitty tärkeitä tietoja, joita tarvitaan, jos vanne joudutaan vaihtamaan. Seuraavassa esimerkissä selitetään, mitä vanteen kokomerkinnän sisältämät kirjaimet ja numerot merkitsevät.

Esimerkki vanteen kokomerkinnästä:
7.5JX19
7.5 - Vanteen leveys (tuumaa)
J - Vanteen reunan muodon tunnus
19 - Vanteen halkaisija (tuumaa)

Renkaiden nopeusluokitukset

Alla olevassa taulukossa on lueteltu tyypilliset henkilöautojen renkaiden nopeusluokitukset. Nopeusluokitus on osa renkaan sivussa olevaa kokomerkintää. Se ilmaisee renkaan suurimman turvallisen käyttönopeuden.

Nopeus-luokitus	Enimmäisnopeus
S	180 km/h
T	190 km/h
H	210 km/h
V	240 km/h
W	270 km/h
Y	300 km/h

3. Renkaan iän tarkastaminen (TIN : Tire Identification Number, renkaan tunnistenumero)

Kaikki valmistuspäivältään yli 6 vuotta vanhat renkaat tulee vaihtaa uusiin. Tämä koskee myös varapyörää. Renkaan valmistusajankohta ilmenee renkaan sivussa (mahdollisesti vanteen sisäpuolella) olevasta DOT-koodista. DOT-koodi koostuu numeroista ja kirjaimista. Koodin neljä viimeistä merkkiä ilmaisevat renkaan valmistusajankohdan.
DOT: XXXX XXXX 0000
DOT-koodin alkuosa osoittaa tehtaan koodin, renkaan koon ja pintakuvion tyypin ja koodin neljä viimeistä merkkiä ilmaisevat valmistusviikon ja -vuoden.
Esimerkiksi:
DOT XXXX XXXX 1618 osoittaa että rengas on valmistettu viikolla 16 vuonna 2018.

⚠ VAROITUS

■ Renkaan ikä

Renkaat vanhenevat, vaikka niitä ei käytettäisi.

Riippumatta jäljellä olevasta kulutuspinnasta suosittelemme, että renkaat vaihdetaan 6 vuoden välein normaalikäytössä. Kuumasta ilmastosta tai jatkuvasta raskaasta kuormituksesta aiheutuva renkaiden korkea käyttölämpötila saattaa lyhentää niiden käyttöikää. Näiden varoitusten noudattamatta jättäminen voi aiheuttaa äkillisiä rengasrikkoja, jotka voivat johtaa hallinnan menettämisiin ja vakaviin onnettomuuksiin, joihin voi liittyä vakavia tai hengenvaarallisia loukkaantumisia.

4. Renkaan kerrosrakenne ja materiaali

Kumipäällysteisten kudoskerrosten määrä renkaassa. Renkaan valmistajan täytyy myös ilmoittaa renkaan materiaalit, kuten teräs, nailon, polyesteri ja muut. "R" tarkoittaa vyökudosrakennetta, "D" tarkoittaa diagonaalista eli ristikudosrakennetta ja "B" ristikudosvyörengasta.

5. Suurin sallittu rengaspaine

Tämä luku osoittaa suurimman sallitun ilmanpaineen, jolla renkaan saa täyttää. Älä ylitä suurinta sallittua rengaspainetta. Tarkista rengaspaineen ohjearvo rengas- ja kuormaustietotarrasta.

6. Suurin sallittu kuormitus

Suurin sallittu kuorma, jonka rengas pystyy kantamaan, kiloina ja paunoina. Käytä autossa ainoastaan sellaisia renkaita, joiden kantavuus vastaa alkuperäisten renkaiden kantavuutta.

7. Yhdenmukainen renkaan laatuluokitus

Merkintä sijaitsee tietyissä renkaissa renkaan sivussa, renkaan olka-alueen ja sen leveimmän kohdan välissä.
Esimerkiksi:
TREADWEAR 200
TRACTION AA
TEMPERATURE A

Kulutuksenkestävyys

Renkaan kulutuksenkestävyysarvo on vertailukelpoinen arvo, joka perustuu valvotuissa olosuhteissa suoritettuihin kulutuskokeisiin. Esimerkiksi rengas jonka kulutuksenkestävyysarvo on 150, kestää testiolosuhteissa kulutusta 1,5 kertaa paremmin, kuin rengas jonka arvo on 100.
Arvo on suuntaa-antava, koska ajotapa, huolto, tienpintojen kunto ja ilmasto vaikuttavat huomattavasti renkaan käyttöikään.
Tämä arvo on valettu henkilöauton renkaiden sivuun. Autoosi saatavilla olevien vakio- tai lisävarusterenkaiden arvot saattavat poiketa toisistaan.

Pitokyky – AA, A, B ja C

Pitokykyluokitukset parhaasta heikoimpaan ovat AA, A, B ja C. Luokitus kuvaa testattavilla renkailla varustetun auton pysähtymiskykyä valvotuissa olosuhteissa asfaltti- ja betonipäällysteisellä tiellä. C-luokituksen saaneen renkaan pitokyky saattaa olla huono.

Lämpötilaluokitus – A, B ja C

Lämpötila-arvoja ovat A (korkein), B ja C. Ne kuvaavat renkaan kykyä estää lämmön kehittymistä ja kykyä vapauttaa sitä. Mittaukset on suoritettu valvotuissa olosuhteissa määrätyllä sisälaboratorion testivanteella.
Jatkuva korkea käyttölämpötila saattaa heikentää rengasmateriaalia ja lyhentää sen käyttöikää, ja liian suuri lämpökuorma saattaa aiheuttaa äkillisen rengasrikon. A- ja B-luokituksen saaneet renkaat ylittävät määräysten vähimmäisvaatimukset.

⚠ VAROITUS

Tämän auton renkaille myönnetyt pitoarvot pohjautuvat suoran ajon jarrutuskokeisiin, joihin ei sisälly kiihdytyksiä, kaarreajoa, vesiliirtoa tai maksimipidon testejä.

⚠ VAROITUS

■ Renkaan lämpötila

Renkaan lämpötilaluokitus koskee rengasta, jonka rengaspaine on ohjearvon mukainen ja jonka enimmäiskantavuutta ei ole ylitetty. Rengas saattaa ylikuumentua ja hajota, jos sen nopeusluokitus ylitetään, rengaspaine on liian matala ja/tai sen enimmäiskantavuus ylitetään. Saatat menettää auton hallinnan ja joutua onnettomuuteen, josta aiheutuu vakavia tai kuolemaan johtavia vammoja.

Matalan profiilisuhteen rengas (jos varusteena)

Matalan profiilisuhteen renkaat, joiden profiilisuhde on alle 50, on tarkoitettu antamaan autolle urheilullinen ulkonäkö. Koska matalan profiilisuhteen renkaat on optimoitu käsittely- ja jarrutusominaisuuksia varten, niillä ajaminen voi olla epämukavampaa ja meluisampaa kuin tavallisilla renkailla.

⚠ HUOMIO

Koska matalan profiilisuhteen renkaan sivupinta on renkaan on tavallista matalampi, pyörät ja renkaat vaurioituvat helpommin. Noudata seuraavia ohjeita:

- **Kun ajat hiekkatiellä tai maastossa, aja varovasti, sillä renkaat ja pyörät saattavat vaurioitua. Tarkasta renkaat ja pyörät ajon jälkeen.**
- **Kun ajat kuopan, ajohidasteen, viemäriaukon tai katukivetyksen yli, aja hitaasti, jotta pyörät ja renkaat eivät vaurioidu.**
- **Jos renkaaseen kohdistuu isku, tarkasta renkaan kunto tai ota yhteyttä ammattihuoltoon. Suosittelemme käyntiä valtuutetulla Kia-jälleenmyyjällä tai huollon yhteistyökumppanilla.**
- **Estääksesi rankaiden vaurioitumisen, tarkasta niiden kunto ja paineet 3 000 km:n välein.**

⚠ HUOMIO

- **Rengasvauriota ei ole helppo huomata silmämääräisesti. Jos vähänkin epäilet, että rengas on vaurioitunut, vaikka et löydäkään vaurioitunutta kohtaa, tarkastuta tai vaihdata rengas, sillä se saattaa vuotaa.**
- **Jos rengas on vaurioitunut ajettaessa epätasaisella tiellä tai maastossa, taikka kuopan, viemäriaukon tai katukivetyksen yli ajettaessa, takuu ei kata vahinkoa.**
- **Voit tarkistaa renkaiden tiedot renkaan sivupinnalta.**

SULAKKEET

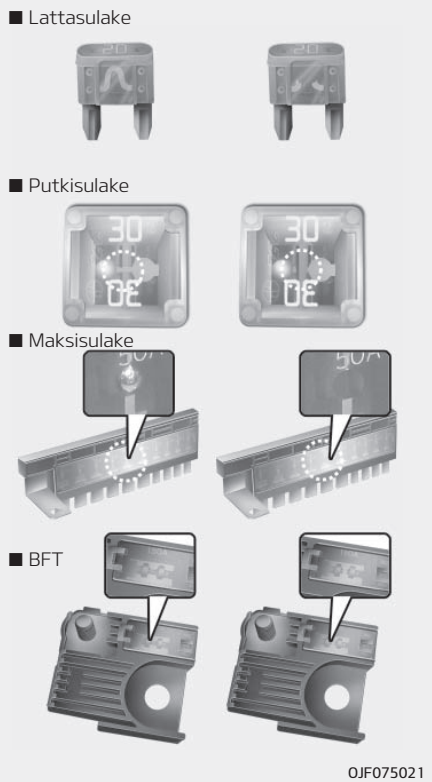

❊ Vasen puoli: Normaali
Oikea puoli: Palanut

Sulakkeet suojaavat auton sähköjärjestelmää ylikuormitukselta.
Tässä autossa on 2 (tai 3) sulakerasiaa, joista yksi sijaitsee kojelaudan kuljettajan puoleisen oven päädyssä ja muut akun lähettyvillä moottoritilassa.
Jos joku valo, laite tai säädin lakkaa toimimasta, tarkista sen virtapiirin sulake.
Sulake on palanut, jos sen sisällä oleva elementti on sulanut.
Kun sähköjärjestelmässä on toimintahäiriö, tarkista ensin kojelaudan sulakerasian sulakkeet.
Irrota akun miinuskaapeli ennen palaneen sulakkeen vaihtamista.
Vaihda palanut sulake sulakkeeseen, jonka ampeeriluku on yhtä suuri.
Sähköjärjestelmässä on vika, jos uusi sulake palaa. Vältä kyseisen järjestelmän käyttöä ja ota välittömästi yhteyttä ammattihuoltoon. Suosittelemme käyntiä valtuutetulla Kia-jälleenmyyjällä tai huollon yhteistyökumppanilla.
Käytössä on kolmentyyppisiä sulakkeita: lattasulakkeita, joilla on pieni ampeeriluku, putkisulakkeita ja maksisulakkeita suuremmille ampeeriluvuille.

⚠ VAROITUS

■ Sulakkeen vaihtaminen

- **Älä koskaan korvaa sulaketta millään muulla kuin toisella samanarvoisella sulakkeella.**
- **Suuremman virran kestävä sulake voi aiheuttaa laitevaurion ja mahdollisesti tulipalon.**
- **Älä koskaan laita johdinta tai alumiinifoliopalaa sulakkeen tilalle, ei edes tilapäisesti. Se voi vaurioittaa johtosarjaa vakavasti ja aiheuttaa tulipalon.**
- **Älä tee auton sähköjohdotuksiin muutoksia tai lisää niitä.**

⚠ HUOMIO

Älä käytä ruuvitalttaa tai muuta metalliesinettä sulakkeiden irrottamiseen, koska se saattaa aiheuttaa oikosulun ja vaurioittaa järjestelmää.

✻ HUOMAUTUS

- Kun vaihdat sulakkeen, käännä virtalukko OFF-asentoon, kytke kaikki sähkölaitteet pois päältä ja irrota akun miinusnapa (-).
- Varsinainen sulakerasian tarra saattaa poiketa varusteena olevista sulakkeista.

⚠ HUOMIO

- **Kun vaihdat palaneen sulakkeen tai releen tilalle uuden, varmista, että uusi sulake tai rele asettuu tiukasti pidikkeisiinsä. Jos sulake tai rele ei ole kunnolla kiinni, seurauksena voi olla johtosarjan ja sähköjärjestelmän vaurioituminen sekä tulipalo.**
- **Älä irrota pulteilla tai muttereilla kiinnitettyjä sulakkeita, releitä tai liittimiä. Jos tällaisia sulakkeita, releitä ja liittimiä ei kiinnitetä kunnolla, seurauksena voi olla tulipalo. Ota yhteyttä ammattihuoltoon, jos pulteilla tai muttereilla kiinnitetty sulake tai rele palaa. Suosittelemme käyntiä valtuutetulla Kia-jälleenmyyjällä tai huollon yhteistyökumppanilla.**

(Jatkuu)

(Jatkuu)

- **Älä laita sulakkeiden/releiden liittimiin mitään muita esineitä, kuten ruuvitalttoja tai johtoja. Seurauksena voisi olla kosketusvika ja järjestelmän toimintahäiriö.**
- **Älä työnnä vain sulakkeille ja releille tarkoitettuun liitäntään ruuvimeisseleitä tai johdotuksia. Auton sisätilojen sähköjärjestelmä ja johdotus saattaa vaurioitua tai palaa kytkentähäiriön vuoksi.**
- **Jos kytket johtimen suoraan takavaloon tai vaihdat lampun, joka ylittää luokituksen asentaaksesi perävaunun tms. sisäinen liitäntärasia saattaa palaa.**

⚠ HUOMIO

Katso, että akun korkki on kunnolla kiinni. Jos akun korkki ei ole kunnolla kiinni, järjestelmään saattaa päästä kosteutta, joka voi vaurioittaa sähkökomponentteja.

✻ HUOMAUTUS

■ Erilaiset johdotukset on kielletty, kun uusia laitteita asennetaan

Uudenlaisten johdotusten käyttö autossa saattaa aiheuttaa vaaratilanteen toimintahäiriön vuoksi ja heikentää auton suorituskykyä.
Uudenlaisten johdotusten käyttäminen erityisesti audio-video-navigoinnin, murtohälytinjärjestelmän, moottorin kauko-ohjauksen, autopuhelimen tai radion asennuksen yhteydessä saattaa vaurioittaa autoa tai aiheuttaa tulipalon.

✻ HUOMAUTUS

■ Muutosten tekeminen kielletty

Älä tee autoon minkäänlaisia muutoksia. Se on laitonta ja saattaa vaikuttaa auton suorituskykyyn, kestävyyteen ja turvallisuuteen. Takuu ei myöskään kata muutoksista aiheutuvia ongelmia.
Huomioi myös auton muutoksista aiheutuvat turvallisuusriskit esimerkiksi luvattomien sähkölaitteiden yhteydessä (lamput, musta laatikko, sähkölaitteet, diagnostiikkalaitteet, tiedonsiirtolaitteet jne.). Muutokset saattavat aiheuttaa auton toimintahäiriön, johdotusvaurion, akun purkautumisen, liitivaurion tai tulipalon.

✻ HUOMAUTUS

■ Ikkunoiden tummentamiseen liittyvät varotoimet

Ikkunoiden tummentaminen (erityisesti metallikalvot) saattaa aiheuttaa tiedonsiirtohäiriöitä tai heikentää radiovastaanottoa sekä aiheuttaa toimintahäiriöitä automaattiseen valojärjestelmään (liialliset sisävalaistuksen muutokset). Käytetty ratkaisu saattaa vaikuttaa myös sähkö- ja elektroniikkalaitteisiin aiheuttaen häiriöitä ja vikoja.

OST077026L

Matkustamon sulakerasian sulakkeen vaihtaminen

1. Sammuta moottori ja kaikki muut laitteet.
2. Avaa sulakerasian kansi kojetaulun päästä.

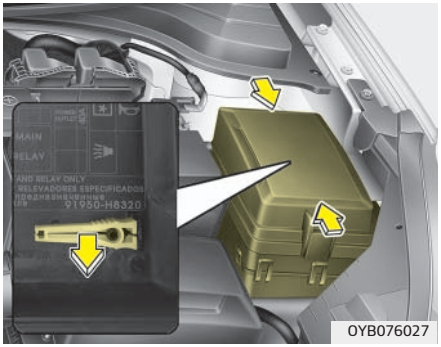

OYB076027

3. Vedä vialliseksi epäilty sulake suoraan irti. Käytä varusteena olevaa irrotustyökalua, joka sijaitsee moottoritilan pääsulakerasiassa.
4. Tarkasta irrotettu sulake. Jos se on palanut, vaihda uuteen.

   Mittariston (tai moottoritilan) sulakerasiassa on varasulakkeita.
5. Paina uusi, samanarvoinen sulake paikoilleen varmistaen, että se asettuu tiukasti kiinnikkeisiin.

Jos sulake on löysästi paikallaan, ota yhteyttä ammattihuoltoon. Suosittelemme käyntiä valtuutetulla Kia-jälleenmyyjällä tai huollon yhteistyökumppanilla.

Jos varasulaketta ei ole, käytä toista saman ampeeriluvun omaavaa sulaketta (esimerkiksi savukkeensytyttimen sulaketta), joka ei ole aktiivisessa käytössä.
Jos ajovalot, jarruvalot, ovivalo tai päivävalot eivät toimi ja sulakkeet ovat kunnossa, tarkasta moottoritilan sulakerasia. Palanut sulake täytyy vaihtaa uuteen.

Muistisulake

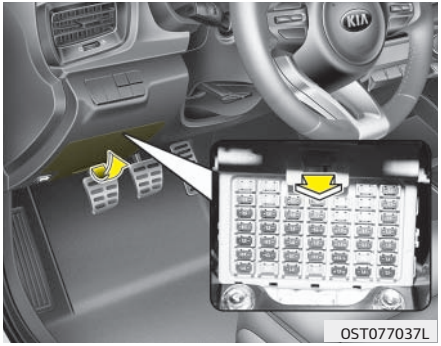

Autosi on varustettu muistisulakkeella, jolla estetään akun tyhjeneminen, jos auto pysäköidään pitkäksi aikaa ja sitä ei käytetä. Toimi seuraavasti ennen kuin pysäköit auton pitkäksi ajaksi.

1. Sammuta moottori.
2. Kytke ajo- ja takavalot pois päältä.
3. Avaa kuljettajan kojelaudan sivun sulakerasian kansi ja poista muistisulake (pidikkeessä).

✻ HUOMAUTUS

- Jos muistisulake irrotetaan sulakerasiasta, varoitusäänimerkki, äänentoistojärjestelmä, kello ja sisävalot jne. eivät ole toiminnassa. Jotkut laitteet on ohjelmoitava uudelleen toimintaan vaihtamisen jälkeen. Noudata tämän luvun kappaleessa "Akku" annettuja ohjeita.
- Vaikka muistisulake poistettaisiin, akku saattaa silti tyhjentyä ajovalojen tai muiden sähkölaitteiden käytöstä.

Moottoritilan sulakkeen vaihtaminen

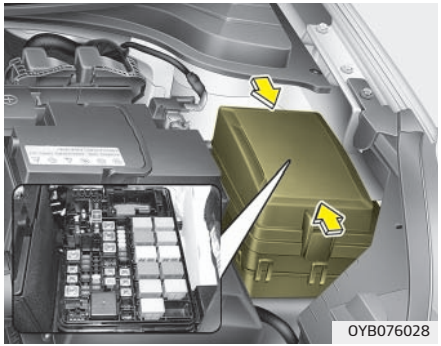

1. Sammuta moottori ja kaikki muut laitteet.
2. Poista sulakerasian kansi painamalla kielekettä ja nostamalla kantta. Kun lattasulake on kytketty irti, poista se käyttämällä moottoritilan sulakerasiassa olevaa sulakkeiden vaihtamiseen tarkoitettua kiinnikettä. Laita poistetun sulakkeen tilalle saman kokoinen varasulake.

3. Tarkasta irrotettu sulake. Jos se on palanut, vaihda uuteen. Käytä sulakkeen irrottamiseen ja asentamiseen irrotustyökalua, joka on moottoritilan sulakerasian kannessa.
4. Paina uusi, samanarvoinen sulake paikoilleen varmistaen, että se asettuu tiukasti kiinnikkeisiin. Jos sulake on löysästi paikallaan, ota yhteyttä ammattihuoltoon. Suosittelemme käyntiä valtuutetulla Kia-jälleenmyyjällä tai huollon yhteistyökumppanilla.

⚠ HUOMIO

Moottoritilan sulakerasian tarkastamisen jälkeen kiinnitä sulakerasian kansi kunnolla kiinni, niin että kuuluu naksahdusääni.
Jos näin ei toimita, sähköhäiriöitä saattaa ilmetä johtuen veden pääsemisestä sulakerasiaan.

Maksisulake

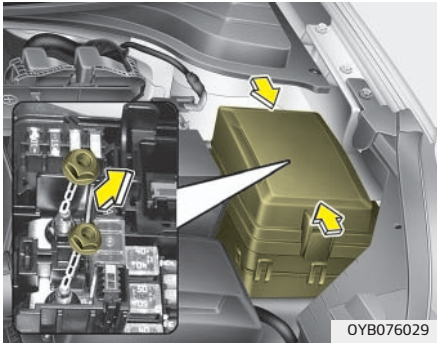

Jos maksisulake on palanut, se pitää vaihtaa seuraavasti:

1. Irrota akun negatiivinen kaapeli.
2. Avaa mutterit yllä olevan kuvan mukaisesti.
3. Korvaa palanut sulake uudella samanarvoisella.
4. Suorita asennus käänteisessä järjestyksessä.

✻ HUOMAUTUS

Ota yhteyttä ammattihuoltoon, jos maksisulake on palanut. Suosittelemme käyntiä valtuutetulla Kia-jälleenmyyjällä tai huollon yhteistyökumppanilla.

Sulake-/relerasian kuvaus

■ Sulakerasia kuljettajan puolella

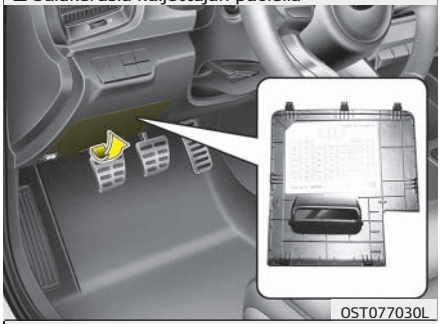

■ Moottoritilan sulakerasia

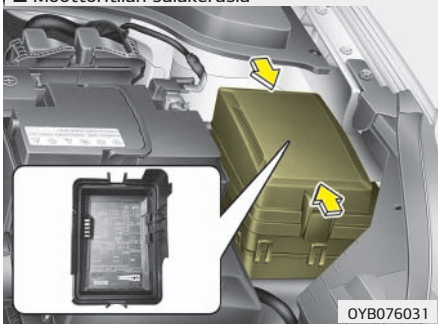

■ Moottoritilan sulakerasia
(Kappa 1.0L T-GDI PTC lämmitin ainoastaan)

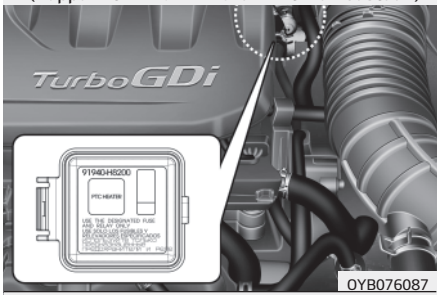

■ Moottoritilan sulakerasia
(ainoastaan dieselmoottorit)

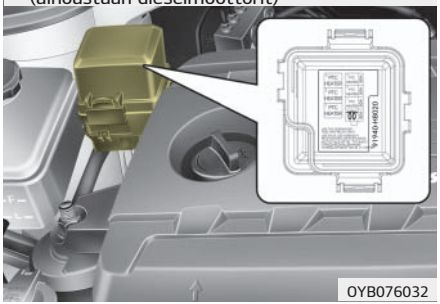

Sulake-/relerasioiden kansien sisäpuolella on sulake/-reletarra, johon on merkitty sulakkeiden/releiden nimitys ja arvo.

✻ HUOMAUTUS

Kaikki tässä käyttöoppaassa mainitut sulakerasian sulakkeet eivät välttämättä ole käytössä autossasi. Tiedot perustuvat painohetken tilanteeseen. Tarkasta oikea sulakkeen paikka sulakerasian tarrasta.

Sulakerasia kuljettajan puolella

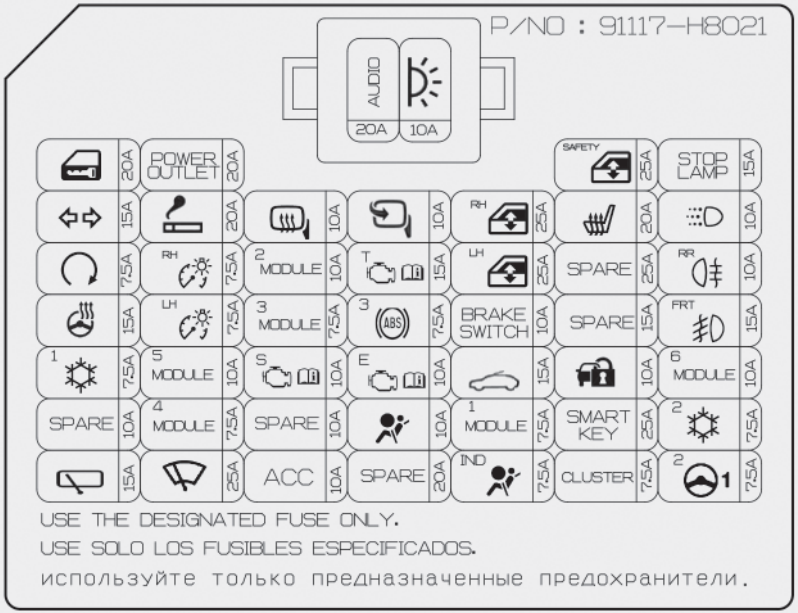

OYB077033L

Mittaristo (sulakerasia kuljettajan puolella)

Symboli	Virta-arvo	Suojattu virtapiiri
	20 A	Takaluukun lukituksen avausrele, turvalukituksen rele, ovien lukituksen/avauksen rele
POWER OUTLET	20 A	Virtapistoke
SAFETY	25 A	Kuljettajan sähkötoimisen lasinnostimen puristussuojan moduuli
STOP LAMP	15 A	Jarruvalojen elektroniikkamoduuli
	15 A	BCM (korin ohjausyksikkö), SLM-yksikkö
	20 A	Savukkeensytytin
	10 A	Kuljettajan sähkötoiminen sivutaustapeili, matkustajan sähkötoiminen sivutaustapeili, ilmastointilaitteen ohjausyksikkö, ECM (moottorin ohjausyksikkö)/PCM (voimansiirron ohjausyksikkö)
	10 A	Ulkopeilien kääntötoiminto
RH	25 A	Oikean sähkötoimisen lasinnostimen rele, matkustajan sähkötoimisen lasinnostimen kytkin (LHD)
	20 A	Etuistuinlämmittimen ohjausyksikkö
	10 A	Päiväajovalojen rele
	7,5 A	Jos autossa on ajonestojärjestelmä ja älyavain: ECM (moottorin ohjausyksikkö) / PCM (voimansiirron ohjausyksikkö), moottoritilan liitäntärasia (käynnistysrele) Jos autossa ei ole ajonestojärjestelmää eikä älyavainta: Murtohälyttimen rele

Symboli	Virta-arvo	Suojattu virtapiiri
RH	7,5 A	Oikea ajovalo, oikea rekisterikilven valo (Sedan), oikea takavaloumpio (IN) (Wagon), ILL (+)
2 MODULE	10 A	BCM (korin ohjausyksikkö), törmäyssuojan kytkin, törmäysvaroitinyksikkö, kaistavahtijärjestelmä, kuolleen kulman varoitusjärjestelmän (BCW) v/o tutka
T	15 A	Moottoritilan liitäntärasia (peruutusvalokytkin), käsivalintatilan kytkin, nopeusanturi, jarruvalokytkin, nopeusanturi (sisään/ulos), vaihdealueen kytkin
LH	25 A	Oikean sähkötoimisen lasinnostimen rele, matkustajan sähkötoimisen lasinnostimen kytkin (RHD)
SPARE	25 A	Varalla
RR	10 A	Takasumuvalon rele
	15 A	Ohjauspyörän lämmitin
LH	7,5 A	Vasen ajovalo, vasen rekisterikilven valo (Sedan), vasen takavaloumpio (IN) (Wagon)
3 MODULE	7,5 A	Etukonsolin kytkin, etuistuinlämmittimen ohjausyksikkö, Audio, Audio/video- ja navigointijärjestelmän pääyksikkö, ajovalojen korkeussäädön toimilaite vas/oik, ilmastointilaitteen ohjausyksikkö, automaattisesti himmenevä taustapeili, törmäyssuojan kytkin, DC-DC-muuntaja, liukurengas, automaattivaihteiston vaihteenvalitsimen asennon osoitus
3 ABS	7,5 A	Moottoritilan liitäntärasia (diagnoosiliitin), ABS-järjestelmän/ESC-ajonvakautusjärjestelmän ohjausmoduuli
BRAKE SWITCH	10 A	Älyavaimen ohjausmoduuli, jarruvalokytkin
SPARE	15 A	Varalla
FRT	15 A	Etusumuvalon rele

Symboli	Virta-arvo	Suojattu virtapiiri
1	7,5 A	Moottoritilan liitäntärasia (ilmastointilaitteen puhaltimen rele), GSL-liitäntärasia (PTC-lämmittimen rele), DSL-liitäntärasia (käynnistysrele, ilmastointilaitteen puhaltimen rele), ilmastointilaitteen ohjausyksikkö
5 MODULE	10 A	Moottoritilan liitäntärasia (ajovalojen (kaukovalot) rele, ajovalojen rele), etuistuinlämmittimen ohjausyksikkö, BCM (korin ohjausyksikkö)
S	10 A	Hehkutuksen releyksikkö, polttoainesuodattimen lämmitin, öljymäärän tunnistin
E	10 A	ECM (moottorin ohjausyksikkö) / PCM (voimansiirron ohjausyksikkö), ajonestojärjestelmän ohjausyksikkö, älyavaimen ohjausyksikkö
	15 A	Kattoluukun moottori
	10 A	Ajonestojärjestelmän ohjausyksikkö
6 MODULE	10 A	Avaimen suojalukitus, ilmastointilaitteen käyttöpaneelin kytkin
SPARE	10 A	Varalla
4 MODULE	7,5 A	SLM-yksikkö, BCM (korin ohjausyksikkö), Älyavaimen ohjausmoduuli
SPARE	10 A	Varalla
	10 A	Turvatyynyjärjestelmän ohjausyksikkö
1 MODULE	7,5 A	SBR-yksikkö, BCM (korin ohjausyksikkö), SLM-yksikkö

Symboli	Virta-arvo	Suojattu virtapiiri
SMART KEY	25 A	Älyavaimen ohjausmoduuli
2	7,5 A	Ilmastointilaitteen ohjausmoduuli
	15 A	Monitoimikytkin, takalasin pyyhkijän moottori, takalasin pyyhkijän rele
	20 A	Monitoimikytkin, pyyhkimen moottori, moottoritilan liitäntärasia (pyyhkimen HID rele)
ACC	10 A	Pistorasian rele, DC-DC-muuntaja, Audio, Audio/video- ja navigointijärjestelmän pääyksikkö, USB-laturi, SLM-YKSIKKÖ, BCM (korin ohjausmoduuli), älyavaimen ohjausmoduuli, sähkötoimisen sivutaustapeilin kytkin
SPARE	20 A	Varalla
IND	7,5 A	Mittaristo
CLUSTER	7,5 A	Mittaristo
2 1	7,5 A	MDPS-yksikkö
AUDIO	20 A	DC-DC-muunnin, Audio, Audio/video- ja navigointijärjestelmän pääyksikkö
	10 A	Sisävalorele, sähkötoimisen sivutaustapeilin kytkin, ilmastoinnin ohjausyksikkö, SLM-yksikkö, BCM (korin ohjausmoduuli), päivävaloautomatiikan valoisuusanturi, mittaristo, diagnoosiliitin, sadetunnistin, tavara-tilan valo, hansikaslokeron valo

Moottoritilan sulakerasia

■ 1.0L T-GDI -moottori (bensiini)

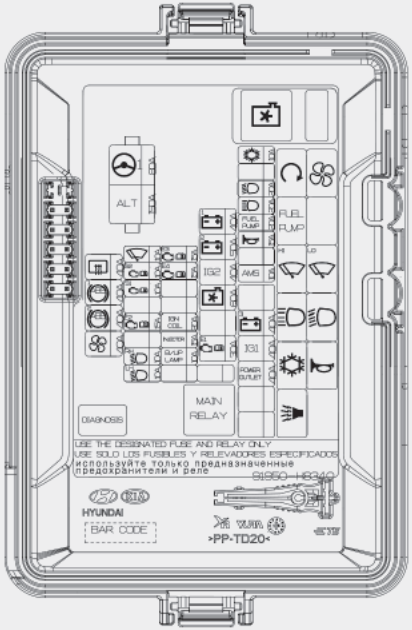
ALT
IG2
IG1
FUEL PUMP
AM3
ECU
ECU
FUEL PUMP
ECU
ECU
ECU

■ 1.2 MPI, 1.4L MPI (bensiini)

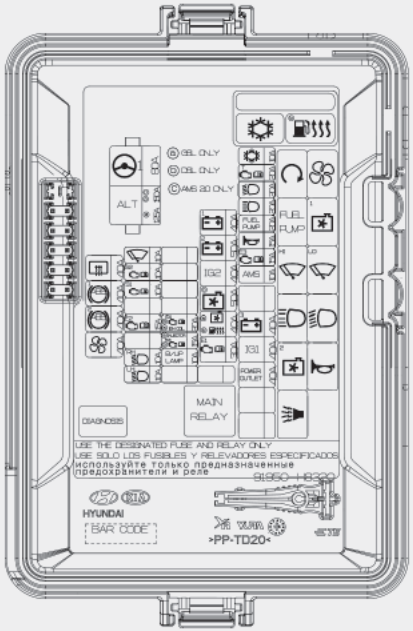

OYB076035

■ Smartstream D1.6 -moottori (diesel)

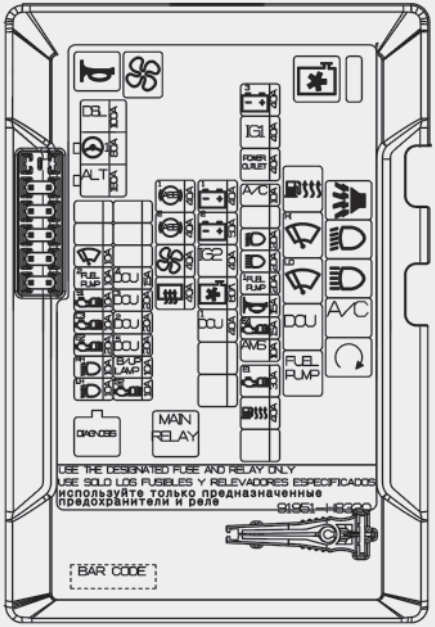

OYB078136L

Moottoritilan sulakerasia (ainoastaan dieselmoottorit)

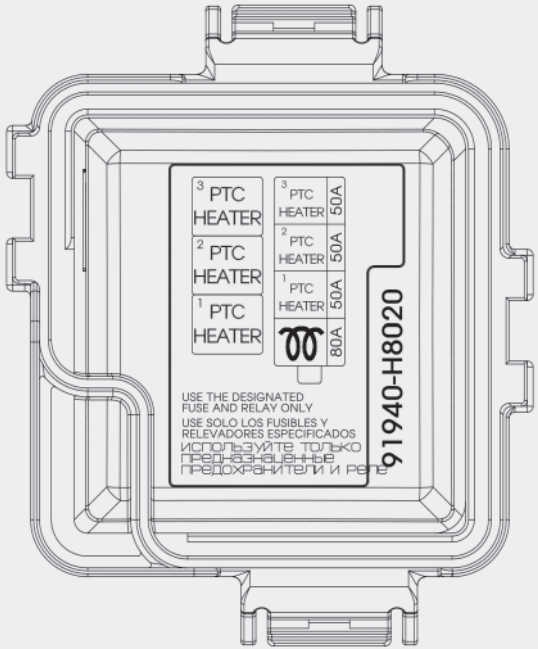

OYB076034

Moottoritilan sulakerasia (Kappa 1.0L T-GDI PTC lämmitin ainoastaan)

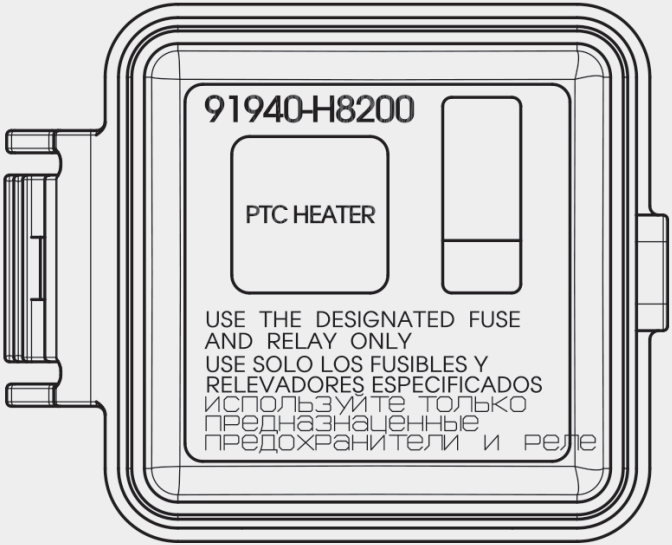

0YB076088

Moottoritilan sulakerasia (Kappa 1.0L T-GDI -moottori (bensiini))

Symboli	Virta-arvo	Suojattu virtapiiri
1	80 A	MDPS-yksikkö
ALT	150 A	Sulake - takaikkunan lämmitin, ABS1, ABS2, puhallin
	40 A	Takalasin huurteenpoiston rele
1 ABS	40 A	ABS-järjestelmän/ESC-ajonvakautusjärjestelmän ohjaus
2 ABS	40 A	ABS-järjestelmän/ESC-ajonvakautusjärjestelmän ohjaus, diagnoosiliitin
	40 A	Ilmastointilaitteen puhaltimen rele
	10 A	Pyyhkimen moottori, monitoimikytkin, pyyhkimen HID rele
S2	10 A	Jäähdytyspuhaltimen rele
S1	10 A	Happianturi (ylös), happianturi (alas), RCV-ohjausmagneettiventtiili
E2	15 A	ECM (moottorin ohjausyksikkö), öljyn ohjausventtiili #1, #2, tyhjennysmagneettiventtiili, ilmastoinnin kytkintyyppinen ECV-rele
RH	10 A	Oikea ajovalolamppu
LH	10 A	Vasen ajovalo
E3	15 A	ECM (moottorin ohjausyksikkö)

Symboli	Virta-arvo	Suojattu virtapiiri
E4	15 A	ECM (moottorin ohjausyksikkö)
IGN COIL	20 A	Sytytyspuola #1~#4
INJECTOR	15 A	Polttoainepumpun rele, ECM (moottorin ohjausyksikkö)
B/UP LAMP	10 A	Peruutusvalokytkin
1	40 A	Mittariston liitäntärasia
2	50 A	Mittariston liitäntärasia (sähköikkunoiden rele)
IG2	40 A	Virtalukko, PDM-relerasia (IG2-rele)
	60 A	Jäähdytyspuhaltimen rele
E1	30 A	Sulake - ENG E3, ENG E4, päärele
	10 A	Ilmastoinnin kytkintyyppinen ECV-rele
	20 A	Ajovalojen rele
	20 A	Kaukovalojen rele
FUEL PUMP	20 A	Polttoainepumpun rele

Symboli	Virta-arvo	Suojattu virtapiiri
	15 A	Äänitorven rele, murtohälyttimen rele
AMS	10 A	Akun anturi
3	40 A	Mittariston liitäntärasia (takavalon rele)
IG1	40 A	Virtalukko, PDM-relerasia (IG1-rele, lisälaiterele)
POWER OUTLET	40 A	Mittariston liitäntärasia (pistorasian rele)

Rele (Kappa 1.0L T-GDI -moottori (bensiini))

Symboli	Releen nimi	Tyyppi
	Käynnistysrele	MICRO
	Ilmastoinnin puhaltimen rele	MICRO
FUEL PUMP	Polttoainepumpun rele	MICRO
HI	Pyyhkimien HI-rele	MICRO
LO	Pyyhkimien LO-rele	MICRO
	Kaukovalojen rele	MICRO
	Ajovalojen rele	MICRO
	Ilmastoinnin kytkintyyppinen ECV-rele	MICRO
	Äänimerkin rele	MICRO
	Murtohälyttimen äänitorven rele	MICRO
MAIN	Päärele	MINI
	Jäähdytyspuhaltimen rele	MINI

Moottoritilan sulakerasia (Kappa 1.2L MPI -moottori (bensiini))

Symboli	Virta-arvo	Suojattu virtapiiri
1	80 A	MDPS-yksikkö
ALT	150 A 125 A	Sulake - takaikkunan lämmitin, ABS1, ABS2, puhallin
	40 A	Takalasin huurteenpoiston rele
1 ABS	40 A	ABS-järjestelmän/ESC-ajonvakautusjärjestelmän ohjaus
2 ABS	40 A	ABS-järjestelmän/ESC-ajonvakautusjärjestelmän ohjaus, diagnoosiliitin
	40 A	Ilmastointilaitteen puhaltimen rele
	10 A	Pyyhkimen moottori, monitoimikytkin, pyyhkimen HID rele
S2	10 A	Jäähdytyspuhaltimen1 rele, jäähdytyspuhaltimen2 rele
S1	10 A	Happianturi (ylös), happianturi (alas), etupyörän anturi OIK, moottorin jäähdytysnesteen pysäytysventtiili
E2	15 A	ECM (moottorin ohjausyksikkö), öljyn ohjausventtiili #1, #2, tyhjennysmagneettiventtiili, ilmastoinnin kytkintyyppinen ECV-rele
RH	10 A	Oikea ajovalolamppu
LH	10 A	Vasen ajovalo
IGN COIL	20 A	Sytytyspuola #1~#4, lämmönvaihdin

Symboli	Virta-arvo	Suojattu virtapiiri
INJECTOR	15 A	Polttoainepumpun rele, ECM, ruiskutussuutin #1–#4
B/UP LAMP	10 A	Peruutusvalokytkin
1	40 A	Mittariston liitäntärasia
2	50 A	Mittariston liitäntärasia (sähköikkunoiden rele)
IG2	40 A	Virtalukko, PDM-relerasia (IG2-rele)
	40 A	Jäähdytyspuhaltimen1 rele, jäähdytyspuhaltimen2 rele
E1	30 A	Päärele
	10 A	Ilmastoinnin kytkintyyppinen ECV-rele
	20 A	Ajovalojen rele
	20 A	Kaukovalojen rele
FUEL PUMP	20 A	Polttoainepumpun rele

Symboli	Virta-arvo	Suojattu virtapiiri
	15 A	Äänitorven rele, murtohälyttimen rele
E3	15 A	ECM/PCM
AMS	10 A	Akun anturi
3	40 A	Mittariston liitäntärasia (takavalon rele)
IG1	40 A	Virtalukko, PDM-relerasia (IG1-rele, lisälaiterele)
POWER OUTLET	40 A	Mittariston liitäntärasia (pistorasian rele)

Rele (Kappa 1.2L MPI -moottori (bensiini))

Symboli	Releen nimi	Tyyppi
	Käynnistysrele	MICRO
	Ilmastoinnin puhaltimen rele	MICRO
FUEL PUMP	Polttoainepumpun rele	MICRO
1	Jäähdytyspuhaltimen1 rele	MICRO
HI	Pyyhkimien HI-rele	MICRO
LO	Pyyhkimien LO-rele	MICRO
	Kaukovalojen rele	MICRO
	Ajovalojen rele	MICRO
2	Jäähdytyspuhaltimen2 rele	MICRO
	Äänimerkin rele	MICRO
	Murtohälyttimen äänitorven rele	MICRO
MAIN	Päärele	MINI
	Ilmastoinnin kytkintyyppinen ECV-rele	MICRO

Moottoritilan sulakerasia (Kappa 1.4L MPI -moottori (bensiini))

Symboli	Virta-arvo	Suojattu virtapiiri
1	80 A	MDPS-yksikkö
ALT	150 A 125 A	Sulake - takaikkunan lämmitin, ABS1, ABS2, puhallin
	40 A	Takalasin huurteenpoiston rele
1 ABS	40 A	ABS-järjestelmän/ESC-ajonvakautusjärjestelmän ohjaus
2 ABS	40 A	ABS-järjestelmän/ESC-ajonvakautusjärjestelmän ohjaus, diagnoosiliitin
	40 A	Ilmastointilaitteen puhaltimen rele
	10 A	Pyyhkimen moottori, monitoimikytkin, pyyhkimen HID rele
S2	10 A	Jäähdytyspuhaltimen1 rele, jäähdytyspuhaltimen2 rele
S1	10 A	Happianturi (ylös), happianturi (alas), etupyörän anturi OIK, moottorin jäähdytysnesteen pysäytysventtiili (M/T), muuttuvan imuventtiilin ajoituksen magneettiventtiili (M/T)
E2	15 A	ECM/PCM, moottorin jäähdytysnesteen pysäytysventtiili (A/T), öljyn ohjausventtiili #1, #2 (M/T), muuttuvan imuventtiilien ajoituksen magneettiventtiili (A/T), tyhjennysmagneettiventtiili (M/T), ilmastoinnin puhaltimen rele
RH	10 A	Oikea ajovalolamppu
LH	10 A	Vasen ajovalo
IGN COIL	20 A	Sytytyspuola #1~#4, lämmönvaihdin

Symboli	Virta-arvo	Suojattu virtapiiri
INJECTOR	15 A	Polttoainepumpun rele, ECM/PCM, ruiskutussuuttimet #1~#4, öljyn ohjausventtiilit #1, #2 (A/T), tyhjennysmagneettiventtiili (A/T)
B/UP LAMP	10 A	Peruutusvalokytkin
1	40 A	Mittariston liitäntärasia
2	50 A	Mittariston liitäntärasia (sähköikkunoiden rele)
IG2	40 A	Virtalukko, PDM-relerasia (IG2-rele)
	40 A	Jäähdytyspuhaltimen1 rele, jäähdytyspuhaltimen2 rele
E1	30 A	Päärele
	10 A	Ilmastoinnin kytkintyyppinen ECV-rele
T	20 A	PCM (A/T)
	20 A	Ajovalojen rele
	20 A	Kaukovalojen rele
FUEL PUMP	20 A	Polttoainepumpun rele

Symboli	Virta-arvo	Suojattu virtapiiri
	15 A	Äänitorven rele, murtohälyttimen rele
E3	15 A	ECM/PCM
AMS	10 A	Akun anturi
3	40 A	Mittariston liitäntärasia (takavalon rele)
IG1	40 A	Virtalukko, PDM-relerasia (IG1-rele, lisälaiterele)
POWER OUTLET	40 A	Mittariston liitäntärasia (pistorasian rele)

Rele (Kappa 1.4L MPI -moottori (bensiini))

Symboli	Releen nimi	Tyyppi
	Käynnistysrele	MICRO
	Ilmastoinnin puhaltimen rele	MICRO
FUEL PUMP	Polttoainepumpun rele	MICRO
1	Jäähdytyspuhaltimen1 rele	MICRO
HI	Pyyhkimien HI-rele	MICRO
LO	Pyyhkimien LO-rele	MICRO
	Kaukovalojen rele	MICRO
	Ajovalojen rele	MICRO
2	Jäähdytyspuhaltimen2 rele	MICRO
	Äänimerkin rele	MICRO
	Murtohälyttimen äänitorven rele	MICRO
MAIN	Päärele	MINI
	Ilmastoinnin puhaltimen rele	MICRO

Moottoritilan sulakerasia (Smartstream D1.6)

Symboli	Virta-arvo	Suojattu virtapiiri
DSL	100 A	DSL J/BLOCK
1	80 A	MDPS-yksikkö
ALT	180 A	Sulake - takaikkunan lämmitin, ABS1, ABS2, puhallin
	10 A	Pyyhkimen moottori, monitoimikytkin, pyyhkimen HID rele
2 FUEL PUMP	10 A	Polttoainepumpun rele
S1	10 A	Ilmamassa-anturi #1, öljypumpun venttiili, ilmamäärämittari
E3	10 A	PTC1-lämmittimen rele, jäähdytyspuhaltimen rele, ilmastointilaitteen puhaltimen rele
E2	20 A	ECM/PCM
RH	10 A	Oikea ajovalolamppu
LH	10 A	Vasen ajovalo
4 DCU	15 A	Annostelun ohjausmoduuli
3 DCU	20 A	Annostelun ohjausmoduuli
2 DCU	20 A	Annostelun ohjausmoduuli

Symboli	Virta-arvo	Suojattu virtapiiri
5 DCU	20 A	NOx-anturi etu, NOx-anturi taka, PM-anturi
B/UP LAMP	10 A	Peruutusvalokytkin
S2	10 A	VGT:n elektroninen toimilaite
1 ABS	40 A	ABS-järjestelmän/ESC-ajonvakautusjärjestelmän ohjaus
2 ABS	40 A	ABS-järjestelmän/ESC-ajonvakautusjärjestelmän ohjaus, diagnoosiliitin
	40 A	Ilmastointilaitteen puhaltimen rele
	40 A	Takalasin huurteenpoiston rele
1	40 A	Mittariston liitäntärasia
2	50 A	Mittariston liitäntärasia (sähköikkunoiden rele)
IG2	40 A	Virtalukko, PDM-relerasia (IG2-rele)
	60 A	Ilmastointilaitteen puhaltimen rele
1 DCU	40 A	Annostelun ohjausmoduuli
3	40 A	Mittariston liitäntärasia (takavalon rele)
IG1	40 A	Virtalukko, PDM-relerasia (IG1-rele, lisälaiterele)

Symboli	Virta-arvo	Suojattu virtapiiri
POWER OUTLET	40 A	Mittariston liitäntärasia (pistorasian rele)
Ilmastointi	10 A	Ilmastoinnin kytkintyyppinen ECV-rele
	20 A	Ajovalojen rele
	20 A	Kaukovalojen rele
1 FUEL PUMP	20 A	Polttoainepumpun rele
	15 A	Äänitorven rele, murtohälyttimen rele
E4	15 A	ECM
AMS	10 A	Akun anturi
E1	30 A	Päärele
	40 A	Polttoainelämmittimen rele

Rele (Smartstream D1.6)

Symboli	Releen nimi	Tyyppi
	Käynnistysrele	MICRO
	Ilmastoinnin puhaltimen rele	MICRO
FUEL PUMP	Polttoainepumpun rele	MICRO
1	Jäähdytyspuhaltimen rele	MINI
HI	Pyyhkimien HI-rele	MICRO
LO	Pyyhkimien LO-rele	MICRO
	Kaukovalojen rele	MICRO
	Ajovalojen rele	MICRO
	Äänimerkin rele	MICRO
	Murtohälyttimen äänitorven rele	MICRO
MAIN	Päärele	MINI
	Ilmastoinnin puhaltimen rele	MICRO
	Polttoainelämmittimen rele	MICRO
DCU	Annostelun ohjausmoduulin rele	MICRO

Dieselin sulakerasia (Smartstream D1.6)

Symboli	Releen nimi	Tyyppi
3 PTC HEATER	PTC3-lämmittimen rele	MICRO
2 PTC HEATER	PTC2-lämmittimen rele	MICRO
1 PTC HEATER	PTC1-lämmittimen rele	MICRO

Symboli	Virta-arvo	Suojattu virtapiiri
3 PTC HEATER	50A	PTC3-lämmittimen rele (RLY.3)
2 PTC HEATER	50A	PTC2-lämmittimen rele (RLY.2)
1 PTC HEATER	50A	PTC1-lämmittimen rele (RLY.1)
	80A	Hehkutusreleyksikkö

POLTTIMOT

Polttimoiden vaihtamiseen liittyvät varotoimet

Pidä autossa hätätilanteiden varalta asianmukaisia polttimoita. Noudata luvun 9 kohdassa "Polttimoiden tehot" annettuja ohjeita.
Kun vaihdat polttimoita, sammuta ensin moottori turvallisessa paikassa, kytke seisontajarru ja irrota akun miinusnapa (-).

⚠ VAROITUS

■ Valoihin liittyvät toimet

Ennen kuin ryhdyt valoihin liittyviin toimiin, kytke seisontajarru kunnolla, varmista, että virtalukko on käännetty LOCK-asentoon ja sammuta ajovalot estääksesi auton liikkumisen ja välttyäksesi palovammoilta ja sähköiskuilta.

Noudata polttimoiden tehoa koskevia ohjearvoja.

⚠ VAROITUS

Varmista, että vaihdat palaneen polttimon tilalle samantehoisen polttimon. Muussa tapauksessa tämä voi aiheuttaa laajamittaisia sähkövahinkoja ja mahdollisen tulipalon.

⚠ HUOMIO

Ota yhteyttä ammattihuoltoon, ellet osaa suorittaa huoltotyötä tai jos sinulla ei ole tarvittavia polttimoita tai työkaluja. Suosittelemme käyntiä valtuutetulla Kia-jälleenmyyjällä tai huollon yhteistyökumppanilla.
Polttimoiden vaihtaminen on usein vaikeaa, koska autosta täytyy ensin irrottaa muita osia. Tämä koskee erityisesti valoumpioita, jotka täytyy irrottaa autosta ennen polttimo(ide)n vaihtamista. Ajovaloumpion irrottaminen/asentaminen väärin saattaa vahingoittaa autoa.

⚠ HUOMIO

- **Jos polttimoita vaihdettaessa käytetään epäaitoja osia tai heikkolaatuisia valoja, se saattaa aiheuttaa sulakkeiden palamista, toimintahäiriöitä ja muita johdinvaurioita.**
- **Älä asenna autoon ylimääräisiä valoja tai LED-valoja. Ylimääräisten valojen asentaminen saattaa aiheuttaa valojen toimintahäiriöitä ja vilkkumista. Lisäksi sulakerasia ja johdotukset saattavat vaurioitua.**

• Sähköverkon viasta johtuva lampun osan toimintahäiriö

Ajovalo, takavalo ja sumuvalo saattaa syttyä, kun ajovalokytkin käännetään ON-asentoon ja jäädä syttymättä, kun takavalon tai etuvalon kytkin käännetään ON-asentoon. Tämä voi johtua sähköverkon viasta tai sähköjärjestelmän toimintahäiriöstä. Jos ongelmia ilmenee, huollata järjestelmä ammattihuoltoliikkeessä. Suosittelemme käyntiä valtuutetulla Kia-jälleenmyyjällä tai huollon yhteistyökumppanilla.

- **Sähköisen ohjausjärjestelmän stabilisoinnista johtuva lampun osan toimintahäiriö**

Normaalisti toimiva lamppu saattaa välillä vilkkua. Tämä hetkellinen vika johtuu auton sähköisen ohjausjärjestelmän stabilisoinnista. Jos lamppu pian palaa normaalisti, ei autoa tarvitse huoltaa.
Huollata auto kuitenkin ammattihuoltoliikkeessä, jos lamppu sammuu vilkkumisen jälkeen tai jos vilkkuminen jatkuu. Suosittelemme käyntiä valtuutetulla Kia-jälleenmyyjällä tai huollon yhteistyökumppanilla.

✻ HUOMAUTUS

- Jos polttimo tai valoumpion liitin poistetaan toiminnassa olevasta sähköllä toimivasta lampusta, sulakerasian sähkölaite saattaa tunnistaa sen toimintahäiriöksi. Siksi sulakerasiaan saattaa tallentua lampun toimintahäiriöhistorian DTC-vikakoodi.
- On normaalia, että toimiva lamppu vilkkuu hetkellisesti. Tämä johtuu auton sähköjärjestelmän stabilisaatiotoiminnosta, joten lamppu syttyy normaalisti hetkellisen vilkkumisen jälkeen, jos autossa ei ole vikaa.

Jos lampun vilkkuminen jatkuu useita kertoja tai se sammuu kokonaan, on auton sähköjärjestelmässä vikaa. Tarkistuta auto tässä tapauksessa välittömästi ammattihuoltoliikkeessä. Suosittelemme käyntiä valtuutetulla Kia-jälleenmyyjällä tai huollon yhteistyökumppanilla.

✻ HUOMAUTUS

Anna ammattihuoltoliikkeen säätää ajovalojen kohdistus törmäyksen tai ajovaloumpion asennuksen jälkeen. Suosittelemme käyntiä valtuutetulla Kia-jälleenmyyjällä tai huollon yhteistyökumppanilla.

✻ HUOMAUTUS

Ajo- ja takavalojen lasin sisäpuoli saattaa näyttää olevan huurussa, kun autolla on ajettu kovassa vesisateessa tai kun se on pesty. Tämä ilmiö johtuu valoumpion sisäpuolen ja ulkoilman välisestä lämpötilaerosta. Kyse on samasta normaalista ilmiöstä, jonka vuoksi auton tuulilasin sisäpinta huurtuu sateella. Tarkastuta auto ammattihuoltoliikkeessä, jos vettä pääsee vuotamaan valoumpion johtosarjan liitoksiin. Suosittelemme käyntiä valtuutetulla Kia-jälleenmyyjällä tai huollon yhteistyökumppanilla.

✻ HUOMAUTUS

■ Toispuolisen liikenteen toiminto (Euroopassa)

Lähivalojen valokuvio on epäsymmetrinen. Jos ajat maassa, jossa on eripuolinen liikenne kuin kotimaassasi, tämä epäsymmetrinen osa häikäisee vastaantulevien autojen kuljettajia. ECE-määräykset edellyttävät erinäisiä teknisiä ratkaisuja (esim. automaattista vaihtojärjestelmää, teipin käyttöä, ajovalojen suuntaamista alas) tämän häikäisemisen välttämiseksi. Tämän auton ajovalot on suunniteltu siten, että ne eivät häikäise vastaantulevien autojen kuljettajia. Siten ajovaloja ei ole tarpeen muunnella ajettaessa maassa, jossa on eripuolinen liikenne kuin kotimaassasi.

Polttimon sijainti (edessä)

■ Ajovalo - tyyppi A

OYB077038

■ Ajovalo - tyyppi A

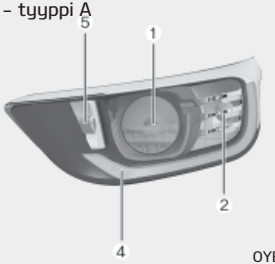

OYB077090

■ Sumuvalo

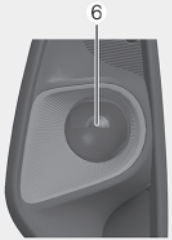

OYB077040

(1) Ajovalo (lähi-/kaukovalo)

(2) Etusuuntavilkku

(3) Seisontavalo / päiväajovalo (polttimotyyppinen)

(4) Seisontavalo / päiväajovalo (LED-tyyppinen)

(5) Staattinen kaarrevalo

(6) Sumuvalo

Polttimon sijainti (takana)

■ Takavaloumpio - tyyppi A

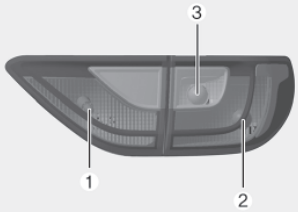

OYB077043

■ Takavaloumpio - tyyppi B

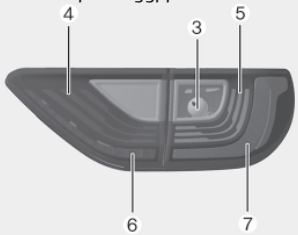

OYB077091

■ Peruutusvalo

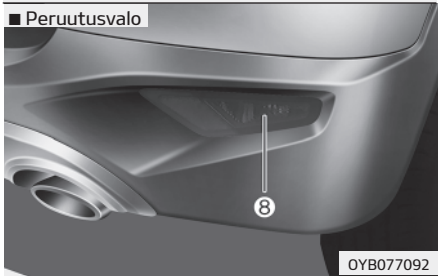

OYB077092

■ Takasumuvalo

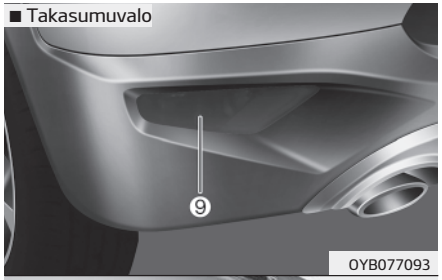

OYB077093

■ Rekisterikilven valo

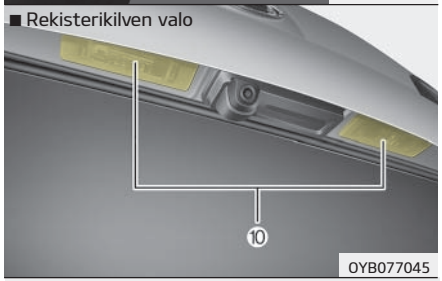

OYB077045

■ Lisäjarruvalo

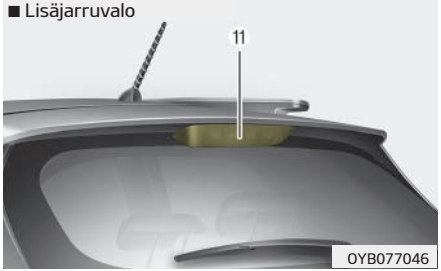

OYB077046

(1) Takavalo (polttimotyyppinen)
(2) Jarru- ja takavalo (polttimotyyppinen)
(3) Takasuuntavalon polttimo (polttimotyyppinen)
(4) Takavalo (LED-tyyppinen)
(5) Takavalo (LED-tyyppinen)
(6) Jarru- ja takavalo (LED-tyyppinen)
(7) Jarru- ja takavalo (LED-tyyppinen)
(8) Peruutusvalo
(9) Takasumuvalo
(10) Rekisterikilven valo
(11) Lisäjarruvalo

Polttimon sijainti (sivussa)

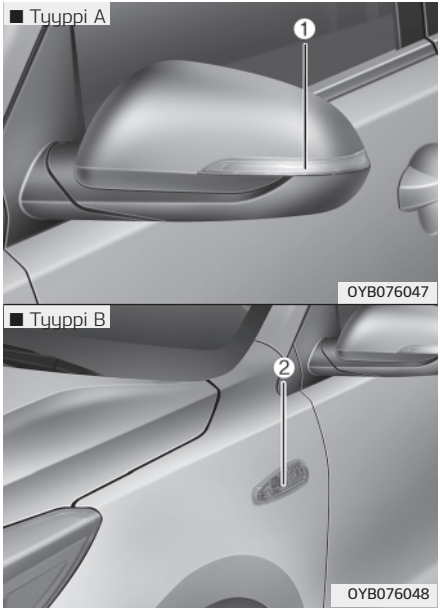

1. Sivusuuntavilkku (LED-tyyppinen)
2. Sivusuuntavilkku (polttimotyyppinen)

Sivusuuntavalon (LED-tyyppinen) polttimon vaihtaminen

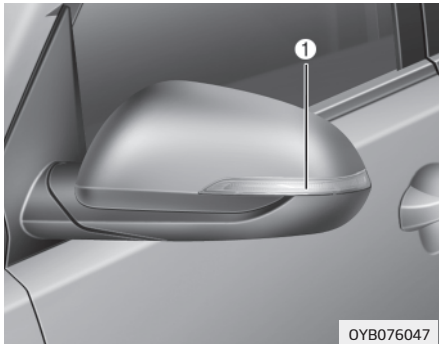

Jos sivusuuntavalo (LED) (1) ei toimi, tarkistuta autosi ammattihuoltoliikkeessä.
Suosittelemme käyntiä valtuutetulla Kia-jälleenmyyjällä tai huollon yhteistyökumppanilla.
LED-lamppuja ei voi vaihtaa yksittäin, sillä kyseessä on integroitu yksikkö. LED-lamput on vaihdettava yksikön kanssa.
Osaavan teknikon tulisi tarkistaa tai korjata sivusuuntavalo (LED), sillä työ saattaa vaurioittaa valoihin liittyviä muita osia.

Sivusuuntavalon (polttimotyyppinen) polttimon vaihtaminen

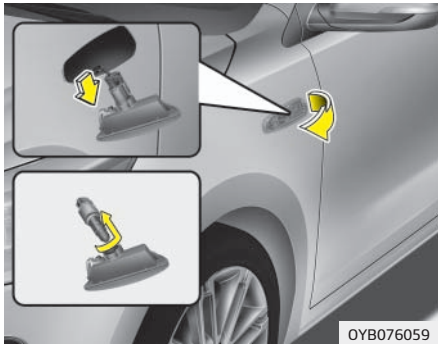

1. Irrota valoumpio auton korista kampeamalla ja vetämällä ulos.
2. Irrota polttimon sähköliitin.
3. Irrota polttimon kanta linssistä kääntämällä sitä vastapäivään, kunnes kannan kielekkeet ovat linssin urien kohdilla.

4. Poista polttimo suoraan vetämällä.
5. Kiinnitä uusi polttimo kantaan.
6. Asenna kanta linssiosaan.
7. Kiinnitä polttimon sähköliitin paikoilleen.
8. Asenna valoyksikkö takaisin paikalleen.

Ajovalon (lähi-/kaukovalot) polttimon vaihto (ajovalotyyppi A)

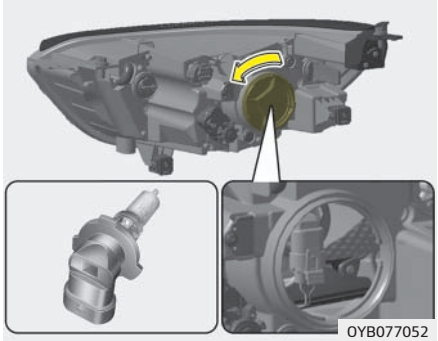

1. Avaa konepelti.
2. Poista ajovalopolttimon kansi kääntämällä sitä vastapäivään.
3. Irrota polttimon kannan liitosjohto.
4. Poista polttimon kanta ajovaloumpiosta kääntämällä sitä vastapäivään, kunnes kannan kielekkeet ovat ajovaloumpion urien kohdilla.
5. Asenna kanta ajovaloumpioon kohdistamalla kielekkeet ajovaloumpion uriin. Paina kanta ajovaloumpioon ja käännä sitä myötäpäivään.
6. Kiinnitä polttimon suojus kiertämällä sitä myötäpäivään.

Ajovalon polttimo

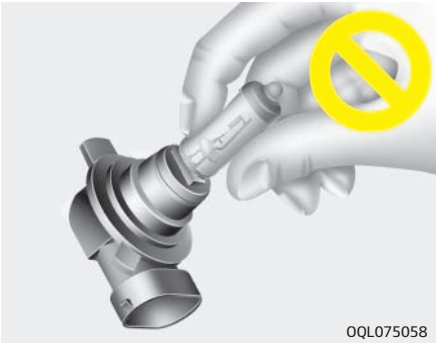

⚠ VAROITUS

■ Halogeenilamput

- **Halogeenipolttimot sisältävät paineistettua kaasua, jonka takia polttimon lasikuoresta saattaa lentää lasinsirpaleita sen hajotessa.**
- **Käsittele polttimoita varoen ja vältä niiden naarmuttamista. Vältä nesteen joutumista polttimon pinnalle, kun se siihen on kytketty virta. Älä käsittele polttimoa paljain käsin. Polttimon kuori saattaa ylikuumentua ja rikkoutua siihen jääneen rasvan takia.**
  Kytke polttimoon virta vasta, kun se on asennettu valoumpioon.
- **Vaihda haljennut tai vaurioitunut polttimo välittömästi ja hävitä se asianmukaisesti.**
- **Käytä suojalaseja käsitellessäsi polttimoita. Anna polttimon jäähtyä ennen työn aloittamista.**

Etusuuntavilkun polttimon vaihtaminen (ajovalotyyppi A)

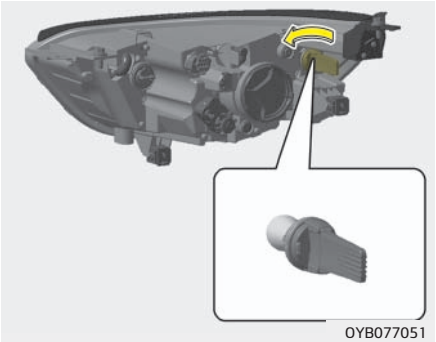

1. Avaa konepelti.
2. Poista polttimon kanta ajovaloumpiosta kääntämällä sitä vastapäivään, kunnes kannan kielekkeet ovat ajovaloumpion urien kohdilla.
3. Poista polttimo kannasta painamalla ja kääntämällä sitä vastapäivään, kunnes polttimon kielekkeet ovat kohdakkain kannan urien kanssa. Vedä polttimo irti kannasta.
4. Asenna uusi polttimo kantaan kääntämällä sitä, kunnes se lukittuu paikoilleen.
5. Asenna kanta ajovaloumpioon kohdistamalla kielekkeet umpion uriin. Paina kanta ajovaloumpioon ja käännä sitä myötäpäivään.

Seisontavalon/päiväajovalon polttimon vaihtaminen (ajovalotyyppi A)

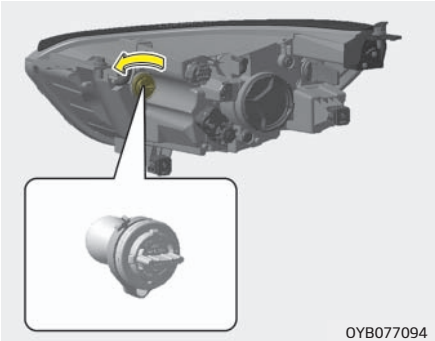

1. Avaa konepelti.

2. Poista polttimon kanta ajovaloumpiosta kääntämällä sitä vastapäivään, kunnes kannan kielekkeet ovat ajovaloumpion urien kohdilla.
3. Poista polttimo kannasta painamalla ja kääntämällä sitä vastapäivään, kunnes polttimon kielekkeet ovat kohdakkain kannan urien kanssa. Vedä polttimo irti kannasta.
4. Asenna uusi polttimo kantaan kääntämällä sitä, kunnes se lukittuu paikoilleen.
5. Asenna kanta ajovaloumpioon kohdistamalla kielekkeet umpion uriin. Paina kanta ajovaloumpioon ja käännä sitä myötäpäivään.

Ajovalon (lähi-/kaukovalot) polttimon vaihtaminen (ajovalotyyppi B)

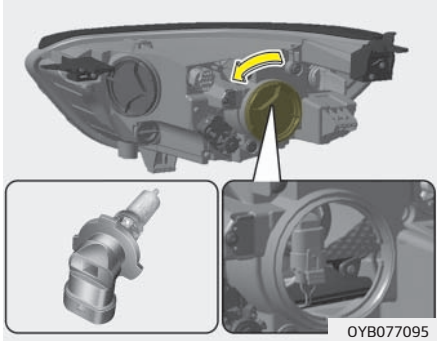

1. Avaa konepelti.
2. Poista ajovalopolttimon kansi kääntämällä sitä vastapäivään.
3. Irrota polttimon kannan liitosjohto.
4. Poista polttimon kanta ajovaloumpiosta kääntämällä sitä vastapäivään, kunnes kannan kielekkeet ovat ajovaloumpion urien kohdilla.
5. Asenna kanta ajovaloumpioon kohdistamalla kielekkeet ajovaloumpion uriin. Paina kanta ajovaloumpioon ja käännä sitä myötäpäivään.
6. Kiinnitä polttimon suojus kiertämällä sitä myötäpäivään.

Ajovalon polttimo

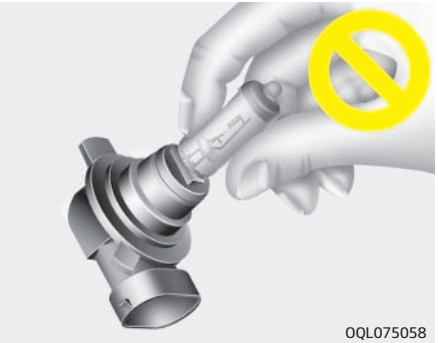

⚠ VAROITUS

■ Halogeenilamput

- **Halogeenipolttimot sisältävät paineistettua kaasua, jonka takia polttimon lasikuoresta saattaa lentää lasinsirpaleita sen hajotessa.**
- **Käsittele polttimoita varoen ja vältä niiden naarmuttamista. Vältä nesteen joutumista polttimon pinnalle, kun se siihen on kytketty virta. Älä käsittele polttimoa paljain käsin. Polttimon kuori saattaa ylikuumentua ja rikkoutua siihen jääneen rasvan takia.**
  Kytke polttimoon virta vasta, kun se on asennettu valoumpioon.
- **Vaihda haljennut tai vaurioitunut polttimo välittömästi ja hävitä se asianmukaisesti.**
- **Käytä suojalaseja käsitellessäsi polttimoita. Anna polttimon jäähtyä ennen työn aloittamista.**

Etusuuntavilkun polttimon vaihtaminen (ajovalotyyppi B)

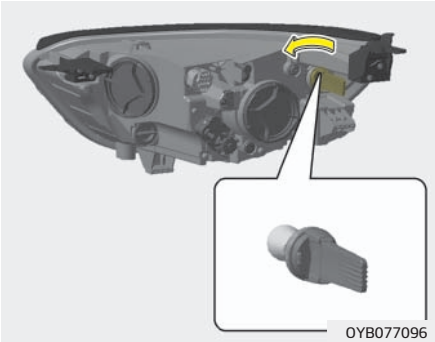

1. Avaa konepelti.
2. Poista polttimon kanta ajovaloumpiosta kääntämällä sitä vastapäivään, kunnes kannan kielekkeet ovat ajovaloumpion urien kohdilla.
3. Poista polttimo kannasta painamalla ja kääntämällä sitä vastapäivään, kunnes polttimon kielekkeet ovat kohdakkain kannan urien kanssa. Vedä polttimo irti kannasta.
4. Asenna uusi polttimo kantaan kääntämällä sitä, kunnes se lukittuu paikoilleen.
5. Asenna kanta ajovaloumpioon kohdistamalla kielekkeet umpion uriin. Paina kanta ajovaloumpioon ja käännä sitä myötäpäivään.

Staattisen kaarrevalon vaihtaminen (ajovalotyyppi B)

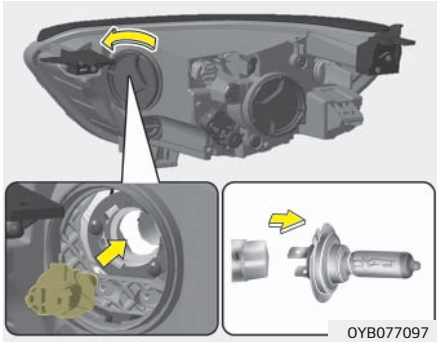

1. Avaa konepelti.
2. Poista ajovalopolttimon kansi kääntämällä sitä vastapäivään.

3. Poista polttimon kanta ajovaloumpiosta kääntämällä sitä vastapäivään, kunnes kannan kielekkeet ovat ajovaloumpion urien kohdilla.
4. Irrota polttimo kannasta vetämällä se ulos.
5. Kiinnitä uusi polttimo kantaan.
6. Asenna kanta ajovaloumpioon kohdistamalla kielekkeet ajovaloumpion uriin. Paina kanta ajovaloumpioon ja käännä sitä myötäpäivään.
7. Kiinnitä polttimon suojus kiertämällä sitä myötäpäivään.

Seisontavalon / Päiväajovalon (LED-tyyppinen) vaihto (ajovalotyyppi B)

Jos seisontavalo + päiväajovalo (LED) (1) ei toimi, tarkistuta autosi ammattihuoltoliikkeessä.
Suosittelemme käyntiä valtuutetulla Kia-jälleenmyyjällä tai huollon yhteistyökumppanilla.
LED-lamppuja ei voi vaihtaa yksittäin, sillä kyseessä on integroitu yksikkö. LED-lamput on vaihdettava yksikön kanssa.
Osaavan teknikon tulisi tarkistaa tai korjata seisontavalo + päiväajovalo (LED), sillä työ saattaa vaurioittaa valoihin liittyviä muita osia.

Etusumuvalon polttimon vaihtaminen

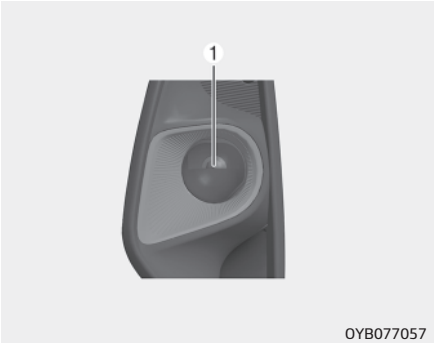

Jos etusumuvalo (1) ei toimi, tarkistuta autosi ammattihuoltoliikkeessä. Suosittelemme käyntiä valtuutetulla Kia-jälleenmyyjällä tai huollon yhteistyökumppanilla.

Takasuuntavalon polttimon vaihtaminen

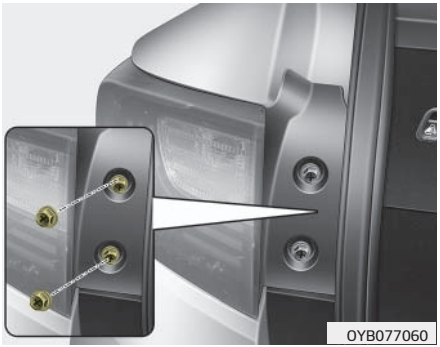

1. Avaa takaluukku.
2. Irrota valoumpion kiinnitysruuvit ristipääruuvimeisselillä.

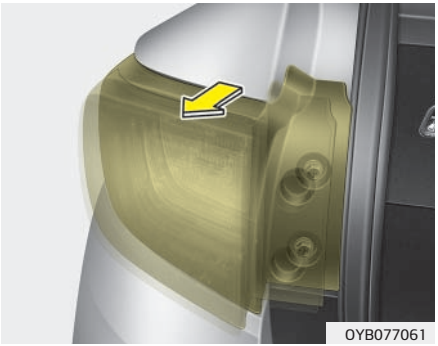

3. Irrota takavaloumpio auton korista.
4. Irrota takaosan valoumpion liitin.
5. Poista polttimon kanta umpiosta kääntämällä sitä vastapäivään, kunnes kannan kielekkeet ovat umpion urien kohdilla.

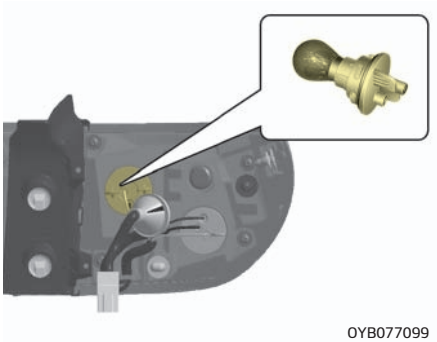

6. Poista polttimo kannasta painamalla ja kääntämällä sitä vastapäivään, kunnes polttimon kielekkeet ovat kohdakkain kannan urien kanssa. Vedä polttimo irti kannasta.
7. Asenna uusi polttimo kantaan kääntämällä sitä, kunnes se lukittuu paikoilleen.
8. Asenna kanta umpioon kohdistamalla kielekkeet umpion uriin. Paina kanta kiinni umpioon ja kierrä sitä myötäpäivään.
9. Asenna takavaloumpio auton koriin.

Jarru- ja seisontavalon polttimon vaihtaminen

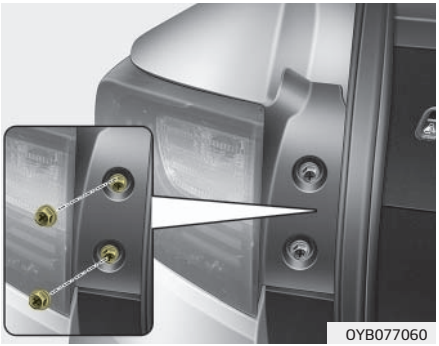

1. Avaa takaluukku.
2. Irrota valoumpion kiinnitysruuvit ristipääruuvimeisselillä.

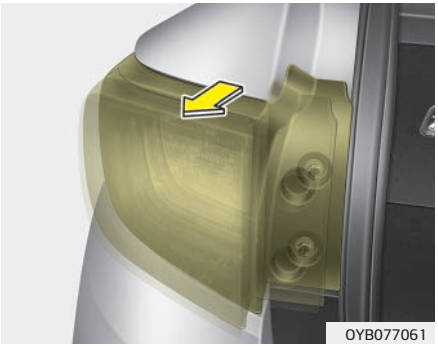

3. Irrota takavaloumpio auton korista.
4. Irrota takaosan valoumpion liitin.
5. Poista polttimon kanta umpiosta kääntämällä sitä vastapäivään, kunnes kannan kielekkeet ovat umpion urien kohdilla.

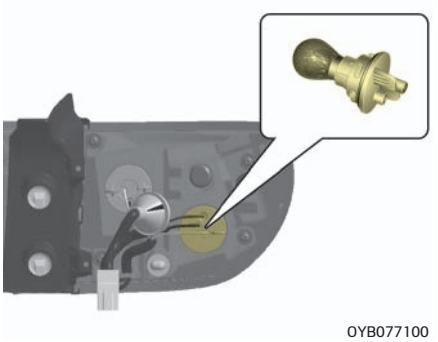

6. Poista polttimo kannasta painamalla ja kääntämällä sitä vastapäivään, kunnes polttimon kielekkeet ovat kohdakkain kannan urien kanssa. Vedä polttimo irti kannasta.
7. Asenna uusi polttimo kantaan kääntämällä sitä, kunnes se lukittuu paikoilleen.
8. Asenna kanta umpioon kohdistamalla kielekkeet umpion uriin. Paina kanta kiinni umpioon ja kierrä sitä myötäpäivään.
9. Asenna takavaloumpio auton koriin.

Takavalon (sisempi) polttimon vaihtaminen

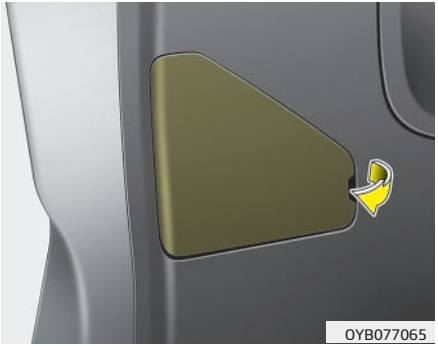

1. Avaa takaluukku.
2. Poista huoltokansi.

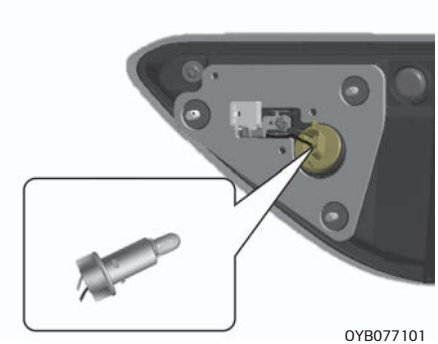

3. Poista polttimon kanta umpiosta kääntämällä sitä vastapäivään, kunnes kannan kielekkeet ovat umpion urien kohdilla.
4. Irrota polttimo kannasta vetämällä se ulos.
5. Kiinnitä uusi polttimo kantaan.
6. Asenna kanta umpioon kohdistamalla kielekkeet umpion uriin. Paina kanta kiinni umpioon ja kierrä sitä myötäpäivään.
7. Työnnä suojakansi takaisin paikalleen.

Jarru- ja takavalon (LED-tyyppinen) polttimon vaihtaminen

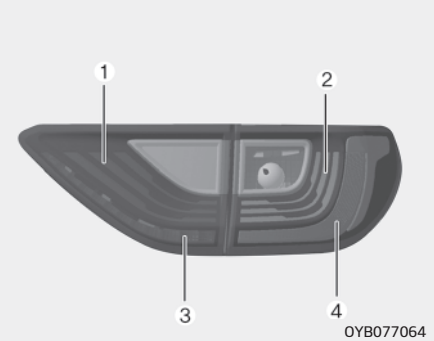

Jos jarru- ja takavalo (LED) (1) ei toimi, tarkistuta autosi ammattihuoltoliikkeessä.
Suosittelemme käyntiä valtuutetulla Kia-jälleenmyyjällä tai huollon yhteistyökumppanilla.
LED-lamppuja ei voi vaihtaa yksittäin, sillä kyseessä on integroitu yksikkö. LED-lamput on vaihdettava yksikön kanssa.
Osaavan teknikon tulisi tarkistaa tai korjata jarru- ja takavalo (LED), sillä työ saattaa vaurioittaa valoihin liittyviä muita osia.

Peruutusvalon polttimon vaihtaminen

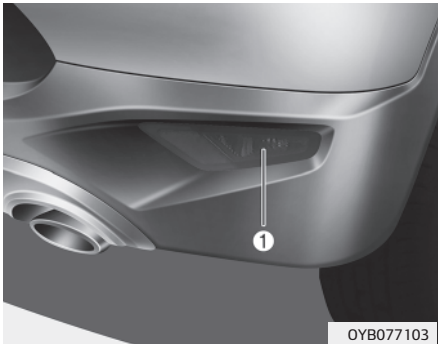

Jos takasumuvalo (1) ei toimi, tarkistuta autosi ammattihuoltoliikkeessä. Suosittelemme käyntiä valtuutetulla Kia-jälleenmyyjällä tai huollon yhteistyökumppanilla.

Takasumuvalon polttimon vaihtaminen

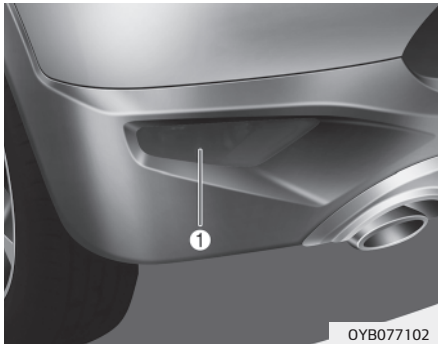

Jos takasumuvalo (1) ei toimi, tarkistuta autosi ammattihuoltoliikkeessä. Suosittelemme käyntiä valtuutetulla Kia-jälleenmyyjällä tai huollon yhteistyökumppanilla.

Lisäjarruvalon polttimon vaihtaminen

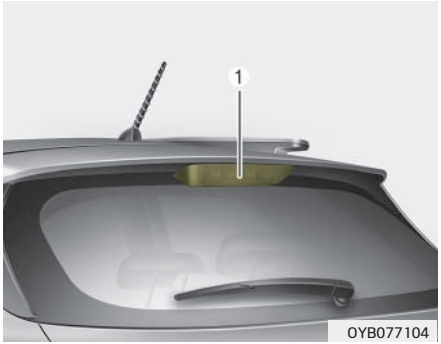

Jos lisäjarruvalo (1) ei toimi, tarkistuta autosi ammattihuoltoliikkeessä. Suosittelemme käyntiä valtuutetulla Kia-jälleenmyyjällä tai huollon yhteistyökumppanilla.

Rekisterikilven valon polttimon vaihtaminen

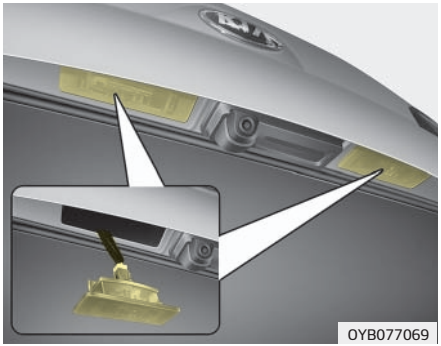

1. Irrota sisävalokotelon lasi varovasti talttapäisellä ruuvimeisselillä.
2. Poista polttimon kanta umpiosta kääntämällä sitä vastapäivään, kunnes kannan kielekkeet ovat umpion urien kohdilla.
3. Irrota polttimo kannasta vetämällä se ulos.
4. Kiinnitä uusi polttimo kantaan.
5. Asenna kanta umpioon kohdistamalla kielekkeet umpion uriin. Paina kanta kiinni umpioon ja kierrä sitä myötäpäivään.
6. Kohdista lasin kiinnitystapit valokotelon loviin ja paina lasi paikalleen.

Kartanlukuvalon polttimon vaihtaminen

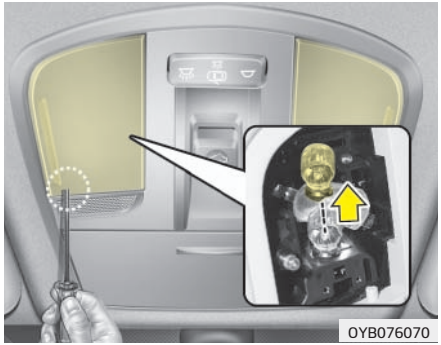

⚠ VAROITUS

Ennen kuin alat käsitellä sisävalo- ja, varmista palovammojen ja sähköiskujen ehkäisemiseksi, että valot on kytketty pois päältä OFF-painikkeella.

1. Irrota sisävalokotelon lasi varovasti talttapäisellä ruuvimeisselillä.
2. Poista polttimo suoraan vetämällä.
3. Kiinnitä uusi polttimo kantaan.
4. Kohdista lasin kiinnitystapit valokotelon loviin ja paina lasi paikalleen.

⚠ HUOMIO

Varo, ettet vahingoita tai likaa linssiä, linssin kiinnikkeitä tai muovikoteloita.

Ehostuspeilin valon polttimoiden vaihtaminen

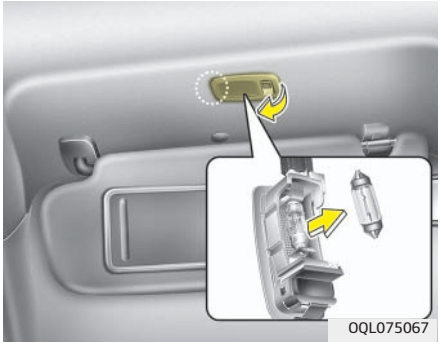

⚠ VAROITUS

Ennen kuin alat käsitellä sisävalo-ja, varmista palovammojen ja sähköiskujen ehkäisemiseksi, että valot on kytketty pois päältä OFF-painikkeella.

1. Irrota valokotelo varovasti litteäpäisellä ruuvimeisselillä.
2. Poista polttimo suoraan vetämällä.
3. Kiinnitä uusi polttimo kantaan.
4. Asenna valoumpio sisäosaan.

⚠ HUOMIO

Varo, ettet vahingoita tai likaa linssiä, linssin kiinnikkeitä tai muovikoteloita.

Kattovalon polttimon vaihtaminen

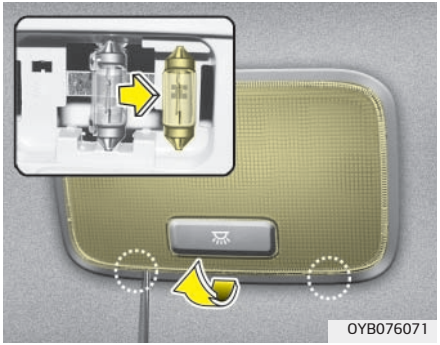

⚠ VAROITUS

Ennen kuin alat käsitellä sisävalo-ja, varmista palovammojen ja sähköiskujen ehkäisemiseksi, että valot on kytketty pois päältä OFF-painikkeella.

1. Irrota sisävalokotelon lasi varovasti talttapäisellä ruuvimeisselillä.
2. Poista polttimo suoraan vetämällä.
3. Kiinnitä uusi polttimo kantaan.
4. Kohdista lasin kiinnitystapit valokotelon loviin ja paina lasi paikalleen.

⚠ HUOMIO

Varo, ettet vahingoita tai likaa linssiä, linssin kiinnikkeitä tai muovikoteloita.

Hansikaslokeron valon polttimon vaihtaminen

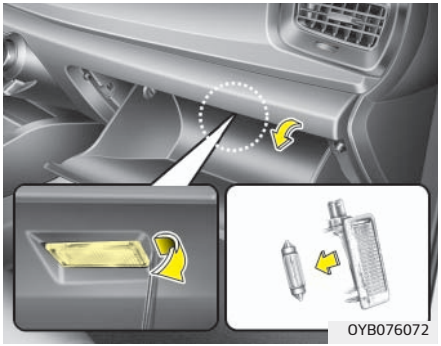

1. Irrota valokotelo varovasti litteäpäisellä ruuvimeisselillä.
2. Poista polttimo suoraan vetämällä.
3. Kiinnitä uusi polttimo kantaan.
4. Asenna valoumpio sisäosaan.

⚠ HUOMIO

Varo, ettet vahingoita tai likaa linssiä, linssin kiinnikkeitä tai muovikoteloita.

Tavaratilan valon polttimon vaihtaminen

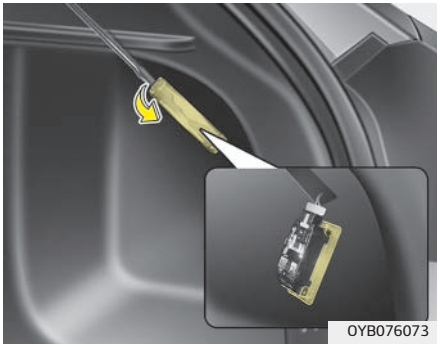

1. Irrota sisävalokotelon lasi varovasti talttapäisellä ruuvimeisselillä.
2. Poista polttimo suoraan vetämällä.
3. Kiinnitä uusi polttimo kantaan.
4. Kohdista lasin kiinnitystapit valokotelon loviin ja paina lasi paikalleen.

⚠ HUOMIO

Varo, ettet vahingoita tai likaa linssiä, linssin kiinnikkeitä tai muovikoteloita.

✻ HUOMAUTUS

Jos LED-valo ei toimi, tarkistuta autosi ammattihuoltoliikkeessä. Suosittelemme käyntiä valtuutetulla Kia-jälleenmyyjällä tai huollon yhteistyökumppanilla.

Ajovalojen ja etusumuvalon suuntauksen säätäminen (Eurooppa)

■ Tyyppi A

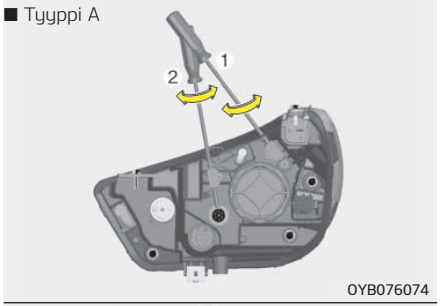

■ Tyyppi B

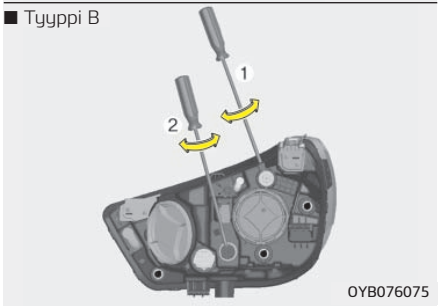

Ajovalojen suuntaus

1. Varmista, että rengaspaineet ovat ohjearvojen mukaiset ja että autossa ei ole ylimääräistä kuormaa (kuljettaja, varapyörä ja työkalut saavat jäädä autoon).
2. Pysäköi auto tasaiselle alustalle.
3. Piirrä pystyviivat (kulkee vastaavan ajovalon heijastuksen keskipisteen kautta) sekä vaakaviiva (kulkee ajovalojen heijastuksien keskipisteiden kautta) seinälle.
4. Kun ajovalopolttimot toimivat normaalisti ja akun varaustila on riittävä, säädä ajovalojen suuntaus niin, että valokiilan kirkkain piste on viivojen leikkauspisteen kohdalla.
5. Säätääksesi ajovaloja sivusuunnassa käännä ruuvimeisseliä (1) myötä- tai vastapäivään. Korkeussäädössä käännä ruuvimeisselillä (2) myötä- tai vastapäivään.

Etusumuvalojen suuntaus

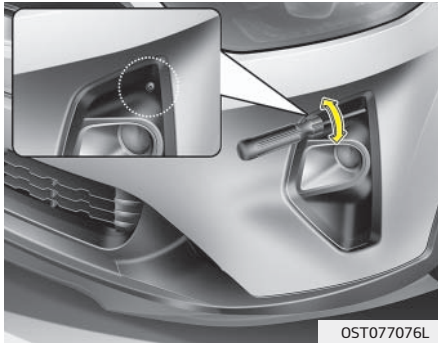

Etusumuvalot suunnataan samoin kuin ajovalot.

Säädä etusumuvalojen suuntaus, kun sumuvalojen polttimot toimivat normaalisti ja akun varaustila on riittävä. Kierrä ruuvimeisseliä myötäpäivään, kun haluat suunnata etusumuvaloa ylöspäin, ja vastapäivään, kun haluat suunnata sitä alaspäin.

Kohdistuspiste

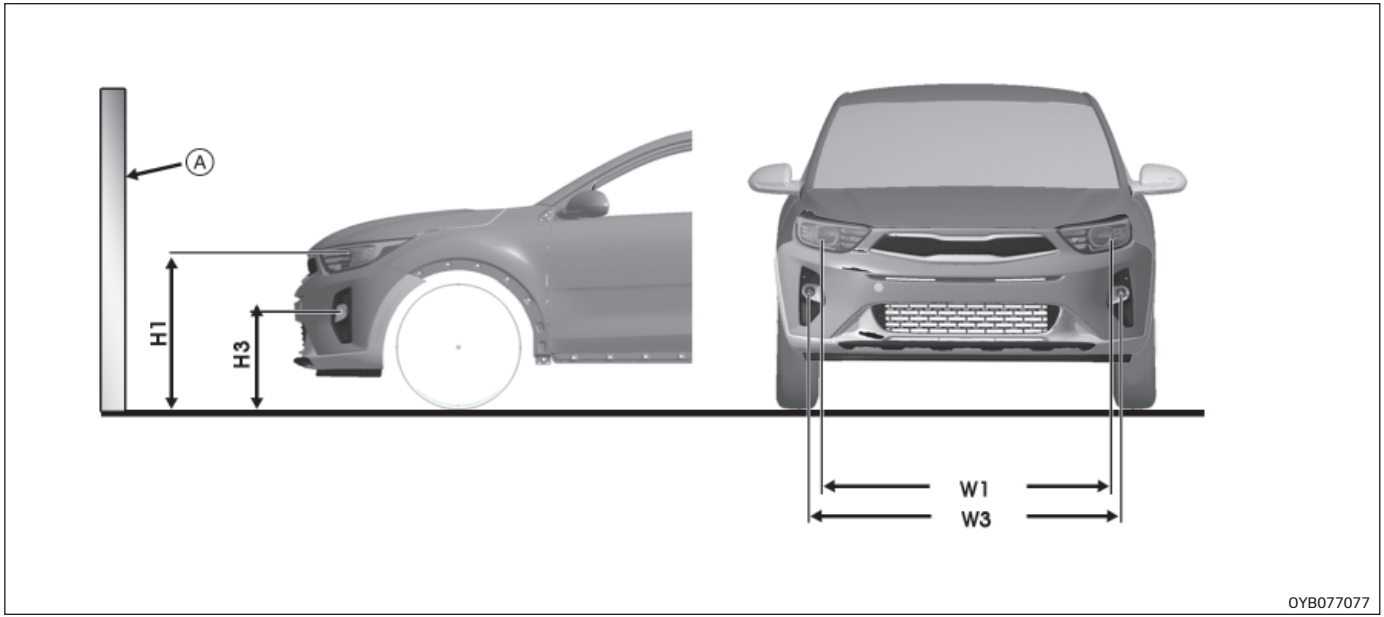

* A: Seinä

Tyyppi A

Auton tila (jos varusteena 185/65R15-renkaat)	Ajovalo (MFR-tyyppinen)		Ajovalo (BI-FUNCTION-tyyppinen)	
	Korkeus maantasosta	Valojen välinen etäisyys	Korkeus maantasosta	Valojen välinen etäisyys
	Lähi-/kaukovalot:	Lähi-/kaukovalot:	Lähi-/kaukovalot:	Lähi-/kaukovalot:
	H1	W1	H1'	W1'
Ilman kuljettajaa [mm]	757	1 259	760	1 250
Kuljettaja autossa [mm]	747	1 259	750	1 250

Tyyppi B

Auton tila (jos varusteena 205/55R17-renkaat)	Ajovalo (MFR-tyyppinen)		Ajovalo (BI-FUNCTION-tyyppinen)	
	Korkeus maantasosta	Valojen välinen etäisyys	Korkeus maantasosta	Valojen välinen etäisyys
	Lähi-/kaukovalot:	Lähi-/kaukovalot:	Lähi-/kaukovalot:	Lähi-/kaukovalot:
	H1	W1	H1'	W1'
Ilman kuljettajaa [mm]	775	1 259	778	1 250
Kuljettaja autossa [mm]	765	1 259	768	1 250

Tyyppi C

Auton tila (jos varusteena 185/65R15-renkaat)	Etusumuvalo (polttimotyyppinen)	
	Korkeus maantasosta	Valojen välinen etäisyys
	H3	W3
Ilman kuljettajaa [mm]	493	1 431
Kuljettaja autossa [mm]	483	1 431

Tyyppi D

Auton tila (jos varusteena 205/55R17-renkaat)	Etusumuvalo (polttimotyyppinen)	
	Korkeus maantasosta	Valojen välinen etäisyys
	H3	W3
Ilman kuljettajaa [mm]	511	1 431
Kuljettaja autossa [mm]	501	1 431

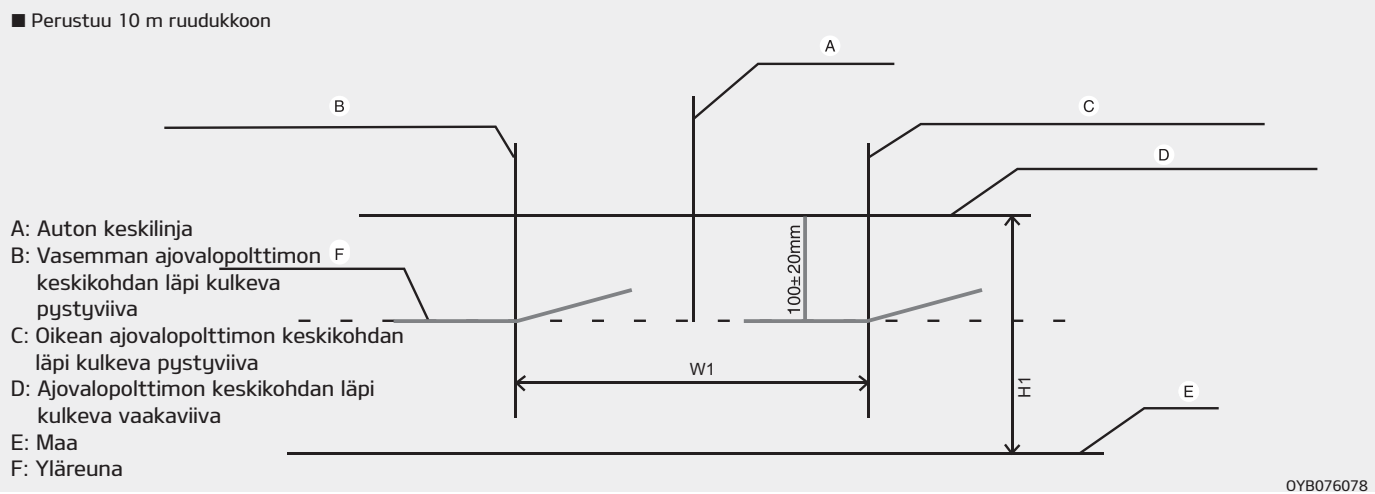

Lähivalot (vasemmanpuoleinen ohjaus)

1. Sytytä lähivalo niin, että kuljettaja ei ole autossa.
2. Leikkauslinjan pitää kohdistua kuvan osoittamaan leikkauslinjaan.
3. Kun lähivaloa suunnataan, pystysuuntaus (vertical) tulee säätää vasta vaakasuuntauksen (horizontal) jälkeen.
4. Jos käytössä on ajovalojen suuntauslaite, säädä suuntauslaitteen kytkin 0-asentoon.

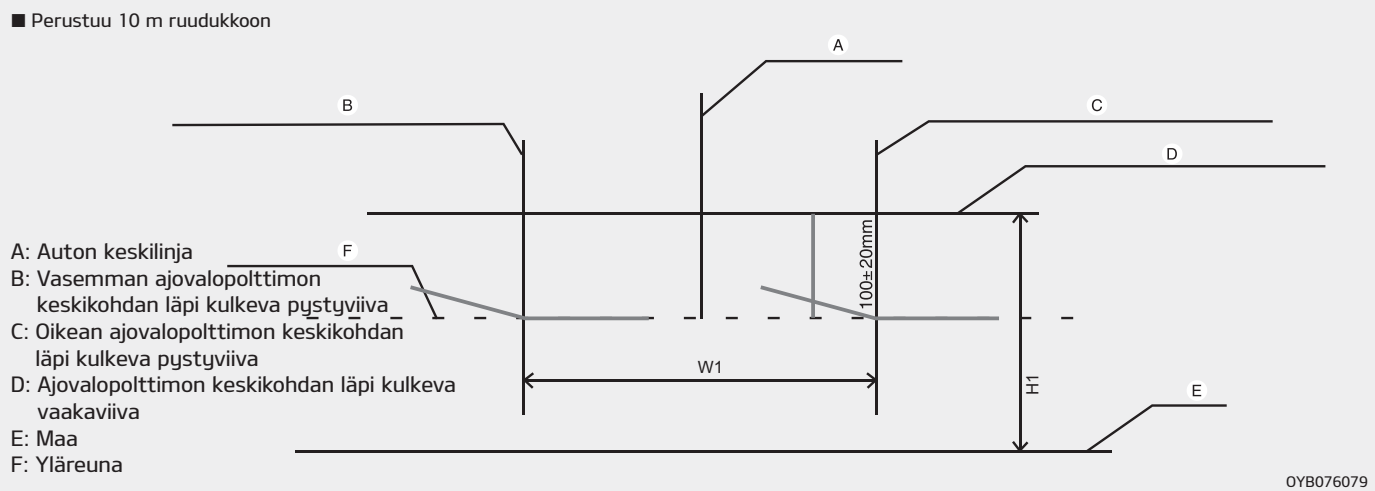

Lähivalot (oikeanpuoleinen ohjaus)

1. Sytytä lähivalo niin, että kuljettaja ei ole autossa.
2. Leikkauslinjan pitää kohdistua kuvan osoittamaan leikkauslinjaan.
3. Kun lähivaloa suunnataan, pystysuuntaus (vertical) tulee säätää vasta vaakasuuntauksen (horizontal) jälkeen.
4. Jos käytössä on ajovalojen suuntauslaite, säädä suuntauslaitteen kytkin 0-asentoon.

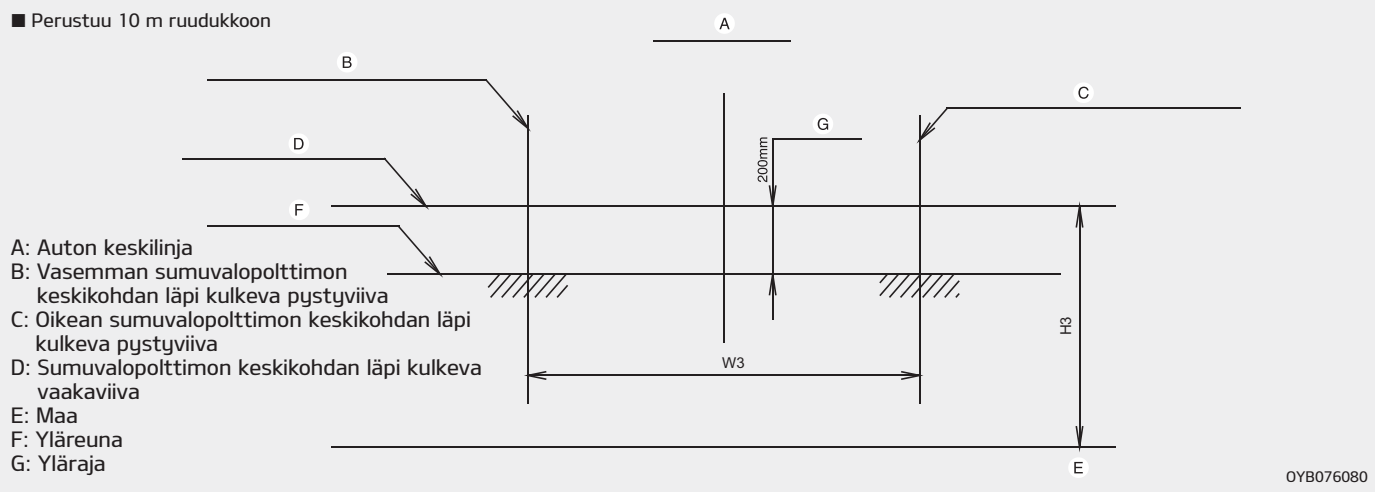

Etusumuvalo

1. Sytytä etusumuvalo niin, että kuljettaja ei ole autossa.
2. Leikkauslinjan pitää kohdistua merkitylle alueelle (varjostettu alue).

AUTON HOITAMINEN

Ulkopintojen hoitaminen

Yleiset ulkopintoja koskevat varoitukset

Noudata aina pakkaukseen merkittyjä ohjeita, kun käytät kemiallisia puhdistus- tai kiillotusaineita. Lue kaikki varoitukset ja huomautukset huolellisesti.

Maalipintojen hoitaminen

Peseminen

Pese auto huolellisesti vähintään kerran kuukaudessa haalealla tai kylmällä vedellä; tämä suojaa pintaa korroosiolta ja ylläpitää sen kuntoa.
Pese auto heti, kun olet ajanut sillä maastossa. Poista suola, muta ja muu autoon tarttunut lika erityisen huolellisesti. Varmista, että kaikki vedenpoistoreiät ovien ja helmapeltien alareunoissa ovat auki ja puhtaat.
Kuolleet hyönteiset, piki, puiden mesikaste, lintujen jätökset, ilmansaasteet yms. saattavat vahingoittaa auton maalipintaa, jos niitä ei poisteta välittömästi.
Ne eivät mahdollisesti irtoa pelkällä vedellä. Voit käyttää maalipinnoille tarkoitettua mietoa pesuainetta.
Huuhtele auto pesun jälkeen huolellisesti haalealla tai kylmällä vedellä. Älä anna pesuaineen kuivua maalipinnalle.

⚠ HUOMIO

- **Älä pese autoa väkevällä saippualiuoksella, kemiallisella puhdistusaineella, kuumalla vedellä, suorassa auringonvalossa tai kun auton kori on lämmin.**
- **Kiinnitä erityistä huomiota auton sivuikkunoiden pesemiseen.**
  Vettä saattaa päästä matkustamoon, erityisesti painepesuria käytettäessä.
- **Älä puhdista muoviosia tai valaisimia voimakkailla puhdistusaineilla tai kemiallisilla liuottimilla, jotta ne eivät vaurioidu.**

⚠ VAROITUS

■ Kastuneet jarrut

Pestyäsi auton, aja hitaasti eteenpäin ja testaa toimivatko jarrut normaalisti. Kuivaa jarrut ajamalla hitaasti eteenpäin ja painamalla samalla kevyesti jarrupoljinta, jos ne eivät toimi normaalisti.

Painepesurin käyttö

- Pidä painepesuri riittävän kaukana autosta.
  Liian läheltä tai liian kovalla paineella suihkutettu vesi voi vaurioittaa osia ja niihin voi päästä vettä.
- Älä kohdista painepesurin suihkua suoraan kameraan, anturiin tai niitä ympäröivälle alueelle. Paineistettu vesisuihku voi aiheuttaa laitteen toimintahäiriöitä.
- Älä vie vesisuutinta liian lähelle (kumisia tai muovisia) luukkuja ja liittimiä, koska korkeapainesuihku voi vaurioittaa niitä.

⚠ HUOMIO

- **Moottoritilan vesipesu (erityisesti painepesurilla) saattaa vaurioittaa moottoritilassa sijaitsevia sähköjärjestelmän osia.**
- **Varmista, että auton sähköjärjestelmän osat eivät altistu vedelle tai muille nesteille, sillä ne saattavat vaurioitua.**

Vahaus

Vahaa auto, kun vesi ei enää pisaroidu maalipinnalla.

Pese ja kuivaa auto aina ennen vahaamista. Käytä hyvälaatuista nestemäistä tai kiinteää vahaa ja noudata valmistajan ohjeita. Metalliosat säilyttävät kiiltonsa, kun vahaat ne säännöllisesti.

Öljyn, pien ja vastaavien materiaalien poistamiseen tarkoitetut aineet poistavat yleensä myös vahan. Vahaa nämä alueet erikseen, vaikka muita pintoja ei tarvitsisi vahata.

Älä levitä vahaa kohokuvioituihin maalaamattomiin osiin, se saattaa tahria osat.

⚠ HUOMIO

- **Auton maalipinta naarmuuntuu, jos pyyhit siihen tarttunutta pölyä tai likaa pois kuivalla liinalla.**
- **Älä käytä teräsvillaa, hankaavia puhdistusaineita, happoa sisältävää puhdistusainetta tai vahvoja, emäksisiä pesuaineita tai syövyttäviä aineita kromipintaisiin tai eloksoituihin alumiiniosiin. Niiden pinta saattaa vaurioitua ja pinnan väri saattaa muuttua.**

Ulkopintojen vaurioiden korjaaminen

Syvät naarmut ja kiveniskemät maalipinnassa tulee korjata pikaisesti. Suojaamaton metallipinta ruostuu nopeasti ja sen korjaaminen myöhemmin saattaa olla hyvin kallista.

✻ HUOMAUTUS

Korikorjaamon tulee suojata korjaamansa alueet korroosionestoaineella, jos autosi metallipintoja tai koria täytyy korjata.

Metalliosien hoitaminen

- Poista hyönteisten ja bitumin jäänteet metallipinnoista tervanpoistoaineella, äläkä irrota niitä hankaamalla pintaa raapalla tai muulla terävällä esineellä.
- Suojaa metalliosat, levittämällä niille vahaa tai krominsuoja-ainetta ja kiillottamalla ne kiiltäväksi.
- Suojaa metallipinnat paksummalla vaha- tai suoja-ainekerroksella, kun autoa käytetään rannikkoalueilla tai talvella. Levitä pinnoille tarvittaessa vaseliinia tai muuta korroosiolta suojaavaa ainetta.

Alustan hoitaminen

Tiepöly ja tiesuola (sekä muut teiden jään ja lumen sulattamiseen käytetyt aineet) saattavat tarttua auton alustaan. Polttoaineputkien, rungon, pohjapellin ja pakoputkiston korroosio saattaa kiihtyä, vaikka osat onkin ruostesuojattu, jos niitä ei poisteta välittömästi.
Huuhtele auton alusta ja pyöräkotelot huolellisesti haalealla tai kylmällä vedellä kerran kuukaudessa, maastossa ajon jälkeen ja talvikauden loppuessa. Koska alustaan kertynyttä mutaa ja muuta likaa on vaikea havaita ulkoisesti, käsittele nämä alueet erityisen huolellisesti. Pelkästä alustan kastelemisesta on pelkkää haittaa. Varmista, että kaikki vedenpoistoreiät rungossa, sekä ovien ja helmapeltien alareunoissa ovat auki ja puhtaat, jotta osiin kertyvä vesi ei aiheuta korroosiota.

⚠ VAROITUS

Pestyäsi auton, aja hitaasti eteenpäin ja testaa toimivatko jarrut normaalisti. Kuivaa jarrut ajamalla hitaasti eteenpäin ja painamalla samalla kevyesti jarrupoljinta, jos ne eivät toimi normaalisti.

Kevytmetallivanteiden hoitaminen

Kevytmetallivanteet on lakattu kirkaslakalla.

- Älä käytä niiden puhdistamiseen hankaavaa puhdistus- tai kiillotusainetta, liuotinta tai metalliharjaa. Ne saattavat naarmuttaa vannetta.
- Puhdista vanteet, kun ne ovat jäähtyneet.
- Käytä vain mietoa saippuaa tai neutraalia puhdistusainetta ja huuhtele vanteet pesun jälkeen huolellisesti vedellä. Puhdista vanteet aina, kun olet ajanut suolatulla tiellä. Näin suojaat ne korroosiolta.
- Vältä vanteiden pesemistä harjapesussa.
- Älä käytä mitään emästä tai happoa sisältävää puhdistusainetta. Ne saattavat syövyttää ja vaurioittaa vanteiden kirkaslakkapintaa.

Ruostesuojaus

Auton suojaaminen korroosiolta

Käyttämämme kehittyneet suunnittelu- ja valmistustekniikat mahdollistavat erittäin korkealaatuisten ja korroosionkestävien autojen valmistamisen. Tämä ei kuitenkaan yksinään riitä. Jotta auton korroosiosuojaus säilyy mahdollisimman pitkään, auton omistajan tulee huolehtia osaltaan auton suojaamisesta.

Yleisimmät korroosion aiheuttajat

Korroosion yleisimmät aiheuttajat autolle ovat seuraavat:

- Auton alustaan kertynyt tiesuola, lika ja kosteus, jota ei ole poistettu.
- Kiveniskemät, hankaumat ja muut pienet naarmut maalipinnassa, joiden takia metallin pinta jää suojaamattomaksi.

Korroosiolle erityisen alttiit alueet

Jos asut alueella, jossa autosi altistuu jatkuvasti syövyttäville aineille, korroosiosuojaus on erityisen tärkeää. Näitä ovat tiesuola, pölynsidonta-aineet, meri-ilma ja ilmansaasteet.

Kosteus ruokkii korroosiota

Korroosiota ilmenee todennäköisimmin kosteissa ympäristö-olosuhteissa. Esimerkiksi korkea ilmankosteus ulkolämpötilan ollessa hieman yli 0 °C kiihdyttää korroosiota. Tämänlaisissa olosuhteissa syövyttäviä aineita auton pinnalla sitoo kosteus, joka haihtuu hitaasti.
Muta kiihdyttää korroosiota, koska sen sitoma kosteus haihtuu hitaasti ja on jatkuvassa kosketuksessa auton runkoon. Kuivaltakin näyttävä muta sitoo kosteutta ja kiihdyttää korroosiota.
Korkea ulkolämpötila saattaa kiihdyttää korroosiota sellaisissa osissa, joista kosteus ei pääse haihtumaan, tuuletusreikien tukkeutumisen vuoksi.
Näistä syistä on erityisen tärkeää pitää auto puhtaana ja varmistaa ettei mutaa tai muita korroosiota aiheuttavia aineita pääse kertymään sen pinnoille. Näkyvien pintojen lisäksi on erittäin tärkeää huolehtia myös pohjan puhtaudesta.

Korroosion ehkäiseminen

Voit ehkäistä korroosiota noudattamalla seuraavia ohjeita:

Pidä auto puhtaana

Paras tapa ehkäistä korroosiota on pitää auto puhtaana ja poistaa kaikki korroosiota aiheuttavat aineet. Kiinnitä erityistä huomiota auton pohjan puhtauteen.

- Kiinnitä erityistä huolta korroosiosuojaukseen, jos asut alueella, jossa on korroosiolle altistava ilmasto, kuten alueella, jossa käytetään tiesuolaa, rannikkoalueella tai alueella, jonka ilmanlaatu on huono ilmansaasteiden takia. Huuhtele auton alusta talvella vähintään kerran kuukaudessa ja puhdista se huolellisesti kevään alkaessa.
- Puhdista alusta erityisen huolellisesti puskurien alta ja alueilta, joilta likaa on vaikea havaita. Poista lika kokonaan, sillä pelkkä mudan kasteleminen vain kiihdyttää korroosiota. Lian irrottaminen onnistuu helpoiten paine- tai höyrypesurilla.
- Varmista että rungossa sekä ovien ja helmapeltien alareunoissa sijaitsevat vedenpoistoreiät eivät ole tukkeutuneet, jotta osiin kertyvä vesi ei aiheuta korroosiota.

Pidä autotalli puhtaana

Älä säilytä autoa kosteassa, huonosti tuuletetussa autotallissa. Se on ihanteellinen ympäristö korroosiolle. Erityisesti, jos auto pestään autotallissa tai se ajetaan autotalliin, kun pinnoilla on kosteutta tai niille on kertynyt jäätä, lunta tai mutaa. Auton säilyttäminen lämmitetyssä autotallissa saattaa aiheuttaa korroosiota, jos autotallia ei ole tuuletettu asianmukaisesti niin että autosta haihtunut kosteus poistuu tilasta.

Pidä maalipinnat ja metalliosat hyvässä kunnossa

Korjaa kiveniskemät ja muut maalipinnan vauriot korjausmaalilla viipymättä. Työ kannattaa teettää asiantuntevassa korikorjaamossa tai automaalaamossa, jos suojaamaton metallipinta on näkyvissä vauriokohdassa.

Lintujen jätökset: Lintujen jätökset ovat erittäin syövyttäviä ja saattavat vaurioittaa maalipintaa pysyvästi jo muutamassa tunnissa. Poista ne viipymättä.

Huolehdi myös sisätilojen puhtaudesta

Kumimattojen ja lattian verhoilun alle saattaa kertyä kosteutta, joka aiheuttaa korroosiota. Tarkista säännöllisesti, että ne ovat kuivat. Kiinnitä tähän erityistä huomiota, jos kuljetat autossa lannoitteita, puhdistusaineita tai muita kemikaaleja.
Kuljeta aineita vain asianmukaisissa astioissa ja puhdista mahdolliset roiskeet matoista huuhtomalla ne puhtaalla vedellä ja kuivaamalla alue huolellisesti.

Sisätilojen hoitaminen

Verhoiluun liittyvät huomautukset

Varo, ettei kemikaalit, kuten parfyymit, kosmetiikkaöljyt, aurinkovoiteet, käsien puhdistusaineet ja ilmanraikasteet pääse kosketuksiin matkustamon osien kanssa, sillä ne saattavat aiheuttaa vahinkoa ja värien haalenemista. Pyyhi mahdolliset roiskeet viipymättä. Käytä tarvittaessa vinyylin puhdistusainetta. Tutustu ensin käyttöohjeisiin.

⚠ HUOMIO

Varmista, että auton sähköjärjestelmän osat eivät altistu vedelle tai muille nesteille, sillä ne saattavat vaurioitua.

⚠ HUOMIO

Kun puhdistat verhoilun nahkaosia (ohjauspyörä, istuimet jne.), käytä neutraaleja puhdistusaineita tai puhdistusaineita joiden alkoholipitoisuus on matala. Nahan pinta saattaa haalistua ja halkeilla, jos käytät puhdistusaineita, joiden alkoholipitoisuus on suuri, tai happamia/emäksisiä puhdistusaineita.

Nahkaistuimista huolehtiminen

- Imuroi istuimet säännöllisesti pölystä ja hiekasta. Se estää nahan hankautumisen tai vaurioitumisen ja pitää sen paremmassa kunnossa.
- Pyyhi aitoa nahkaa olevat istuinpäälliset usein kuivalla tai pehmeällä liinalla.
- Riittävä nahansuoja-aineeen käyttö voi estää pinnan kulumista ja auttaa säilyttämään värin.

  Lue käyttöohjeet ja pyydä asiantuntijalta neuvoa, jos käytät päällyste- tai suoja-ainetta.
- Kirkkaan värinen nahka (beige, vaalean beige) tahriintuu helposti. Puhdista istuimet usein.
- Vältä niiden pyyhkimistä märällä liinalla. Se saattaa aiheuttaa pinnan halkeilua.

Nahkaistuinten puhdistaminen

- Irrota kaikki lika välittömästi. Katso alta ohjeet erilaisten likatyyppien poistamisesta.
- Kosmetiikkavalmisteet (aurinkovoide, meikkivoide jne.)
  - Levitä puhdistusainetta liinalle ja pyyhi likaantunut alue. Pyyhi puhdistusaine pois kostealla kankaalla ja poista vesi kuivalla liinalla.
- Juomat (kahvi, virvoitusjuomat jne.)
  - Levitä pieni määrä neutraalia puhdistusainetta ja pyyhi kunnes lika ei leviä.

- Öljy
  - Poista öljy välittömästi imevällä kankaalla ja pyyhi aidolle nahalle tarkoitetulla tahranpoistoaineella.
- Purukumi
  - Koveta purukumi jäällä ja poista se osa kerrallaan.

Puhdista kankaiset istuinpäälliset varovasti (jos varusteena)

Puhdista kangasistuimet säännöllisesti pölynimurilla kankaan ominaisuudet huomioiden. Jos istuimissa on runsaasti esim. juomatahroja, käytä sopivaa sisätilojen puhdistusainetta. Jotta istuinpäälliset eivät vaurioidu, pyyhi ne kevyellä otteella ja laajoilla liikkeillä. Käytä pehmeää sientä tai mikrokuituliinaa.
Vaatteiden tarranauhat tai terävät esineet saattavat tarttua istuimiin ja naarmuttaa niiden pintaa. Katso, että tällaiset esineet eivät hankaa istuimia.

Verhoilun puhdistaminen

Vinyyli

Poista pöly ja irtolika harjalla tai pölynimurilla. Puhdista pinnat vinyylipinnoille sopivalla puhdistusaineella.

Kangas

Poista pöly ja irtolika kankaasta harjalla tai pölynimurilla. Puhdista ne miedolla, verhoilun tai mattojen puhdistamiseen tarkoitetulla puhdistusaineella. Poista tuoreet tahrat viipymättä tekstiilipesuaineella. Kangas saattaa värjäytyä pysyvästi, jos tahroja ei poisteta välittömästi. Kankaan palosuojaominaisuudet saattavat heikentyä, jos materiaalia ei käsitellä asianmukaisesti.

⚠ HUOMIO

Kangasverhoiluun saattaa tulla kosmeettisia vaurioita ja kankaan palosuojaominaisuudet saattavat heikentyä, jos se puhdistetaan ohjeiden vastaisesti tai sen puhdistamiseen käytetään muita kuin ohjeissa määritettyjä puhdistusaineita.

Turvavyöhihnan puhdistaminen

Puhdista turvavyöhihna verhoilun tai mattojen puhdistamiseen tarkoitetulla puhdistusaineella. Noudata puhdistusaineen käyttöohjeita. Älä käsittele hihnaa valkaisuaineella tai värjää sitä uudelleen, sillä sen rakenne saattaa heikentyä.

Ikkunoiden sisäpintojen puhdistaminen

Jos ikkunoiden näkyvyys on heikko (esim. öljy-, rasva- tai vahakerroksen johdosta), tulee niiden sisäpinnat puhdistaa ikkunanpesuaineella. Noudata ikkunanpesuaineen käyttöohjeita.

⚠ HUOMIO

Älä raappaa tai naarmuta takalasin sisäpuolta. Tämä voi vahingoittaa takalasin lämmittimen vastuslankoja.

PÄÄSTÖJEN HALLINTAJÄRJESTELMÄ (MIKÄLI VARUSTEENA)

Päästöjenhallintajärjestelmällä on rajoitettu takuu. Tutustu auton takuu- ja huoltokirjassa esitettyihin takuuehtoihin.
Päästöjen hallintajärjestelmä täyttää kaikki päästöihin liittyvät määräykset.
Päästöjen hallintajärjestelmiä on kolmea eri tyyppiä.

1. Kampikammion päästöjen hallintajärjestelmä
2. Haihtumiskaasupäästöjen hallintajärjestelmä
3. Pakokaasupäästöjen hallintajärjestelmä

Varmista päästöjen hallintajärjestelmien virheetön toiminta, huollattamalla autosi ammattihuoltoliikkeessä tästä käsikirjasta löytyvän huolto-ohjelman mukaisesti. Suosittelemme käyntiä valtuutetulla Kia-jälleenmyyjällä tai huollon yhteistyökumppanilla.

Tarkastus- ja huoltotoimenpiteisiin liittyvää testausta koskevat huomautukset (kun auto on varustettu ajonvakautusjärjestelmällä (ESC))

- **Poista ajonvakautusjärjestelmä käytöstä painamalla ajonvakautusjärjestelmän OFF-painiketta, jotta dynamometriajon aikana ei esiintyisi käyntihäiriöitä.**
- **Ota järjestelmä käyttöön dynamometriajon jälkeen painamalla painiketta uudelleen.**

1. Kampikammion päästöjen hallintajärjestelmä

Järjestelmä estää ohipuhalluskaasujen kulkeutumisen ulkoilmaan. Järjestelmä syöttää kampikammioon suodatettua ilmaa, kampikammion tuuletusputken kautta. Kampikammiossa suodatettu ilma sekoittuu ohipuhalluskaasuihin, jotka johdetaan kampikammion tuuletusventtiilin kautta imujärjestelmään.

2. Haihtumiskaasupäästöjen hallintajärjestelmä

EVAP-järjestelmä estää polttoainehöyryjen kulkeutumisen ulkoilmaan.

Aktiivihiilisäiliö

Polttoainesäiliössä kehittyvät polttoainehöyryt imetään ja varastoidaan autossa olevaan aktiivihiilisäiliöön. Kun moottori on käynnissä, aktiivihiilisäiliöön imeytetyt polttoainehöyryt imetään imusarjan tasauskammioon aktiivihiilisäiliön PCSV-solenoidiventtiilin kautta.

PCSV-solenoidiventtiili

Moottorinohjausyksikkö (ECM) ohjaa PCSV-solenoidiventtiiliä; venttiili sulkeutuu kun jäähdytysnesteen lämpötila on matala (tyhjäkäynnin aikana), jolloin polttoainehöyryjä ei sekoiteta imuilmaan. Venttiili aukeaa, kun moottorin lämpötila nousee ajon aikana, jolloin polttoainehöyryt sekoittuvat imuilmaan.

3. Pakokaasupäästöjen hallintajärjestelmä

Pakokaasupäästöjen hallintajärjestelmä pitää päästöarvot mahdollisimman pienenä ja varmistaa samalla auton parhaan mahdollisen suorituskyvyn.

Autoon tehtävät muutokset

Autoon ei saa tehdä muutoksia. Autoon tehdyt muutokset saattavat vaikuttaa sen suorituskykyyn, ajoturvallisuuteen tai käyttöikään tai rikkoa tieliikennelakia ja päästömääräyksiä.
Auton takuu ei kata muutoksista aiheutuneiden vikojen korjaustöitä.

- Sähköjärjestelmään liitetyt ulkoiset laitteet saattavat aiheuttaa tulipalon, vaurioittaa johtosarjoja, tyhjentää akun tai aiheuttaa muita toimintahäiriöitä. Älä asenna autoon ei-hyväksyttyjä sähkölaitteita oman turvallisuutesi vuoksi.

Pakokaasuihin liittyvät varotoimenpiteet (häkä)

- Pakokaasu sisältää häkää (hiilimonoksidia). Tarkastuta ja korjauta auto välittömästi, kun havaitset matkustamossa pakokaasun hajua. Jos epäilet, että matkustamoon vuotaa pakokaasua, aja autolla ainoastaan kaikkien ikkunoiden ollessa auki. Tarkastuta ja korjauta auto välittömästi.

⚠ VAROITUS

■ Pakokaasu

Pakokaasu sisältää häkää (hiilimonoksidi, CO). Se on myrkyllinen, väritön ja hajuton kaasu, jonka hengittäminen on hengenvaarallista. Noudata tämän sivun ohjeita välttyäksesi häkämyrkytyksiltä.

- Käynnistä moottori auton ollessa ahtaassa tai suljetussa tilassa (kuten autotalli), vasta kun olet valmis siirtämään sen ulos.
- Poista sisäilmankierto käytöstä ja varmista että matkustamoon tulee riittävästi ulkoilmaa, kun pysäköit auton ja jätät moottorin käyntiin (ulkotiloissa).
- Älä oleskele pysäköidyssä autossa pitkään, kun moottori on käynnissä.
- Päästöjenrajoitusjärjestelmä saattaa vaurioitua, jos moottori ei käynnisty ja yrität käynnistää sen liian monta kertaa.

Katalysaattorin (jos varusteena) käyttöön liittyvät varotoimenpiteet

⚠ VAROITUS

■ Tulipalo

- **Pakoputkiston kuumat osat saattavat sytyttää auton alla olevat palavat materiaalit ja aiheuttaa tulipalon. Älä pysäköi alustalle, jolla on kuivia lehtiä, paperia, ruohoa, kasveja tms.**
- **Pakokaasu- ja katalysaattorijärjestelmät toimivat hyvin kuumina moottorin käydessä ja jonkun aikaa moottorin sammuttamisen jälkeen. Älä koske niihin, sillä ne saattavat aiheuttaa palovammoja.**
  Älä irrota pakoputkiston jäähdytyslevyä äläkä tiivistä auton pohjaa tai käsittele sitä ruosteensuoja-aineella. Se saattaa aiheuttaa tulipalon tietyissä olosuhteissa.

Katalysaattori on osa auton päästöjenrajoitusjärjestelmää.
Noudata seuraavia ohjeita:

- Varmista, että lisäät autoon vain luvun 1 kohdan "Polttoainetta koskevat vaatimukset" mukaista polttoainetta.

- Älä aja autolla, jos havaitset moottorivikaan liittyviä vikaoireita, kuten käyntihäiriön tai jos auton suorituskyky heikkenee huomattavasti.
- Älä väärinkäytä moottoria. esimerkiksi ajamalla alamäkeä alas vaihteen ollessa kytkettynä ja virta-avaimen ollessa OFF-asennossa.
- Älä käytä moottoria pitkään (yli 5 minuuttia) korkealla joutokäyntinopeudella.
- Älä muokkaa moottorinohjaus- tai päästöjenrajoitusjärjestelmää. Kaikki tarkastukset ja säädöt on suoritettava ammattihuoltoliikkeessä. Suosittelemme käyntiä valtuutetulla Kia-jälleenmyyjällä/huollossa.
- Vältä ajamista polttoainesäiliön ollessa lähes tyhjä. Polttoaineen loppuminen ajon aikana saattaa aiheuttaa sytytyskatkoksia, jotka saattavat vaurioittaa katalysaattoria.

Katalysaattori ja auton muut osat saattavat vaurioitua, ellet noudata edellä mainittuja ohjeita.
Myös auton takuu saattaa raueta.

Bensiinihiukkassuodatin (GPF) (mikäli varusteena)

Bensiinihiukkassuodatin (GPF) poistaa pienhiukkaset pakokaasusta. Toisin kuin vaihdettava ilmansuodatin, bensiinihiukkassuodatinjärjestelmä polttaa ja poistaa automaattisesti kerääntyneet hiukkaset ajon aikana.
Jos autolla ajetaan toistuvasti lyhyitä tai pitkiä matkoja hitaalla ajonopeudella, bensiinihiukkassuodatinjärjestelmän tekemä kertyneiden hiukkasten automaattinen poisto saattaa jäädä tekemättä. Jos hiukkasia kertyy tietty määrä, bensiinihiukkassuodattimen varoitusvalo (⛽) syttyy. Bensiinihiukkassuodatinjärjestelmän ottamiseksi uudelleen käyttöön autolla tulee ajaa vähintään 80 km/h nopeutta yli 30 minuutin ajan. Varmista seuraavat olosuhteet: turvalliset ajo-olosuhteet, vaihteisto vähintään 3. vaihteella ja moottorin käyntinopeus 1 500–4 000 rpm. Kun autolla ajetaan vähintään 80 km/h nopeutta suositeltu aika, bensiinihiukkassuodatinjärjestelmä kytkeytyy takaisin päälle ja sammuttaa bensiinihiukkassuodattimen varoitusvalon.

Jos bensiinihiukkassuodattimen varoitusvalo jää palamaan tai varoitusviesti "Check exhaust system" (tarkista pakojärjestelmä) tulee näyttöön, vaikka autolla on ajettu suositeltua ajonopeutta suositeltu aika, tarkistuta bensiinihiukkassuodatinjärjestelmä ammattihuoltoliikkeessä. Suosittelemme käyntiä valtuutetulla Kia-jälleenmyyjällä tai huollon yhteistyökumppanilla. Jos autolla ajetaan pitkään bensiinihiukkassuodattimen varoitusvalon palaessa, bensiinihiukkassuodatinjärjestelmä saattaa vaurioitua ja polttoainetaloudellisuus saattaa kärsiä.

Dieselhiukkassuodatin (mikäli varusteena)

Hiukkassuodatin (DPF) poistaa pienhiukkaset pakokaasusta.
Hiukkassuodatin ei varastoi pienhiukkasia tavallisen suodattimen tapaan, vaan polttaa (hapettaa) ja poistaa ne ajo-olosuhteiden mukaisesti. Järjestelmän aktiivinen regenerointi ja auton normaalissa/raskaassa käytössä syntyvät kuumat pakokaasut polttavat ja poistavat suodattimeen kertyneet pienhiukkaset.

Automaattinen regenerointi ei mahdollisesti toimi, jos autolla ajetaan toistuvasti lyhyitä matkoja tai pitkään hitaalla ajonopeudella, koska pakokaasun lämpötila ei nouse riittävästi. Jos kertyneiden pienhiukkasten määrä ylittää tietyn rajan, toimintahäiriön merkkivalo (⚠) syttyy.
Jos tämä toimintahäiriön varoitusvalo vilkkuu, sen vilkkuminen voidaan lopettaa ajamalla autolla vähintään 60 km/h tai suuremmalla kuin 2. vaihteella moottorin kierrosluvun ollessa 1500-2500 rpm tietyn ajan (noin 25 minuuttia).
Jos toimintahäiriön merkkivalo (⚠) vilkkuu edelleen tai näyttöön tulee viesti "Check exhaust system" (Tarkista pakokaasujärjestelmä) toimenpiteestä huolimatta, käy ammattihuoltoliikkeessä ja tarkista hiukkassuodatinjärjestelmä. Suosittelemme käyntiä valtuutetulla Kia-jälleenmyyjällä tai huollon yhteistyökumppanilla.
Jos jatkat ajamista toimintahäiriön varoitusvalon vilkkuessa pitkään, DPF-järjestelmä voi vahingoittua ja polttoaineenkulutus kasvaa.

⚠ HUOMIO

Dieselpolttoaine (mikäli hiukkassuodatin varusteena)
Hiukkassuodattimella (DPF) varustetussa dieselautossa pitää käyttää vain auton polttoaineeksi luokiteltua dieselpolttoainetta.
Suuria määriä rikkiä (enemmän kuin 50 ppm) tai määrittelemättömiä lisäaineita sisältävän dieselpolttoaineen käyttö saattaa vahingoittaa hiukkassuodatinjärjestelmää tai pakoputkesta saattaa tulla valkoista savua polttoainetta käytettäessä.

NOx-katalysaattori (jos varusteena)

NOx-katalysaattori (LNT) poistaa typpioksideja pakokaasusta. Tästä voi aiheutua pahaa hajua ja NOx-katalysaattori voi vaurioitua, jos autossa käytetään heikkolaatuista polttoainetta. Käytä ajoneuvokäyttöön tarkoitettua korkealaatuista dieseliä.

Selektiivinen katalyyttinen pelkistys (jos varusteena)

Selektiivinen katalyyttinen pelkistysjärjestelmä muuntaa NOx-päästöt typeksi ja vedeksi käyttäen urealiuosta pelkistysaineena.

⚠ VAROITUS

- **Saattaa olla lain vastaista käyttää autoa, joka ei käytä lainkaan urealiuosta.**
- **Asiamukaisten määritysten mukaisen urealiuoksen käyttö ja lisääminen on pakollista, jotta auto täyttäisi tämän ajoneuvotyypin vaatimustenmukaisuustodistuksen ehdot.**

Urealiuoksen tasomittari (jos varusteena)

■ Tyyppi A

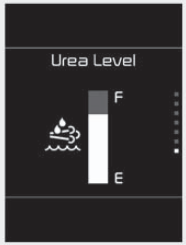

OYB078113L

■ Tyyppi B

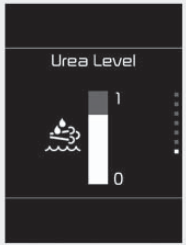

OYB078135L

Urealiuoksen tasomittari ilmoittaa urealiuossäiliössä jäljellä olevan urealiuoksen määrän suurin piirtein.

❊ Urean tasomittari tulee näkyviin, kun moottorin käynnistyspainike on ON-asennossa.

Alhaisen ureatason varoitusviestit (varustelun mukaan)

OYB078114L

OYB078115L

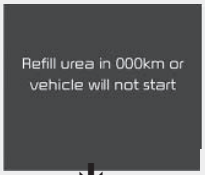

OYB078116L

OYB078117L

Urealiuoksen vähyydestä varoittavat viestit näytetään, kun urealiuosta on jäljellä noin alle 3,6 litraa. Kun varoitusviesti "Low Urea" (alhainen ureataso) tulee näkyviin ja SCR-varoitusvalo (⛽) syttyy, urealiuossäiliö on täytettävä. Jos säiliötä ei täytetä pitkän ajomatkan jälkeen, näyttöön tulee varoitus "Refill Urea" (lisää urealiuosta) ja SCR-varoitusvalo (⛽) syttyy.
Tässä tapauksessa urealiuossäiliö on pian täytettävä. Urealiuossäiliössä on pian jäljellä liian vähän liuosta, jos varoitusviesti "Refill Urea in 000km or vehicle will not start" (lisää urealiuosta 000 km:n sisällä tai auto ei käynnisty) ja SCR-varoitusvalo (⛽) syttyy. "xxx km(mile)" tarkoittaa sallittua jäljellä olevaa ajomatkaa, joten älä aja pidemmälle lisäämättä liuosta.
Muussa tapauksessa auton käynnistäminen ei enää onnistu, kun moottori on sammutettu käynnistyspainikkeella. Jäljellä oleva ajomatka päätellään ajotavan, ulkoisten olosuhteiden ja tien profiilin mukaan. Se saattaa poiketa todellisesta ajomatkasta.

Kun näyttöön tulee viesti "Low Urea" (alhainen ureataso) tai "Refill Urea" (lisää urealiuosta), on lisättävä riittävä määrä urealiuosta. Jos viesti "Refill Urea in 000 km or vehicle will not start" (lisää urealiuosta 000 km:n sisällä tai auto ei käynnisty) näytetään, täytä riittävä määrä urealiuosta.
Kun viesti "Refill Urea tank or vehicle will not start" (täytä ureasäiliö tai auto ei käynnisty) näytetään ja SCR-varoitusvalo (⛽) syttyy, autoa ei voi käynnistää uudelleen, kun moottori sammutetaan käynnistyspainikkeella. Yllä olevissa tapauksissa suositellaan aina säiliön täyttämistä täyteen.

SCR-järjestelmän toimintahäiriö (jos varusteena)

	Kun toimintahäiriö huomataan	50 km:n ajaminen toimintahäiriön havaitsemisen jälkeen
Urealiuosjärjestelmän toimintahäiriö (= ei urealiuoksen ruiskutusta)	OYB078118L	OYB078121L
Havaitaan epäasianmukainen urealiuos (= epänormaali urealiuos)	OYB078119L	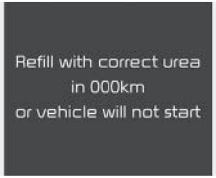 OYB078122L
Epänormaali urealiuoksen kulutus (= käsittelyn jälkeen ilmenevä vika)	OYB078120L	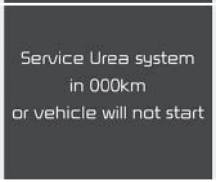 OYB078121L

SCR-järjestelmässä on toimintahäiriö irronneiden sähkökomponenttien, väärän urealiuoksen tms. syyn vuoksi.
"xxx km(mile)" tarkoittaa sallittua jäljellä olevaa ajomatkaa, joten älä aja pidemmälle korjaamatta toimintahäiriön syytä. Muussa tapauksessa auton käynnistäminen ei enää onnistu, kun moottori on sammutettu käynnistyspainikkeella. Tarkastuta autosi tässä tapauksessa ammattihuoltoliikkeessä. Suosittelemme ottamaan yhteyttä valtuutettuun Kia-jälleenmyyjään tai huollon yhteistyökumppaniin.

Auton uudelleenkäynnistyksen eston poisto (jos varusteena)

Ei uudelleenkäynnistystä		
Alhainen urealiuoksen taso	Refill urea tank or vehicle will not start	OYB078117L
Urealiuosjärjestelmän toimintahäiriö (= ei urealiuoksen ruiskutusta)	Service Urea system in 0km or vehicle will not start	OYB078123L
Havaitaan epäasianmukainen urealiuos (= epänormaali urealiuos)	Refill with correct urea in 0km or vehicle will not start	OYB078124L
Epänormaali urealiuoksen kulutus (= käsittelyn jälkeen ilmenevä vika)	Service Urea system in 0km or vehicle will not start	OYB078123L

Kun muistutusjärjestelmä on saavuttanut viimeisen tason ja estänyt auton käynnistyksen, se poistuu käytöstä vain kun urealiuossäiliö täytetään tai toimintahäiriöt on korjattu. Jos autoa ei voi käynnistää viestin "Refill Urea tank or vehicle will not start" (täytä ureasäiliö tai auto ei käynnisty) vuoksi, lisää riittävästi urealiuosta, odota muutama minuutti ja yritä auton käynnistämistä uudelleen. Jos auton käynnistäminen ei onnistu urealiuoksen määrästä riippumatta, tarkastuta autosi ammattihuoltoliikkeessä. Suosittelemme ottamaan yhteyttä valtuutettuun Kia-jälleenmyyjään tai huollon yhteistyökumppaniin.

Urealiuoksen lisääminen

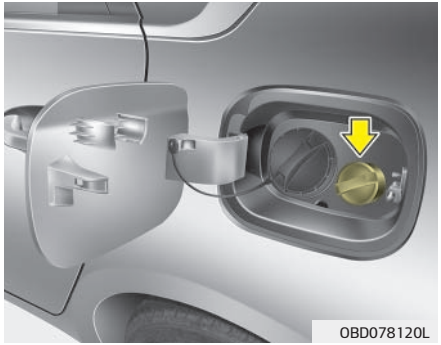

Urealiuoksen lisääminen täyttöletkulla

1. Paina moottorin start/stop-painike OFF-asentoon.
2. Avaa urealiuossäiliön korkki kiertämällä sitä vastapäivään.
3. Laita täyttöletku täysin sisään ja lisää ISO 22241 -määritysten mukaista urealiuosta. Lisää riittävä määrä urealiuosta.

❊ Varo, ettet vahingossa lisää urealiuosta polttoainesäiliöön. Se heikentää auton suorituskykyä ja aiheuttaa monia toimintahäiriöitä.

❊ Älä koskaan käytä urealiuosta, johon on sekoitettu lisäaineita tai vettä. Tällöin vierasaineita saattaa päästä urealiuossäiliöön. Jos niin käy, se heikentää auton suorituskykyä ja aiheuttaa monia toimintahäiriöitä.

❊ Käytä vain ISO 22241-määritysten mukaista urealiuosta. Kaikki ei-hyväksytyt urealiuokset heikentävät varmasti auton suorituskykyä ja aiheuttavat monia toimintahäiriöitä.

4. Sulje urealiuossäiliön korkki tiukasti kiertämällä sitä myötäpäivään.

Urealiuoksen lisääminen täyttöpullosta

1. Paina moottorin start/stop-painike OFF-asentoon.
2. Avaa urealiuossäiliön korkki kiertämällä sitä vastapäivään.
3. Lisää ISO 22241-määritysten mukaista urealiuosta. Lisää riittävä määrä urealiuosta.

❊ Varo, ettet vahingossa lisää urealiuosta polttoainesäiliöön. Se heikentää auton suorituskykyä ja aiheuttaa monia toimintahäiriöitä.

❊ Varo, ettet lisää liikaa liuosta ureasäiliöön täyttäessäsi säiliötä täyttöpullosta. Liian täynnä oleva urealiuossäiliö laajenee jäätyessään. Tämä voi aiheuttaa vakavia urealiuossäiliön tai urealiuosjärjestelmän toimintahäiriöitä.

❊ Älä koskaan käytä urealiuosta, johon on sekoitettu lisäaineita tai vettä. Tällöin vierasaineita saattaa päästä urealiuossäiliöön. Jos niin käy, se heikentää auton suorituskykyä ja aiheuttaa monia toimintahäiriöitä.

❊ Käytä vain ISO 22241-määritysten mukaista urealiuosta. Kaikki ei-hyväksytyt urealiuokset heikentävät varmasti auton suorituskykyä ja aiheuttavat monia toimintahäiriöitä.

4. Sulje urealiuossäiliön korkki tiukasti kiertämällä sitä myötäpäivään.

Urealiuoksen lisääminen: Noin 5 600 km:n välein (urealiuoksen kulutus riippuu tieprofiilista, ajotavasta ja ympäristöolosuhteista)

❊ Mittariston mittareiden päivittyminen kestää jonkin aikaa, kun urealiuos on ruiskutettu.

⚠ VAROITUS

- **Älä paina hiukkassuodatinjärjestelmää. Se saattaa vaurioittaa hiukkassuodatinjärjestelmän sisällä olevaa katalysaattoria.**
- **Älä muuta tai muokkaa hiukkassuodatinjärjestelmää pidentämällä pakoputkea tai suuntaamalla sitä uudelleen. Se saattaa heikentää hiukkassuodatinjärjestlemän toimintaa.**
- **Vältä kosketusta pakoputkesta tyhjentyneeseen veteen. Vesi on hieman hapanta ja vahingollista iholle. Jos vettä joutuu iholle, huuhtele se huolellisesti.**
- **Hiukkassuodatinjärjestelmän muokkaaminen tai muuttaminen saattaa aiheuttaa järjestelmän toimintahäiriön. Hiukkassuodatinjärjestelmää ohjaa monimutkainen elektroninen ohjausyksikkö.**
- **Odota, että hiukkassuodatinjärjestelmä jäähtyy ennen huoltoa, sillä se on kuuma. Muussa tapauksessa saatat polttaa ihosi.**
- **Lisää vain määritettyä urealiuosta, jos autossasi on urealiuosjärjestelmä.**

(Jatkuu)

(Jatkuu)

- **Urealiuosjärjestelmä (esim. urealiuossuutin, urealiuospumppu ja DCU) toimii noin 2 minuutin ajan poistaakseen sisällä olevan urealiuoksen, jopa sen jälkeen, kun moottorin käynnistyspainike on painettu OFF-asentoon. Varmista ennen huoltoa, että urealiuosjärjestelmä on kokonaan pois päältä.**
- **Huonolaatuinen urealiuos tai ei-hyväksytyt nesteet saattavat vahingoittaa auton komponentteja ja hiukkassuodatinjärjestelmää. Kaikki urealiuokseen lisätyt tarkistamattomat lisäaineet voivat tukkeuttaa SCR-katalysaattorin ja aiheuttaa muita toimintahäiriöitä, jotka vaativat kalliin hiukkassuodatinjärjestelmän vaihtoa.**
- **Jos urealiuosta joutuu silmiin tai iholle, pese altistunut alue huolellisesti.**
- **Jos nielet urealiuosta, huuhtele suu huolellisesti ja juo paljon puhdasta vettä. Ota tämän jälkeen välittömästi yhteyttä lääkäriin.**
- **Jos urealiuosta läikkyy vaatteillesi, vaihda vaatteet välittömästi.**

(Jatkuu)

(Jatkuu)

- **Jos saat urealiuoksesta allergisen reaktion, ota välittömästi yhteyttä lääkäriin.**
- **Älä päästä lapsia kosketuksiin urealiuoksen kanssa.**
- **Poista kaikki läikkynyt urealiuos vedellä tai liinalla. Jos urealiuos kristallisoituu, pyyhi se pois kylmällä vedellä kostutetulla sienellä tai kankaalla. Jos läikkynyt urealiuos on pitkään tekemisissä ilman kanssa, se kristallisoituu valkoiseksi aineeksi, joka vahingoittaa auton pintaa.**
- **Urealiuos ei ole polttoaineen lisäaine. Sitä ei siis pidä ruiskuttaa polttoainesäiliöön. Se saattaa vahingoittaa moottoria.**
- **Urealiuos on helposti syttyvä, myrkytön, väritön ja hajuton vesiperäinen liuos.**
- **Säilytä urealiuossäiliötä vain hyvin ilmastoidussa paikassa. Jos urealiuos on korkeassa lämpötilassa (n. 50 °C) pitkään (esim. suorassa auringonvalossa), saattaa tapahtua kemiallinen reaktio, jossa vapautuu ammoniakkihöyryä.**

Urealiuoksen säilyttäminen

- Urealiuosta ei saa säilyttää säiliöissä, jotka on valmistettu tarkoitukseen sopimattomasta materiaalista (alumiinista, kuparista, kupariseoksesta, sekoittamattomasta teräksestä tai galvanoidusta teräksestä). Urealiuos liuottaa metalleja ja vaurioittaa pakokaasujen puhdistusjärjestelmän korjauskelvottomaksi.
- Säilytä urealiuosta vain seuraavista materiaaleista valmistetuissa säiliöissä.

  (DIN EN 10 088-1-/-2-/-3-määritetty CR-Ni-teräs, Mo-Cr-Ni-teräs, polypropeeni ja polyeteeni)

Urealiuoksen puhtaus

- Seuraavat tilanteet saattavat vaurioittaa hiukkassuodatinjärjestelmää.
  - Polttoainetta tai muita ei-hyväksyttyjä nesteitä lisätään urealiuossäiliöön.
  - Urealiuokseen sekoitetaan lisäaineita.
  - Urealiuosta laimennetaan vedellä.
- Käytä vain ISO 22241- tai DIN70070-määritysten mukaista urealiuosta. Jos ei-hyväksyttyä urealiuosta lisätään urealiuossäiliöön, tarkastuta autosi ammattihuoltoliikkeessä. Suosittelemme ottamaan yhteyttä valtuutettuun Kia-jälleenmyyjään tai huollon yhteistyökumppaniin.
- Jos kiellettyjä epäpuhtauksia pääsee urealiuossäiliöön, se saattaa aiheuttaa seuraavia ongelmia.
  - Lisääntyneet päästöt
  - Hiukkassuodatinjärjestelmän toimintahäiriö
  - Moottoriviat

Älä koskaan lisää käytettyä urealiuosta joka on tyhjennetty urealiuossäiliöstä esimerkiksi auton huollon aikana. Sen puhtautta ei voida taata. Lisää aina uutta urealiuosta.

Urealiuoksen tiedot	SCR-järjestelmässä ei koskaan tule käyttää nesteitä kuten dieseliä, bensiiniä tai alkoholia. Kaikki muut nesteet suositeltua (ISO22241- tai DIN70070-määritysten mukaista) urealiuosta lukuun ottamatta saattavat vaurioittaa SCR-järjestelmää ja lisätä auton päästöjä.

⚠ VAROITUS

- **Kun urealiuossäiliön korkki avataan ulkolämpötilan ollessa korkea, saattaa vapautua ammoniakkihöyryjä. Ammoniakkihöyry on pistävän hajuista ja ärsyttää etupäässä:**
  - **ihoa**
  - **limakalvoja**
  - **silmiä**

  Silmiä, nenää ja kurkkua saattaa polttaa, sinua voi yskittää ja silmäsi saattavat vettyä. Älä hengitä ammoniakkihöyryjä. Älä päästä urealiuosta iholleesi. Se on terveydelle vaarallista. Pese altistuneet alueet runsaalla puhtaalla vedellä. Ota tarvittaessa yhteyttä lääkäriin.
- **Kun käsittelet urealiuosta suljetuissa tiloissa, huolehdi hyvästä ilmanvaihdosta. Kun urealiuossäiliö avataan, siitä saattaa vapautua pistävää hajua.**
- **Pidä urealiuos poissa lasten ulottuvilta.**
- **Jos urealiuosta valuu auton pinnalle, pese pinta puhtaalla vedellä ruostumisen estämiseksi.**

(Jatkuu)

(Jatkuu)

- **Kun lisäät urealiuosta, varo ettei se valu yli.**
- **Jos auto on pitkään pysäköitynä erittäin alhaisessa lämpötilassa (alle –11 celsiusasetta), urealiuos jäätyy urealiuossäiliöön. Kun urealiuos on jäätynyt, urealiuossäiliön sisältämän liuoksen määrää ei ehkä tunnisteta asianmukaisesti ennen kuin urealiuos sulatetaan lämmittimellä. Vääränlainen urealiuos tai laimennettu urealiuos saattaa jäätyä korkeammassa lämpötilassa, jolloin lämmittimellä tehty sulatus ei tapahdu asianmukaisesti, sillä lämmitin aktivoidaan vain tietyn lämpötilan alapuolella. Tämä voi aiheuttaa SCR-järjestelmän toimintahäiriön joka saattaa estää moottorin uudelleenkäynnistyksen.**
- **Urealiuoksen sulattamiseen tarvittava aika vaihtelee ajo-olosuhteiden ja ulkolämpötilan mukaan.**

⚠ HUOMIO

- Jos käytetään huonolaatuista urealiuosta tai ei-suositeltua nestettä, auton osat, kuten päästöjä rajoittavat laitteet, saattavat vaurioitua. Jos autossa käytetään huonolaatuista polttoainetta, SCR-katalysaattoriin kertyy vierasaineita, jolloin se tukkeutuu ja menee rikki.
  Jos olet lisännyt väärää urealiuosta, käy mahdollisimman pian lähimmässä valtuutetussa huoltoliikkeessä.
- Älä koskaan käytä muita kuin suositeltuja nesteitä, kuten dieseliä, bensiiniä tai alkoholia. Käytä vain suositeltua urealiuosta, joka on ISO22241- tai DIN70070-määritysten mukaista.
- Jos käytetään huonolaatuista urealiuosta tai ei-suositeltua nestettä, auton osat, kuten päästöjä rajoittavat laitteet, saattavat vaurioitua. Jos autossa käytetään huonolaatuista polttoainetta, SCR-katalysaattoriin kertyy vierasaineita, jolloin se tukkeutuu ja menee rikki.

Tekniset tiedot ja tietoja käyttäjälle

Moottori 9-02
Mitat 9-03
polttimoiden tehot 9-04
Renkaat ja vanteet 9-06
Painot/tilavuudet 9-08
Ilmastointijärjestelmä 9-09
Voiteluainesuositukset ja täyttömäärät 9-10
  Suositeltu SAE-viskositeettiluokitus 9-12
Ajoneuvon valmistenumero (VIN) 9-14
  Valmistenumerokilpi 9-14
Ajoneuvon hyväksyntäkilpi 9-15
Rengas- ja painetietotarra 9-16
Moottorinumero 9-17
Ilmastointilaitteen kompressorin tarra 9-18
Kylmäainetarra 9-19
Vaatimustenmukaisuusvakuutus 9-20
Polttoainetarra 9-21
  Bensiinimoottori 9-21
  Dieselmoottori 9-21

MOOTTORI

Ominaisuus	Kappa 1.0L T-GDI (bensiini)	Kappa 1.2L MPI (bensiini)	Kappa 1.4L MPI (bensiini)	Smartstream D1.6 (diesel)
Iskutilavuus [cm^3]	998	1 248	1 368	1 598
Sylinterin halkaisija x iskunpituus [mm]	71 x 84	71 x 78,8	72 x 84	77 x 85,8
Sytytysjärjestys	1-2-3	1-3-4-2	1-3-4-2	1-3-4-2
Sylintereitä	3	4, rivissä	4, rivissä	4, rivissä

MITAT

Ominaisuus		mm
Kokonaispituus		4 140
Kokonaisleveys		1 760
Kokonaiskorkeus	Ilman kattokaiteita	1 485 (15″ renkaat)
		1 505 (17″ renkaat)
	Kattokaiteiden kanssa	1 500 (15″ renkaat)
		1 520 (17″ renkaat)
Raideleveys edessä	185/65R15	1 537
	205/55R17	1 531
Raideleveys takana	185/65R15	1 544
	205/55R17	1 539
Akseliväli		2 580

POLTTIMOIDEN TEHOT

Valo				Teho	Polttimotyyppi
Edessä	Ajovalo	Lähivalo	Vakio	55 W	H4
			Lisävaruste *	60 W	HB3
		Kaukovalo	Vakio	55 W	H4
			Lisävaruste *	60 W	HB3
	Kaarreajovalot *			55 W	H7
	Päivävaloautomatiikka *			21 W tai LED	P21W tai LED
	Seisontavalo *			55 W tai LED	W5W tai LED
	Suuntavalo			21 W	PY21W
	Etusumuvalo *			51 W	HB4
Takana	Takavalo		Sisäpuolella	5 W tai LED	W5W tai LED
			Ulkopuolella	5 W tai LED	P21/5W tai LED
	Jarruvalo		Sisäpuolella	LED	LED
			Ulkopuolella	21 W tai LED	P21/5W tai LED
	Suuntavalo			21 W	PY21W
	Peruutusvalo			16 W	W16W
	Takasumuvalo *			21 W tai LED	P21W tai LED
	Lisäjarruvalo			5 W X 4EA	W5W
	Rekisterikilven valo			5 W X 2EA	W5W

* jos varusteena

Valo		Teho	Polttimotyyppi
Sisätilat	Karttavalot *	10 W X 2EA	W10W
	Kattovalo	8 W	FESTOON
	Tavaratilan valo	8 W	FESTOON
	Hansikaslokeron valo	8 W	FESTOON
	Ehostuspeilien valot *	5 W	FESTOON

* jos varusteena

RENKAAT JA VANTEET

Ominaisuus	Rengaskoko	Vannekoko	Kantavuus		Nopeusluokitus		Rengaspaine [bar]				Pyörän-mutterien kiristys-momentti N·m
							Normaalikuorma		Suurin kuorma		
			KI *1	Kg	SS *2	Km/h	Edessä	Takana	Edessä	Takana	
Normaa-likokoinen rengas	185/65R15	6.0J X 15	88	560	H	210	2,35	2,15	2,4	2,5	107~127
	205/55R17	6.5J X 17	95	690	V	240	2,35	2,15	2,4	2,6	
Tilapäis-käyttöön tarkoitettu varapyörä	T125/80D15	3.5J x 15	95	690	M	130	4,2	4,2	4,2	4,2	
	T125/80D16	4.0T x 16	97	730	M	130	4,2	4,2	4,2	4,2	

*1 Kantavuusindeksi
*2 Nopeusluokka

✻ HUOMAUTUS

- Kun vaihdat renkaita, suosittelemme käyttämään auton alkuperäisrenkaita vastaavia renkaita.
  Jos näin ei tehdä, se heikentää suorituskykyä ja ajettavuutta.
- Kun ajetaan korkealla merenpinnasta, on luonnollista, että ilmanpaine laskee. Tarkista siis rengaspaineet ja lisää ilmaa tarvittaessa.
  Ilmanpaineen lisäystarve per km merenpinnan yläpuolella on: 1,5 psi/km
- Ei saa ylittää renkaan kylkeen merkittyä suurinta rengaspainetta.

⚠ HUOMIO

Autoon saa vaihtaa ainoastaan alkuperäisten renkaiden kokoiset renkaat.
Erikokoisten renkaiden käyttäminen voi vaurioittaa auton muita osia tai haitata niiden toimintaa.

PAINOT/TILAVUUDET

Ominaisuus				Kappa 1.0L T-GDI			Kappa 1.2L MPI	Kappa 1.4L MPI		Smart-stream D1.6
				5 M/T	6 M/T	DCT	5 M/T	6 M/T	6 A/T	6 M/T
Auton kokonaismassa	g	Koskee Eurooppaa		1 640	1 640	1 670	1 600	1 610	1 640	1 720
Tavaratilan tilavuus	l	Koskee Eurooppaa	MIN	352						
			MAX	1 155						

ILMASTOINTIJÄRJESTELMÄ

OMINAISUUS	Tilavuuspaino	Luokitus
Kylmäaine	450 ± 25 g	R-1234yf
		R-134a
Kompressorin voiteluaine	120 ± 10 cm^3	PAG 30

Ota yhteyttä ammattihuoltoon, jos haluat lisätietoja.
Suosittelemme ottamaan yhteyttä valtuutettuun Kia-huoltoon tai huollon yhteistyökumppaniin.

VOITELUAINESUOSITUKSET JA TÄYTTÖMÄÄRÄT

Varmistat moottorin ja voimansiirron parhaan mahdollisen suorituskyvyn käyttämällä oikeanlaatuisia voiteluaineita. Niiden käyttö pienentää myös polttoaineenkulutusta, sillä voiteluaineiden laatu vaikuttaa myös moottorin hyötysuhteeseen.
Suosittelemme seuraavia voiteluaineita ja nesteitä.

Voiteluaine				Täyttömäärä	Luokitus
Moottoriöljy *1 *2 (tyhjennä vanha ja täytä) Suositus	Bensiini-moottori	Kappa 1.0L T-GDI		3,6 l	ACEA A5/B5
		Kappa 1.2L MPI		3,5 l	API service SM, ILSAC GF4 tai korkeampi, ACEA A5/B5 *4
					API SN, ACEA C2 *5
		Kappa 1.4L MPI		3,6 l	API service SM, ILSAC GF4 tai korkeampi, ACEA A5/B5 *4
					API SN, ACEA C2 *5
	Diesel-moottori	Smart-stream D1.6	DPF:n kanssa *3	4,4 l	ACEA C5 tai C2 tai C3
Käsivaihteiston öljy	Bensiinimoottori		Kappa 1.2L MPI	1,5~1,6 l	API Service GL-4 SAE 70W - HK SYN MTF 70W - SPIRAX S6 GHME 70W MTF - GS MTF HD 70W
			Kappa 1.0L T-GDI /Kappa 1.4L MPI	1,6~1,7 l	
	Dieselmoottori		Smart-stream D1.6	1,7~1,8 l	

Voiteluaine				Täyttömäärä	Luokitus
Automaatti-vaihteistoöljy	Bensiini-moottori	Kappa 1.4L MPI	4 A/T	6,8 l	ATF SP-III (suositus DIAMOND, SK)
			6 A/T	6,7 l	ATF SP-III (suositus MICHANG, SK, NOCA, alkuperäinen Kia)
Kaksoiskytkin-vaihteiston vaihteistoöljy	Bensiinimoottori		Kappa 1.0L T-GDI	1,8~1,9 l	API Service GL-4 SAE 70W - HK SYN DCTF 70W - SPIRAX S6 GHME 70W DCTF - GS DCTF HD 70W
Jäähdytysneste	Bensiini-moottori	Kappa 1.0L T-GDI		5,5 l	Pakkasnesteen ja veden seos (etyleeniglykoli-pohjainen jäähdytysneste alumiinijäähdyttimille)
		Kappa 1.2L MPI		5,1 l	
		Kappa 1.4L MPI		5,1 l	
	Diesel-moottori	Smartstream D1.6		6,2 l	
Jarru-/kytkinneste				0,7~1,9 l	FMVSS116 DOT-3 tai DOT-4
Urealiuos				12 l	ISO 22241 tai DIN 70070
Polttoaine				45 l	

*1 Noudata seuraavalla sivulla suositeltuja SAE- viskositeettiluokituksia.
*2 Nykyisin on saatavana energiaa säästäviä moottoriöljyjä. Niiden käyttö säästää polttoainetta, koska ne vähentävät moottorin sisäisen kitkan kumoamiseen tarvittavaa polttoainemäärää. Vaikka muutosta on vaikea havaita päivittäisessä ajossa, öljyn käyttö saattaa säästää vuositasolla huomattavan määrän energiaa ja pienentää käyttökustannuksia.
*3 KOSKEE INTIAA, LÄHI-ITÄÄ, IRANIA, LIBYAA, ALGERIAA, SUDANIA, MAROKKOA, TUNISIAA, EGYPTIÄ, KESKI- JA ETELÄ-AMERIKKAA
*4 EI KOSKE INTIAA, LÄHI-ITÄÄ, IRANIA, LIBYAA, ALGERIAA, SUDANIA, MAROKKOA, TUNISIAA, EGYPTIÄ, KESKI- JA ETELÄ-AMERIKKAA
*5 Hiukkassuodatin

Suositeltu SAE-viskositeettiluokitus

⚠ HUOMIO

Muista puhdistaa täyttöaukon, öljypohjan tulpan ja mittatikun ympäristö ennen öljy-/voiteluainemäärän tarkistamista tai voiteluaineen lisäämistä. Tämä on erityisen tärkeää, kun autolla on ajettu pölyävällä tienpinnalla tai päällystämättömällä tiellä. Puhdistamalla täyttöaukon, öljypohjan tulpan ja mittatikun ympäristön estät lian ja epäpuhtauksien kulkeutumisen moottoriin tai muihin komponentteihin, joissa ne saattaisivat aiheuttaa vaurioita.

Moottoriöljyn viskositeetti (paksuus) vaikuttaa polttoaineenkulutukseen ja moottorin toimintaan kylmällä säällä (käynnistyminen ja öljyn virtaavuus). Pienemmän viskositeetin omaavan moottoriöljyn käyttäminen saattaa vähentää polttoaineenkulutusta ja parantaa suorituskykyä kylmällä säällä, mutta lämpimällä säällä tulee riittävän voitelun varmistamiseksi käyttää moottoriöljyä, jonka viskositeetti on korkeampi. Käytä ainoastaan moottoriöljyä, jonka viskositeettiluokitus on suosituksen mukainen, sillä muuten moottori saattaa vaurioitua.
Ota auton käyttöympäristön lämpötilavaihtelu ennen seuraavaa öljynvaihtoa huomioon valitessasi moottoriöljyä. Valitse sopiva viskositeettiluokitus taulukosta.

SAE-viskositeettiluokitusta vastaava käyttölämpötila-alue			
Lämpötila			°C: -30 -20 -10 0 10 20 30 40 50 (°F): -10 0 20 40 60 80 100 120
Bensiini-moottorin öljy	Kappa 1.0L T-GDI		5W-30
	Kappa 1.2L MPI /Kappa 1.4L MPI	B *1	20W-50 15W-40 10W-30 0W-20, 0W-30, 5W-20, 5W-30
		C *2	20W-50 15W-40 10W-30 0W-30, 5W-30, 5W-40
Diesel-moottorin öljy	Smartstream D1.6		10W-30/40 5W-30/40 0W-30 0W-20

*1: Koskee EUROOPPAA, AUSTRALIAA, KESKI- JA ETELÄ-AMERIKKAA, KIINAA
Paremman polttoainetaloudellisuuden varmistamiseksi on suositeltavaa käyttää öljyä, jonka viskositeettiluokka on SAE 0W-20(API SN, ACEA C2). Jos tällaista öljyä ei ole saatavana maassasi, valitse sopiva moottoriöljy yllä olevan moottoriöljyn viskositeettitaulukon avulla.

*2: Koskee INTIAA, LÄHI-ITÄÄ, IRANIA, LIBYAA, ALGERIAA, SUDANIA, MAROKKOA, TUNISIAA, EGYPTIÄ
Paremman polttoainetaloudellisuuden varmistamiseksi on suositeltavaa käyttää öljyä, jonka viskositeettiluokka on SAE 5W-30(API service SM, ILSAC GF4 tai parempi, ACEA A5/B5). Jos tällaista öljyä ei ole saatavana maassasi, valitse sopiva moottoriöljy yllä olevan moottoriöljyn viskositeettitaulukon avulla.

AJONEUVON VALMISTENUMERO (VIN)

■ Tyyppi A

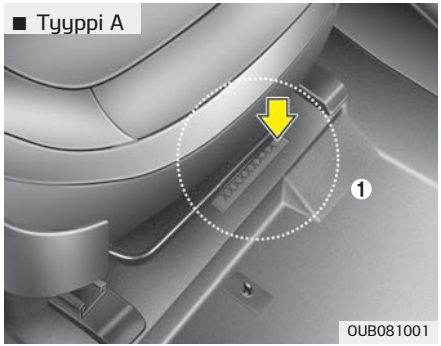

Ajoneuvon valmistenumeroa (VIN) käytetään autosi rekisteröinnissä ja kaikissa juridisissa omistajuuteen liittyvissä asiayhteyksissä.
Valmistenumero on stanssattu auton sisäpohjaan, etumatkustajan istuimen alle. Tarkastaaksesi numeron, poista kansi (1).

Valmistenumerokilpi

■ Tyyppi B (mikäli varusteena)

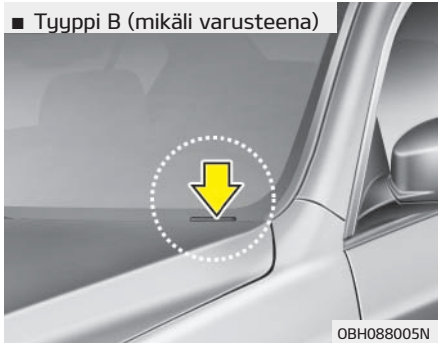

Valmistenumero on myös merkitty kojelaudan yläosaan kiinnitettyyn levyyn. Näet sen helpoiten ulkopuolelta tuulilasin läpi.

AJONEUVON HYVÄKSYNTÄKILPI (MIKÄLI VARUSTEENA)

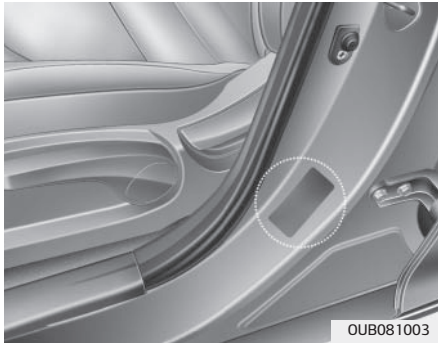

Valmistenumero (VIN) on merkitty kuljettajan (tai etumatkustajan) puoleisessa keskipilarissa sijaitsevaan tyyppikilpeen.

RENGAS- JA PAINETIETOTARRA

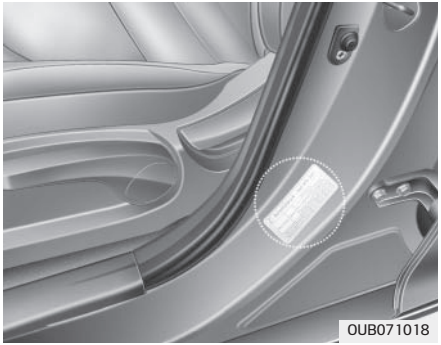

Auton alkuperäisiä renkaita valitessa on kiinnitetty erityistä huomiota auton ajettavuuteen normaaliajossa.
Rengaskilpi sijaitsee kuljettajan puoleisessa keskipilarissa sisältäen autoosi suositeltujen rengaspaineiden taulukon.

MOOTTORINUMERO

■ Bensiinimoottori (Kappa 1.0L T-GDI)

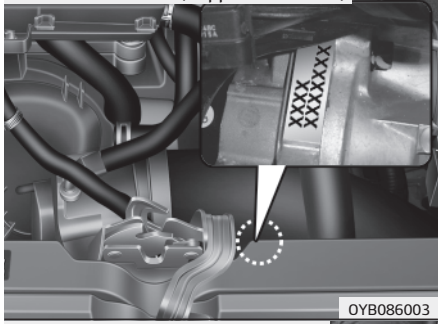

■ Bensiinimoottori (Kappa 1.4L MPI)

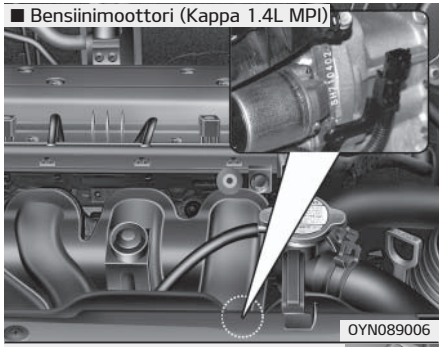

■ Bensiinimoottori (Kappa 1.2L MPI)

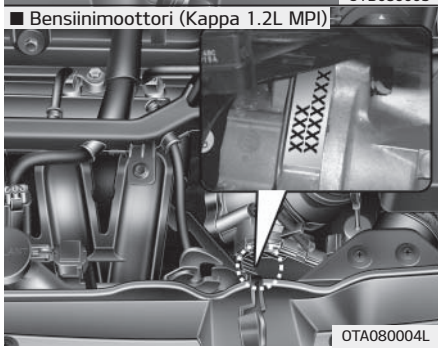

■ Dieselmoottori (Smartstream D1.6)

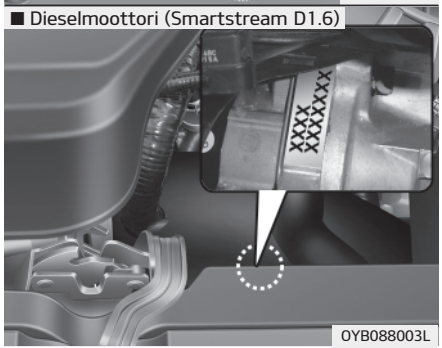

Moottorinumero on stanssattu sylinteriryhmään kuvan mukaisesti.

ILMASTOINTILAITTEEN KOMPRESSORIN TARRA

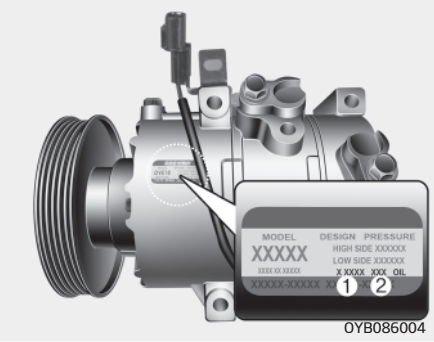

Kompressorin tarra ilmoittaa, minkä tyyppinen kompressori autossa on. Sen sisältämiä tietoja ovat malli, toimittajan osanumero, valmistusnumero, kylmäaine (1) ja kylmäaineöljy (2).

KYLMÄAINETARRA (JOS VARUSTEENA)

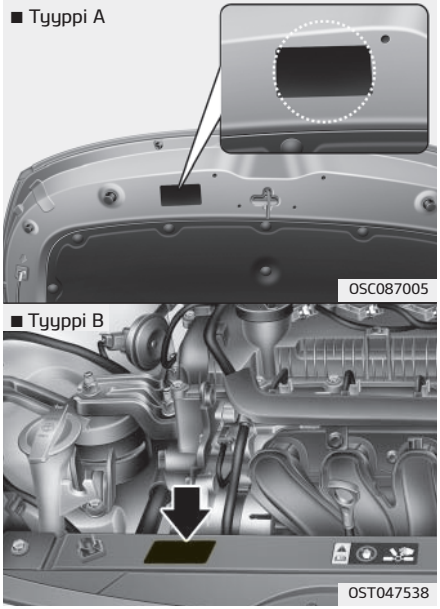

Kylmäainetarra sijaitsee:
• Tyyppi A: Konepellin alapuolella
• Tyyppi B: Moottoritilan etuosassa.

VAATIMUSTENMUKAISUUSVAKUUTUS

■ Esimerkki

CE 0678

CE0678

Auton radiotaajuuskomponentit täyttävät 1995/5/EY-direktiivin vaatimukset. Lisätietoja ja valmistajan vaatimustenmukaisuusvakuutus on saatavilla Kian verkkosivustolta osoitteesta: http://www.kia-hotline.com

POLTTOAINETARRA (JOS VARUSTEENA)

Bensiinimoottori

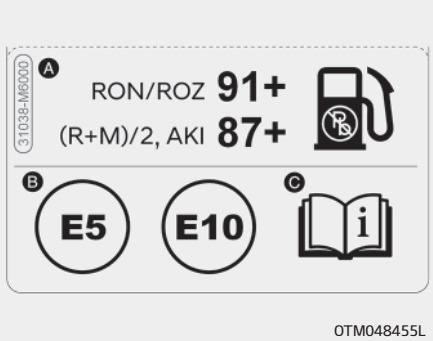

Polttoainetarra on kiinnitetty polttoainesäiliön luukkuun.

A. Lyijyttömän bensiinin oktaaniluku
   1) RON/ROZ: Research Octane Number
   2) (R+M)/2, AKI: Anti Knock Index

B. Bensiinityyppisten polttoaineiden tunnisteet

❊ Tämä symboli tarkoittaa käytettävissä olevaa polttoainetta. Älä käytä mitään muuta polttoainetta.

C. Katso lisätietoja luvun 1 kohdasta ”Polttoaineen laatuvaatimukset”.

Dieselmoottori

Polttoainetarra on kiinnitetty polttoainesäiliön luukkuun.

A. Polttoaine: Diesel

B. Rasvahappometyyliestereitä (FAME) sisältävien dieselpolttoaineiden tunnisteet

❊ Tämä symboli tarkoittaa käytettävissä olevaa polttoainetta. Älä käytä mitään muuta polttoainetta.

C. Katso lisätietoja luvun 1 kohdasta ”Polttoaineen laatuvaatimukset”.

A

Ajaminen moottoritiellä 6-93
Ajaminen talvella
Lumiketjut....6-96
Talvirenkaat....6-95
Ajaminen tulvivalla alueella 6-93
Ajaminen yöllä 6-92
Ajonestolaite 4-05
Ajoneuvon valmistenumero 9-14
Ajonvakautusjärjestelmä (ESC)....6-47
Ajovalopolttimoiden vaihtaminen.... 8-106
Akun säästötoiminto 4-80
Antenni....5-02
Audiojärjestelmä
Antenni 5-02
Automaattinen huurteenpoisto 4-120
Automaattinen ilmastointijärjestelmä 4-108
Automaattinen lämmitys ja ilmastointi 4-109
Ilmastointi 4-113
Käsisäätöinen lämmitys ja ilmastointi.... 4-110
Automaattivaihteisto 6-24
Auton hoitaminen
Sisustuksen hoito 8-134
Auton huoltaminen ja hoitaminen
Korin hoito.... 8-130
Renkaiden huolenpito 8-68
Sisustuksen hoito 8-134
Auton kaatumisvaaran vähentäminen....6-90
Avaimen asennot 6-06
Avaimet....4-04
Ajonestolaite....4-05

B

BCW (kuolleen kulman törmäysvaroitin) /
LCA (kaistanvaihtoavustin) 6-79

D

Dieselhiukkassuodatin.... 8-138
DPF 8-138

E

Elektrokromaattinen peili (ECM) 4-42
Ennen ajamista....6-04
Erityiset ajo-olosuhteet 6-90
Ajaminen yöllä....6-92

Ajaminen moottoritiellä....6-93
Ajaminen tulvivalla alueella....6-93
Auton kaatumisvaaran vähentäminen....6-90
Kiinnijuuttuneen auton irrottaminen....6-91
Sateessa ajaminen....6-93
Vaaralliset ajo-olosuhteet....6-90
Varovainen kaarreajo....6-92
Etuistuimen säädöt....3-05

H

Haihtumiskaasupäästöjen hallintajärjestelmä....8-136
Hansikaslokero....4-122
Hinaaminen....7-27
Huolto
Huoltopalvelut....8-07
Määräaikaishuolto....8-11
Määräaikaishuollon kohteiden kuvaus....8-42
Omatoiminen huolto....8-09
Renkaiden huolto....8-73
Huoltojen aikavälit....8-11
Huoltopalvelut....8-07
Huurteenpoisto (tuulilasi)....4-118
Huurteenpoiston logiikka (tuulilasi)....4-119
Hyväksyntäkilpi....9-15
Hyväksyntätarra....9-15
Häikäisysuoja....4-128
Hälytinjärjestelmä....4-13
Hätäkäynnistäminen....7-05
Käynnistäminen apuakulla....7-05
Käynnistäminen työntämällä....7-06
Hätätilanne ajon aikana....7-03

I

Ikkunat....4-23
Kertapainalluksella sulkeutuva/avautuva ikkuna..4-25
Käsitoimiset ikkunat....4-27
Sähköikkunoiden lukituspainike....4-26
Ilmansuodatin....8-59
Ilmastointi (käsisäätöinen)....4-99
Ilmastointijärjestelmä (automaattinen)....4-108
Ilmastointijärjestelmä....9-09
Ilmastointilaitteen kompressorin tarra....9-18
ISG-järjestelmä....6-16
ISOFIX-järjestelmä....3-28
Istuimet....3-02
Etuistuimen säädöt....3-05
Pääntuki (edessä)....3-06
Pääntuki (takana)....3-09
Takaistuimen taittaminen....3-10
Takaistuin....3-02

Istuinlämmittimen katkaisija 4-128

J

Jarru-/kytkinneste 8-44
Jarrujärjestelmä 6-41
Jarrutehostin 6-41
Lukkiutumattomat jarrut (ABS).....6-45
Seisontajarru 6-42
VSM-järjestelmä 6-50
Jarrujen toiminta.....6-66
Jarrutehostin 6-41
Juomapidike, ks. mukinpidikkeet..... 4-127
Jäähdytys, ks. "Jäähdytysneste" 8-49
Jäähdytysneste 8-49

K

Kallistettava ja korkeussäädettävä ohjauspyörä.....4-38
Kamera (peruutus) 4-79
Kampikammion päästöjen hallintajärjestelmä..... 8-136
Karttavalo.....4-95
Kattoikkuna.....4-33
Kauko-ohjattu keskuslukitus 4-07
Kauppakassipidike..... 4-131
Keskikonsolin säilytyslokerot..... 4-122
Kierroslukumittari.....4-48
Kiinnijuuttuneen auton irrottaminen 6-91
Kojelaudan sulakkeet.....8-79
Kojelaudan valaistus, ks. "Mittariston valaistus".....4-45
Kojelauta, ks. mittaristo 4-45
Kolmipistevyö (lantio-/olkavyö) 3-16
Konepelti.....4-28
Korin hoito..... 8-130
Korin yleissilmäys (edestä) 2-02
Korin yleissilmäys (takaa) 2-02
Kuljettajan ja matkustajan etuturvatyyny 3-44
Kuolleen kulman tunnistusjärjestelmä
Risteävän liikenteen varoitin 6-81
Kuolleen kulman tunnistusjärjestelmä.....6-78
Kylmäainetarra.....9-19
Käsisäätöinen ilmastointijärjestelmä 4-99
Ilmastointi 4-104
Lämmitys ja ilmastointi..... 4-100
Raitisilmasuodatin 4-106
Käsitoimiset ikkunat.....4-27
Käsivaihteisto 6-20
Käsivalintatila – automaattivaihteisto.....6-25

Käynnistäminen apuakulla 7-05
Käynnistäminen työntämällä 7-06
Käynnistyspainike,
ks. moottorin käynnistyspainike.....6-10
Käynnistysvaikeudet, ks. moottori ei käynnisty.....7-04

L

Lasten turvaistuimet 3-25
Turvaistuimen asentaminen.....3-27
Turvaistuimen ISOFIX-ala- ja yläkiinnitys
(ISOFIX-kiinnitysjärjestelmä)..... 3-28
Turvaistuimen valinta 3-25
Lattiamattokoukut 4-131
LCD-näytön säädöt 4-46
Lukkiutumattomat jarrut (ABS).....6-45
Lumiketjut 6-96
Lämmitetty ohjauspyörä.....4-39
Lämmitin (takalasi).....4-98
Lämmitin (tuulilasi)..... 4-118

M

Manuaalitila.....6-25
Akku 8-64
Vaihteistolukon ohittaminen 6-28, 6-39
Massat 6-108
Matkamittari.....4-49
Matkustamon taustapeili 4-41
Merkinnät
Hyväksyntäkilpi.....9-15
Renkaan sivupinnan merkinnät.....8-73
Renkaiden tiedot ja rengaspainetaulukko.....9-16
Turvatyynyn varoitustarra.....3-58
Mitat.....9-03
Mittaristo.....4-45
Kierroslukumittari 4-48
LCD-näytön säädöt.....4-46
Mittariston säädöt 4-45
Moottorin lämpömittari.....4-48
Nopeusmittari 4-47
Polttoainemittari 4-49
Mittariston yleisilme.....2-05
Mittarit
Moottorin lämpömittari.....4-48
Polttoainemittari 4-49

Moottori ei käynnisty....7-04
Moottorin jäähdytysneste....8-49
Moottorin käynnistäminen älyavaimella....6-07
Moottorin käynnistäminen virta-avaimella....6-12
Moottorin lämpömittari....4-48
Moottorin mitat....9-02
Moottorin start/stop-painike....6-10
Moottorin käynnistäminen....6-07
Moottorin ylikuumeneminen....7-07
Moottorinumero....9-17
Moottoriöljy (bensiini)....8-45
Moottoritila....2-06
Mukipidike....4-127
Murtohälytin....4-13
Määräaikaishuollon kohteiden kuvaus....8-42
Huohotinputki (bensiinimoottorit) ja polttoaineen täyttöaukon korkki....8-43
Määräaikaishuolto....8-11

N

Nesteet
Pesuneste....8-56
Nopeudenrajoitin....6-61
Nopeusmittari....4-47
Nosturi ja työkalut....7-12
Näytön valaistus, ks. ”Mittariston valaistus”....4-45
Näytöt, ks. mittaristo....4-45

O

Ohjauspyörä....4-37
Kallistettava ja korkeussäädettävä ohjauspyörä....4-38
Lämmitetty ohjauspyörä....4-39
Sähköinen ohjaustehostin....4-37
Äänimerkki....4-39
Ohjekirjan käyttäminen....1-02
Omatoiminen huolto....8-09
Ovilukot....4-16
Takaovien lapsilukko....4-19
Ovipeilit....4-42
Öljy (moottori)....8-45

P

Painot/tilavuudet 9-08
Pakokaasupäästöjen hallintajärjestelmä..... 8-136
Peili
Kauko-ohjaus 4-43
Ovipeilin taittaminen.....4-44
Ovipeilit.....4-42
Taustapeilin yö-/päivätoiminto.....4-41
Peilit.....4-41
Elektrokromaattinen peili (ECM).....4-42
Matkustamon taustapeili 4-41
Perävaunun vetäminen.....6-99
Peruutuskamera 4-79
Peruutustutka
Peruutustutka.....4-76
Pesuneste.....8-56
Pienen varapyörän vaihtaminen 8-72
Pitkä sulake.....8-81
Polttimoiden tehot 9-04
Polttimoiden vaihtaminen 8-106
Polttimot 8-106
Polttoaineen täyttökansi.....4-30
Polttoainemittari.....4-49
Polttoainesuodatin 8-58
Polttoainevaatimukset.....1-03
Pullopidike, ks. mukipidikkeet 4-127
Pyyhkijän sulat.....8-61
Pyyhkijät ja pesulaitteet 4-90
Pyöränkulmat ja renkaan tasapainotus.....8-71
Pääntuki (edessä) 3-06
Pääntuki (takana) 3-09
Päästöjen hallintajärjestelmä 8-136
Haihtumiskaasupäästöjen hallintajärjestelmä.... 8-136
Kampikammion päästöjen hallintajärjestelmä ... 8-136
Pakokaasupäästöjen hallintajärjestelmä 8-136

R

Raitisilmasuodatin 4-106, 4-116, 8-60
Rengasketjut
Lumiketjut.....6-96
Rengaspaineiden tarkastaminen.....8-69
Rengaspaineiden valvontajärjestelmä (TPMS) 7-08
Rengaspaineiden valvontajärjestelmä.....7-08
Renkaan paikkaussarja 7-20
Renkaanpaikkaussarjan käyttö 7-23

Renkaat ja vanteet 8-68, 9-06
Matalan profiilisuhteen rengas 8-76
Pienen varapyörän vaihtaminen.....8-72
Pyöränkulmat ja renkaan tasapainotus 8-71
Rengaspaineiden tarkastaminen 8-69
Renkaan kiertovaihto.....8-70
Renkaan pito 8-73
Renkaan sivupinnan merkinnät.....8-73
Renkaan vaihtaminen 8-71
Renkaiden huolenpito 8-68
Renkaiden huolto.....8-73
Suositeltavat rengaspaineet kylmissä renkaissa 8-68
Vanteen vaihtaminen.....8-72
Renkaiden tiedot ja rengaspainetaulukko 9-16

S

Sateessa ajaminen.....6-93
Savukkeensytytin 4-126
Seisontajarru (tarkastaminen) 8-57
Seisontajarru.....6-42
Sisätilan varusteet..... 4-126
Häikäisysuoja..... 4-128
Istuinlämmittimen katkaisija 4-128
Kauppakassipidike 4-131
Lattiamattokoukut 4-131
Mukipidike 4-127
Sähköpistoke 4-129
Savukkeensytytin 4-126
Tuhkakuppi..... 4-126
USB-laturi 4-130
Vaateripustin 4-132
Sisätilan yleisilme.....2-04
Sisävalo 4-95
Karttavalo 4-95
Sisustuksen hoito..... 8-134
Sulakkeet 8-77
Kojelaudan sulakkeet 8-79
Pitkä sulake 8-81
Sulake-/relerasian kuvaus 8-82, 8-83
Suositeltavat rengaspaineet kylmissä renkaissa.....8-68
Sähköikkunoiden lukituspainike.....4-26
Sähköinen ohjaustehostin 4-37
Sähköpistoke..... 4-129
Säilytyslokerot..... 4-122
Keskikonsolin säilytyslokerot 4-122
Hansikaslokero 4-122

T

Takaistuimen taittaminen....3-10
Takaistuimen turvavyön laittaminen säilytysasentoon....3-19
Takaistuin....3-02
Takaovien lapsilukko....4-19
Taloudellinen käyttö....6-88
Talvirenkaat....6-95
Tavaratila....4-21
Tievaroitukset....7-02
TMK ks. renkaan paikkaussarja....7-20
Totutusajo....1-06
Tuhkakuppi....4-126
Turvatyynyjärjestelmän osat ja niiden toiminta....3-41
Turvatyynyt - täydentävä turvajärjestelmä
  Sivuturvatyyny....3-49
Turvatyynyt....3-36
  Kuljettajan ja matkustajan etuturvatyyny....3-44
  Turvatyynyjärjestelmän osat ja toiminnot....3-41
  Turvatyynyn varoitustarra....3-58
  Turvatyynyn varoitusvalo....3-40
  Turvatyynyverho....3-50
Turvatyynyverho....3-50
Turvavyön esikiristin....3-19
Turvavyöt....3-13
  Kolmipistevyö (lantio-/olkavyö)....3-16
  Takaistuimen turvavyön laittaminen säilytysasentoon....3-19
  Turvavyön esikiristin....3-19
Tuulilasin lämmitys ja huurteenpoisto....4-118
  Automaattinen huurteenpoisto....4-120
  Huurteenpoiston logiikka (tuulilasi)....4-119
Tyhjentynyt rengas....7-20
  Nosturi ja työkalut....7-12
  Renkaan paikkaussarja....7-20

U

Ulkoilman lämpömittari....4-50
Ulkopuolen varusteet....4-133
  Kattokaiteet....4-133
USB-laturi....4-130
Vaaralliset ajo-olosuhteet....6-90
Vaateripustin....4-132
Vaatimustenmukaisuusvakuutus....9-20
Vaihdelukon ohittaminen – automaattivaihteisto....6-28, 6-39

V

Vaihteisto – Automaattivaihteisto.....6-24
Vaihteisto – Käsivaihteisto.....6-20
Vakionopeudensäädin.....6-54
Valopolttimon vaihtaminen.....8-106
Valot.....4-80
Akun säästötoiminto.....4-80
Vanteen vaihtaminen.....8-72
Varapyörä
Pienen varapyörän vaihtaminen.....8-72
Varovainen kaarreajo.....6-92
Voiteluainesuositukset ja täyttömäärät.....9-10
Suositellut SAE-viskositeettiluokitukset.....9-12
VSM-järjestelmä.....6-50

Y

Yhdistelmämittari, ks. mittaristo.....4-45
Ylikuumeneminen.....7-07

Ä

Äänimerkki.....4-39
Älyavain.....4-04, 4-10