Kia Sorento

SUV, 4-Türer, 5 & 7 Sitzer
ab August 2020

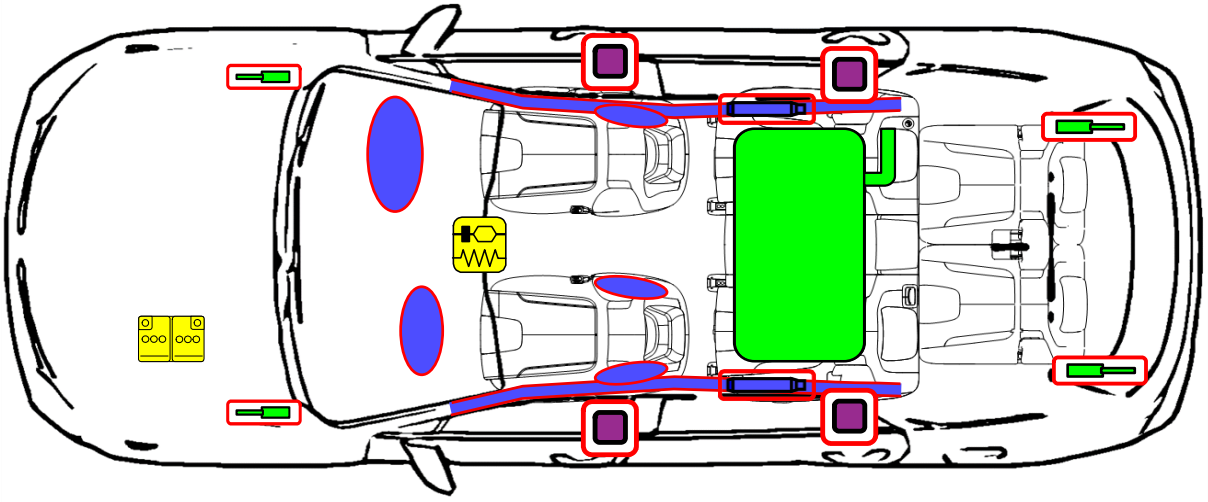

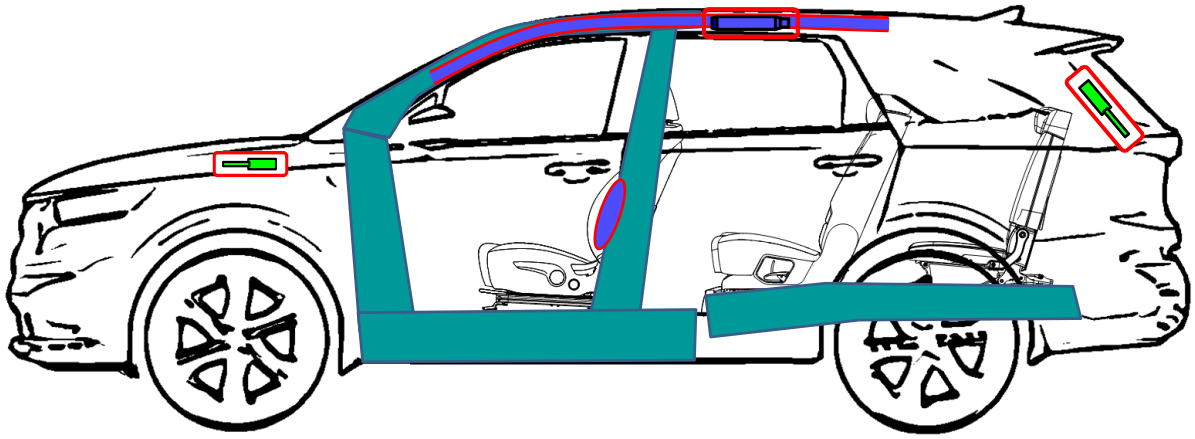

	Airbag		Gasgenerator		Gurtstraffer		Steuergerät Rückhalte-systeme		Aktives Fußgänger-schutz-system
	Automatisches Überroll-schutz System		Gasdruck-dämpfer / vorgespannte Feder		Karosserie-Verstärkung		Sonderbereich		
	Niedervolt-Batterie		Niedervolt-Kondensator		Treibstofftank		Gastank		Sicherheits ventil
	Hoch-bpannungs-Batterie		Hoch-spannungs-kabel		Niederspannungselement das die Hochspannung abschaltet		Sicherungen / Abschalten der Hochspannung		Hoch-spannungs-kondensator

Reserviert für Löcher (Papierversion)

ID N°	Version N°	Versionsdatum	Seite
KNA-MQ4-RSI-03-202106	03	06/2021	1 / 4

1. Identifizierung/Erkennung

2. Immobilisieren/Stabilisieren/Anheben

■ Immobilisierung

1 Parkpedal

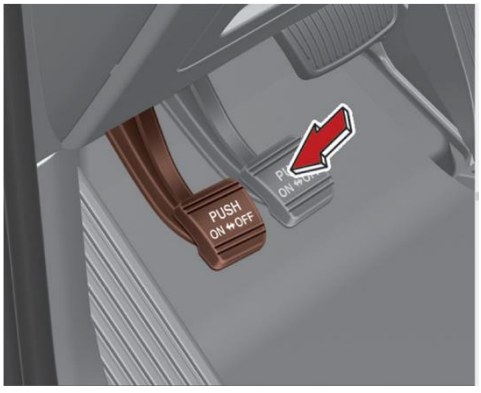

1. Gangwahlhebel in Position parken (P) bringen;
2. Pedal der Feststellbremse drücken um die Feststellbremse zu betätigen.

2 EPB

1. P-Schalter (Parken) einmal betätigen für Stellung P;
2. Räder verkeilen und Feststellbremse betätigen mit Hilfe des Hebels.

■ Hebepunkte: ■

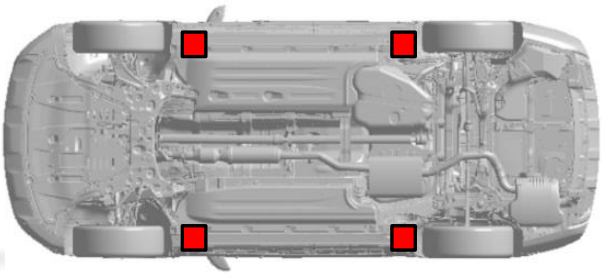

3. Direkte Gefahren ausschalten/Sicherheitsbestimmungen

■ Zugang zur Batterie

1. Ziehen Sie den Entriegelungshebel, um die Motorhaube zu entriegeln. Die Haube soll sich um ein kleines Stück anheben.

2. Stellen Sie sich vor das Fahrzeug, heben Sie die Motorhaube leicht an, drücken Sie den Entriegelungshebel der zweiten Verriegelungsstufe (1)nach links und heben Sie die Motorhaube (2) an.

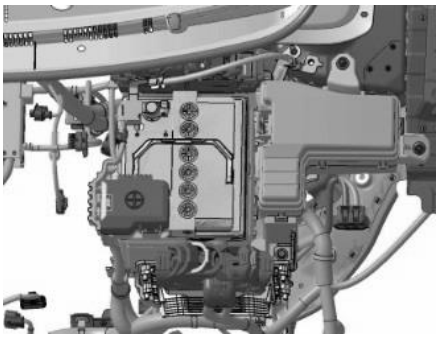

3. Batterie im Motorraum

■ Deaktivierungsverfahren

① Zündschlüssel in Stellung 'AUS' drehen → ② Massekabel (-) abklemmen → ③ Batteriekabel (+) abklemmen

4. Zugang zu den Insassen

■ Glasarten:

1: Verbundsicherheitsglas

2+3:

Einscheibensicherheitsglas

■ Fahrzeugkarosserie

Verstärkungen

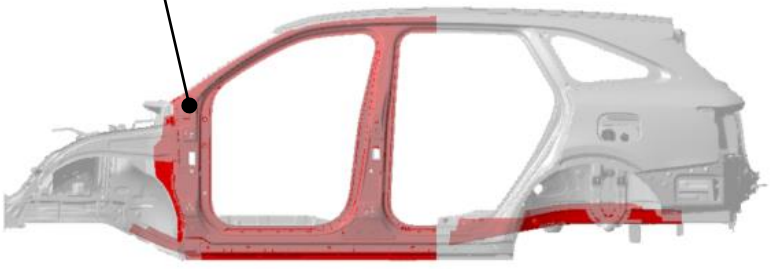

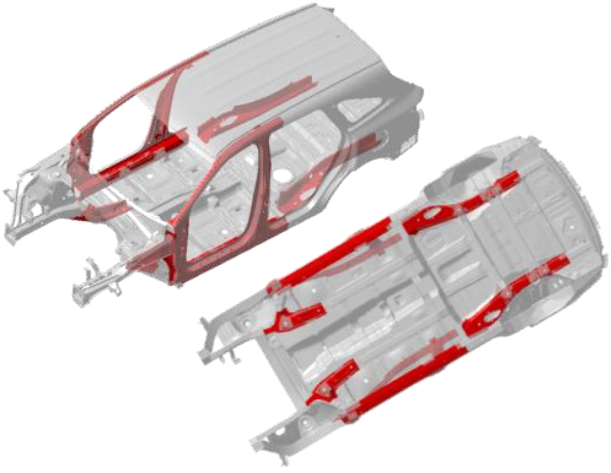

5. Gespeicherte Energie/Flüssigkeiten/Gase/Feststoffe

■ **Treibstofftank** 67ℓ

■ **Batterie** 12 V

6. Im Brandfall

■ **Gasdruckdämpfer** 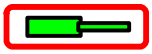

Gefahr der Auslösung oder Gefahr von umherfliegenden Teilen

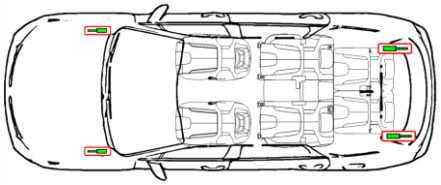

8. Abschleppen/Transport/Lagerung

OK :

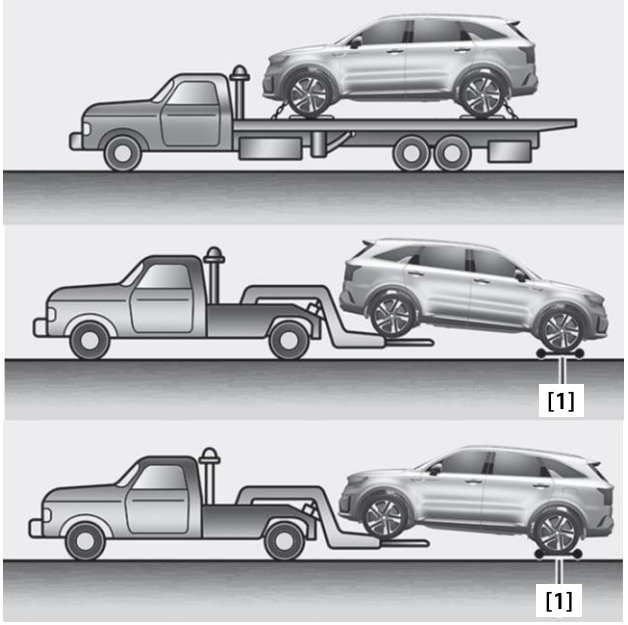

Nicht OK :

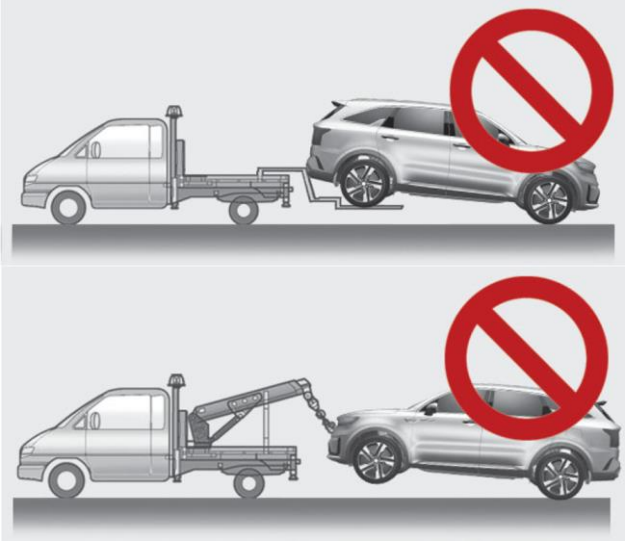

[1] : Abschlepp-Dolly