SORENTO

TÆKNIUPPLÝSINGAR

VÉLAR	2.2 DÍSIL SJÁLFSKIPTUR
Slagrými (sm^3)	2,199
Fjöldi strokka/ventla	4/16
Drif	Sítengt fjórhjóladrif með miðdrifslæsingu (50/50)
Mengunarflokkur	Euro5
Þjapphlutfall	16
Hámarks afl (hö./sn./mín.)	19 / 3,800
Hámarks tog (kg m /sn.mín.)	422/1,800-2,500
Hámarks hraði (km/klst.)	190
Hröðun (0-100 km/klst./sek)	10,7
Skipting	6 þrepa sjálfskipting (með beinskiptistillingu)
FJÖÐRUN mm	
Að framan	McPherson
Að aftan	Fjölliða
Stýrisbúnaður	Rafstangarstýri
Lágmarks þvermál beygjuhrings (m)	5.45
Bremsur að framan	Loftkældir diskar
Bremsur að aftan	Diskar
HELSTU MÁL mm	
Lengd / breidd	4685 / 1,885
Hæð	1,735
Hjólahaf	2,700
Vegfrí hæð	185
Aðkomuhorn / bakhorn (°)	25.1 / 23.1
Höfuðrými 1. 2. og 3. sætaröð	996 / 995 / 906
Fótarými 1. 2. og 3. sætaröð	1,048 / 955 / 795
Axlarými 1. 2. og 3. sætaröð	1,506 / 1,491 / 1,045
Mjaðmarými 1. 2. og 3. sætaröð	1,431 / 1,421 / 1,128
Hjólahaf	1,626
Sporvídd (framan)	1,621
Sportvídd (aftan)	1,618
Slútun (framan)	945
Slútun (aftan)	1,040
ÞYNGDIR	
Stærð farangursrýmis (sæti í uppréttri stöðu)	1,047
Stærð farangursrýmis (sæti niðurfelld)	2,052
Eigin þyngd (kg)	1,870
Heildarþyngd (kg)	2,510
Hámarks þyngd tengivagns (kg) með hemlun / án hemla	2,000 / 750
Hámarks leyfileg þakhleðsla (kg)	100
Rými eldsneytisgeymis (lítrar)	64
ELDSNEYTISNOTKUN (l/100km) OG MAGN CO2 Í ÚTBLÆSTRI*	
Blandaður akstur	6.7
Innanbæjar	8.8
Utanbæjar	5.4
Magn CO_2 í útblæstri gr/km*	175

* Ekki er hægt að ábyrgjast eyðslutölur. Þær ber að líta á sem viðmið.

SORENTO

TÆKNIUPPLÝSINGAR

Snow Pearl White **(SWP)**

Bright Silver **(3D)**

Glittering Metal **(K3G)**

Sage Green **(EAB)**

Golden Beat **(K3N)**

Mahogany Brown **(NBM)**

Temptation Red **(K3R)**

Cosmic Blue **(UAA)**

Aurora Black **(ABP)**

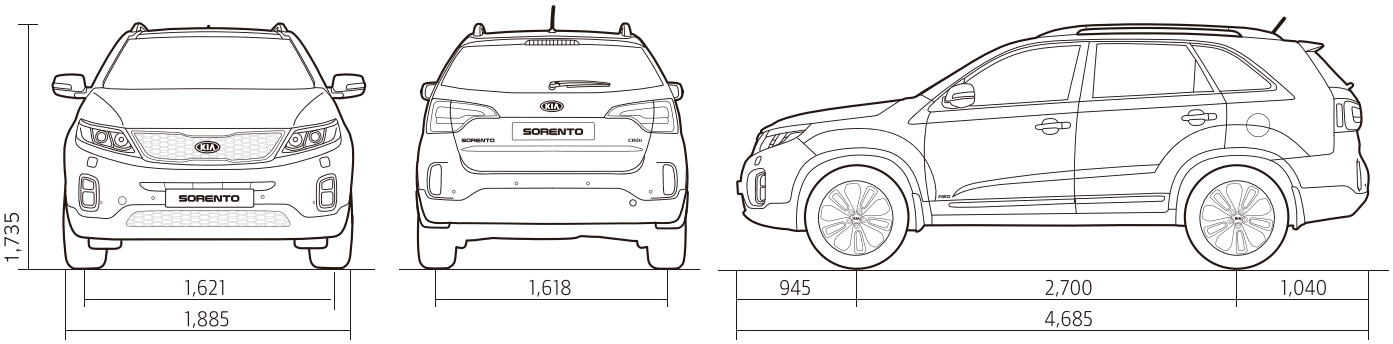

Sorento að utan (mál í mm)

Bílaumboðið Askja ehf Krókhálsi 11 110 Reykjavík Sími 590-2100.